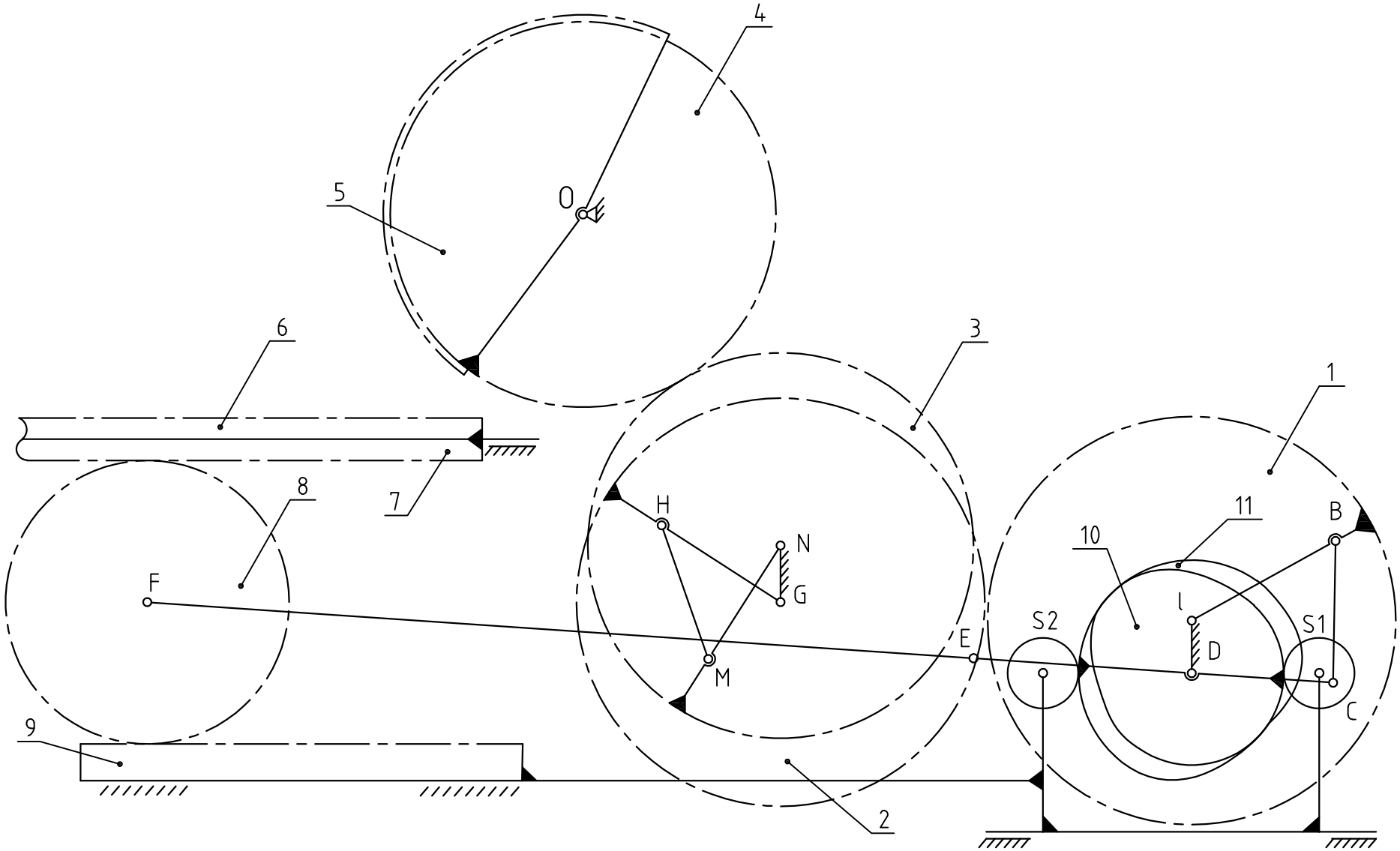

标记	处数	分区	更改文件号	签名	年、月、日	(材料标记)	浙江大学
设计	(签名)	(年月日)	标准化	(签名)	(年月日)	(阶段标记) 重量 比例	附图四
审核							
工艺						共 张 第 张	