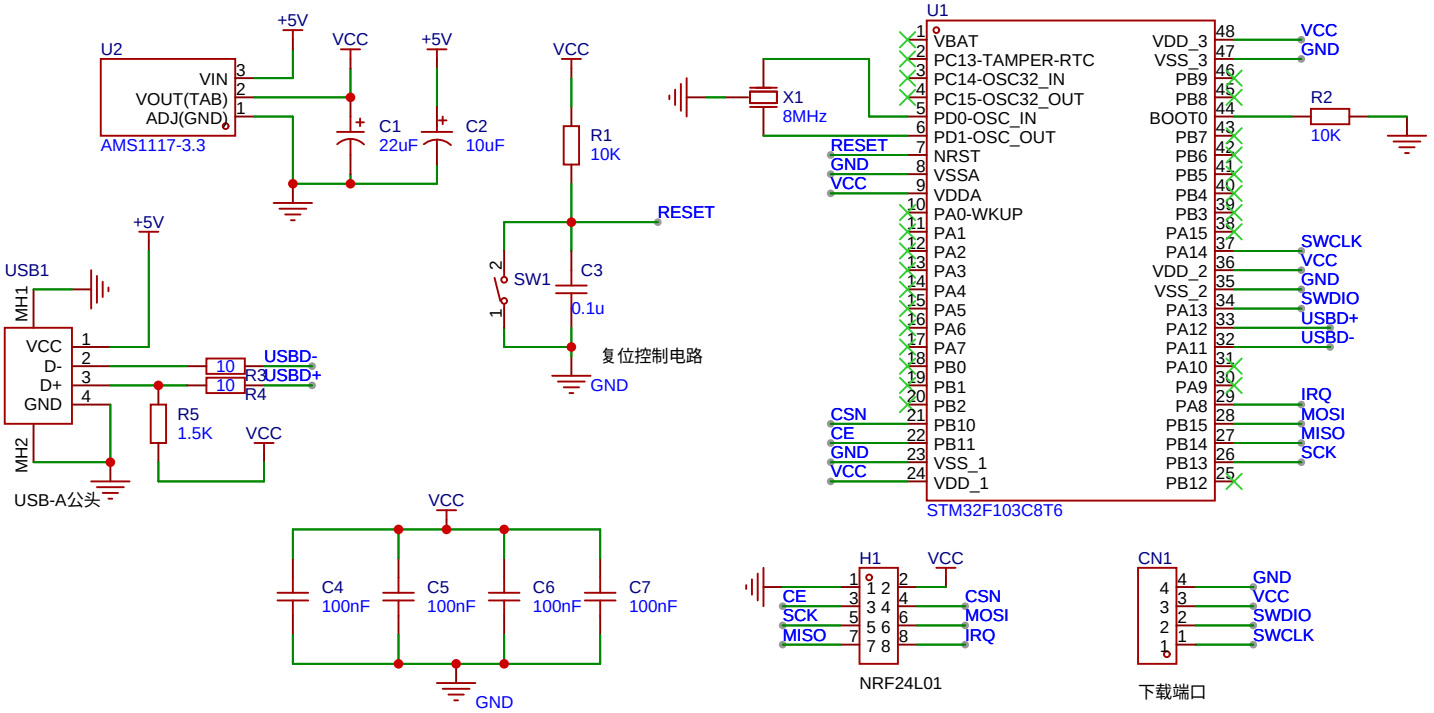

原理图	USB接收端	更新日期	2025-04-19
		创建日期	2025-04-09
图页	P1	物料编码	
绘制	空中鼠标		
审阅			
	版本	尺寸	页 1 共 1
嘉立创EDA	V1.0	A4	嘉立创EDA