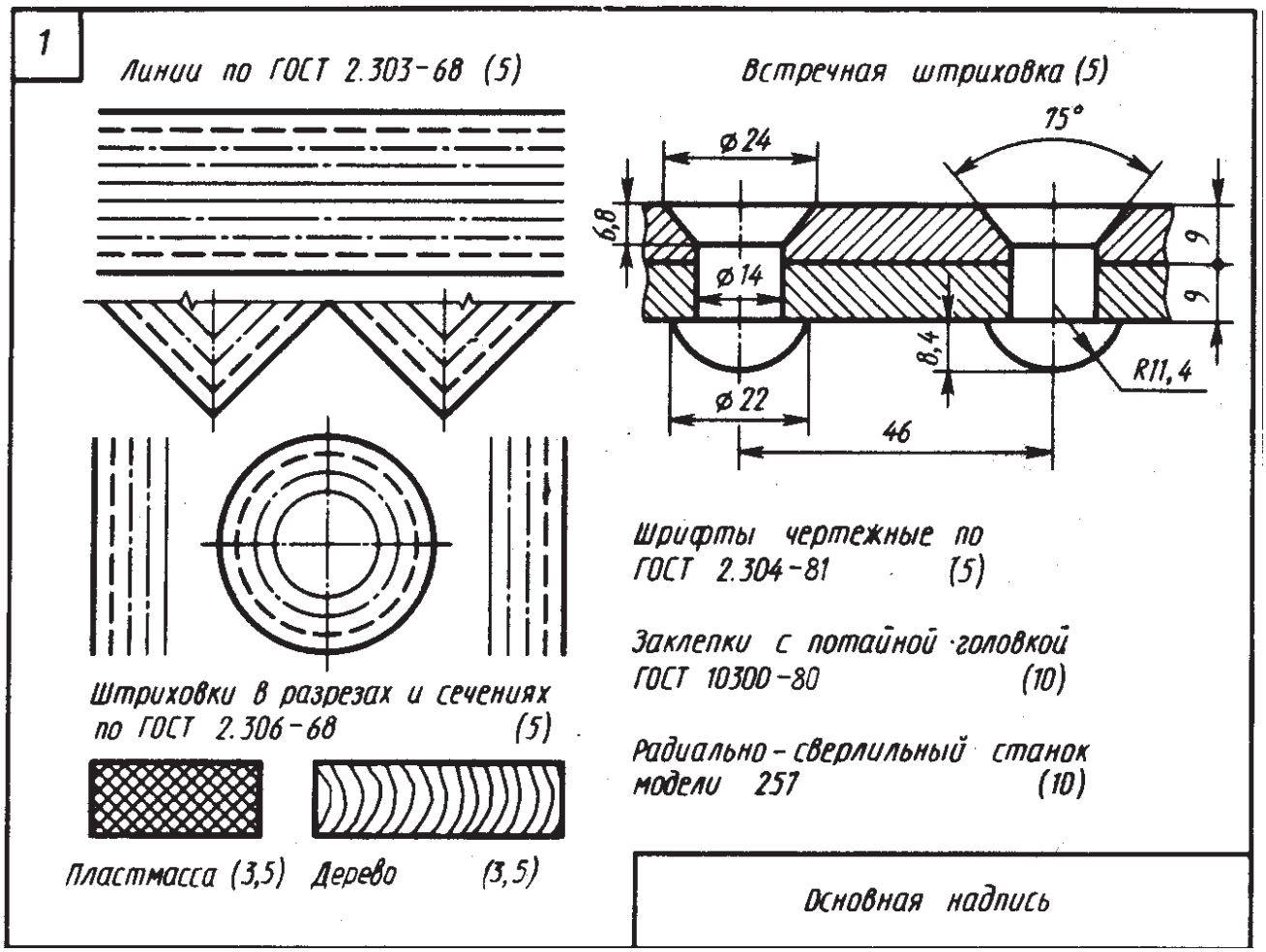

Указания к выполнению задания

1) формат листа - А3 (297 х 420 мм);

2) при вычерчивании групп параллельных линий принять расстояние между ними 5 мм;

3) соединение, получаемое клепкой, выполнить в масштабе 1 : 1 по приведенным на чертежах размерам (или используя указанный над рисунком масштаб 2 : 1), размеры проставить согласно ГОСТ 2.307-68*;

4) штриховку в разрезах и сечениях следует выполнять по ГОСТ 2.306-68 (в случае невозможности применения встречной штриховки следует изменить расстояние между линиями штриховки или сдвинуть линии в одном сечении по отношению к линиям в другом сечении);

5) выполнить все надписи в полном соответствии с ГОСТ 2.304-81* (размеры шрифтов указаны на рисунках в скобках, на чертеже эти указания приводить не надо);

6) выполнить основную надпись чертежа (ГОСТ 2.104-68*), оформление которой показано ниже;

7) при размещении построений (компоновке) следует располагать фигуры и надписи на листе равномерно, используя все поле чертежа;

8) толщину и тип линий чертежа следует выдерживать в соответствии с ГОСТ 2.303-68*.

Основная надпись

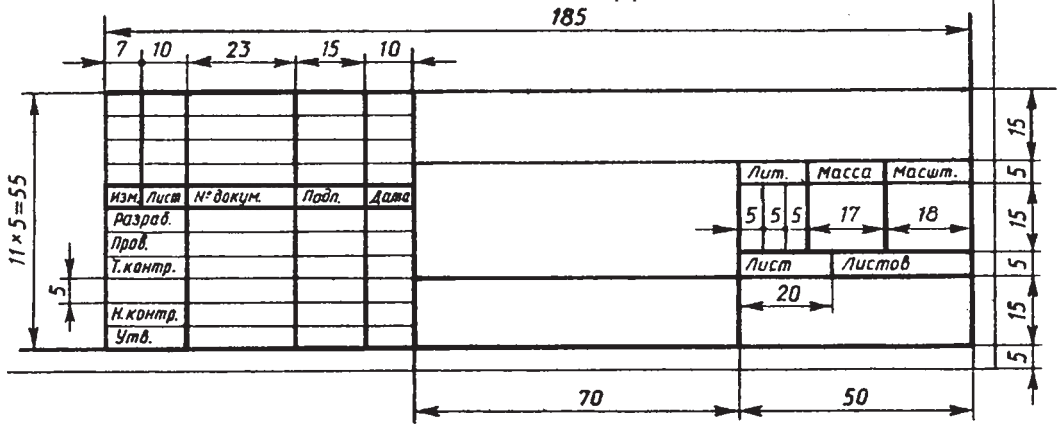

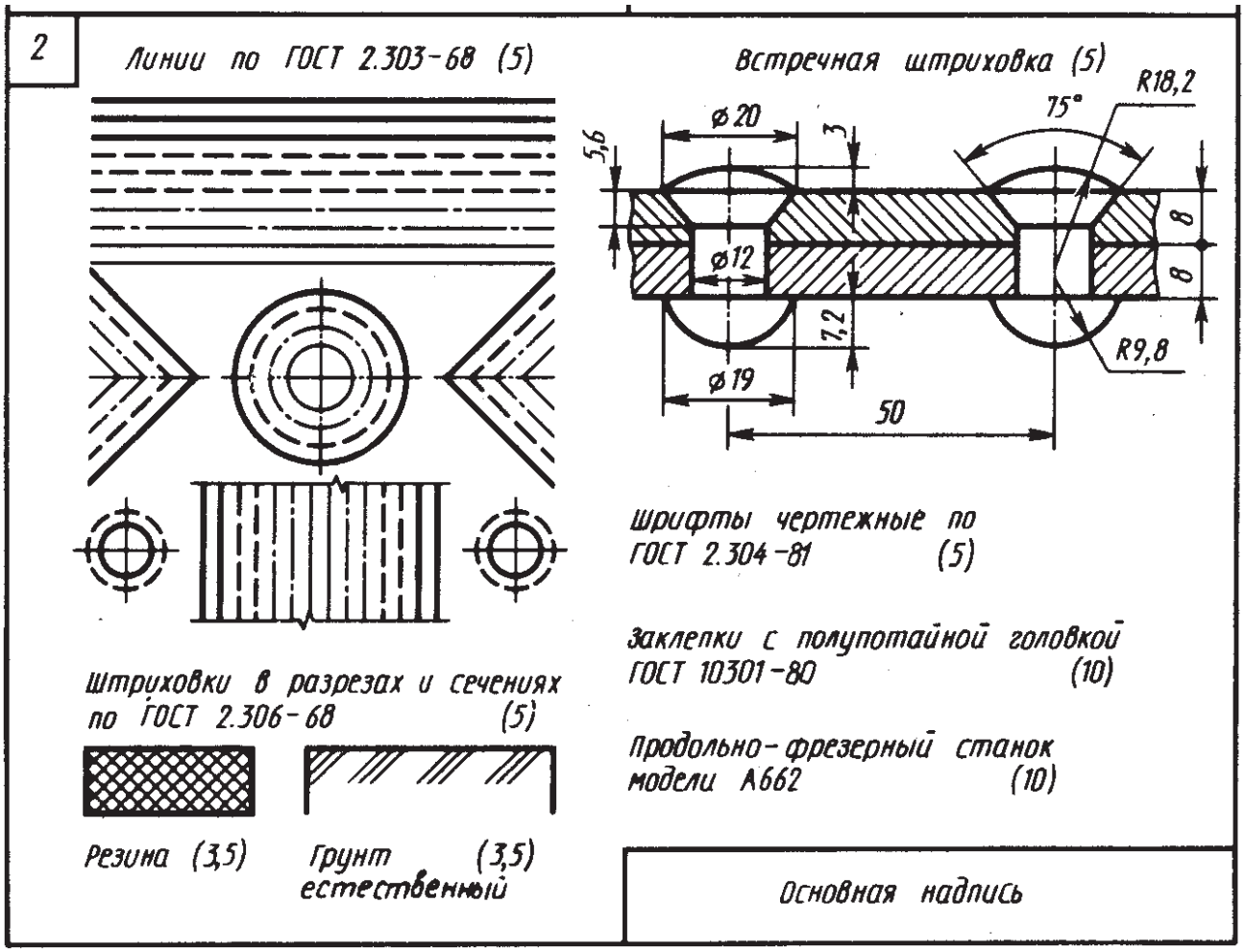

Указания к выполнению задания

1) формат листа - А3 (297 х 420 мм);
2) при вычерчивании групп параллельных линий принять расстояние между ними 5 мм;
3) соединение, получаемое клепкой, выполнить в масштабе 1 : 1 по приведенным на чертежах размерам (или используя указанный над рисунком масштаб 2 : 1), размеры проставить согласно ГОСТ 2.307-68*;
4) штриховку в разрезах и сечениях следует выполнять по ГОСТ 2.306-68 (в случае невозможности применения встречной штриховки следует изменить расстояние между линиями штриховки или сдвинуть линии в одном сечении по отношению к линиям в другом сечении);
5) выполнить все надписи в полном соответствии с ГОСТ 2.304-81* (размеры шрифтов указаны на рисунках в скобках, на чертеже эти указания приводить не надо);
6) выполнить основную надпись чертежа (ГОСТ 2.104-68*), оформление которой показано ниже;
7) при размещении построений (компоновке) следует располагать фигуры и надписи на листе равномерно, используя все поле чертежа;
8) толщину и тип линий чертежа следует выдерживать в соответствии с ГОСТ 2.303-68*.

Основная надпись

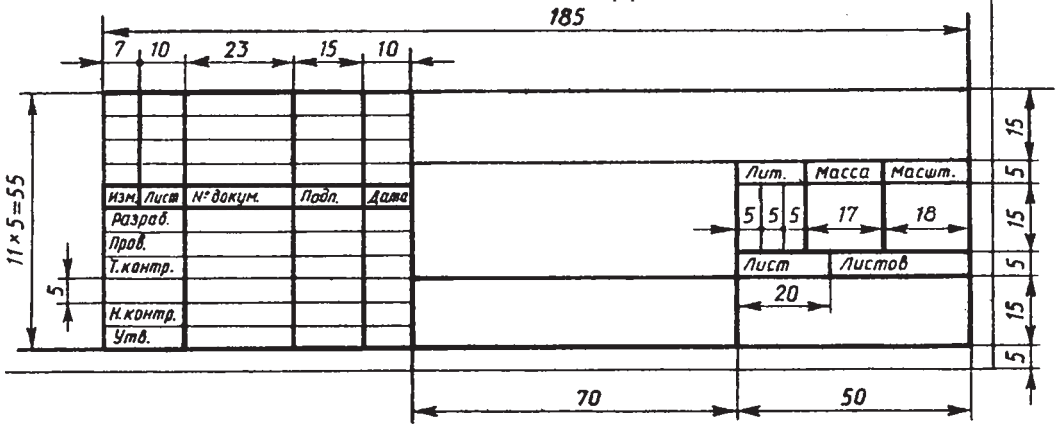

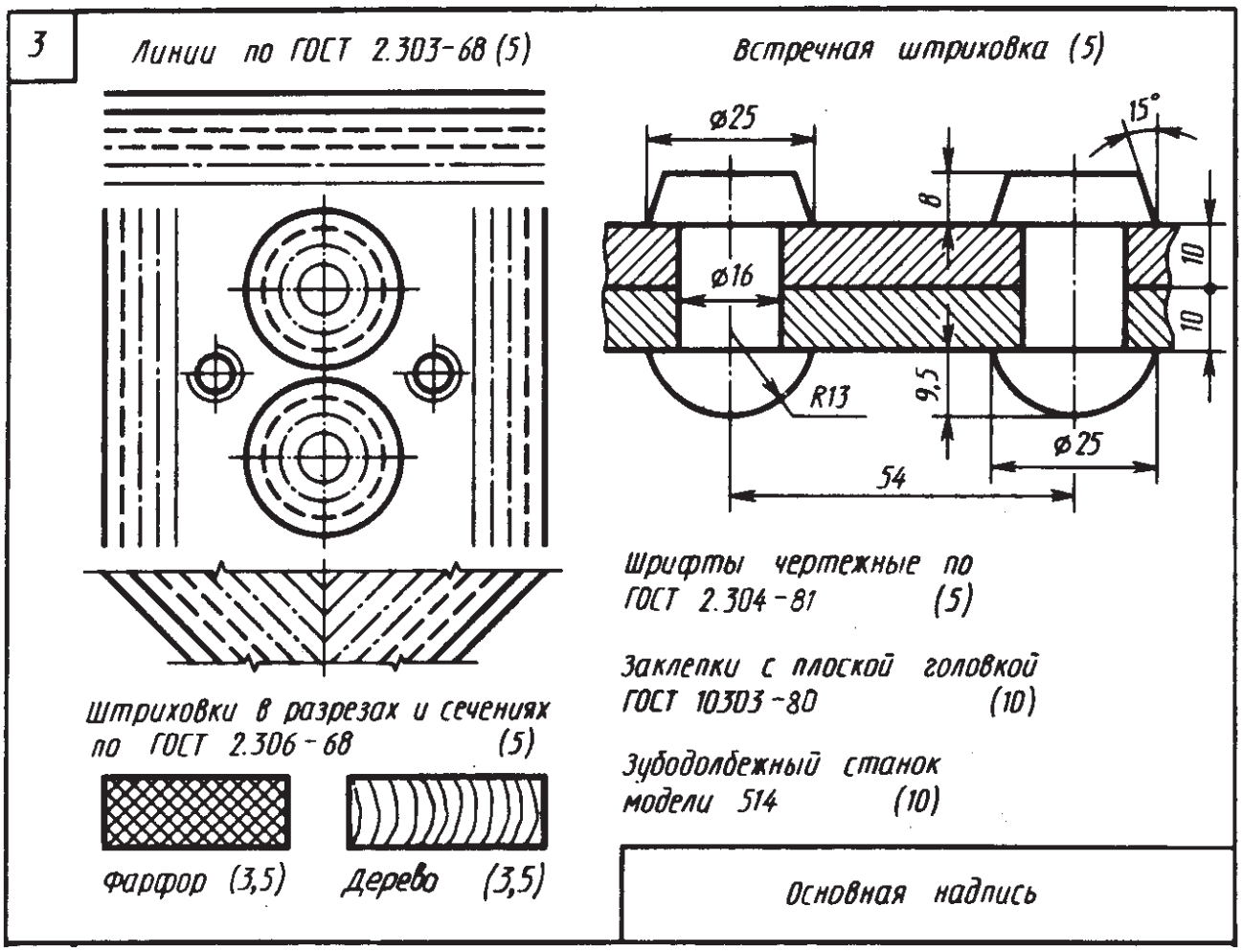

Указания к выполнению задания

1) формат листа - А3 (297 х 420 мм);

2) при вычерчивании групп параллельных линий принять расстояние между ними 5 мм;

3) соединение, получаемое клепкой, выполнить в масштабе 1 : 1 по приведенным на чертежах размерам (или используя указанный над рисунком масштаб 2 : 1), размеры проставить согласно ГОСТ 2.307-68*;

4) штриховку в разрезах и сечениях следует выполнять по ГОСТ 2.306-68 (в случае невозможности применения встречной штриховки следует изменить расстояние между линиями штриховки или сдвинуть линии в одном сечении по отношению к линиям в другом сечении);

5) выполнить все надписи в полном соответствии с ГОСТ 2.304-81* (размеры шрифтов указаны на рисунках в скобках, на чертеже эти указания приводить не надо);

6) выполнить основную надпись чертежа (ГОСТ 2.104-68*), оформление которой показано ниже;

7) при размещении построений (компоновке) следует располагать фигуры и надписи на листе равномерно, используя все поле чертежа;

8) толщину и тип линий чертежа следует выдерживать в соответствии с ГОСТ 2.303-68*.

Основная надпись

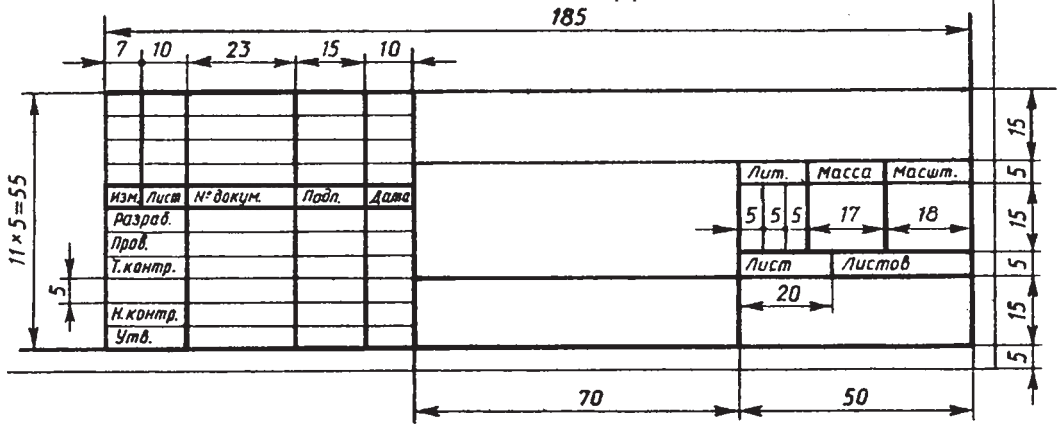

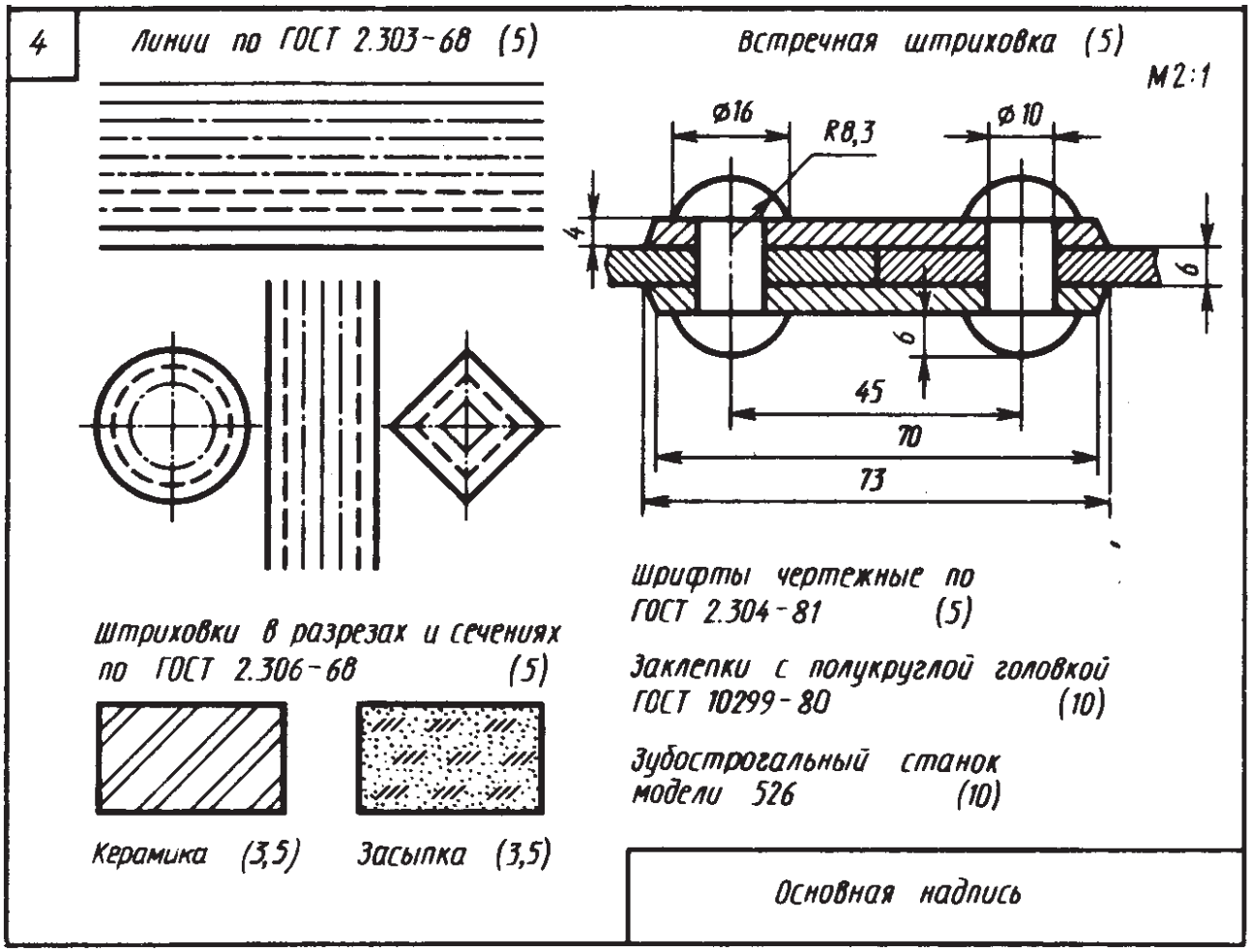

Указания к выполнению задания

1) формат листа - А3 (297 х 420 мм);

2) при вычерчивании групп параллельных линий принять расстояние между ними 5 мм;

3) соединение, получаемое клепкой, выполнить в масштабе 1 : 1 по приведенным на чертежах размерам (или используя указанный над рисунком масштаб 2 : 1), размеры проставить согласно ГОСТ 2.307-68*;

4) штриховку в разрезах и сечениях следует выполнять по ГОСТ 2.306-68 (в случае невозможности применения встречной штриховки следует изменить расстояние между линиями штриховки или сдвинуть линии в одном сечении по отношению к линиям в другом сечении);

5) выполнить все надписи в полном соответствии с ГОСТ 2.304-81* (размеры шрифтов указаны на рисунках в скобках, на чертеже эти указания приводить не надо);

6) выполнить основную надпись чертежа (ГОСТ 2.104-68*), оформление которой показано ниже;

7) при размещении построений (компоновке) следует располагать фигуры и надписи на листе равномерно, используя все поле чертежа;

8) толщину и тип линий чертежа следует выдерживать в соответствии с ГОСТ 2.303-68*.

Основная надпись

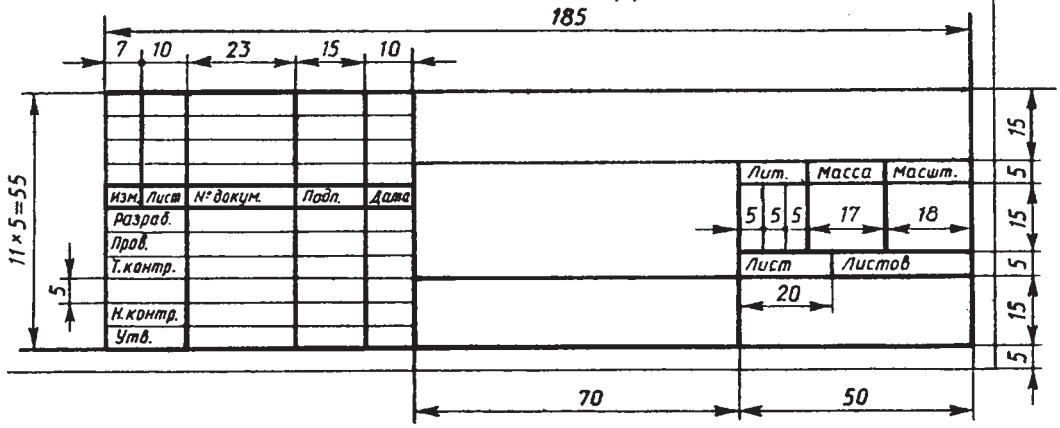

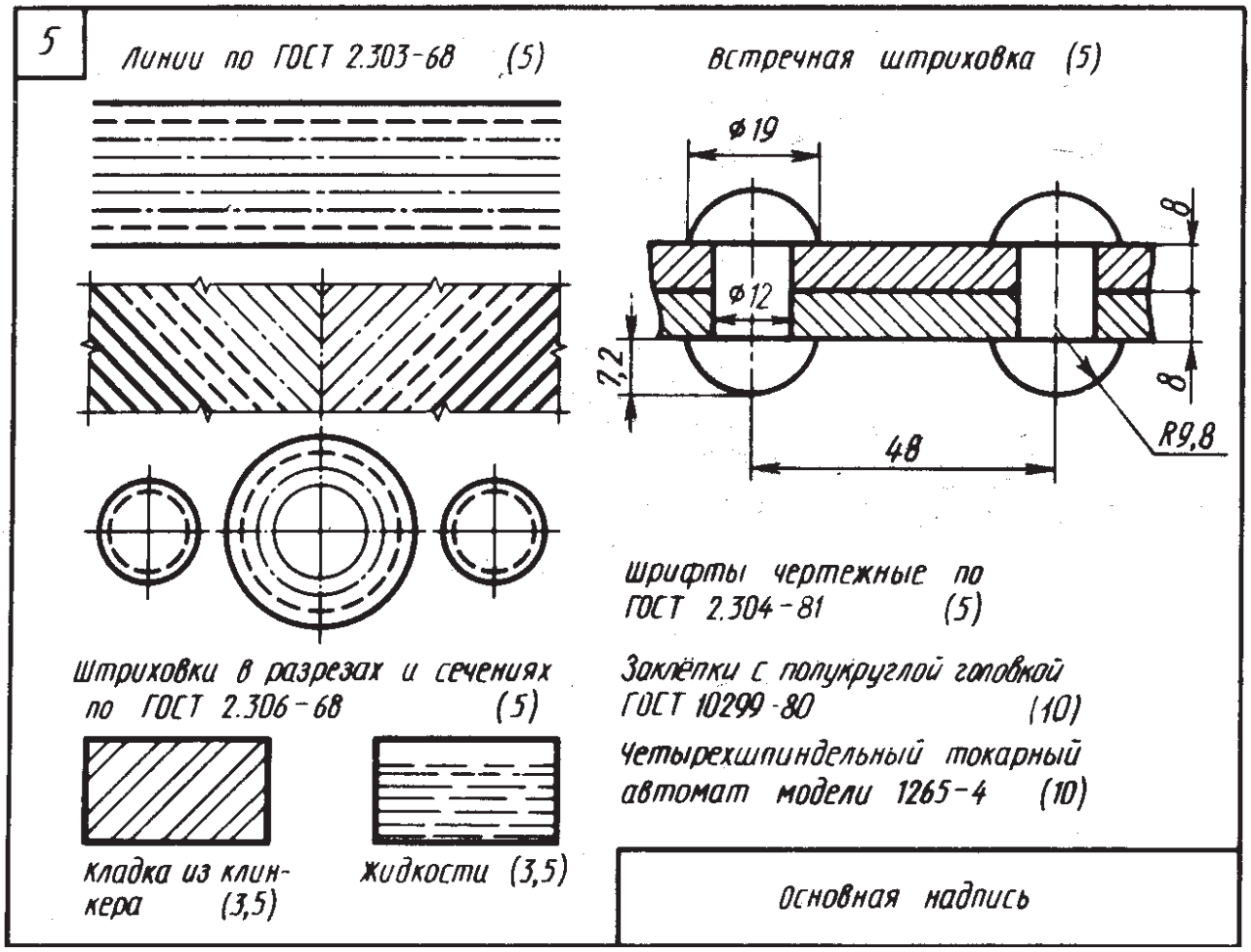

Указания к выполнению задания

1) формат листа - А3 (297 х 420 мм);

2) при вычерчивании групп параллельных линий принять расстояние между ними 5 мм;

3) соединение, получаемое клепкой, выполнить в масштабе 1 : 1 по приведенным на чертежах размерам (или используя указанный над рисунком масштаб 2 : 1), размеры проставить согласно ГОСТ 2.307-68*;

4) штриховку в разрезах и сечениях следует выполнять по ГОСТ 2.306-68 (в случае невозможности применения встречной штриховки следует изменить расстояние между линиями штриховки или сдвинуть линии в одном сечении по отношению к линиям в другом сечении);

5) выполнить все надписи в полном соответствии с ГОСТ 2.304-81* (размеры шрифтов указаны на рисунках в скобках, на чертеже эти указания приводить не надо);

6) выполнить основную надпись чертежа (ГОСТ 2.104-68*), оформление которой показано ниже;

7) при размещении построений (компоновке) следует располагать фигуры и надписи на листе равномерно, используя все поле чертежа;

8) толщину и тип линий чертежа следует выдерживать в соответствии с ГОСТ 2.303-68*.

Основная надпись

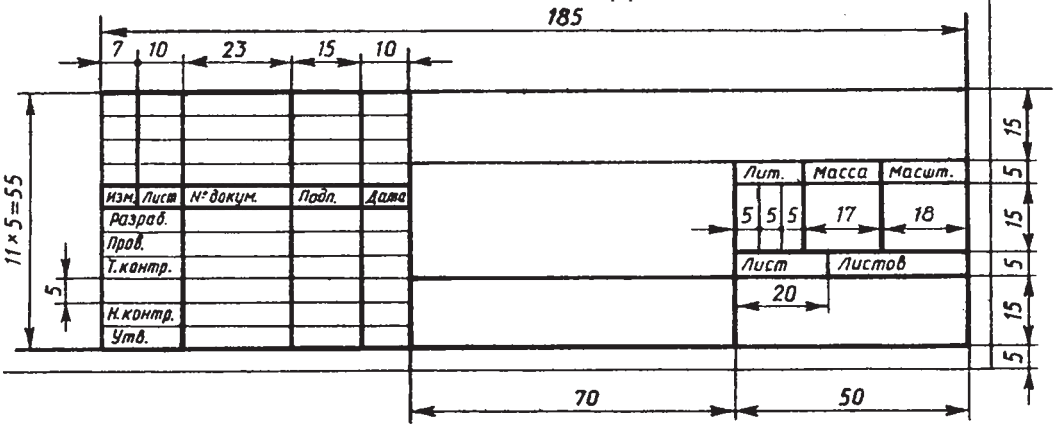

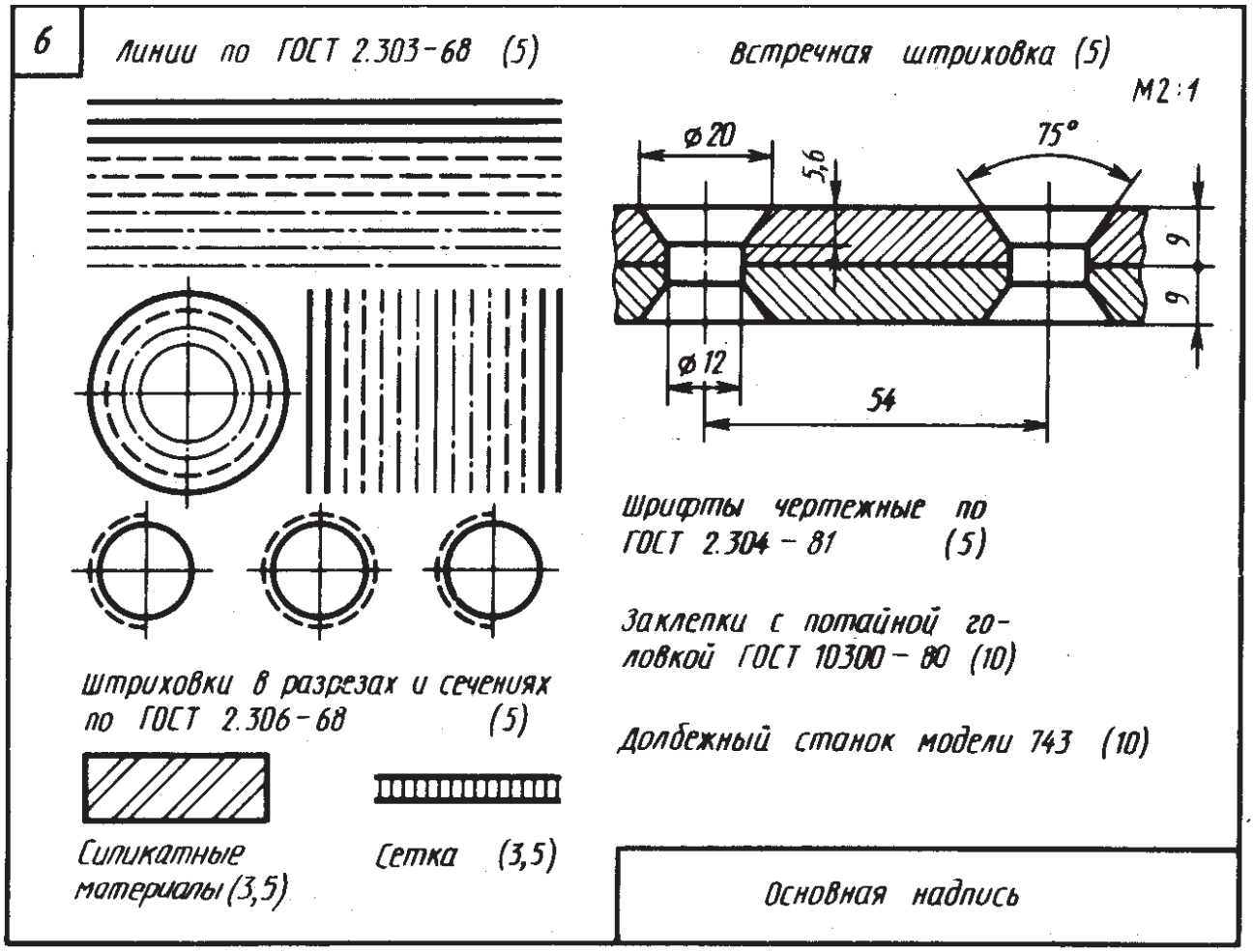

Указания к выполнению задания

1) формат листа - А3 (297 х 420 мм);

2) при вычерчивании групп параллельных линий принять расстояние между ними 5 мм;

3) соединение, получаемое клепкой, выполнить в масштабе 1 : 1 по приведенным на чертежах размерам (или используя указанный над рисунком масштаб 2 : 1), размеры проставить согласно ГОСТ 2.307-68*;

4) штриховку в разрезах и сечениях следует выполнять по ГОСТ 2.306-68 (в случае невозможности применения встречной штриховки следует изменить расстояние между линиями штриховки или сдвинуть линии в одном сечении по отношению к линиям в другом сечении);

5) выполнить все надписи в полном соответствии с ГОСТ 2.304-81* (размеры шрифтов указаны на рисунках в скобках, на чертеже эти указания приводить не надо);

6) выполнить основную надпись чертежа (ГОСТ 2.104-68*), оформление которой показано ниже;

7) при размещении построений (компоновке) следует располагать фигуры и надписи на листе равномерно, используя все поле чертежа;

8) толщину и тип линий чертежа следует выдерживать в соответствии с ГОСТ 2.303-68*.

Основная надпись

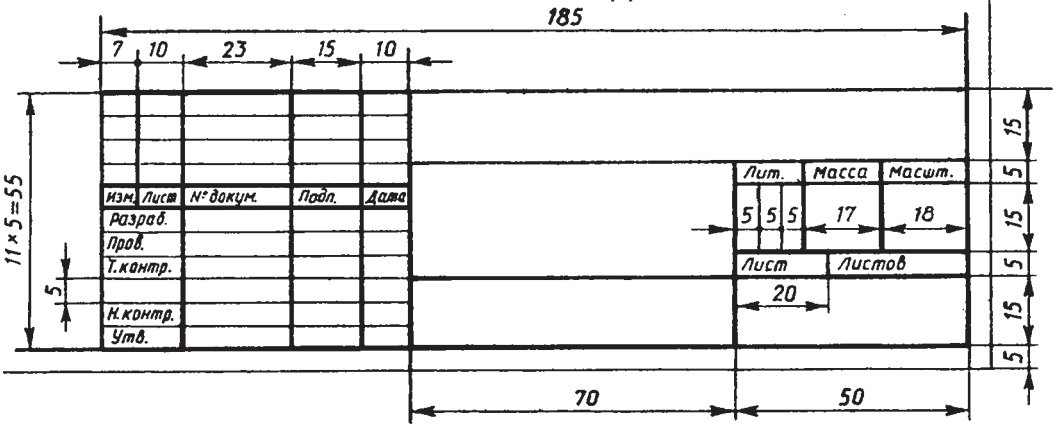

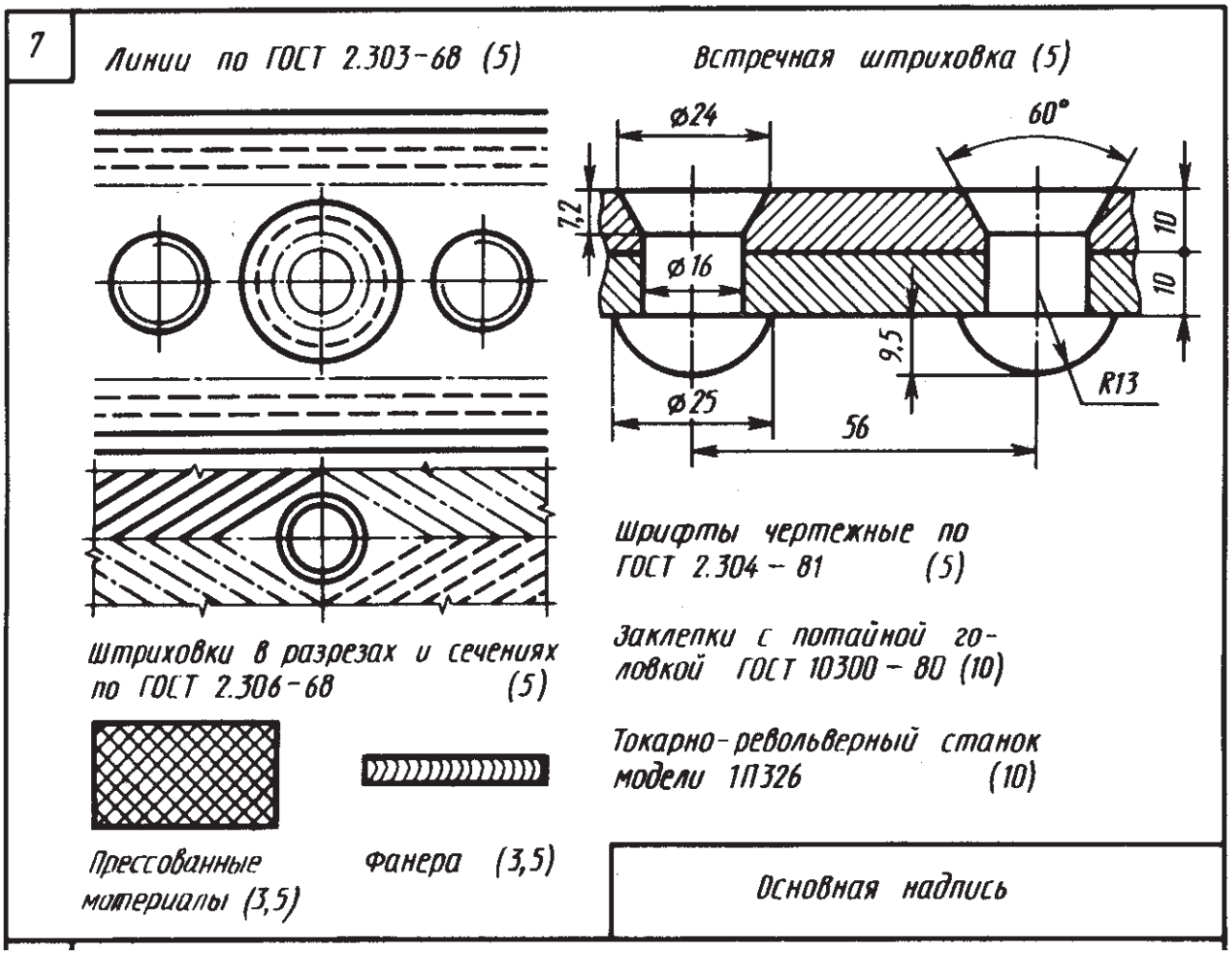

Указания к выполнению задания

1) формат листа - А3 (297 х 420 мм);

2) при вычерчивании групп параллельных линий принять расстояние между ними 5 мм;

3) соединение, получаемое клепкой, выполнить в масштабе 1 : 1 по приведенным на чертежах размерам (или используя указанный над рисунком масштаб 2 : 1), размеры проставить согласно ГОСТ 2.307-68*;

4) штриховку в разрезах и сечениях следует выполнять по ГОСТ 2.306-68 (в случае невозможности применения встречной штриховки следует изменить расстояние между линиями штриховки или сдвинуть линии в одном сечении по отношению к линиям в другом сечении);

5) выполнить все надписи в полном соответствии с ГОСТ 2.304-81* (размеры шрифтов указаны на рисунках в скобках, на чертеже эти указания приводить не надо);

6) выполнить основную надпись чертежа (ГОСТ 2.104-68*), оформление которой показано ниже;

7) при размещении построений (компоновке) следует располагать фигуры и надписи на листе равномерно, используя все поле чертежа;

8) толщину и тип линий чертежа следует выдерживать в соответствии с ГОСТ 2.303-68*.

Основная надпись

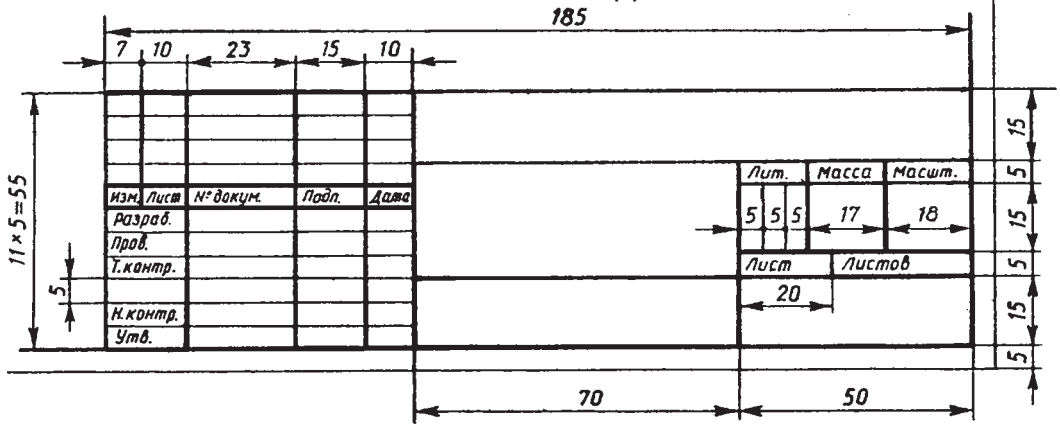

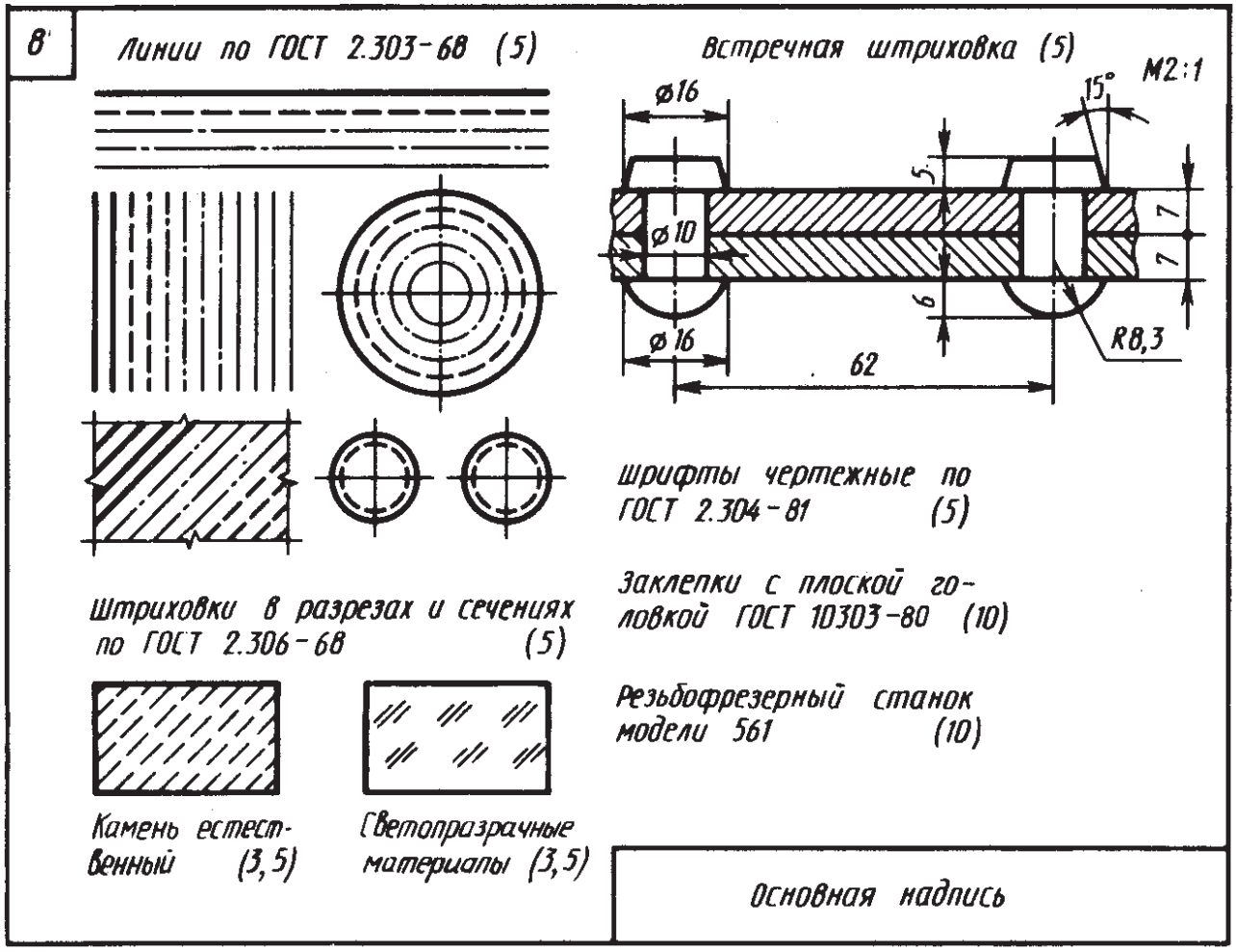

Указания к выполнению задания

1) формат листа - А3 (297 х 420 мм);

2) при вычерчивании групп параллельных линий принять расстояние между ними 5 мм;

3) соединение, получаемое клепкой, выполнить в масштабе 1 : 1 по приведенным на чертежах размерам (или используя указанный над рисунком масштаб 2 : 1), размеры проставить согласно ГОСТ 2.307-68*;

4) штриховку в разрезах и сечениях следует выполнять по ГОСТ 2.306-68 (в случае невозможности применения встречной штриховки следует изменить расстояние между линиями штриховки или сдвинуть линии в одном сечении по отношению к линиям в другом сечении);

5) выполнить все надписи в полном соответствии с ГОСТ 2.304-81* (размеры шрифтов указаны на рисунках в скобках, на чертеже эти указания приводить не надо);

6) выполнить основную надпись чертежа (ГОСТ 2.104-68*), оформление которой показано ниже;

7) при размещении построений (компоновке) следует располагать фигуры и надписи на листе равномерно, используя все поле чертежа;

8) толщину и тип линий чертежа следует выдерживать в соответствии с ГОСТ 2.303-68*.

Основная надпись

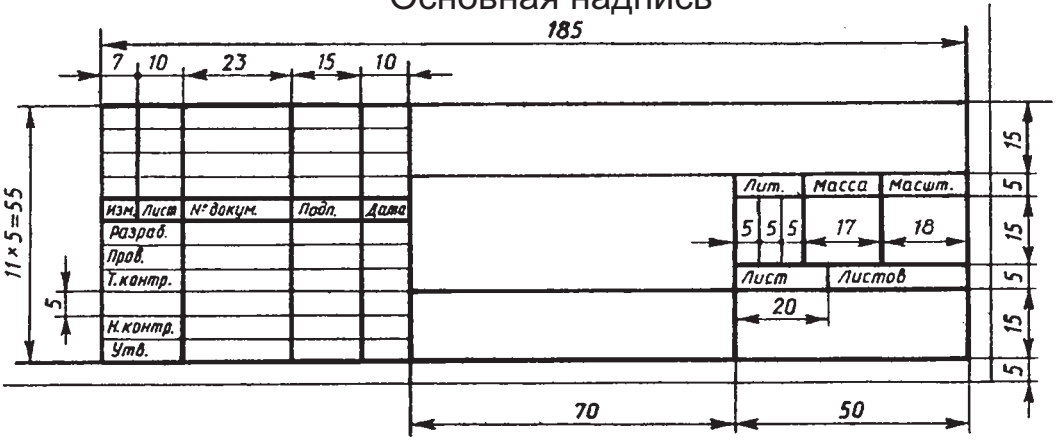

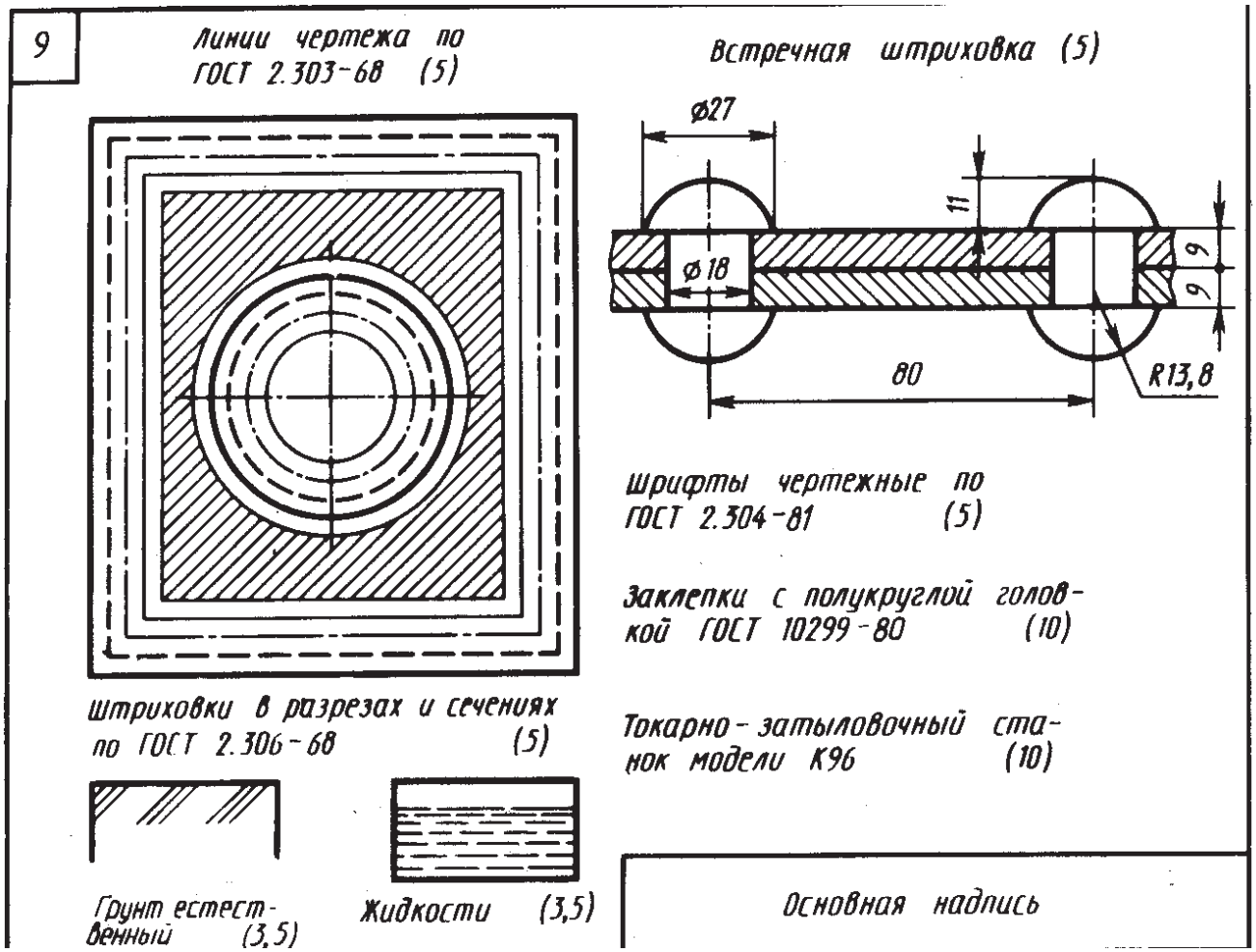

Указания к выполнению задания

1) формат листа - А3 (297 х 420 мм);

2) при вычерчивании групп параллельных линий принять расстояние между ними 5 мм;

3) соединение, получаемое клепкой, выполнить в масштабе 1 : 1 по приведенным на чертежах размерам (или используя указанный над рисунком масштаб 2 : 1), размеры проставить согласно ГОСТ 2.307-68*;

4) штриховку в разрезах и сечениях следует выполнять по ГОСТ 2.306-68 (в случае невозможности применения встречной штриховки следует изменить расстояние между линиями штриховки или сдвинуть линии в одном сечении по отношению к линиям в другом сечении);

5) выполнить все надписи в полном соответствии с ГОСТ 2.304-81* (размеры шрифтов указаны на рисунках в скобках, на чертеже эти указания приводить не надо);

6) выполнить основную надпись чертежа (ГОСТ 2.104-68*), оформление которой показано ниже;

7) при размещении построений (компоновке) следует располагать фигуры и надписи на листе равномерно, используя все поле чертежа;

8) толщину и тип линий чертежа следует выдерживать в соответствии с ГОСТ 2.303-68*.

Основная надпись

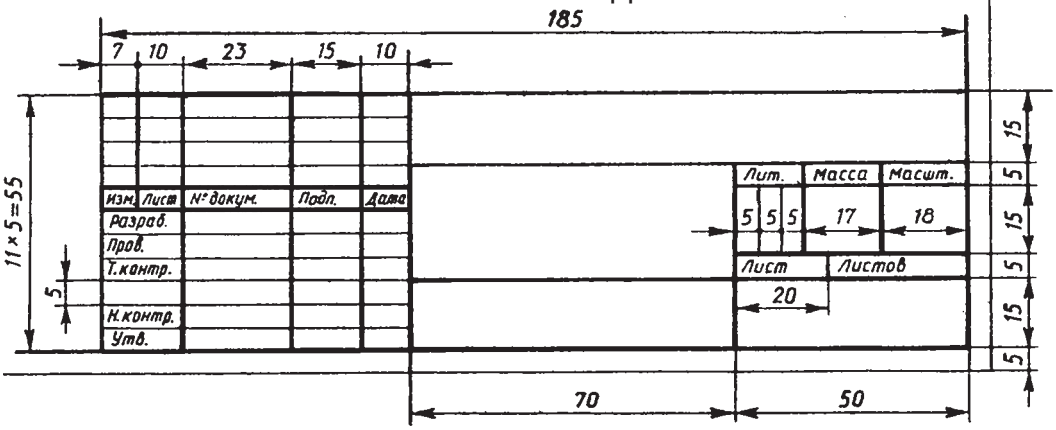

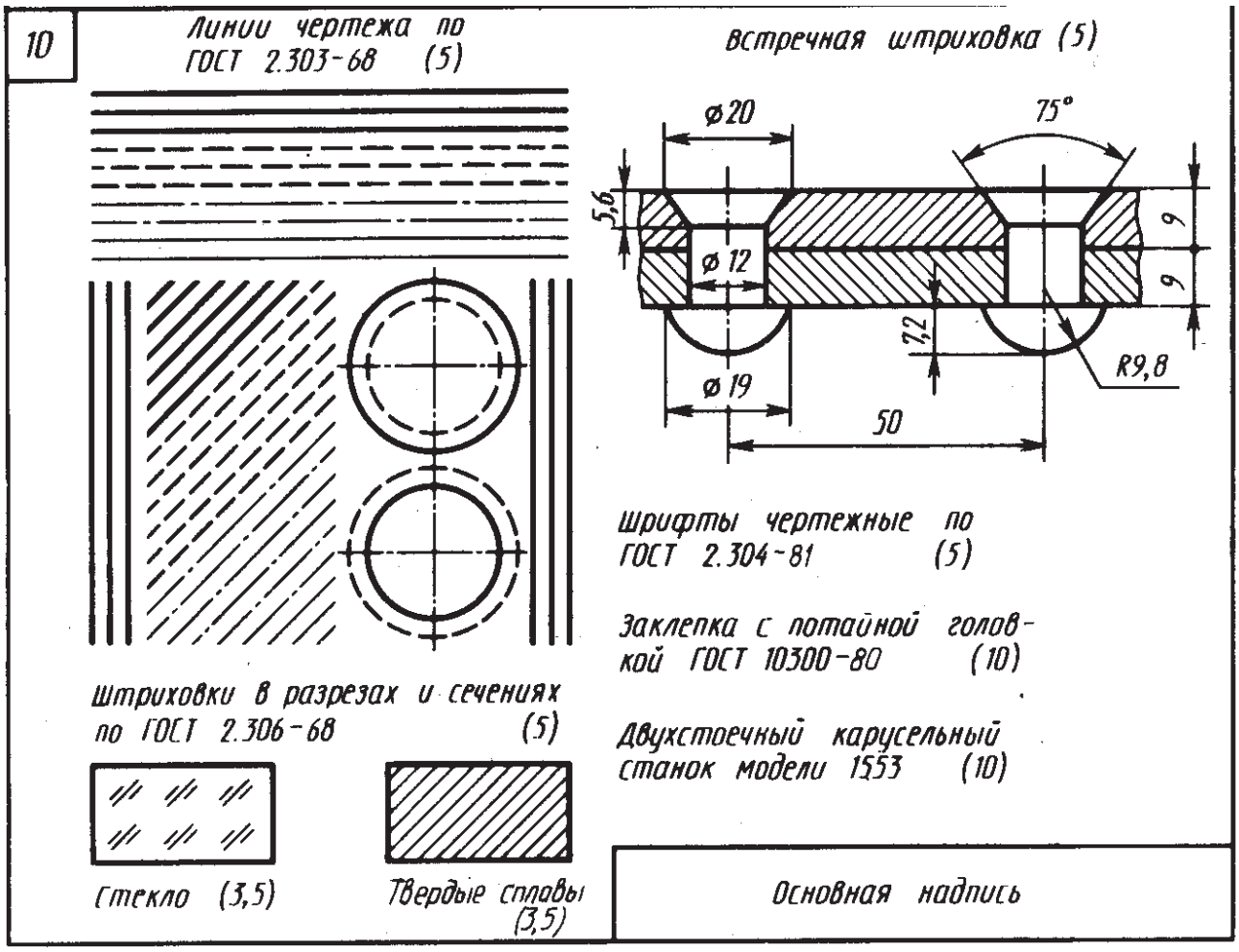

Указания к выполнению задания

1) формат листа - А3 (297 х 420 мм);

2) при вычерчивании групп параллельных линий принять расстояние между ними 5 мм;

3) соединение, получаемое клепкой, выполнить в масштабе 1 : 1 по приведенным на чертежах размерам (или используя указанный над рисунком масштаб 2 : 1), размеры проставить согласно ГОСТ 2.307-68*;

4) штриховку в разрезах и сечениях следует выполнять по ГОСТ 2.306-68 (в случае невозможности применения встречной штриховки следует изменить расстояние между линиями штриховки или сдвинуть линии в одном сечении по отношению к линиям в другом сечении);

5) выполнить все надписи в полном соответствии с ГОСТ 2.304-81* (размеры шрифтов указаны на рисунках в скобках, на чертеже эти указания приводить не надо);

6) выполнить основную надпись чертежа (ГОСТ 2.104-68*), оформление которой показано ниже;

7) при размещении построений (компоновке) следует располагать фигуры и надписи на листе равномерно, используя все поле чертежа;

8) толщину и тип линий чертежа следует выдерживать в соответствии с ГОСТ 2.303-68*.

Основная надпись

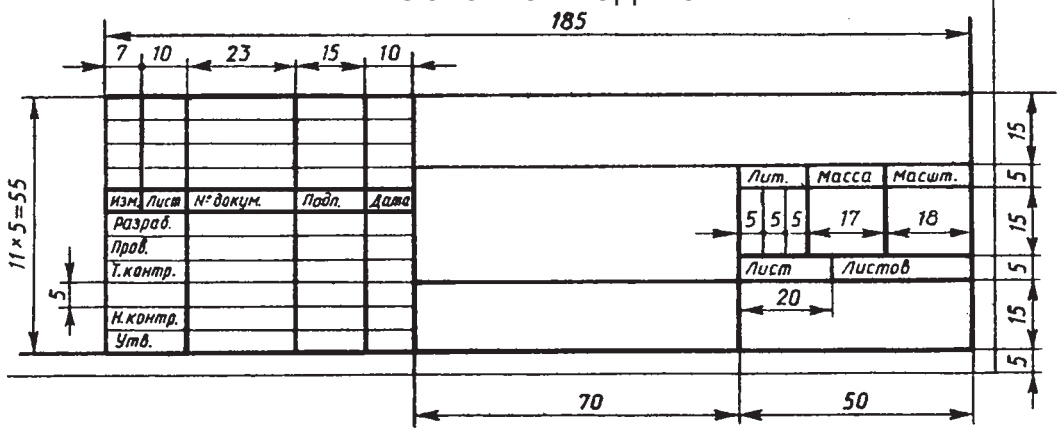

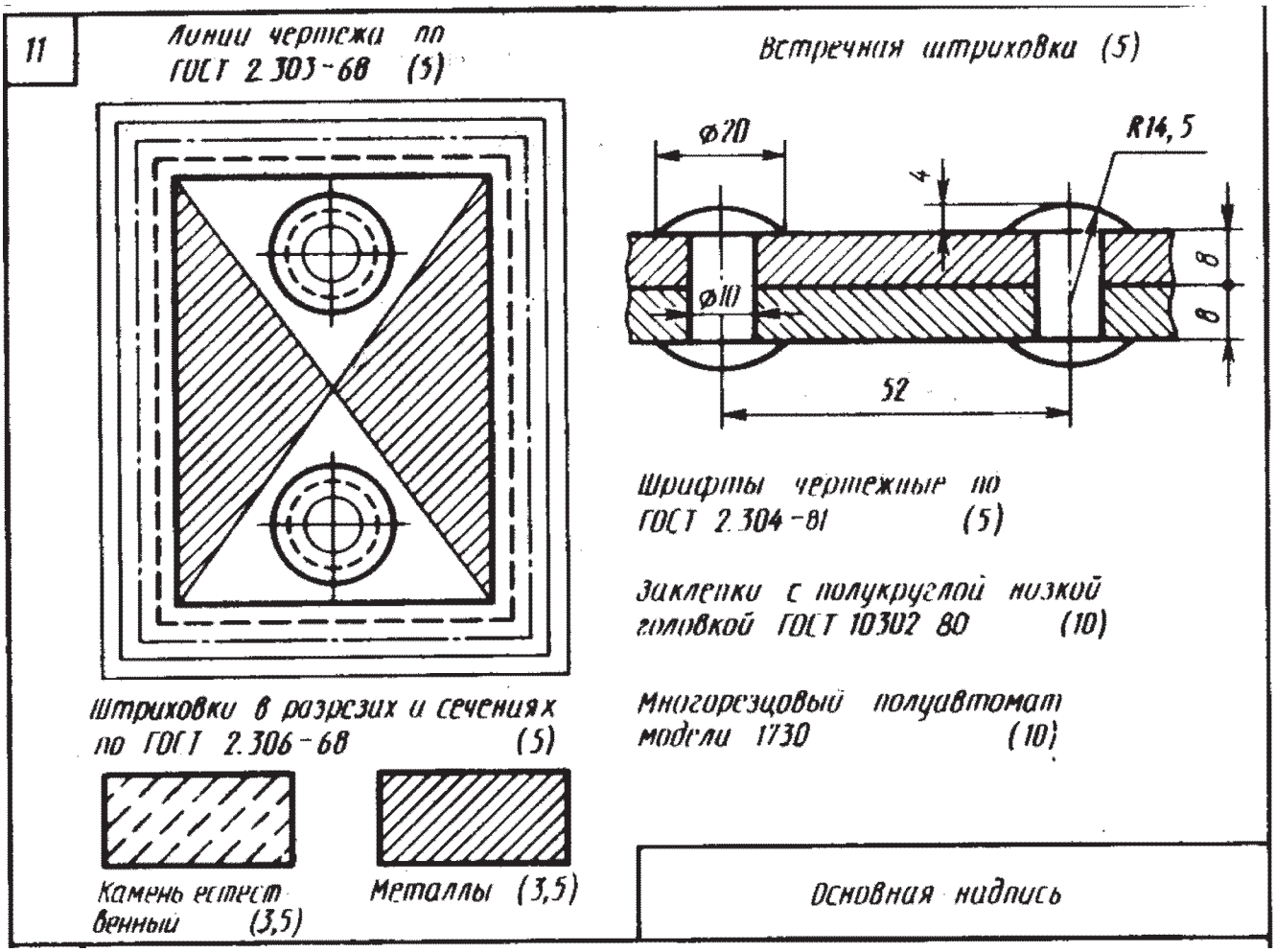

Указания к выполнению задания

1) формат листа - А3 (297 х 420 мм);

2) при вычерчивании групп параллельных линий принять расстояние между ними 5 мм;

3) соединение, получаемое клепкой, выполнить в масштабе 1 : 1 по приведенным на чертежах размерам (или используя указанный над рисунком масштаб 2 : 1), размеры проставить согласно ГОСТ 2.307-68*;

4) штриховку в разрезах и сечениях следует выполнять по ГОСТ 2.306-68 (в случае невозможности применения встречной штриховки следует изменить расстояние между линиями штриховки или сдвинуть линии в одном сечении по отношению к линиям в другом сечении);

5) выполнить все надписи в полном соответствии с ГОСТ 2.304-81* (размеры шрифтов указаны на рисунках в скобках, на чертеже эти указания приводить не надо);

6) выполнить основную надпись чертежа (ГОСТ 2.104-68*), оформление которой показано ниже;

7) при размещении построений (компоновке) следует располагать фигуры и надписи на листе равномерно, используя все поле чертежа;

8) толщину и тип линий чертежа следует выдерживать в соответствии с ГОСТ 2.303-68*.

Основная надпись

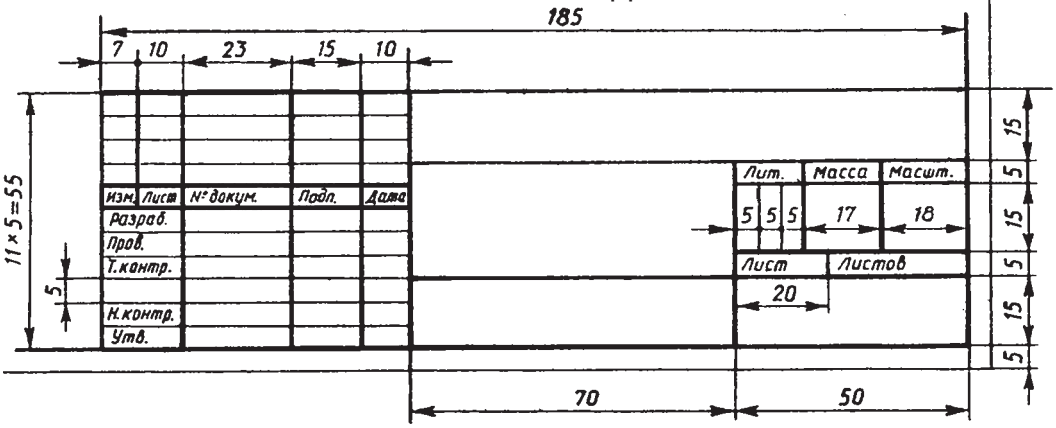

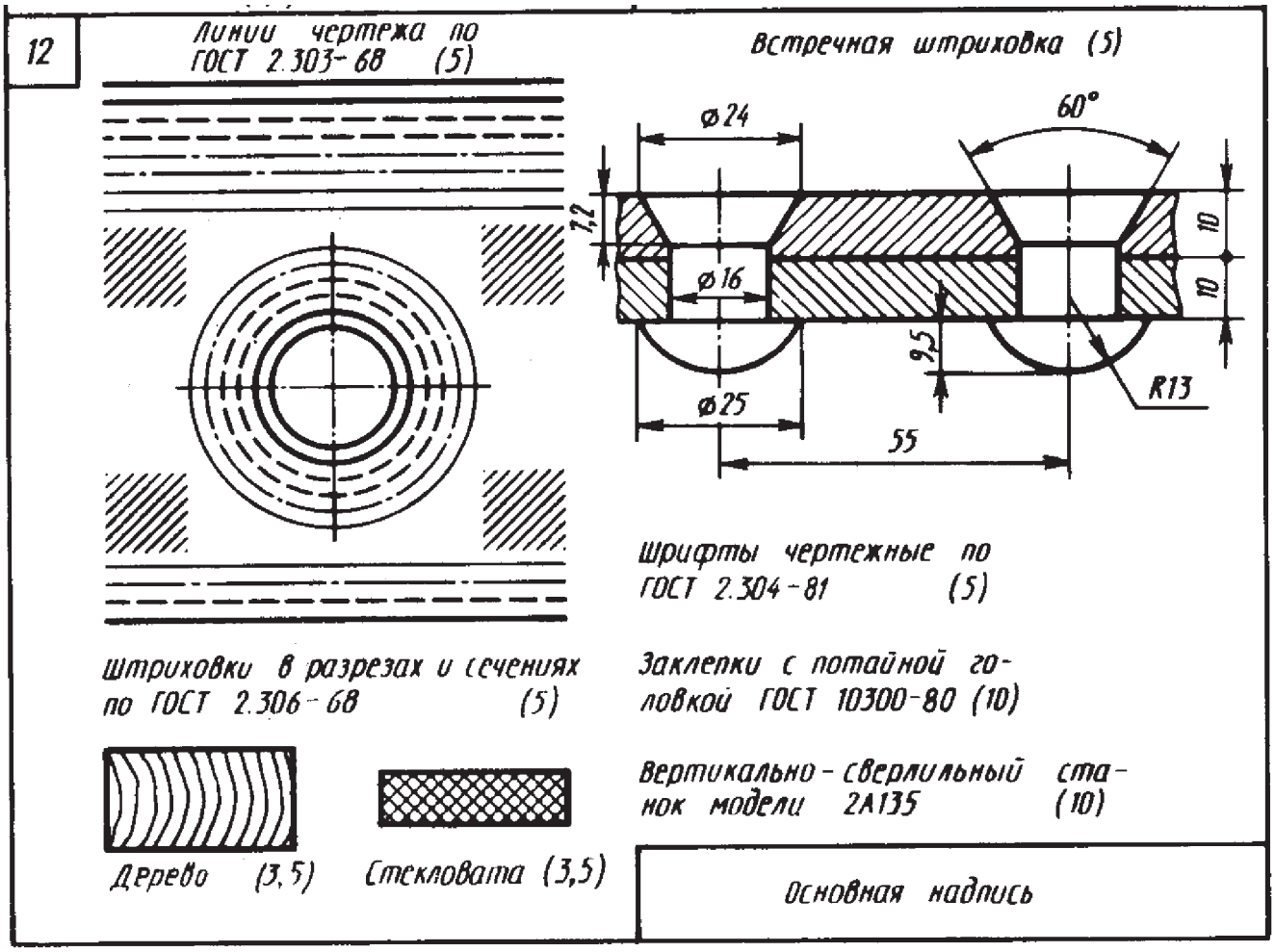

Указания к выполнению задания

1) формат листа - А3 (297 x 420 мм);

2) при вычерчивании групп параллельных линий принять расстояние между ними 5 мм;

3) соединение, получаемое клепкой, выполнить в масштабе 1 : 1 по приведенным на чертежах размерам (или используя указанный над рисунком масштаб 2 : 1), размеры проставить согласно ГОСТ 2.307-68*;

4) штриховку в разрезах и сечениях следует выполнять по ГОСТ 2.306-68 (в случае невозможности применения встречной штриховки следует изменить расстояние между линиями штриховки или сдвинуть линии в одном сечении по отношению к линиям в другом сечении);

5) выполнить все надписи в полном соответствии с ГОСТ 2.304-81* (размеры шрифтов указаны на рисунках в скобках, на чертеже эти указания приводить не надо);

6) выполнить основную надпись чертежа (ГОСТ 2.104-68*), оформление которой показано ниже;

7) при размещении построений (компоновке) следует располагать фигуры и надписи на листе равномерно, используя все поле чертежа;

8) толщину и тип линий чертежа следует выдерживать в соответствии с ГОСТ 2.303-68*.

Основная надпись

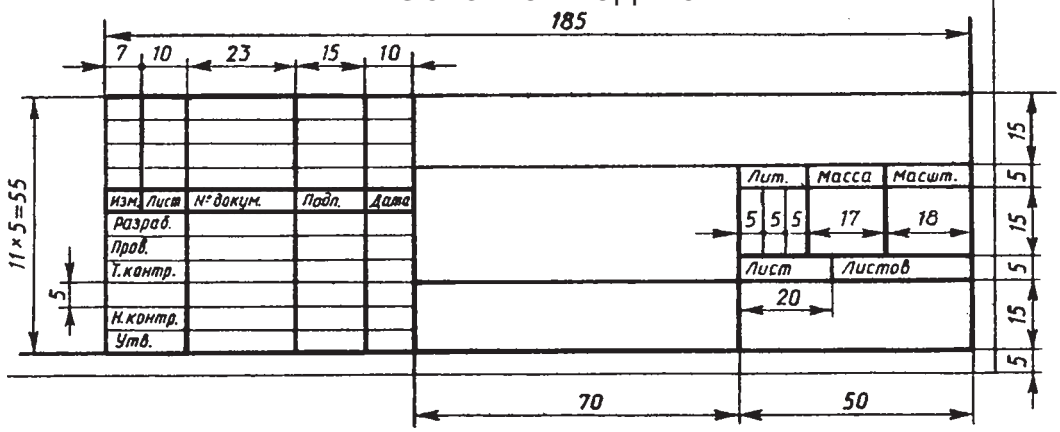

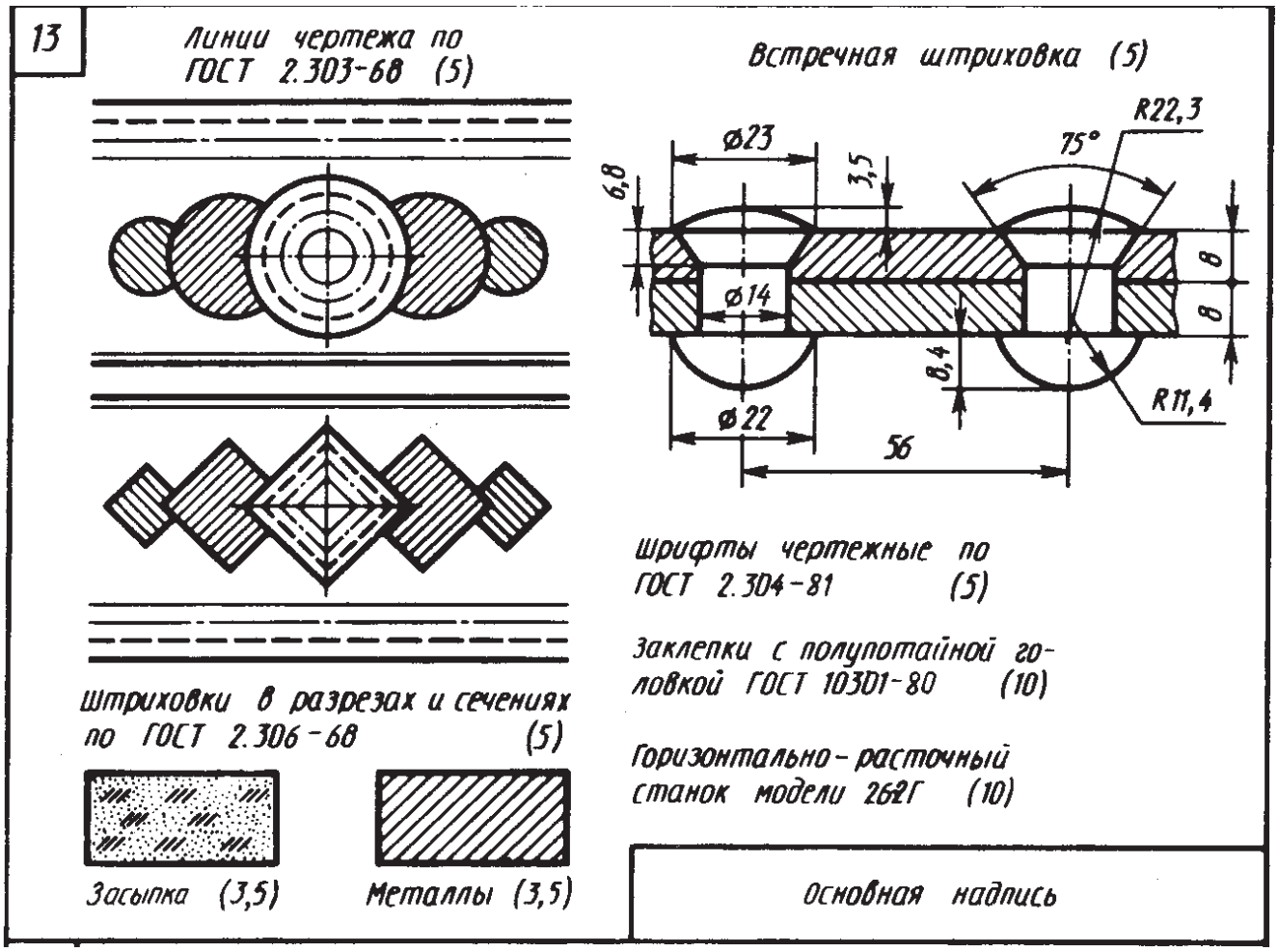

Указания к выполнению задания

1) формат листа - А3 (297 х 420 мм);

2) при вычерчивании групп параллельных линий принять расстояние между ними 5 мм;

3) соединение, получаемое клепкой, выполнить в масштабе 1 : 1 по приведенным на чертежах размерам (или используя указанный над рисунком масштаб 2 : 1), размеры проставить согласно ГОСТ 2.307-68*;

4) штриховку в разрезах и сечениях следует выполнять по ГОСТ 2.306-68 (в случае невозможности применения встречной штриховки следует изменить расстояние между линиями штриховки или сдвинуть линии в одном сечении по отношению к линиям в другом сечении);

5) выполнить все надписи в полном соответствии с ГОСТ 2.304-81* (размеры шрифтов указаны на рисунках в скобках, на чертеже эти указания приводить не надо);

6) выполнить основную надпись чертежа (ГОСТ 2.104-68*), оформление которой показано ниже;

7) при размещении построений (компоновке) следует располагать фигуры и надписи на листе равномерно, используя все поле чертежа;

8) толщину и тип линий чертежа следует выдерживать в соответствии с ГОСТ 2.303-68*.

Основная надпись

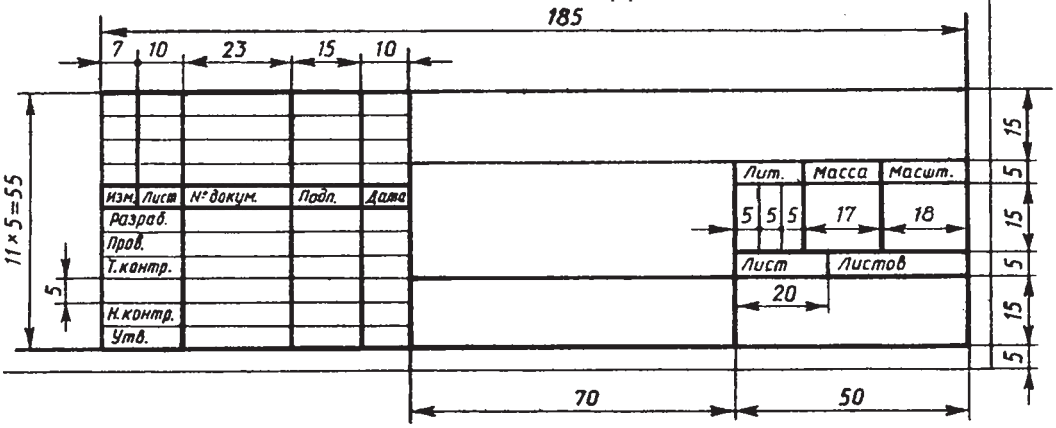

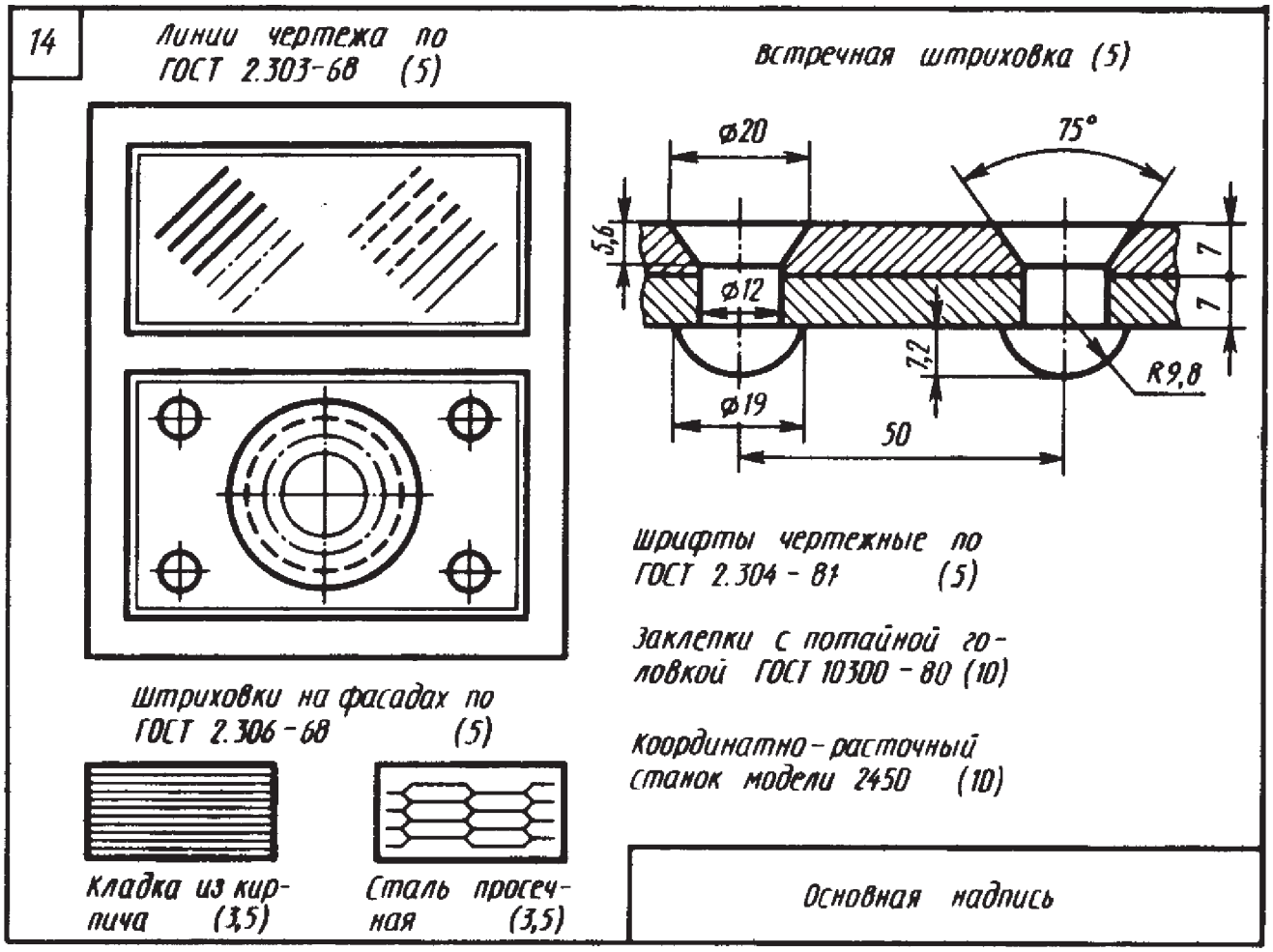

Указания к выполнению задания

1) формат листа - А3 (297 х 420 мм);

2) при вычерчивании групп параллельных линий принять расстояние между ними 5 мм;

3) соединение, получаемое клепкой, выполнить в масштабе 1 : 1 по приведенным на чертежах размерам (или используя указанный над рисунком масштаб 2 : 1), размеры проставить согласно ГОСТ 2.307-68*;

4) штриховку в разрезах и сечениях следует выполнять по ГОСТ 2.306-68 (в случае невозможности применения встречной штриховки следует изменить расстояние между линиями штриховки или сдвинуть линии в одном сечении по отношению к линиям в другом сечении);

5) выполнить все надписи в полном соответствии с ГОСТ 2.304-81* (размеры шрифтов указаны на рисунках в скобках, на чертеже эти указания приводить не надо);

6) выполнить основную надпись чертежа (ГОСТ 2.104-68*), оформление которой показано ниже;

7) при размещении построений (компоновке) следует располагать фигуры и надписи на листе равномерно, используя все поле чертежа;

8) толщину и тип линий чертежа следует выдерживать в соответствии с ГОСТ 2.303-68*.

Основная надпись

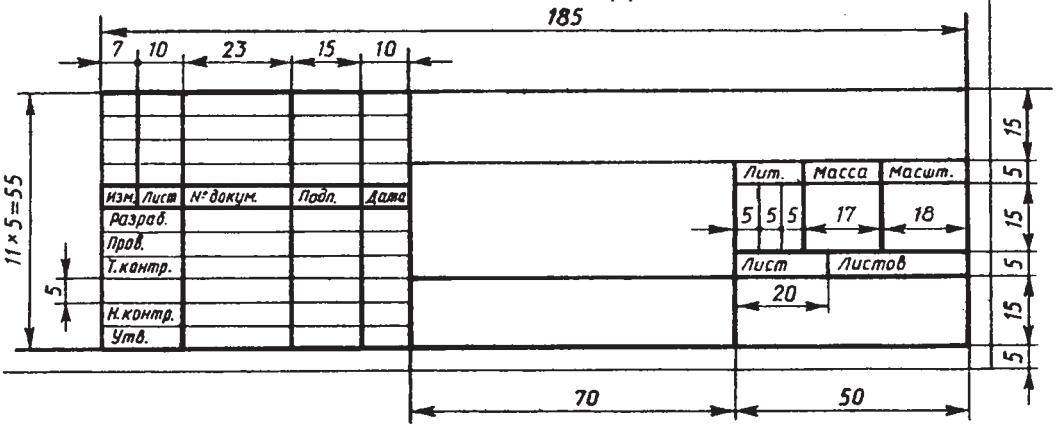

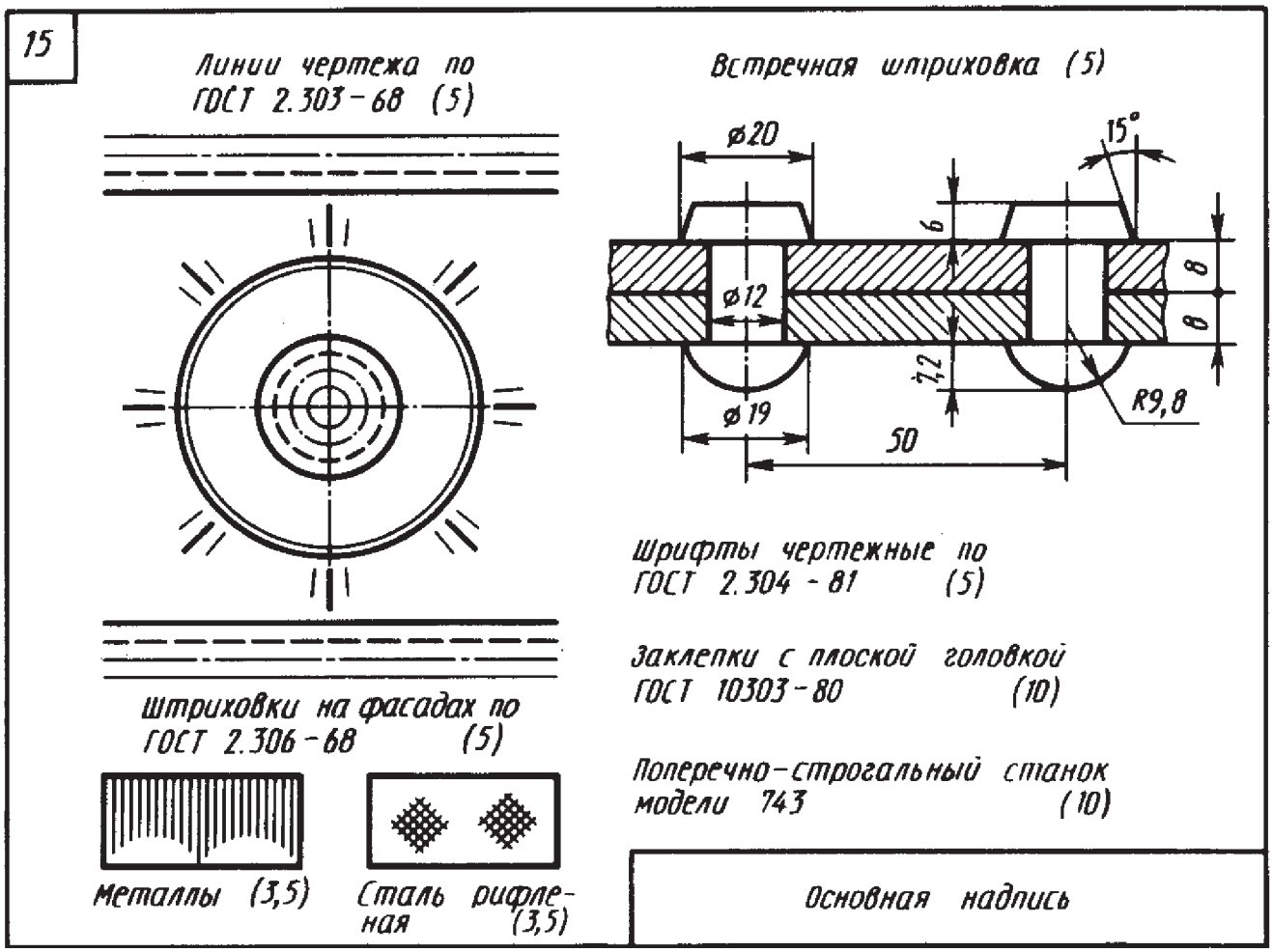

Указания к выполнению задания

1) формат листа - А3 (297 х 420 мм);

2) при вычерчивании групп параллельных линий принять расстояние между ними 5 мм;

3) соединение, получаемое клепкой, выполнить в масштабе 1 : 1 по приведенным на чертежах размерам (или используя указанный над рисунком масштаб 2 : 1), размеры проставить согласно ГОСТ 2.307-68*;

4) штриховку в разрезах и сечениях следует выполнять по ГОСТ 2.306-68 (в случае невозможности применения встречной штриховки следует изменить расстояние между линиями штриховки или сдвинуть линии в одном сечении по отношению к линиям в другом сечении);

5) выполнить все надписи в полном соответствии с ГОСТ 2.304-81* (размеры шрифтов указаны на рисунках в скобках, на чертеже эти указания приводить не надо);

6) выполнить основную надпись чертежа (ГОСТ 2.104-68*), оформление которой показано ниже;

7) при размещении построений (компоновке) следует располагать фигуры и надписи на листе равномерно, используя все поле чертежа;

8) толщину и тип линий чертежа следует выдерживать в соответствии с ГОСТ 2.303-68*.

Основная надпись

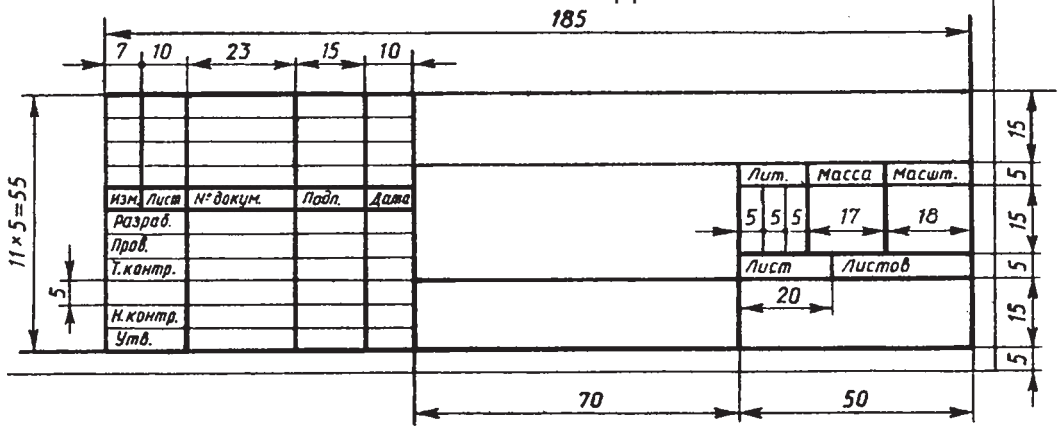

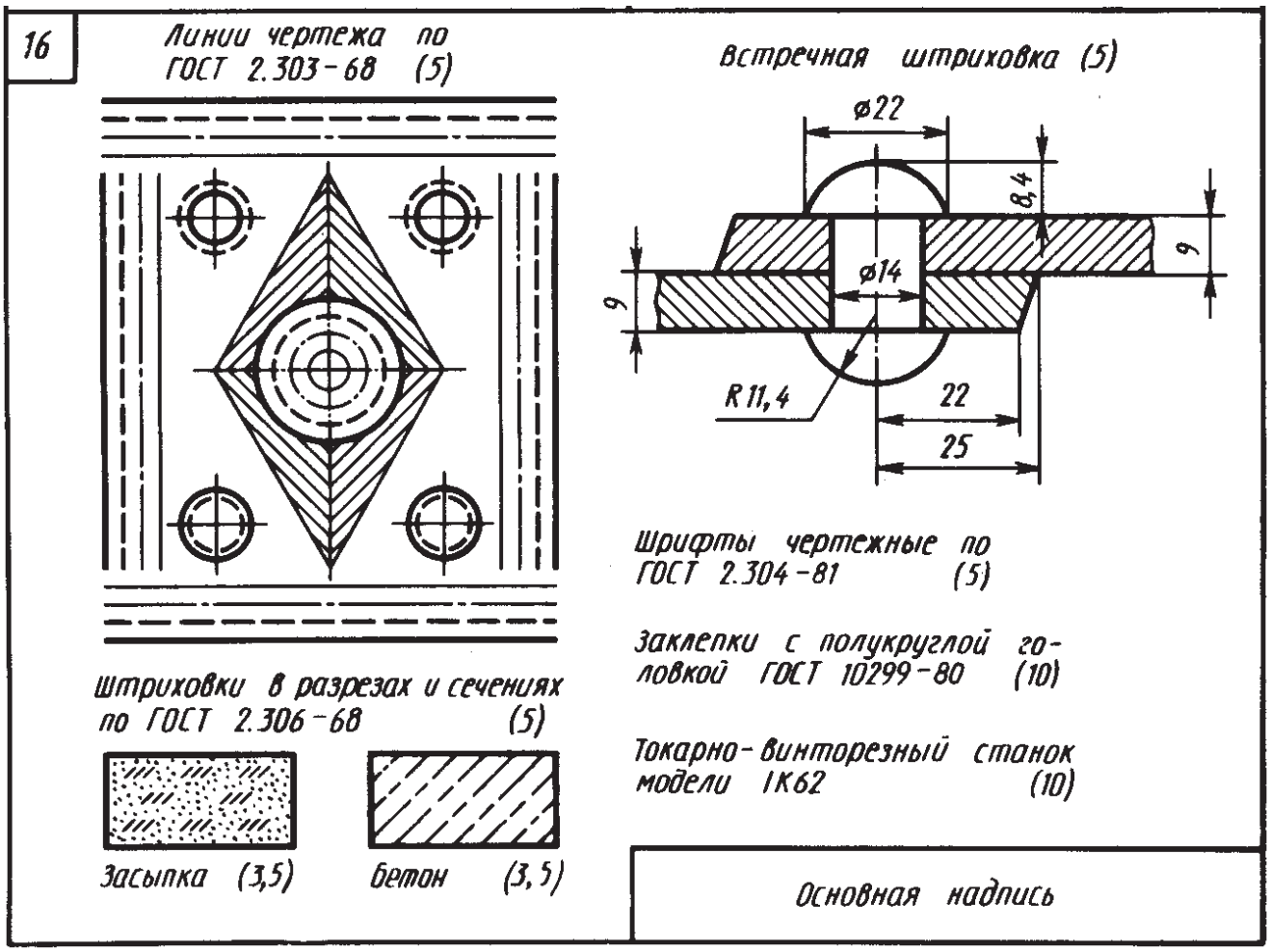

Указания к выполнению задания

1) формат листа - А3 (297 х 420 мм);

2) при вычерчивании групп параллельных линий принять расстояние между ними 5 мм;

3) соединение, получаемое клепкой, выполнить в масштабе 1 : 1 по приведенным на чертежах размерам (или используя указанный над рисунком масштаб 2 : 1), размеры проставить согласно ГОСТ 2.307-68*;

4) штриховку в разрезах и сечениях следует выполнять по ГОСТ 2.306-68 (в случае невозможности применения встречной штриховки следует изменить расстояние между линиями штриховки или сдвинуть линии в одном сечении по отношению к линиям в другом сечении);

5) выполнить все надписи в полном соответствии с ГОСТ 2.304-81* (размеры шрифтов указаны на рисунках в скобках, на чертеже эти указания приводить не надо);

6) выполнить основную надпись чертежа (ГОСТ 2.104-68*), оформление которой показано ниже;

7) при размещении построений (компоновке) следует располагать фигуры и надписи на листе равномерно, используя все поле чертежа;

8) толщину и тип линий чертежа следует выдерживать в соответствии с ГОСТ 2.303-68*.

Основная надпись

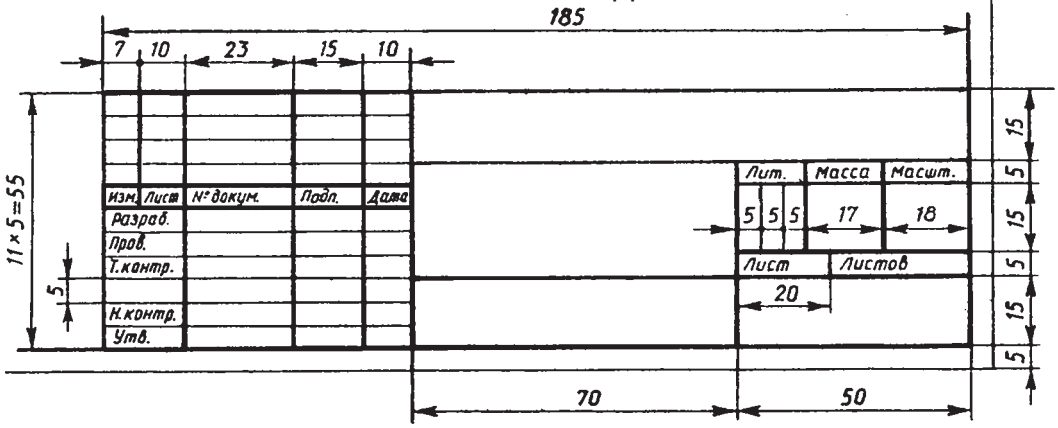

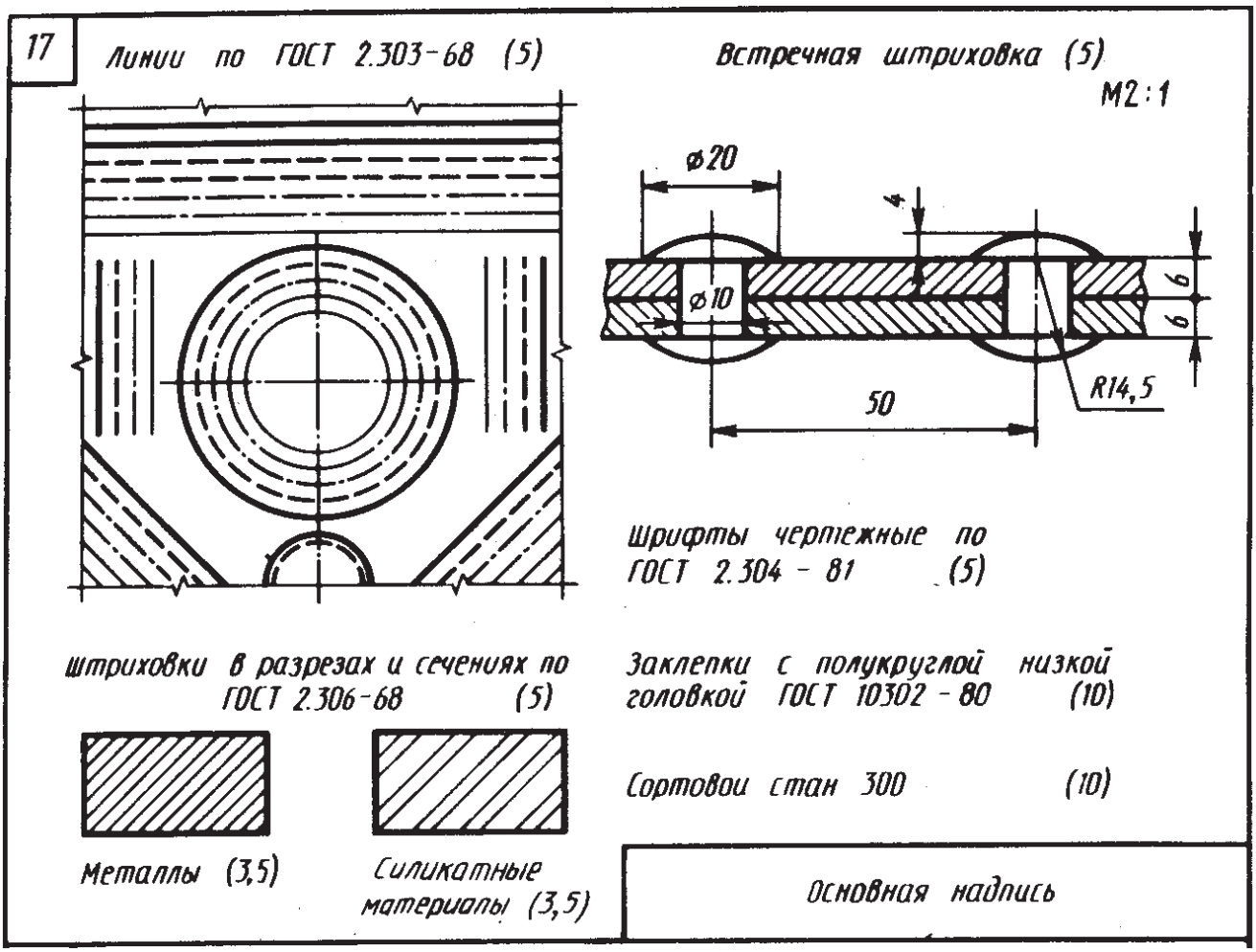

Указания к выполнению задания

1) формат листа - А3 (297 х 420 мм);
2) при вычерчивании групп параллельных линий принять расстояние между ними 5 мм;
3) соединение, получаемое клепкой, выполнить в масштабе 1 : 1 по приведенным на чертежах размерам (или используя указанный над рисунком масштаб 2 : 1), размеры проставить согласно ГОСТ 2.307-68*;
4) штриховку в разрезах и сечениях следует выполнять по ГОСТ 2.306-68 (в случае невозможности применения встречной штриховки следует изменить расстояние между линиями штриховки или сдвинуть линии в одном сечении по отношению к линиям в другом сечении);
5) выполнить все надписи в полном соответствии с ГОСТ 2.304-81* (размеры шрифтов указаны на рисунках в скобках, на чертеже эти указания приводить не надо);
6) выполнить основную надпись чертежа (ГОСТ 2.104-68*), оформление которой показано ниже;
7) при размещении построений (компоновке) следует располагать фигуры и надписи на листе равномерно, используя все поле чертежа;
8) толщину и тип линий чертежа следует выдерживать в соответствии с ГОСТ 2.303-68*.

Основная надпись

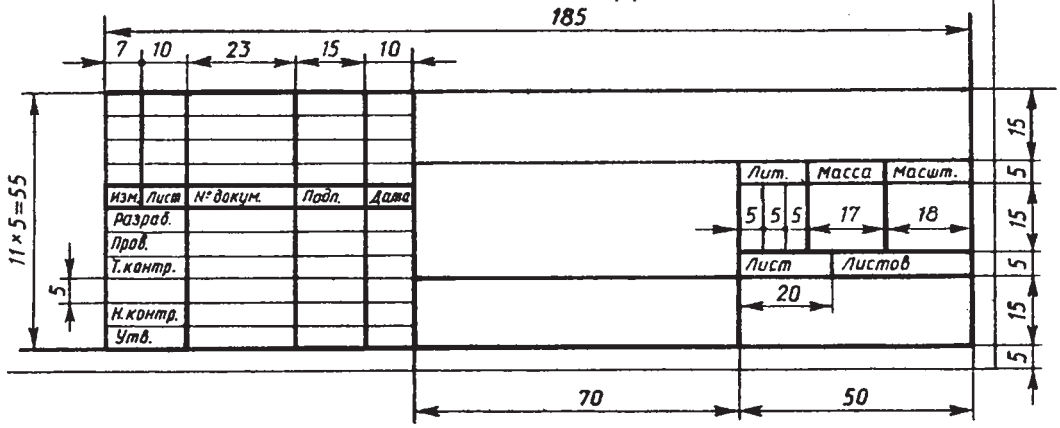

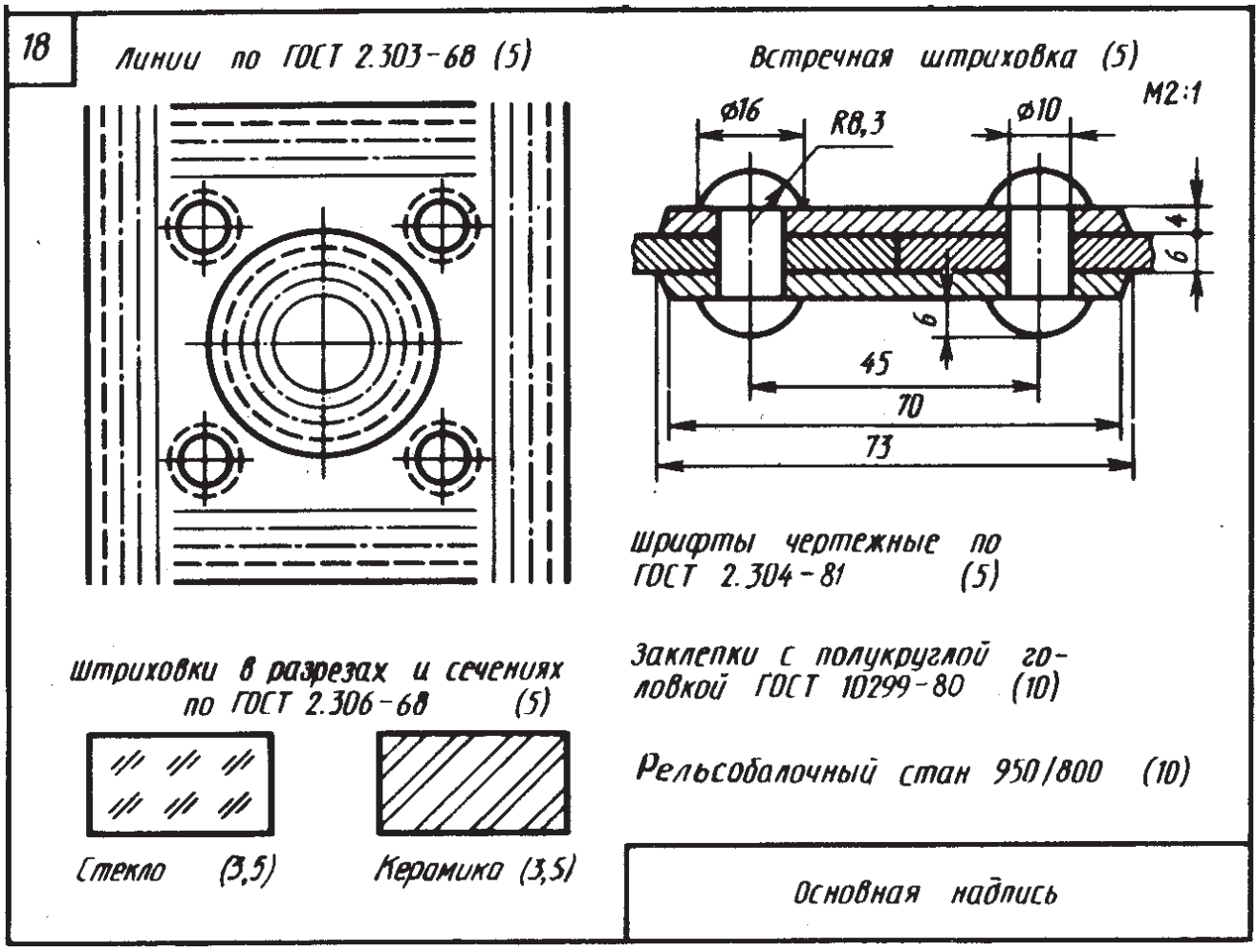

Указания к выполнению задания

1) формат листа - А3 (297 х 420 мм);

2) при вычерчивании групп параллельных линий принять расстояние между ними 5 мм;

3) соединение, получаемое клепкой, выполнить в масштабе 1 : 1 по приведенным на чертежах размерам (или используя указанный над рисунком масштаб 2 : 1), размеры проставить согласно ГОСТ 2.307-68*;

4) штриховку в разрезах и сечениях следует выполнять по ГОСТ 2.306-68 (в случае невозможности применения встречной штриховки следует изменить расстояние между линиями штриховки или сдвинуть линии в одном сечении по отношению к линиям в другом сечении);

5) выполнить все надписи в полном соответствии с ГОСТ 2.304-81* (размеры шрифтов указаны на рисунках в скобках, на чертеже эти указания приводить не надо);

6) выполнить основную надпись чертежа (ГОСТ 2.104-68*), оформление которой показано ниже;

7) при размещении построений (компоновке) следует располагать фигуры и надписи на листе равномерно, используя все поле чертежа;

8) толщину и тип линий чертежа следует выдерживать в соответствии с ГОСТ 2.303-68*.

Основная надпись

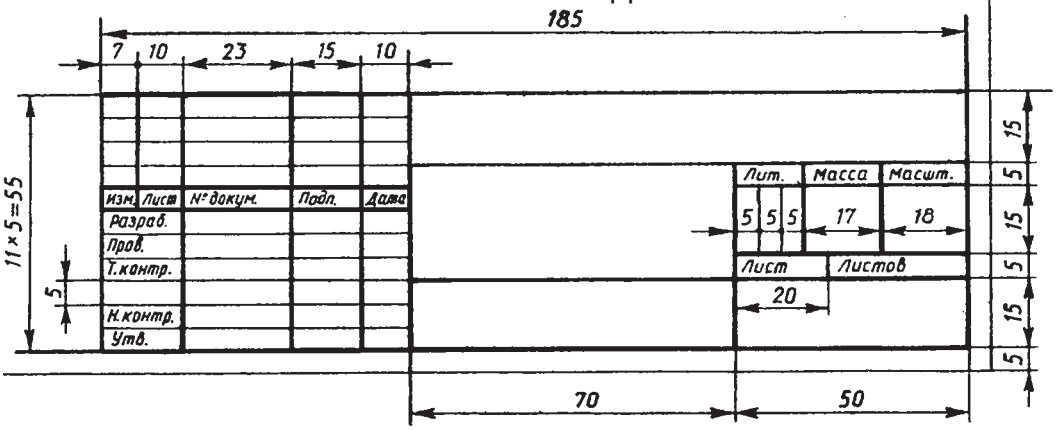

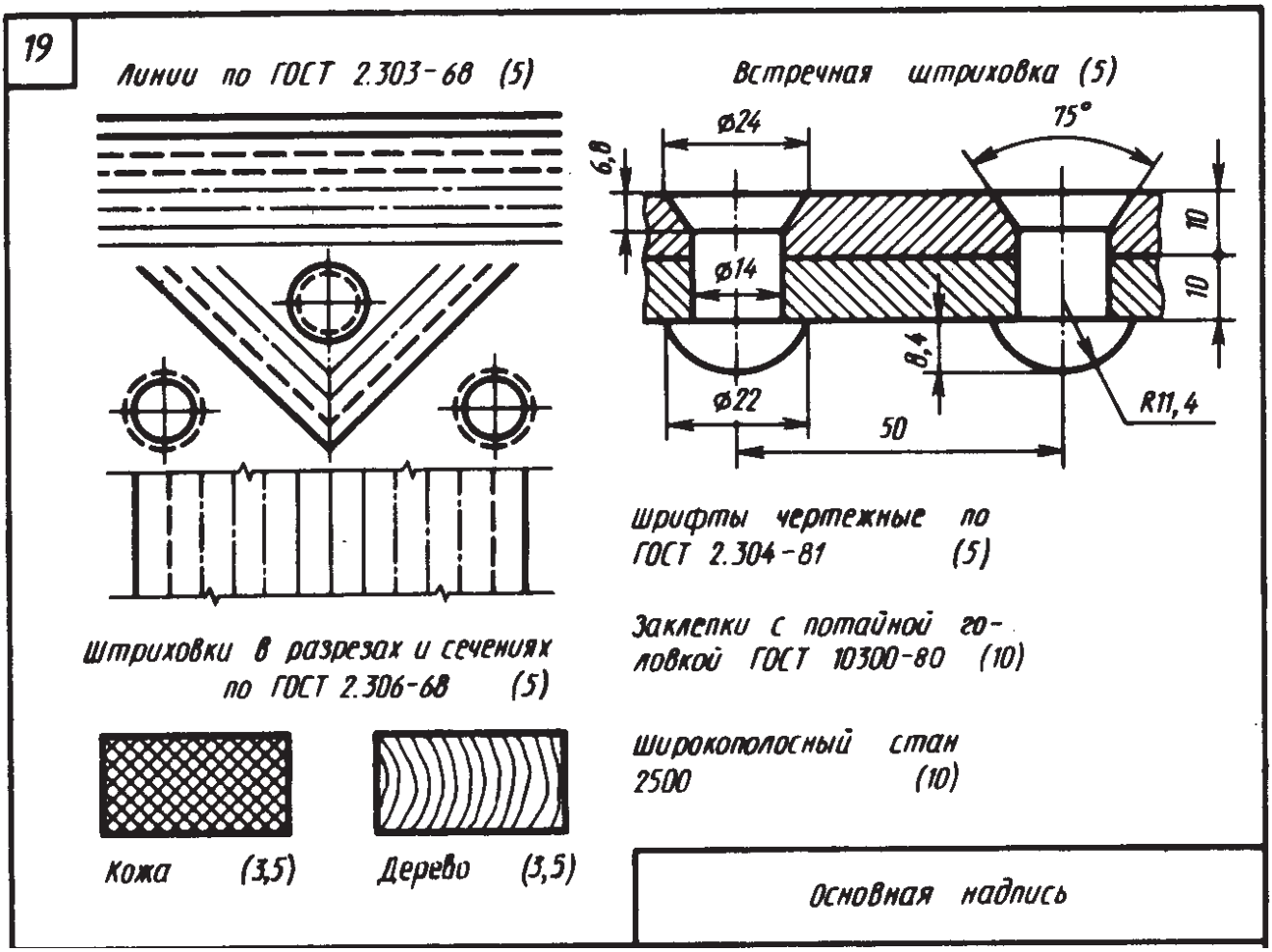

Указания к выполнению задания

1) формат листа - А3 (297 х 420 мм);

2) при вычерчивании групп параллельных линий принять расстояние между ними 5 мм;

3) соединение, получаемое клепкой, выполнить в масштабе 1 : 1 по приведенным на чертежах размерам (или используя указанный над рисунком масштаб 2 : 1), размеры проставить согласно ГОСТ 2.307-68*;

4) штриховку в разрезах и сечениях следует выполнять по ГОСТ 2.306-68 (в случае невозможности применения встречной штриховки следует изменить расстояние между линиями штриховки или сдвинуть линии в одном сечении по отношению к линиям в другом сечении);

5) выполнить все надписи в полном соответствии с ГОСТ 2.304-81* (размеры шрифтов указаны на рисунках в скобках, на чертеже эти указания приводить не надо);

6) выполнить основную надпись чертежа (ГОСТ 2.104-68*), оформление которой показано ниже;

7) при размещении построений (компоновке) следует располагать фигуры и надписи на листе равномерно, используя все поле чертежа;

8) толщину и тип линий чертежа следует выдерживать в соответствии с ГОСТ 2.303-68*.

Основная надпись

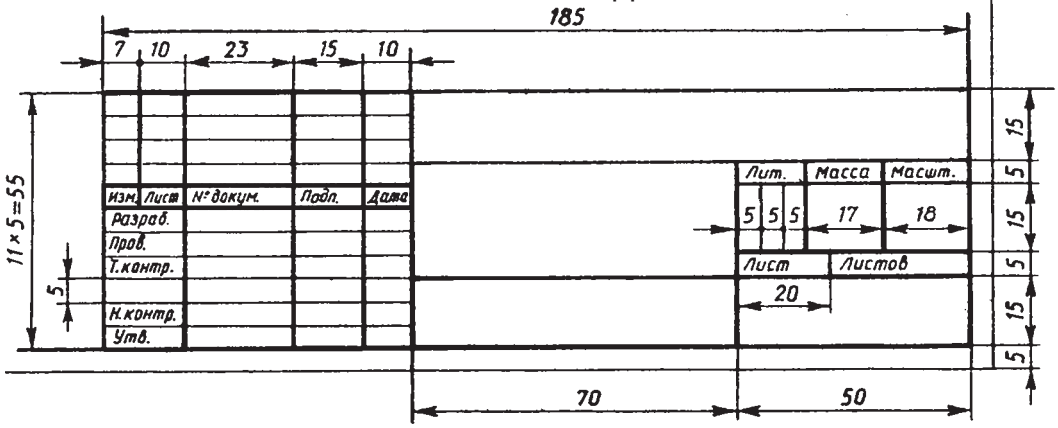

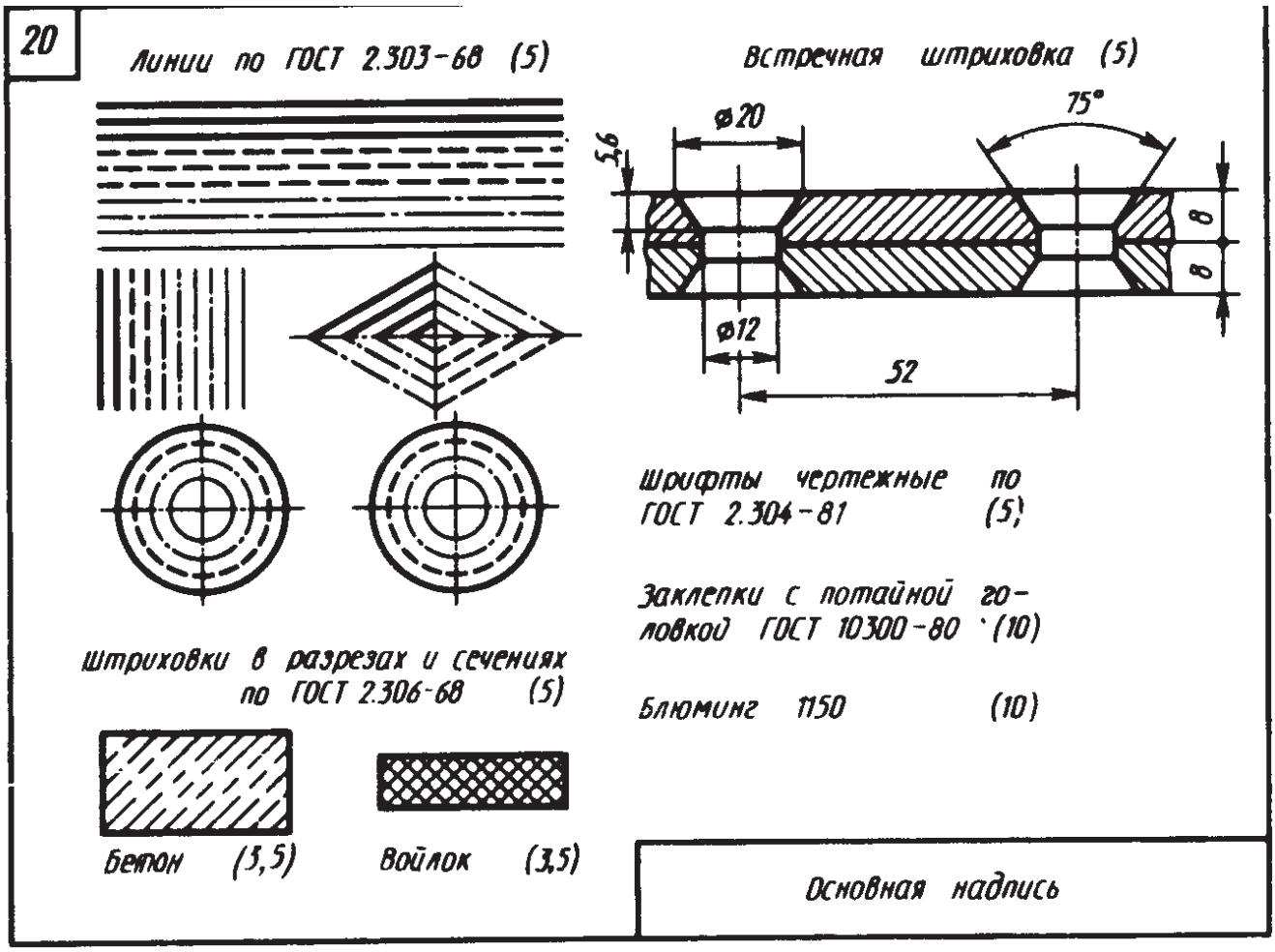

Указания к выполнению задания

1) формат листа - А3 (297 х 420 мм);
2) при вычерчивании групп параллельных линий принять расстояние между ними 5 мм;
3) соединение, получаемое клепкой, выполнить в масштабе 1 : 1 по приведенным на чертежах размерам (или используя указанный над рисунком масштаб 2 : 1), размеры проставить согласно ГОСТ 2.307-68*;
4) штриховку в разрезах и сечениях следует выполнять по ГОСТ 2.306-68 (в случае невозможности применения встречной штриховки следует изменить расстояние между линиями штриховки или сдвинуть линии в одном сечении по отношению к линиям в другом сечении);
5) выполнить все надписи в полном соответствии с ГОСТ 2.304-81* (размеры шрифтов указаны на рисунках в скобках, на чертеже эти указания приводить не надо);
6) выполнить основную надпись чертежа (ГОСТ 2.104-68*), оформление которой показано ниже;
7) при размещении построений (компоновке) следует располагать фигуры и надписи на листе равномерно, используя все поле чертежа;
8) толщину и тип линий чертежа следует выдерживать в соответствии с ГОСТ 2.303-68*.

Основная надпись

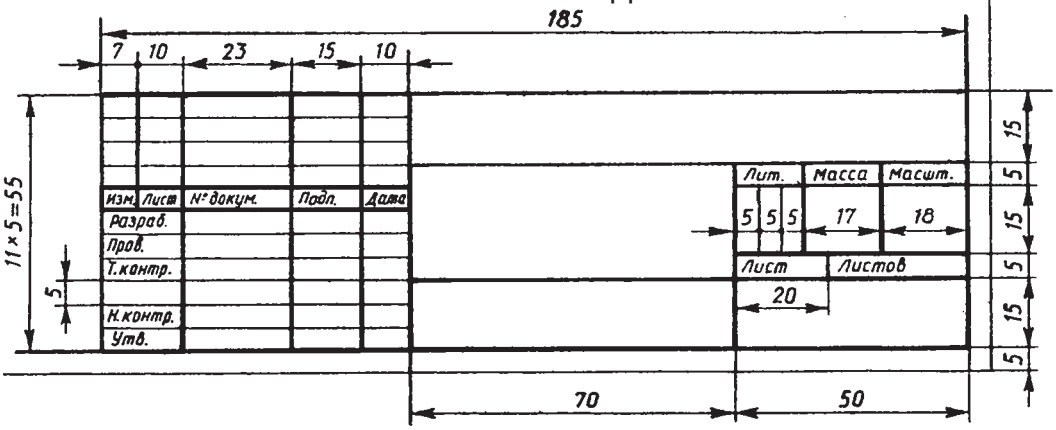

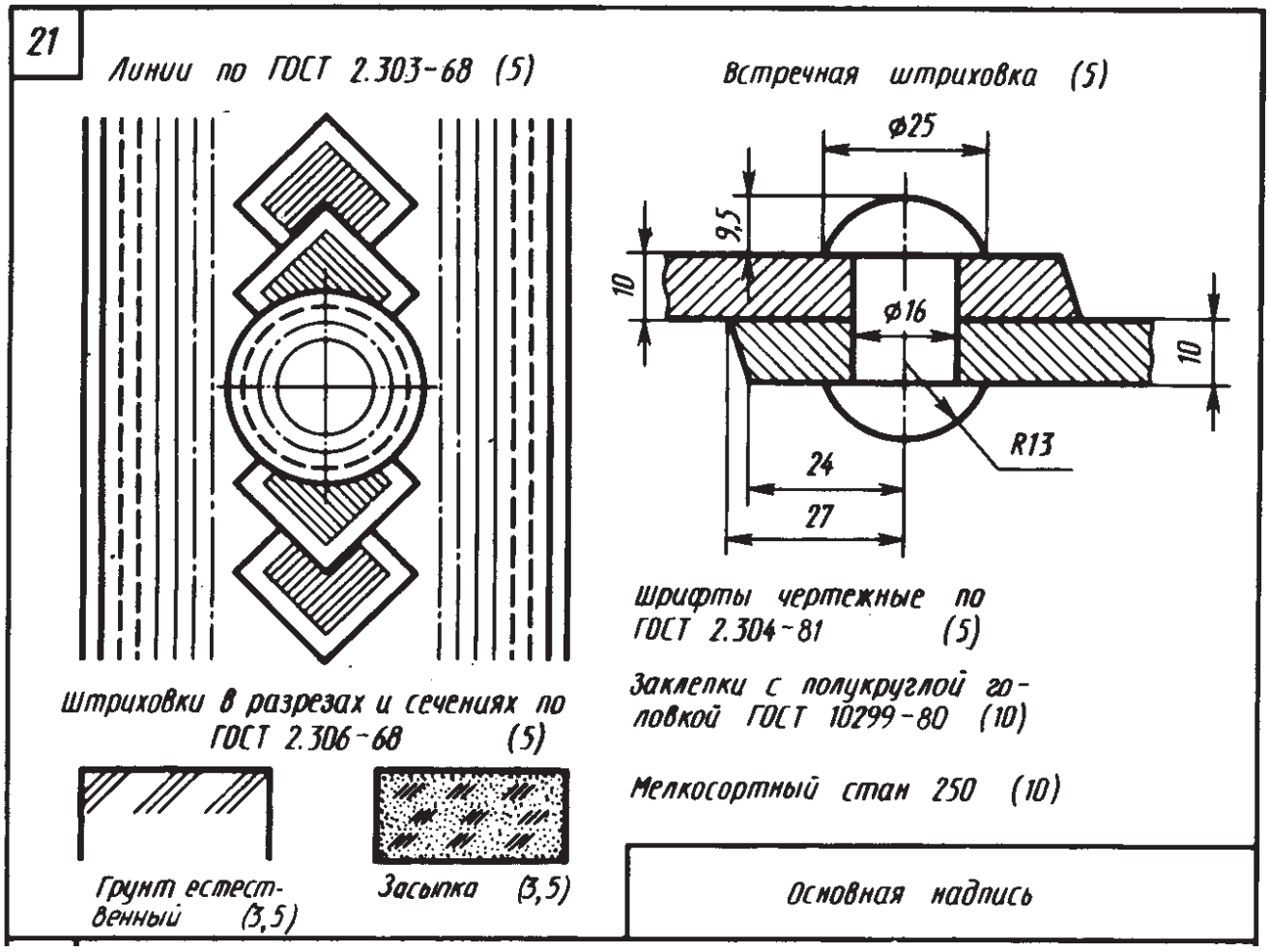

Указания к выполнению задания

1) формат листа - А3 (297 х 420 мм);

2) при вычерчивании групп параллельных линий принять расстояние между ними 5 мм;

3) соединение, получаемое клепкой, выполнить в масштабе 1 : 1 по приведенным на чертежах размерам (или используя указанный над рисунком масштаб 2 : 1), размеры проставить согласно ГОСТ 2.307-68*;

4) штриховку в разрезах и сечениях следует выполнять по ГОСТ 2.306-68 (в случае невозможности применения встречной штриховки следует изменить расстояние между линиями штриховки или сдвинуть линии в одном сечении по отношению к линиям в другом сечении);

5) выполнить все надписи в полном соответствии с ГОСТ 2.304-81* (размеры шрифтов указаны на рисунках в скобках, на чертеже эти указания приводить не надо);

6) выполнить основную надпись чертежа (ГОСТ 2.104-68*), оформление которой показано ниже;

7) при размещении построений (компоновке) следует располагать фигуры и надписи на листе равномерно, используя все поле чертежа;

8) толщину и тип линий чертежа следует выдерживать в соответствии с ГОСТ 2.303-68*.

Основная надпись

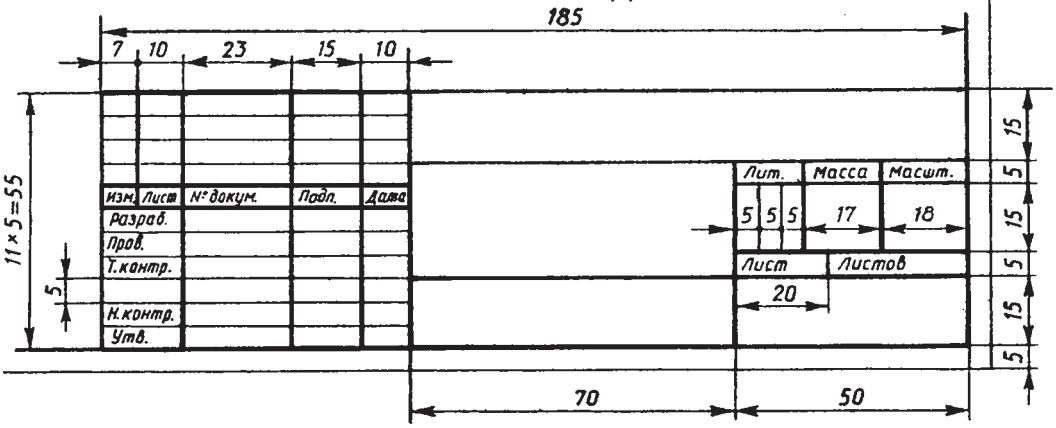

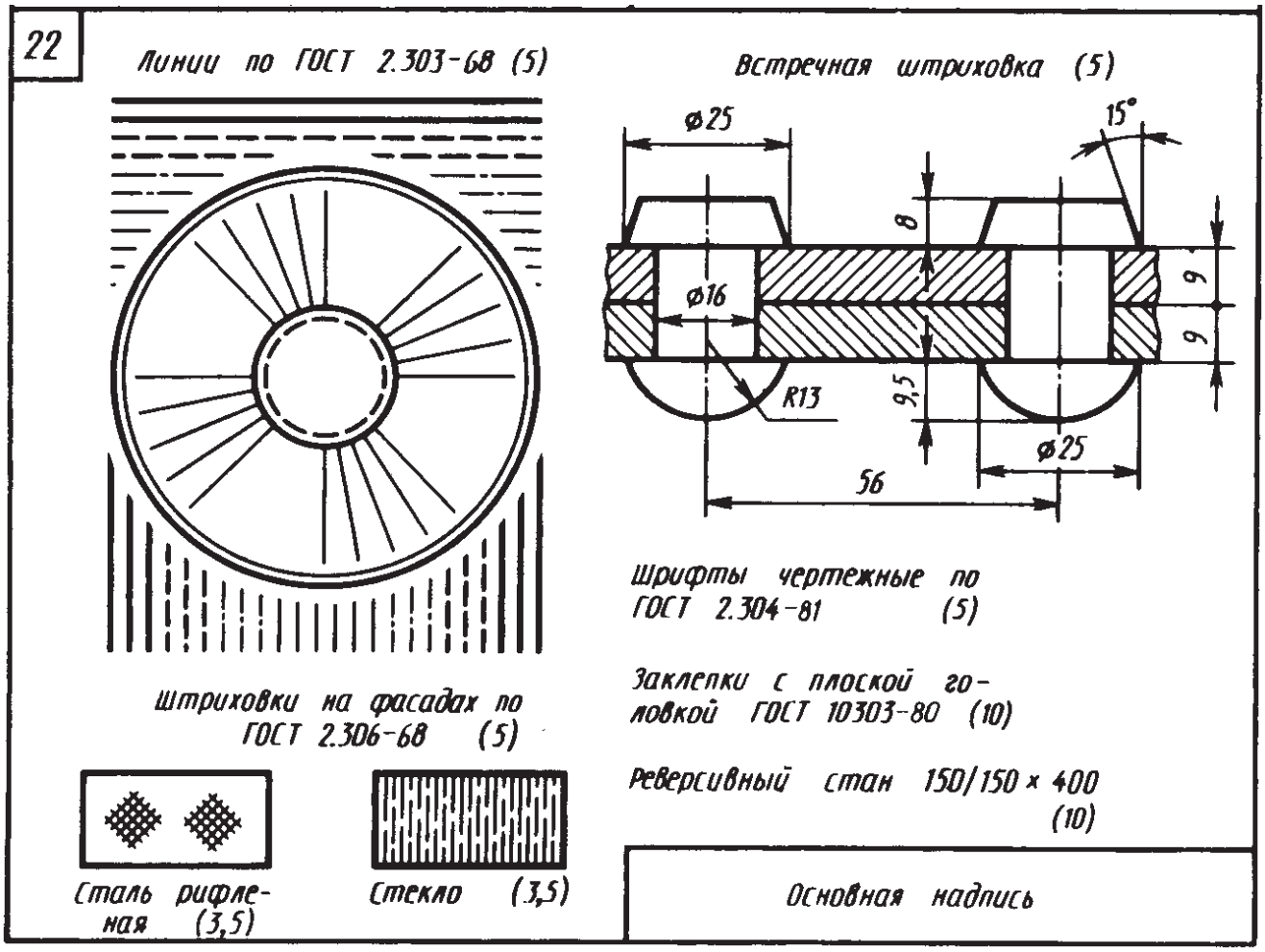

Указания к выполнению задания

1) формат листа - А3 (297 х 420 мм);
2) при вычерчивании групп параллельных линий принять расстояние между ними 5 мм;
3) соединение, получаемое клепкой, выполнить в масштабе 1 : 1 по приведенным на чертежах размерам (или используя указанный над рисунком масштаб 2 : 1), размеры проставить согласно ГОСТ 2.307-68*;
4) штриховку в разрезах и сечениях следует выполнять по ГОСТ 2.306-68 (в случае невозможности применения встречной штриховки следует изменить расстояние между линиями штриховки или сдвинуть линии в одном сечении по отношению к линиям в другом сечении);
5) выполнить все надписи в полном соответствии с ГОСТ 2.304-81* (размеры шрифтов указаны на рисунках в скобках, на чертеже эти указания приводить не надо);
6) выполнить основную надпись чертежа (ГОСТ 2.104-68*), оформление которой показано ниже;
7) при размещении построений (компоновке) следует располагать фигуры и надписи на листе равномерно, используя все поле чертежа;
8) толщину и тип линий чертежа следует выдерживать в соответствии с ГОСТ 2.303-68*.

Основная надпись

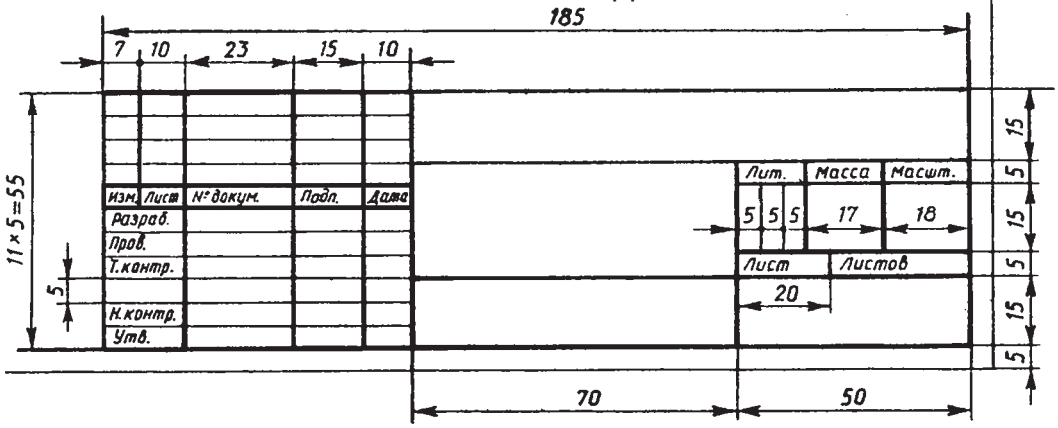

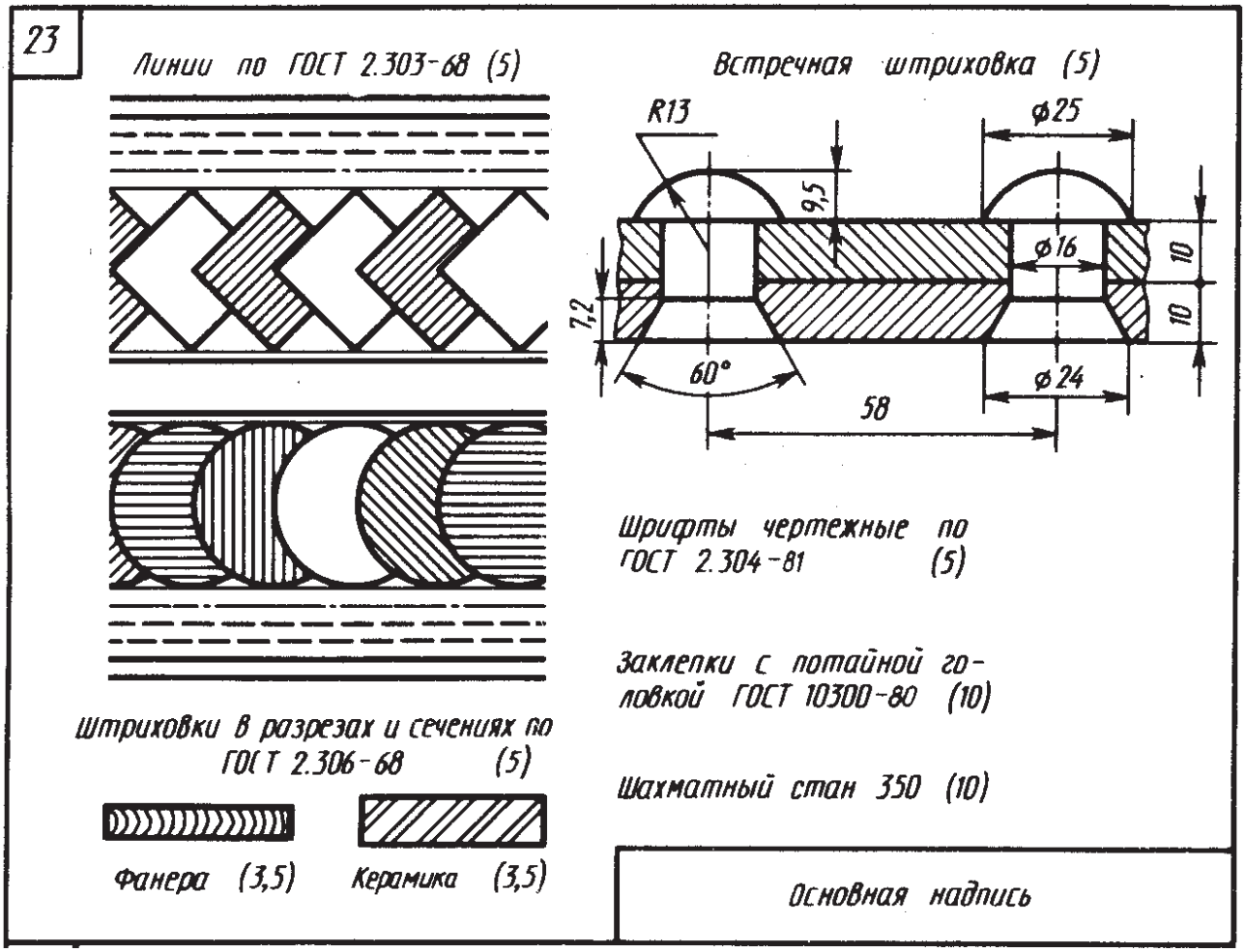

Указания к выполнению задания

1) формат листа - А3 (297 х 420 мм);

2) при вычерчивании групп параллельных линий принять расстояние между ними 5 мм;

3) соединение, получаемое клепкой, выполнить в масштабе 1 : 1 по приведенным на чертежах размерам (или используя указанный над рисунком масштаб 2 : 1), размеры проставить согласно ГОСТ 2.307-68*;

4) штриховку в разрезах и сечениях следует выполнять по ГОСТ 2.306-68 (в случае невозможности применения встречной штриховки следует изменить расстояние между линиями штриховки или сдвинуть линии в одном сечении по отношению к линиям в другом сечении);

5) выполнить все надписи в полном соответствии с ГОСТ 2.304-81* (размеры шрифтов указаны на рисунках в скобках, на чертеже эти указания приводить не надо);

6) выполнить основную надпись чертежа (ГОСТ 2.104-68*), оформление которой показано ниже;

7) при размещении построений (компоновке) следует располагать фигуры и надписи на листе равномерно, используя все поле чертежа;

8) толщину и тип линий чертежа следует выдерживать в соответствии с ГОСТ 2.303-68*.

Основная надпись

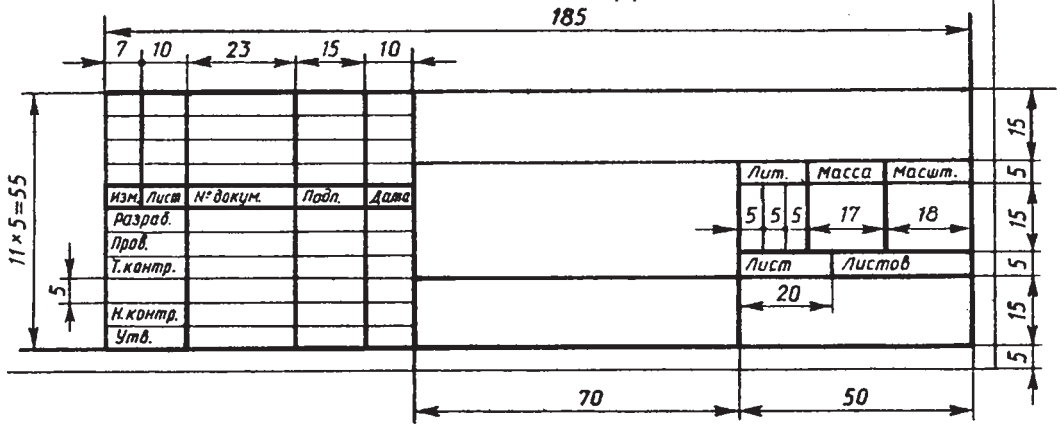

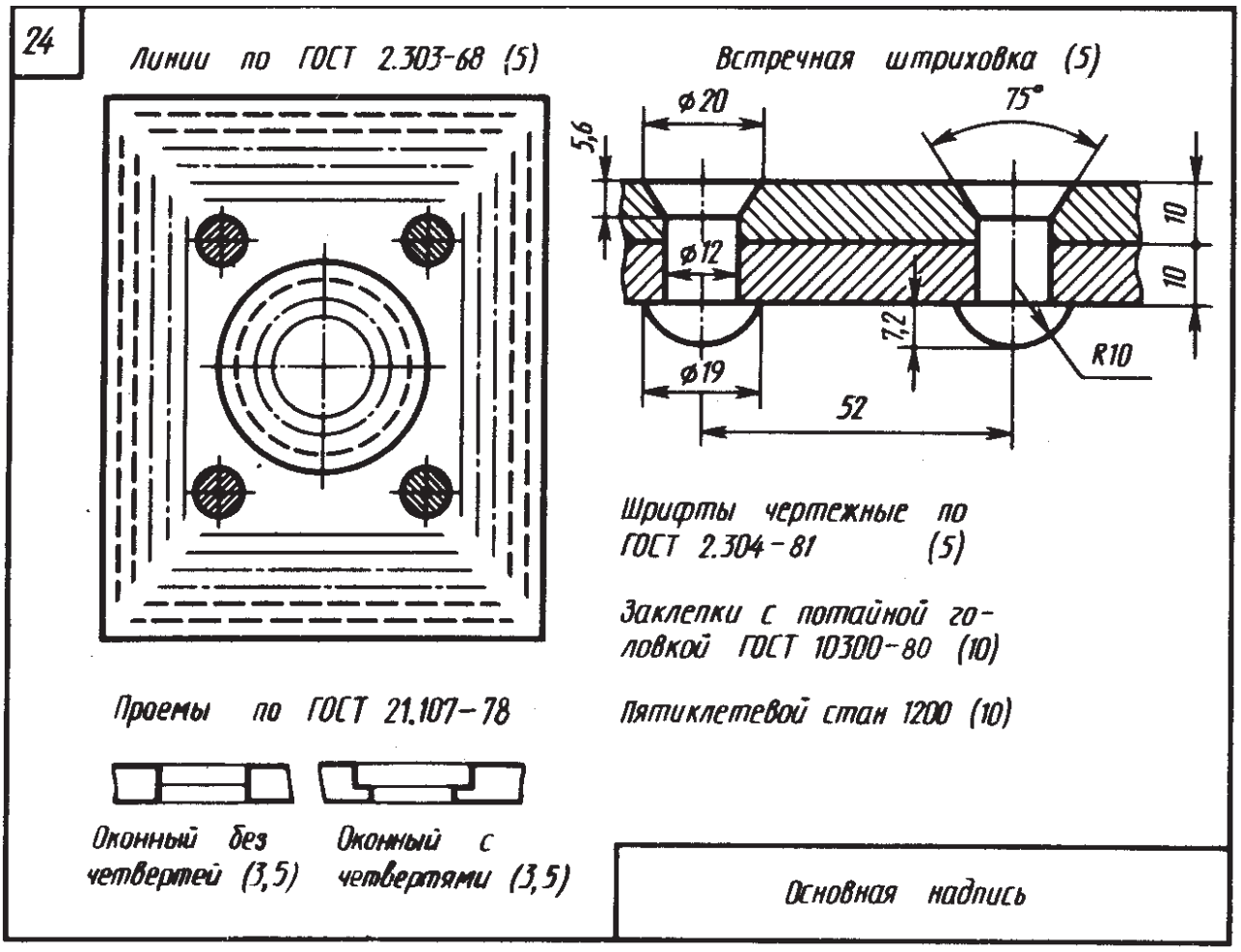

Указания к выполнению задания

1) формат листа - А3 (297 х 420 мм);

2) при вычерчивании групп параллельных линий принять расстояние между ними 5 мм;

3) соединение, получаемое клепкой, выполнить в масштабе 1 : 1 по приведенным на чертежах размерам (или используя указанный над рисунком масштаб 2 : 1), размеры проставить согласно ГОСТ 2.307-68*;

4) штриховку в разрезах и сечениях следует выполнять по ГОСТ 2.306-68 (в случае невозможности применения встречной штриховки следует изменить расстояние между линиями штриховки или сдвинуть линии в одном сечении по отношению к линиям в другом сечении);

5) выполнить все надписи в полном соответствии с ГОСТ 2.304-81* (размеры шрифтов указаны на рисунках в скобках, на чертеже эти указания приводить не надо);

6) выполнить основную надпись чертежа (ГОСТ 2.104-68*), оформление которой показано ниже;

7) при размещении построений (компоновке) следует располагать фигуры и надписи на листе равномерно, используя все поле чертежа;

8) толщину и тип линий чертежа следует выдерживать в соответствии с ГОСТ 2.303-68*.

Основная надпись

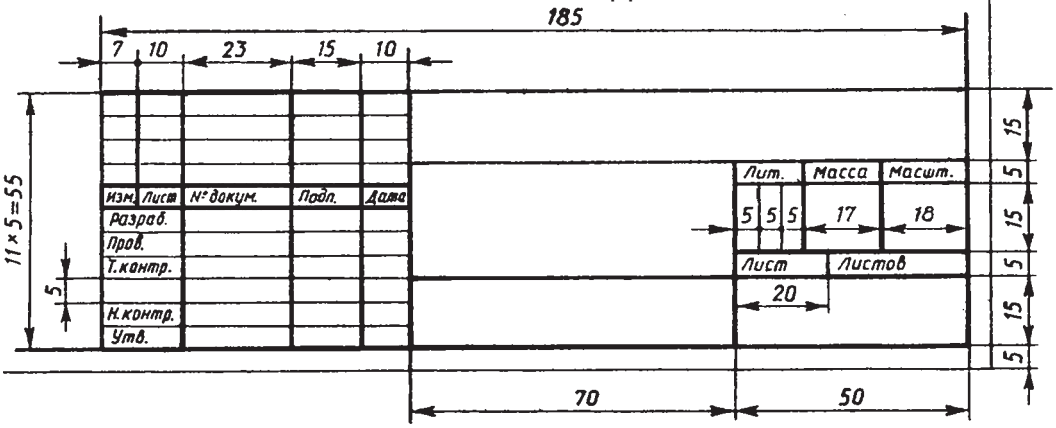

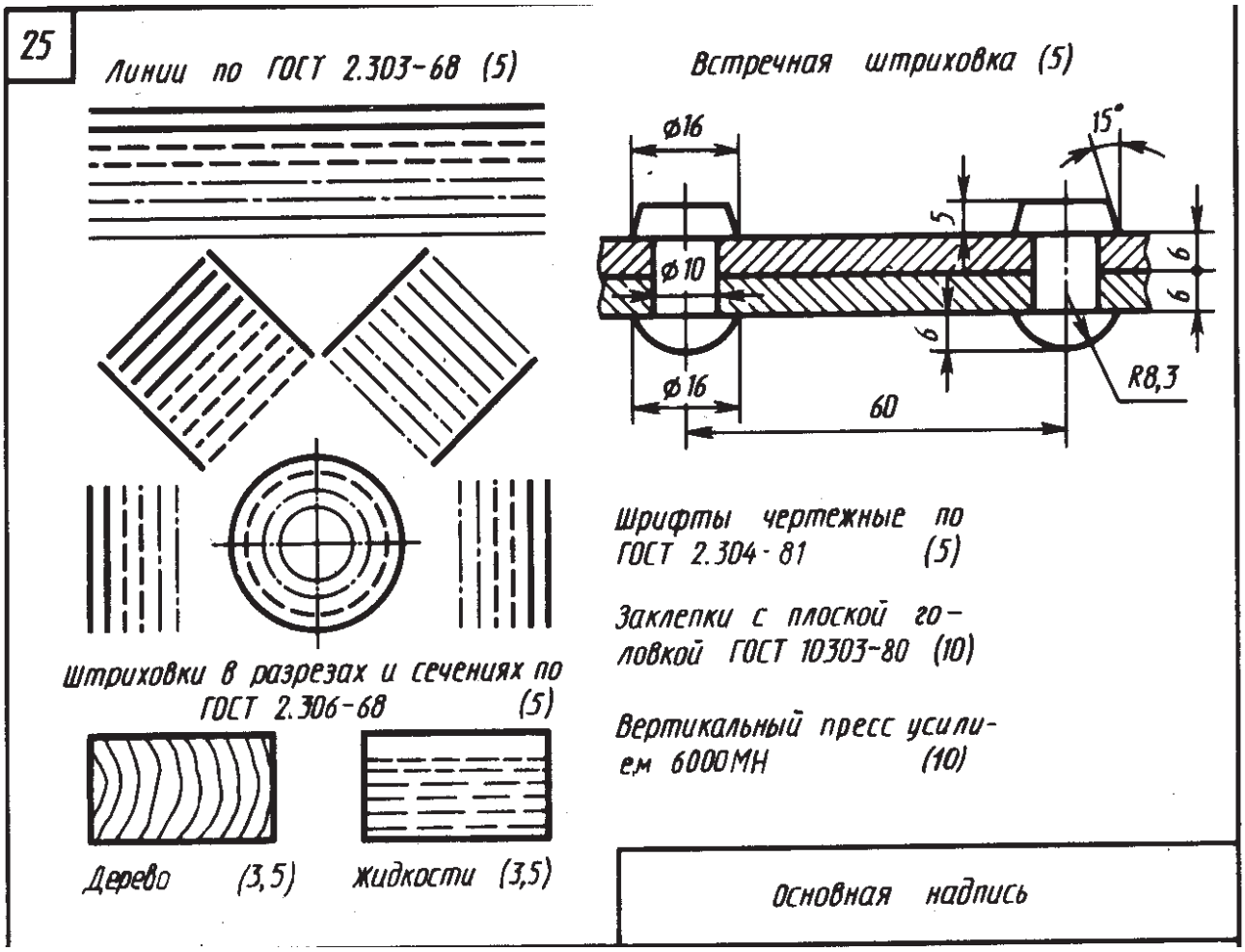

Указания к выполнению задания

1) формат листа - А3 (297 х 420 мм);
2) при вычерчивании групп параллельных линий принять расстояние между ними 5 мм;
3) соединение, получаемое клепкой, выполнить в масштабе 1 : 1 по приведенным на чертежах размерам (или используя указанный над рисунком масштаб 2 : 1), размеры проставить согласно ГОСТ 2.307-68*;
4) штриховку в разрезах и сечениях следует выполнять по ГОСТ 2.306-68 (в случае невозможности применения встречной штриховки следует изменить расстояние между линиями штриховки или сдвинуть линии в одном сечении по отношению к линиям в другом сечении);
5) выполнить все надписи в полном соответствии с ГОСТ 2.304-81* (размеры шрифтов указаны на рисунках в скобках, на чертеже эти указания приводить не надо);
6) выполнить основную надпись чертежа (ГОСТ 2.104-68*), оформление которой показано ниже;
7) при размещении построений (компоновке) следует располагать фигуры и надписи на листе равномерно, используя все поле чертежа;
8) толщину и тип линий чертежа следует выдерживать в соответствии с ГОСТ 2.303-68*.

Основная надпись

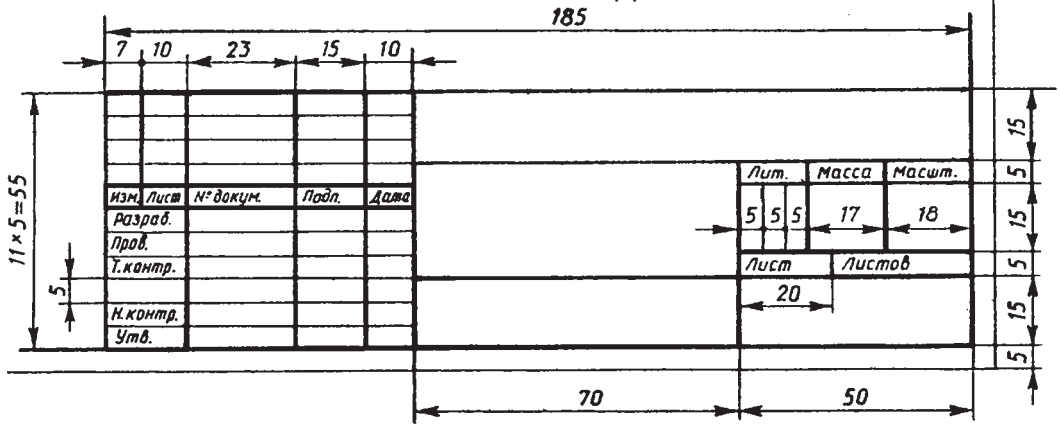

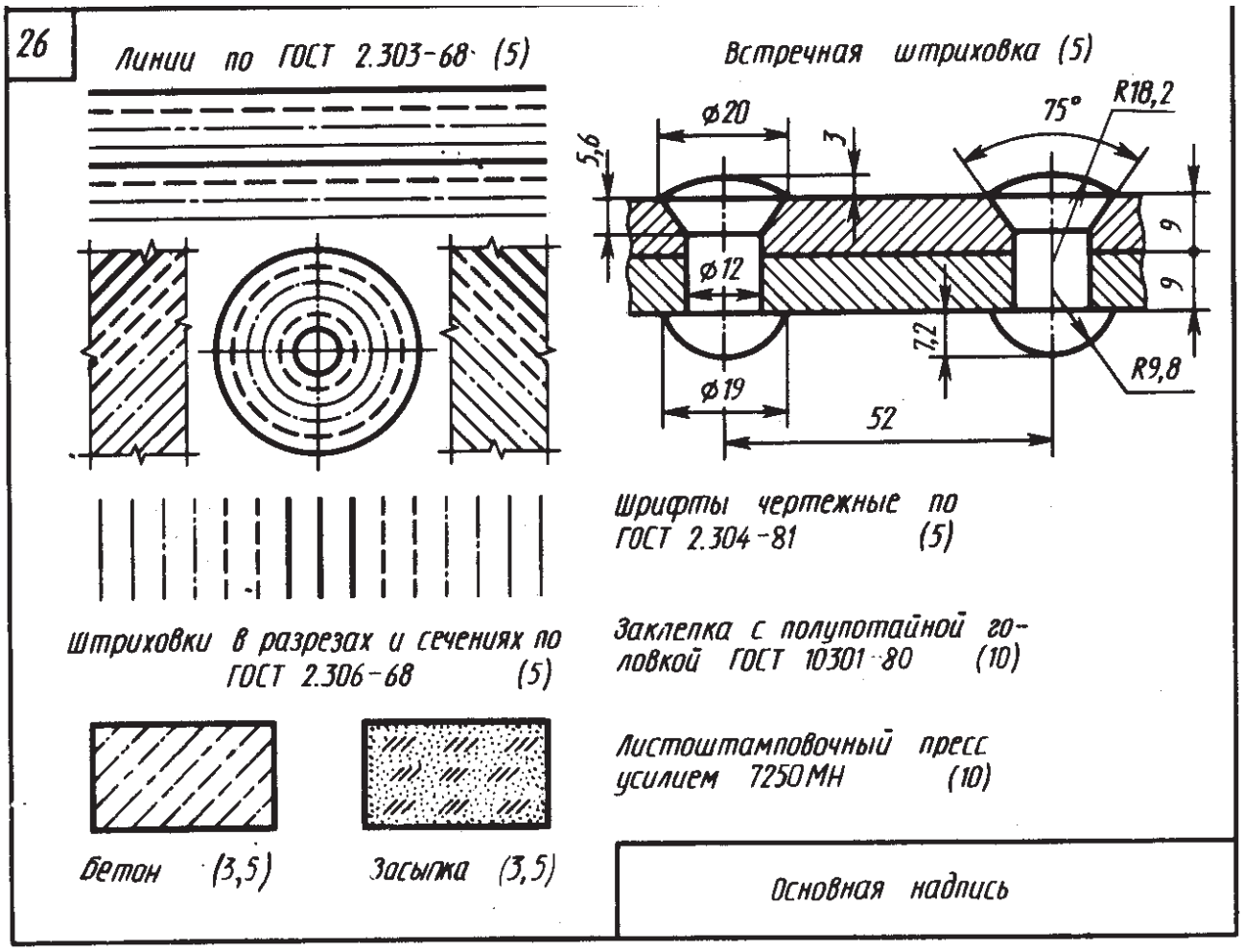

Указания к выполнению задания

1) формат листа - А3 (297 х 420 мм);

2) при вычерчивании групп параллельных линий принять расстояние между ними 5 мм;

3) соединение, получаемое клепкой, выполнить в масштабе 1 : 1 по приведенным на чертежах размерам (или используя указанный над рисунком масштаб 2 : 1), размеры проставить согласно ГОСТ 2.307-68*;

4) штриховку в разрезах и сечениях следует выполнять по ГОСТ 2.306-68 (в случае невозможности применения встречной штриховки следует изменить расстояние между линиями штриховки или сдвинуть линии в одном сечении по отношению к линиям в другом сечении);

5) выполнить все надписи в полном соответствии с ГОСТ 2.304-81* (размеры шрифтов указаны на рисунках в скобках, на чертеже эти указания приводить не надо);

6) выполнить основную надпись чертежа (ГОСТ 2.104-68*), оформление которой показано ниже;

7) при размещении построений (компоновке) следует располагать фигуры и надписи на листе равномерно, используя все поле чертежа;

8) толщину и тип линий чертежа следует выдерживать в соответствии с ГОСТ 2.303-68*.

Основная надпись

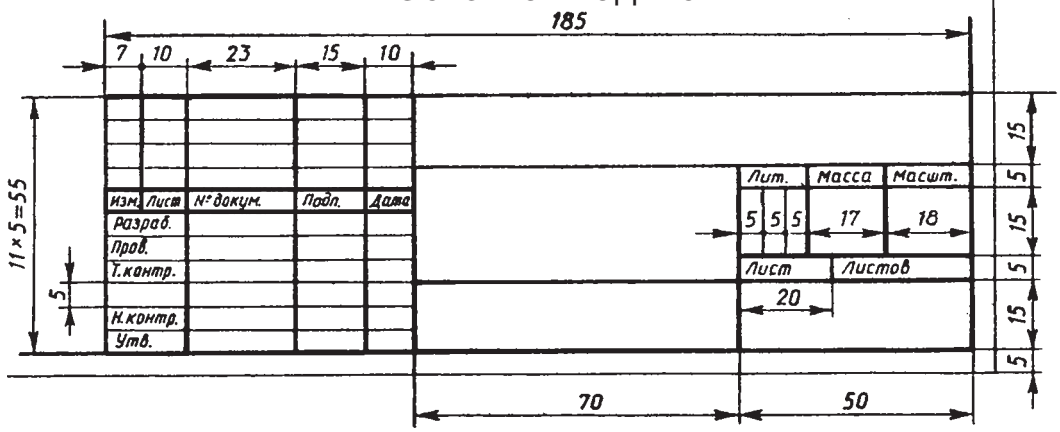

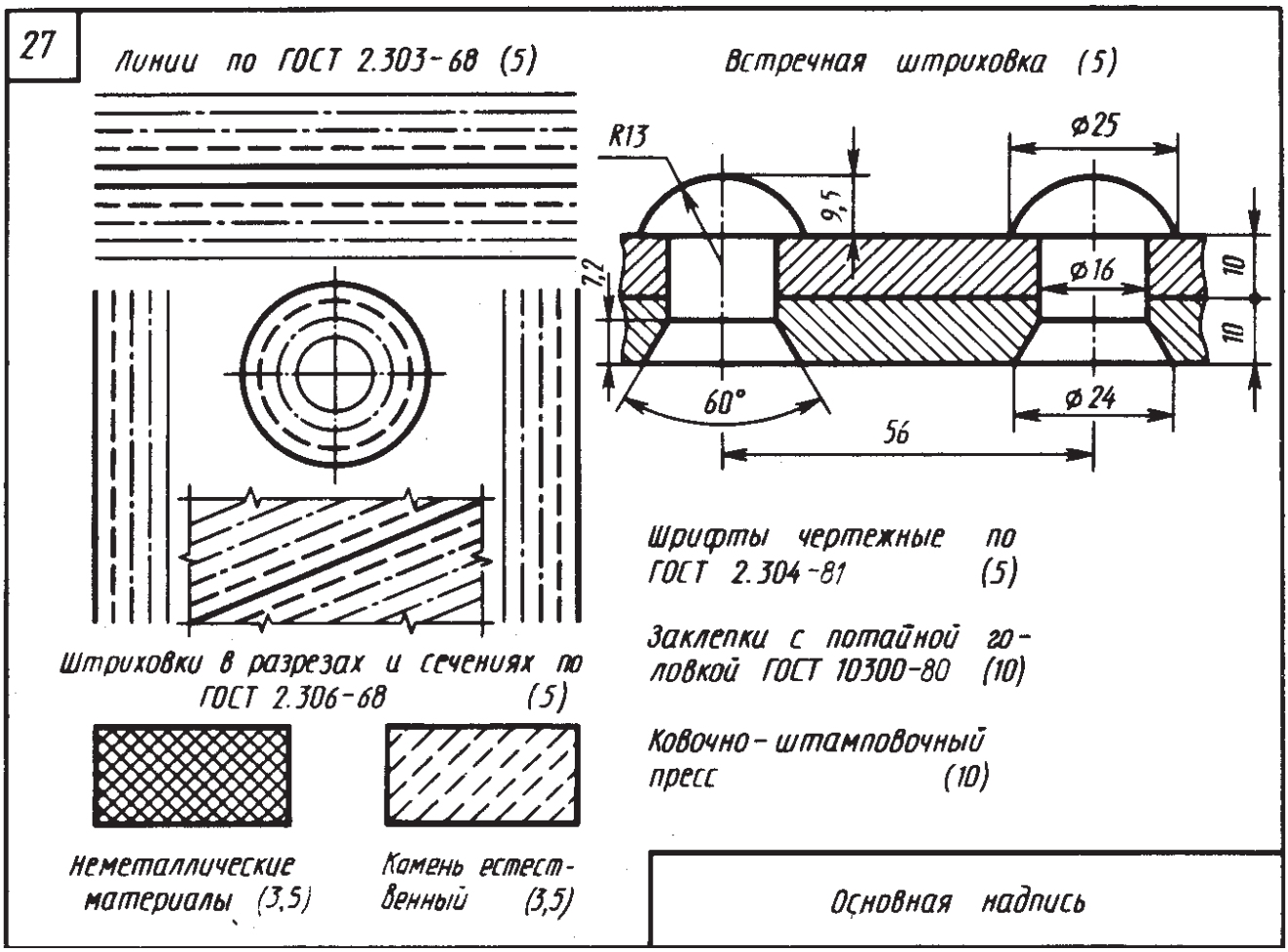

Указания к выполнению задания

1) формат листа - А3 (297 х 420 мм);

2) при вычерчивании групп параллельных линий принять расстояние между ними 5 мм;

3) соединение, получаемое клепкой, выполнить в масштабе 1 : 1 по приведенным на чертежах размерам (или используя указанный над рисунком масштаб 2 : 1), размеры проставить согласно ГОСТ 2.307-68*;

4) штриховку в разрезах и сечениях следует выполнять по ГОСТ 2.306-68 (в случае невозможности применения встречной штриховки следует изменить расстояние между линиями штриховки или сдвинуть линии в одном сечении по отношению к линиям в другом сечении);

5) выполнить все надписи в полном соответствии с ГОСТ 2.304-81* (размеры шрифтов указаны на рисунках в скобках, на чертеже эти указания приводить не надо);

6) выполнить основную надпись чертежа (ГОСТ 2.104-68*), оформление которой показано ниже;

7) при размещении построений (компоновке) следует располагать фигуры и надписи на листе равномерно, используя все поле чертежа;

8) толщину и тип линий чертежа следует выдерживать в соответствии с ГОСТ 2.303-68*.

Основная надпись

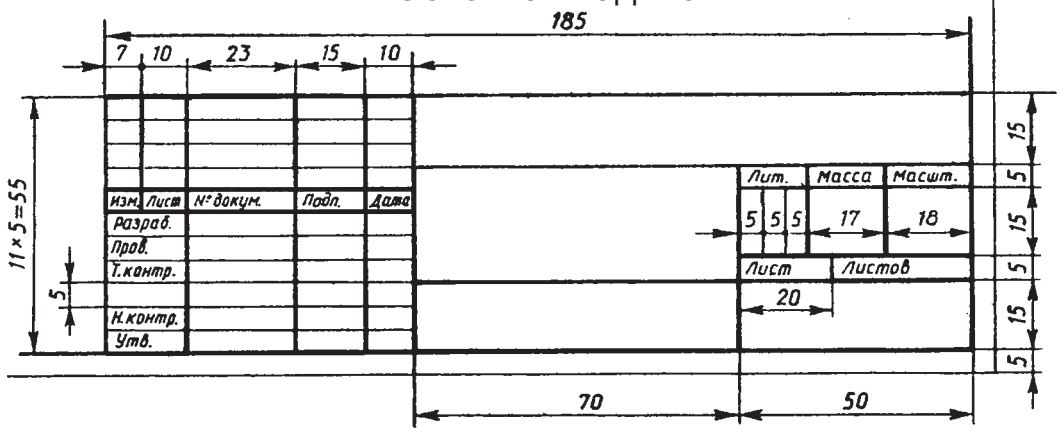

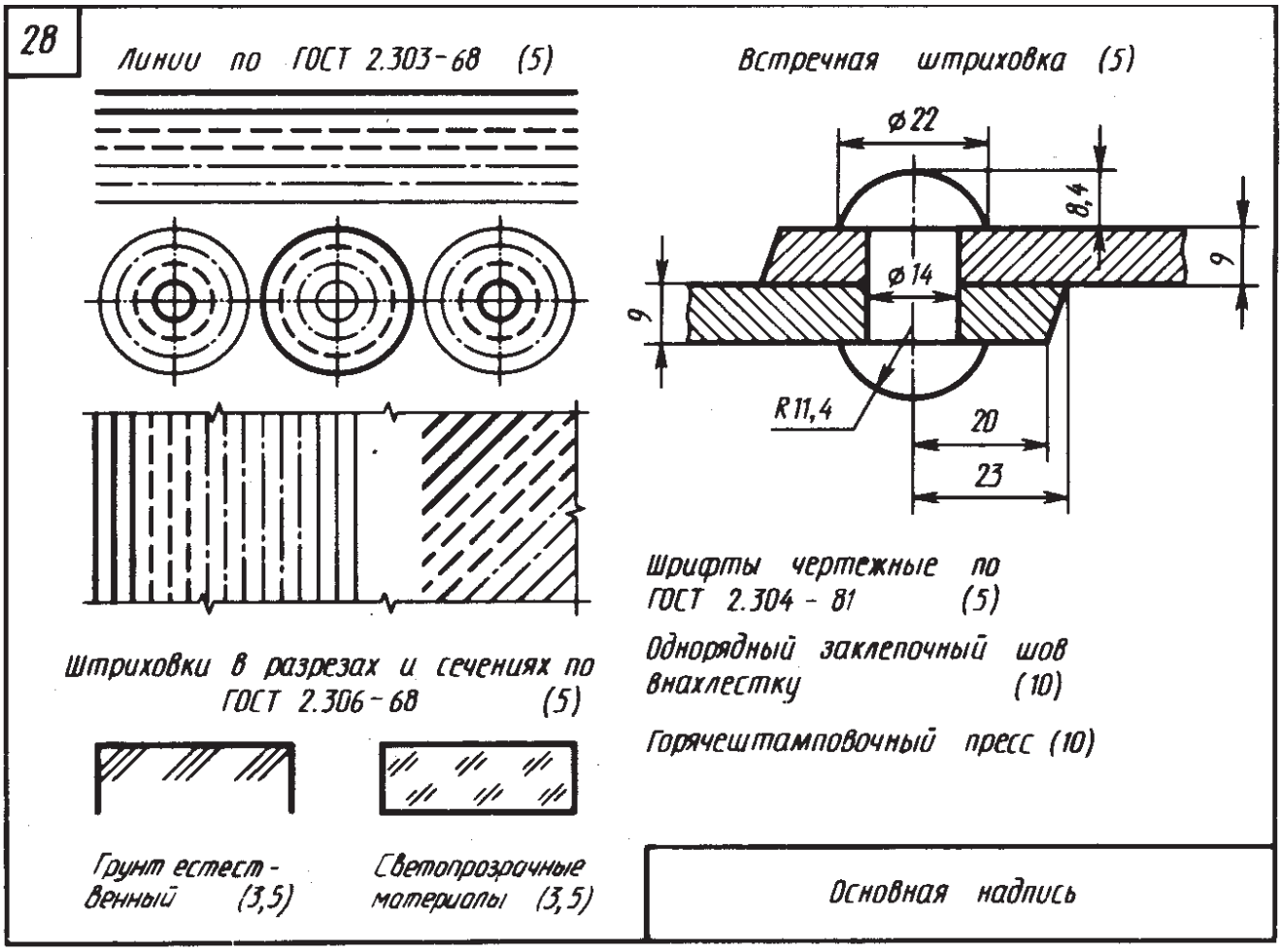

Указания к выполнению задания

1) формат листа - А3 (297 х 420 мм);

2) при вычерчивании групп параллельных линий принять расстояние между ними 5 мм;

3) соединение, получаемое клепкой, выполнить в масштабе 1 : 1 по приведенным на чертежах размерам (или используя указанный над рисунком масштаб 2 : 1), размеры проставить согласно ГОСТ 2.307-68*;

4) штриховку в разрезах и сечениях следует выполнять по ГОСТ 2.306-68 (в случае невозможности применения встречной штриховки следует изменить расстояние между линиями штриховки или сдвинуть линии в одном сечении по отношению к линиям в другом сечении);

5) выполнить все надписи в полном соответствии с ГОСТ 2.304-81* (размеры шрифтов указаны на рисунках в скобках, на чертеже эти указания приводить не надо);

6) выполнить основную надпись чертежа (ГОСТ 2.104-68*), оформление которой показано ниже;

7) при размещении построений (компоновке) следует располагать фигуры и надписи на листе равномерно, используя все поле чертежа;

8) толщину и тип линий чертежа следует выдерживать в соответствии с ГОСТ 2.303-68*.

Основная надпись

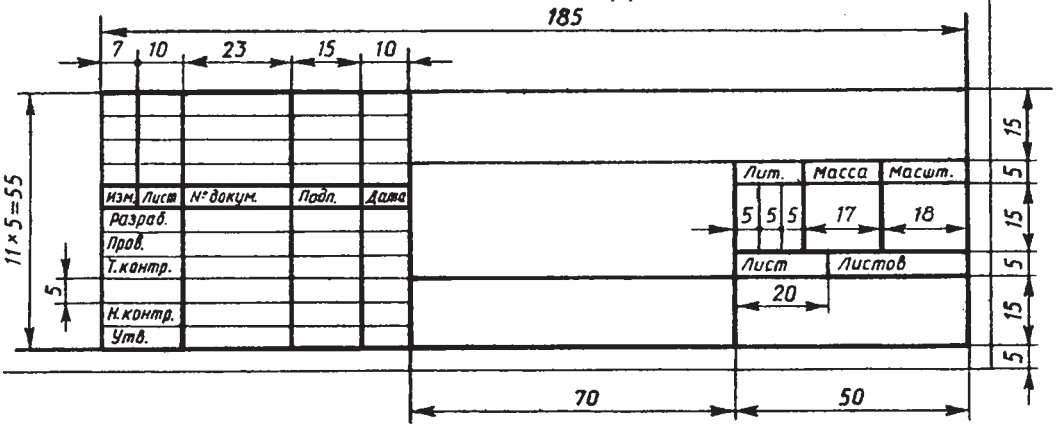

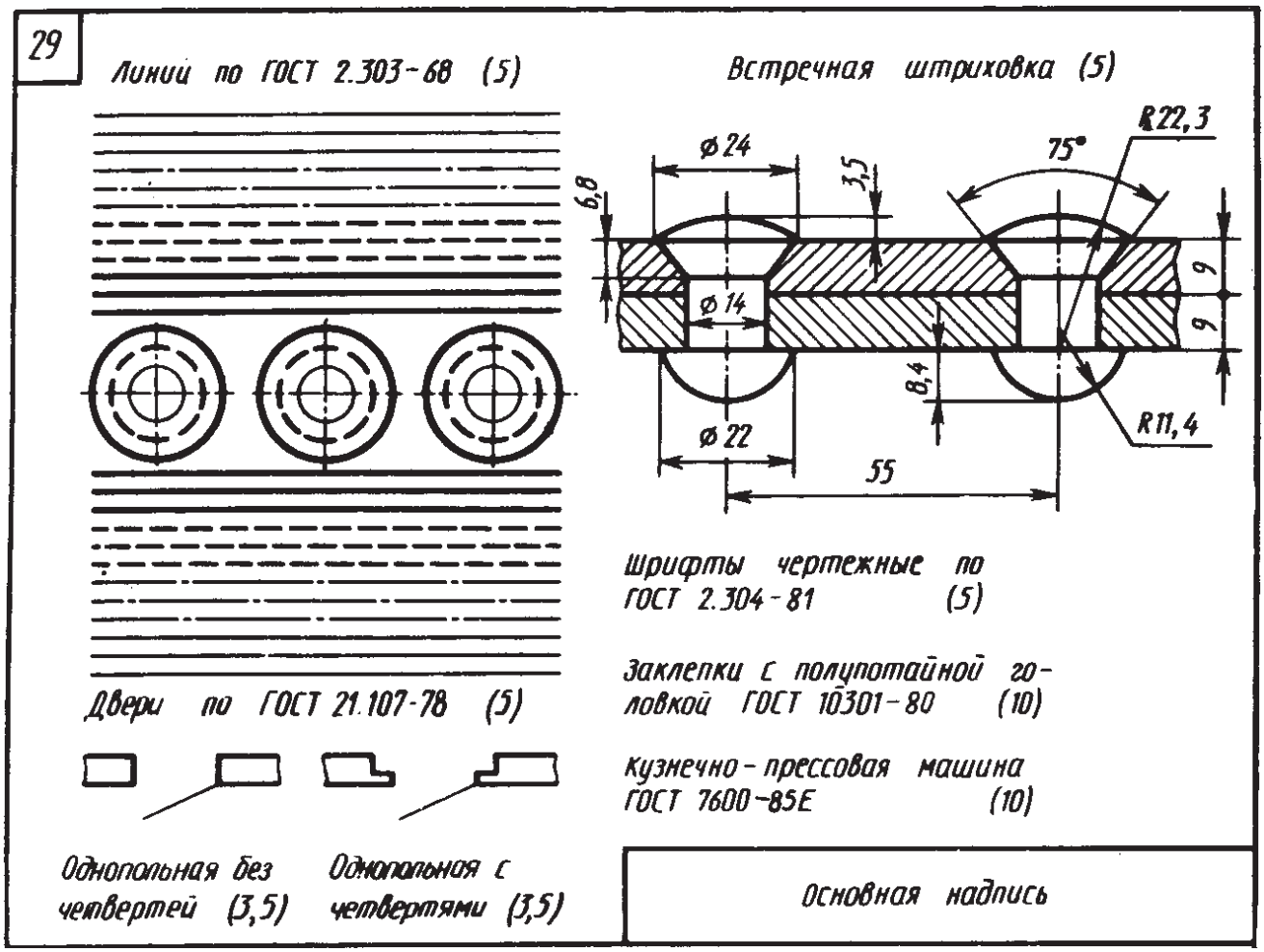

Указания к выполнению задания

1) формат листа - А3 (297 х 420 мм);

2) при вычерчивании групп параллельных линий принять расстояние между ними 5 мм;

3) соединение, получаемое клепкой, выполнить в масштабе 1 : 1 по приведенным на чертежах размерам (или используя указанный над рисунком масштаб 2 : 1), размеры проставить согласно ГОСТ 2.307-68*;

4) штриховку в разрезах и сечениях следует выполнять по ГОСТ 2.306-68 (в случае невозможности применения встречной штриховки следует изменить расстояние между линиями штриховки или сдвинуть линии в одном сечении по отношению к линиям в другом сечении);

5) выполнить все надписи в полном соответствии с ГОСТ 2.304-81* (размеры шрифтов указаны на рисунках в скобках, на чертеже эти указания приводить не надо);

6) выполнить основную надпись чертежа (ГОСТ 2.104-68*), оформление которой показано ниже;

7) при размещении построений (компоновке) следует располагать фигуры и надписи на листе равномерно, используя все поле чертежа;

8) толщину и тип линий чертежа следует выдерживать в соответствии с ГОСТ 2.303-68*.

Основная надпись

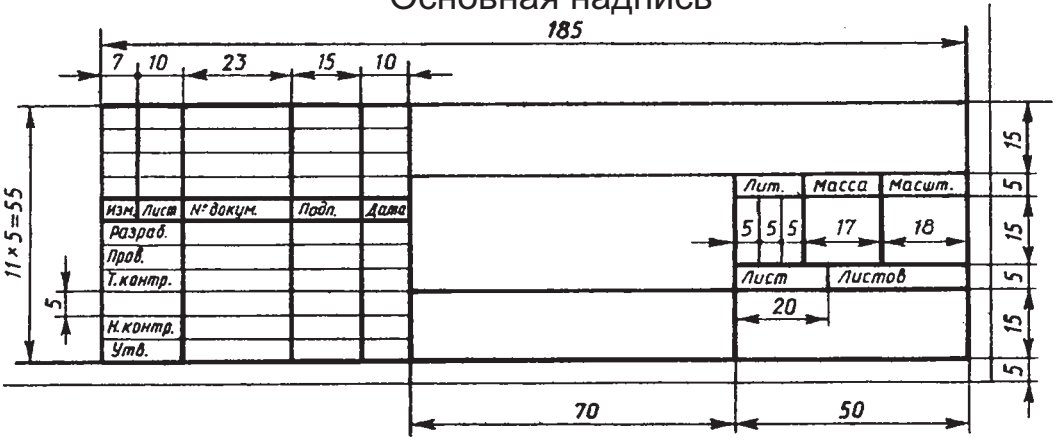

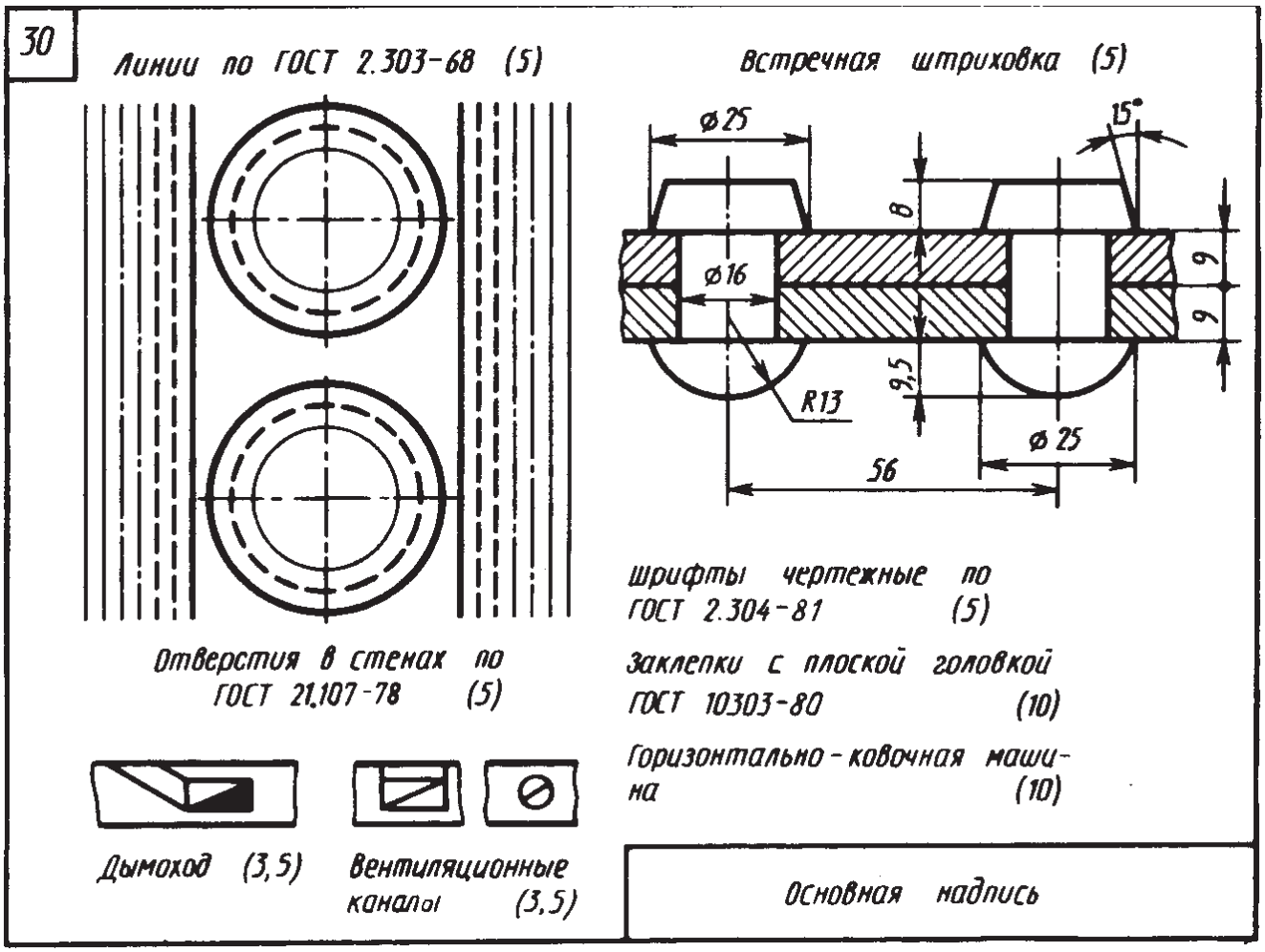

Указания к выполнению задания

1) формат листа - А3 (297 х 420 мм);

2) при вычерчивании групп параллельных линий принять расстояние между ними 5 мм;

3) соединение, получаемое клепкой, выполнить в масштабе 1 : 1 по приведенным на чертежах размерам (или используя указанный над рисунком масштаб 2 : 1), размеры проставить согласно ГОСТ 2.307-68*;

4) штриховку в разрезах и сечениях следует выполнять по ГОСТ 2.306-68 (в случае невозможности применения встречной штриховки следует изменить расстояние между линиями штриховки или сдвинуть линии в одном сечении по отношению к линиям в другом сечении);

5) выполнить все надписи в полном соответствии с ГОСТ 2.304-81* (размеры шрифтов указаны на рисунках в скобках, на чертеже эти указания приводить не надо);

6) выполнить основную надпись чертежа (ГОСТ 2.104-68*), оформление которой показано ниже;

7) при размещении построений (компоновке) следует располагать фигуры и надписи на листе равномерно, используя все поле чертежа;

8) толщину и тип линий чертежа следует выдерживать в соответствии с ГОСТ 2.303-68*.

Основная надпись

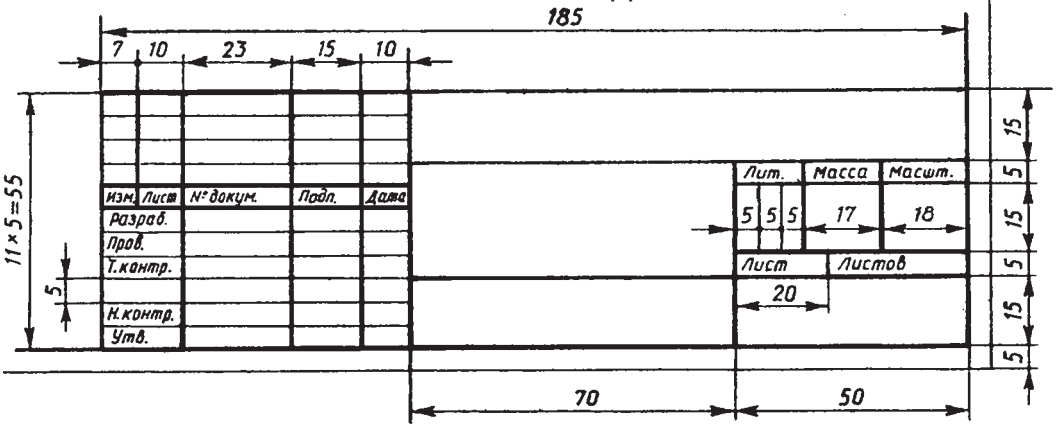

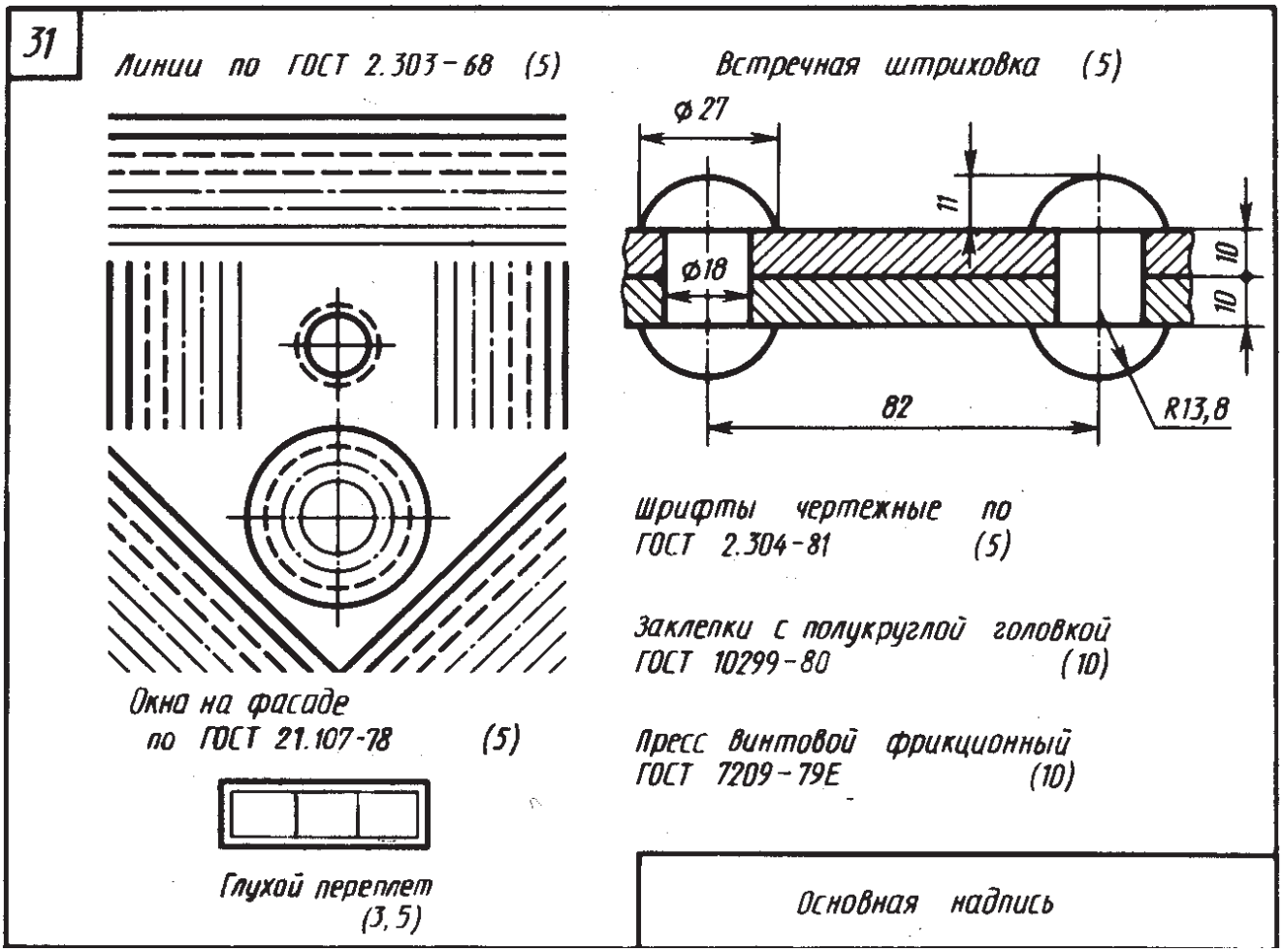

Расстояние между линиями - 5 мм. Размеры шрифтов надписей указаны в скобках (на чертеже не приводить).

Указания к выполнению задания

1) формат листа - А3 (297 x 420 мм);

2) при вычерчивании групп параллельных линий принять расстояние между ними 5 мм;

3) соединение, получаемое клепкой, выполнить в масштабе 1 : 1 по приведенным на чертежах размерам (или используя указанный над рисунком масштаб 2 : 1), размеры проставить согласно ГОСТ 2.307-68*;

4) штриховку в разрезах и сечениях следует выполнять по ГОСТ 2.306-68 (в случае невозможности применения встречной штриховки следует изменить расстояние между линиями штриховки или сдвинуть линии в одном сечении по отношению к линиям в другом сечении);

5) выполнить все надписи в полном соответствии с ГОСТ 2.304-81* (размеры шрифтов указаны на рисунках в скобках, на чертеже эти указания приводить не надо);

6) выполнить основную надпись чертежа (ГОСТ 2.104-68*), оформление которой показано ниже;

7) при размещении построений (компоновке) следует располагать фигуры и надписи на листе равномерно, используя все поле чертежа;

8) толщину и тип линий чертежа следует выдерживать в соответствии с ГОСТ 2.303-68*.

Основная надпись

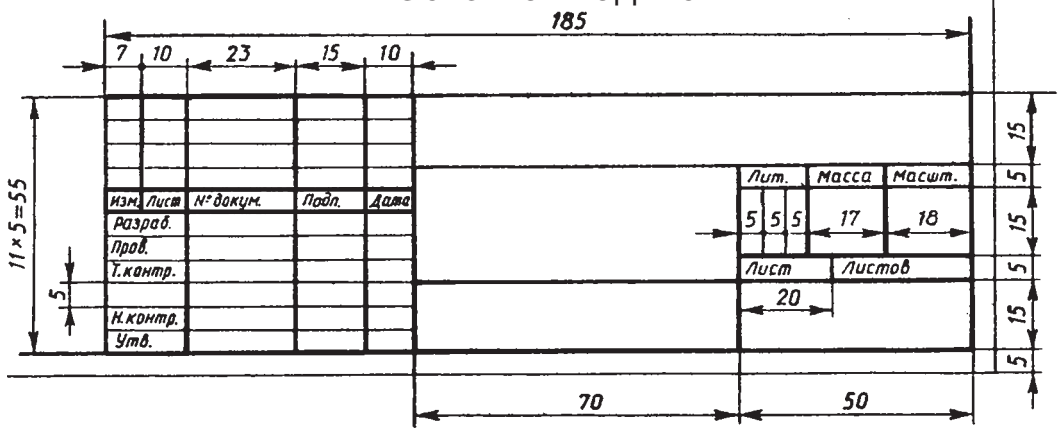

Расстояние между линиями - 5 мм. Размеры шрифтов надписей указаны в скобках (на чертеже не приводить).

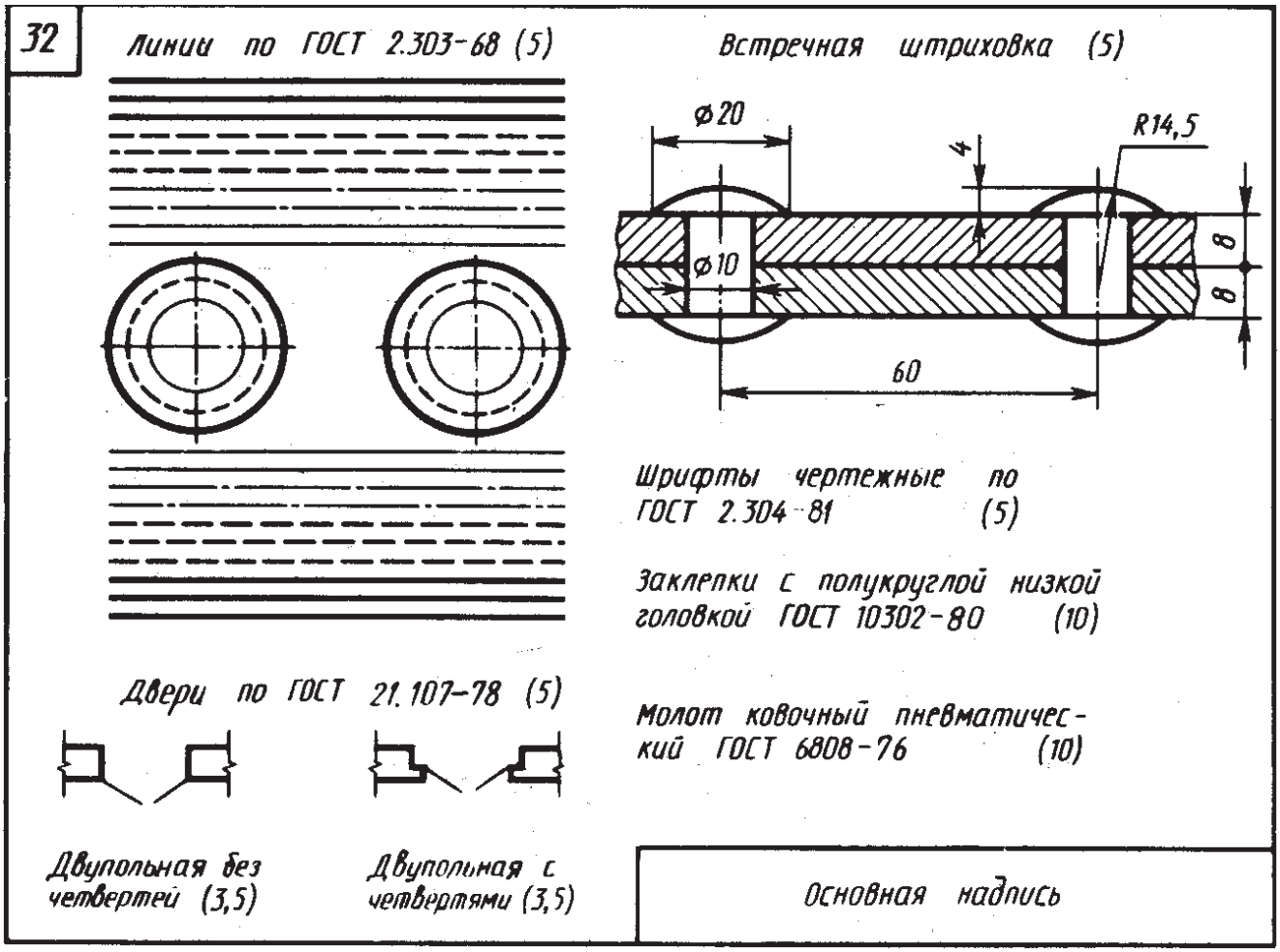

Указания к выполнению задания

1) формат листа - А3 (297 х 420 мм);

2) при вычерчивании групп параллельных линий принять расстояние между ними 5 мм;

3) соединение, получаемое клепкой, выполнить в масштабе 1 : 1 по приведенным на чертежах размерам (или используя указанный над рисунком масштаб 2 : 1), размеры проставить согласно ГОСТ 2.307-68*;

4) штриховку в разрезах и сечениях следует выполнять по ГОСТ 2.306-68 (в случае невозможности применения встречной штриховки следует изменить расстояние между линиями штриховки или сдвинуть линии в одном сечении по отношению к линиям в другом сечении);

5) выполнить все надписи в полном соответствии с ГОСТ 2.304-81* (размеры шрифтов указаны на рисунках в скобках, на чертеже эти указания приводить не надо);

6) выполнить основную надпись чертежа (ГОСТ 2.104-68*), оформление которой показано ниже;

7) при размещении построений (компоновке) следует располагать фигуры и надписи на листе равномерно, используя все поле чертежа;

8) толщину и тип линий чертежа следует выдерживать в соответствии с ГОСТ 2.303-68*.
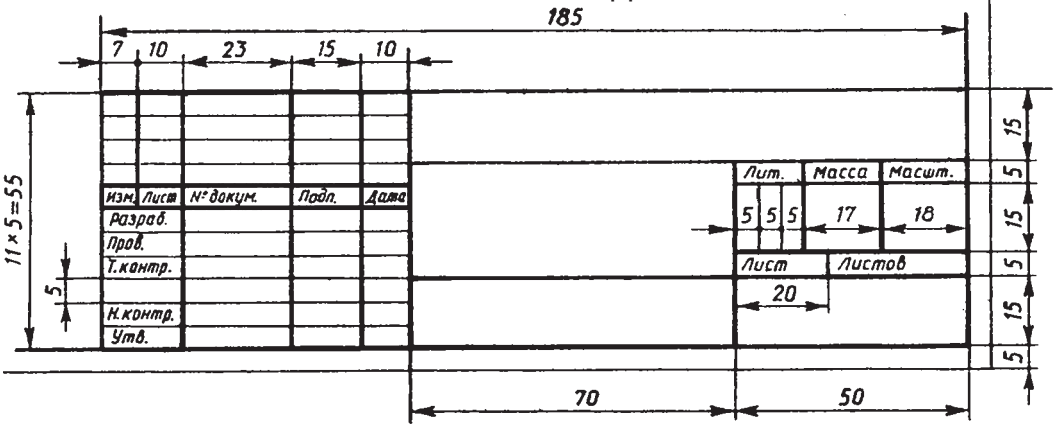
Основная надпись