霍尼韦尔
暖通空调电动阀与执行器

综合样册

Honeywell

关于霍尼韦尔

霍尼韦尔是一家《财富》全球 500 强的高科技企业，公司业务围绕自动化、未来航空和能源转型三大发展趋势，以霍尼韦尔加速器运营系统和霍尼韦尔互联平台为依托，在世界范围内为多个行业提供广泛的技术和服务。作为值得信赖的合作伙伴，霍尼韦尔通过航空航天科技集团、智能工业科技集团、智能建筑科技集团、能源与可持续技术集团帮助客户解决棘手和复杂的全球性挑战，提供切实可行的创新解决方案，让世界变得更加智能、安全和可持续。

在中国，霍尼韦尔贯彻“东方服务东方”的战略，以本土创新推动业务发展。目前，霍尼韦尔所有业务集团均已落户中国，上海是霍尼韦尔亚太区总部，在华员工人数约 11,000 人。同时，霍尼韦尔在中国的 30 多个城市拥有 50 多家独资公司和合资企业，其中包括 20 多家工厂。

作为专注在智能建筑领域的四大业务集团之一，霍尼韦尔智能建筑科技集团不断运用前沿科技革新建筑物的运营方式，帮助提升居用者的生活、工作和使用体验。我们的产品、软件、技术和服务已在全球超过 1000 万栋建筑中使用，致力于帮助楼宇业主和运营者打造更加健康、安全、节能和可持续发展的设施。

霍尼韦尔智能建筑科技集团着力为中国本土客户提供最及时的解决方案响应。这些解决方案涵盖楼宇自控、消防、安防、电气控制解决方案以及建筑智能一体化；广泛应用于商业楼宇、机场、地铁、医院、酒店、高科技工厂、数据中心、政府与公共设施等各个行业。我们还提供定制化的软件以及楼宇运营全生命周期服务，通过数字化的解决方案助力建筑的健康、低碳与专家式运营。并因此部署了完整的研发和生产体系，主要的研发基地在上海，西安，北京，天津，生产基地主要在西安，天津和广州。

霍尼韦尔楼宇自控业务提供品类齐全、技术先进的全套建筑自控与节能解决方案，包含各类传感器，表具，阀门和执行器，控制器，扩展模块，网关等智能设备与能源管理平台与楼宇自控系统，为绿色智慧建筑提供高效与节能的自动化运营管理。

霍尼韦尔电动控制阀产品种类和型号众多：包含**电动座阀**，**电动球阀**和**电动蝶阀**，适用于冷热水和蒸汽等介质，有 PN16，PN20 和 PN25 承压等级，螺纹安装和法兰安装，多种阀体材料，口径范围从 DN15 至 DN250，执行器兼容 0-10V 和 4-20mA 控制信号。产品性能可靠，安装和调试简便，与楼宇自动化控制系统和工业过程自动化控制系统兼容，广泛应用于中央空调水系统和区域供热系统，实现可靠控制和高效运营。

请根据实际应用需求，选择正确的阀门和执行器。也可咨询霍尼韦尔楼宇自控业务中国区各地销售人员与授权经销商。

选型指南

类别	系列	介质	开口类型	安装方式	PN	DN	阀体材质	配套执行器系列
电动座阀	V5011B2W	水	二通	螺纹	PN16	15 ~ 50	黄铜	ML74，ML8824
	V5011S2W	水	二通	螺纹	PN20	15 ~ 50	不锈钢	ML74，ML8824
	V5GV2W	水	二通	法兰	PN16	15 ~ 150	球墨铸铁	ML74，ML8824
	V5011B3W	水	合流三通	螺纹	PN16	15 ~ 50	黄铜	ML74，ML8824
	V5011S3W	水	合流三通	螺纹	PN16	15 ~ 50	不锈钢	ML74，ML8824
	V5GV3W	水	合流三通	法兰	PN16	50 ~ 150	球墨铸铁	ML8824
	VH58EM	水	合流三通	法兰	PN16	65 ~ 250	球墨铸铁	ML8624
	VH58ED	水	分流三通	法兰	PN16	65 ~ 250	球墨铸铁	ML8624
	V6GV216F	高温水	二通	法兰	PN16	15 ~ 250	球墨铸铁	ML8824，ML8624
	V6GV225F	高温水	二通	法兰	PN25	15 ~ 250	球墨铸铁	ML8824，ML8624
	V5011S2S	蒸汽	二通	螺纹	PN20	15 ~ 50	不锈钢	ML8824
	V5GV2S	蒸汽	二通	法兰	PN16	15 ~ 150	球墨铸铁	ML8824
电动球阀	VBA16P	水	二通	螺纹	PN16	20 ~ 80	黄铜	MVN
	VBA16P..E	水	二通	螺纹	PN16	15 ~ 50	黄铜	MVN
	VBA16F	水	二通	法兰	PN16	15 ~ 50	球墨铸铁	MVN
	VBH16..E/ VBF16..E	水	三通	螺纹	PN16	15 ~ 50	黄铜	MVN
电动蝶阀	V9BF..16	水，50% 乙二醇	二通	对夹、支耳、法兰	PN16	50 ~ 800	球墨铸铁	NOM16H
	V9BF..25	水，50% 乙二醇	二通	对夹	PN25	50 ~ 600	球墨铸铁	NOM25H
	V8BF..16S	水，50% 乙二醇	二通	对夹	PN16	50 ~ 800	不锈钢	NOM16H

TABLE OF CONTENT 目录

电动座阀和执行器

V5011B2W 系列 螺纹型电动座阀 6
V5011B3W 系列 螺纹型电动座阀 9
V5011S2W 系列 螺纹型电动座阀 12
V5011S3W 系列 螺纹型电动座阀 15
V5GV2W 系列 法兰型电动座阀 18
V5GV3W 系列 法兰型三通电动座阀 21
V6GV 系列 法兰型电动座阀 24
VH58 系列 法兰型三通电动座阀 28
V5011S2S 系列 法兰型三通电动座阀 31
V5GV2S 系列 法兰型电动蒸汽座阀 34
ML74 系列 直行程电动执行器 37
ML8824 系列 直行程电动执行器 40
ML8624 系列 直行程电动执行器 45

电动球阀和执行器

VBA16P 系列 螺纹型电动二通球阀 49
VBA16P..E 系列 螺纹型电动二通球阀 52
VBF16..E/VBH16..E 系列 螺纹型电动三通球阀 55
VBA16F 系列 法兰型电动二通球阀 58
MVN 系列 球阀电动执行器 61

电动蝶阀和执行器

V9BF 系列 电动蝶阀 65
V9BFW25 系列 电动蝶阀 75
V8BF..S 系列 电动蝶阀 82
NOM 系列 蝶阀电动执行器 89

V5011B2W 系列
螺纹型电动座阀

霍尼韦尔 V5011B2W 系列螺纹型电动座阀可与 ML64、ML74 和 ML8824 系列电动直行程执行器配套工作，用于中央空调系统和区域供热系统冷热水控制。

产品特性

- 低泄漏率
- 阀座硬密封确保长寿命运行
- 阀杆精确定位，确保温度控制

技术参数

产品型号	V5011B2W
动作方向	阀杆向下关闭
承压等级	PN16
口径	DN15 至 DN50
适用介质和介质温度	冷热水 -15℃ 至 130℃ 介质必须符合 GB/T29044-2012 采暖空调系统水质要求
流量特性	等百分比
可调比	50:1
泄漏率	≤ 0.01% Kvs
连接方式	螺纹连接（ISO7-1）
行程	20±1 mm
材质	阀体：黄铜 HPb59-1 阀杆：不锈钢 SS304 阀芯：不锈钢 SS304 密封：PTFE

订货信息和参数

SKU	DN	Kvs m^3/h	配套执行器系列	配套执行器推力和关闭压差 * (kPa)	
				600N 20mm	1800N 20mm
V5011B2W015	DN15	4	ML8824 系列 ML74 系列 ML64 系列	1600	1600
V5011B2W020	DN20	6.3		1600	1600
V5011B2W025	DN25	10		800	1600
V5011B2W032	DN32	16		500	1600
V5011B2W040	DN40	25		350	950
V5011B2W050	DN50	40		220	630

关于关闭压差和产品选型：关闭压差是座阀与执行器配合工作产生的参数，关闭压差是保证阀门和执行器配套能够正常工作的关键参数，所以进行产品选型时选择配套的执行器需要明确知道用户对于关闭压差的具体要求，严格按照关闭压差进行选型，即所选阀门和执行器的配套关闭压差要求大于用户要求的关闭压差。如果产品选型时，客户不能提供具体的关闭压差要求，对于二通座阀建议按照关闭压差大于 350kPa 进行选型。

举例：如果客户要求的关闭压差为 500kPa，通过 Kv 值计算，口径为 DN40。阀门选择 V5011B2W040，配套的执行器要选择 1800N 的型号。

流量特性曲线

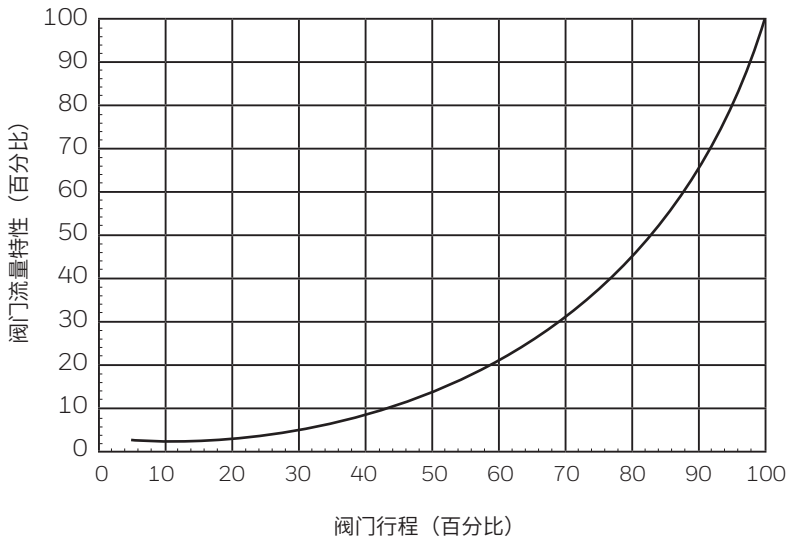

尺寸（mm）和重量（kg）

DN	A	B	Y1（阀门关闭）	重量 kg
DN15	83	162.5	87.5	0.9
DN20	83	162.5	87.5	0.9
DN25	103	174	87.5	1.2
DN32	106	176	87.5	1.5
DN40	120	184	87.5	1.8
DN50	134	193	87.5	2.4

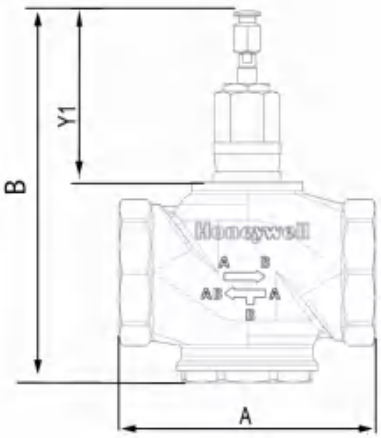

电动座阀和执行器

流量压差图

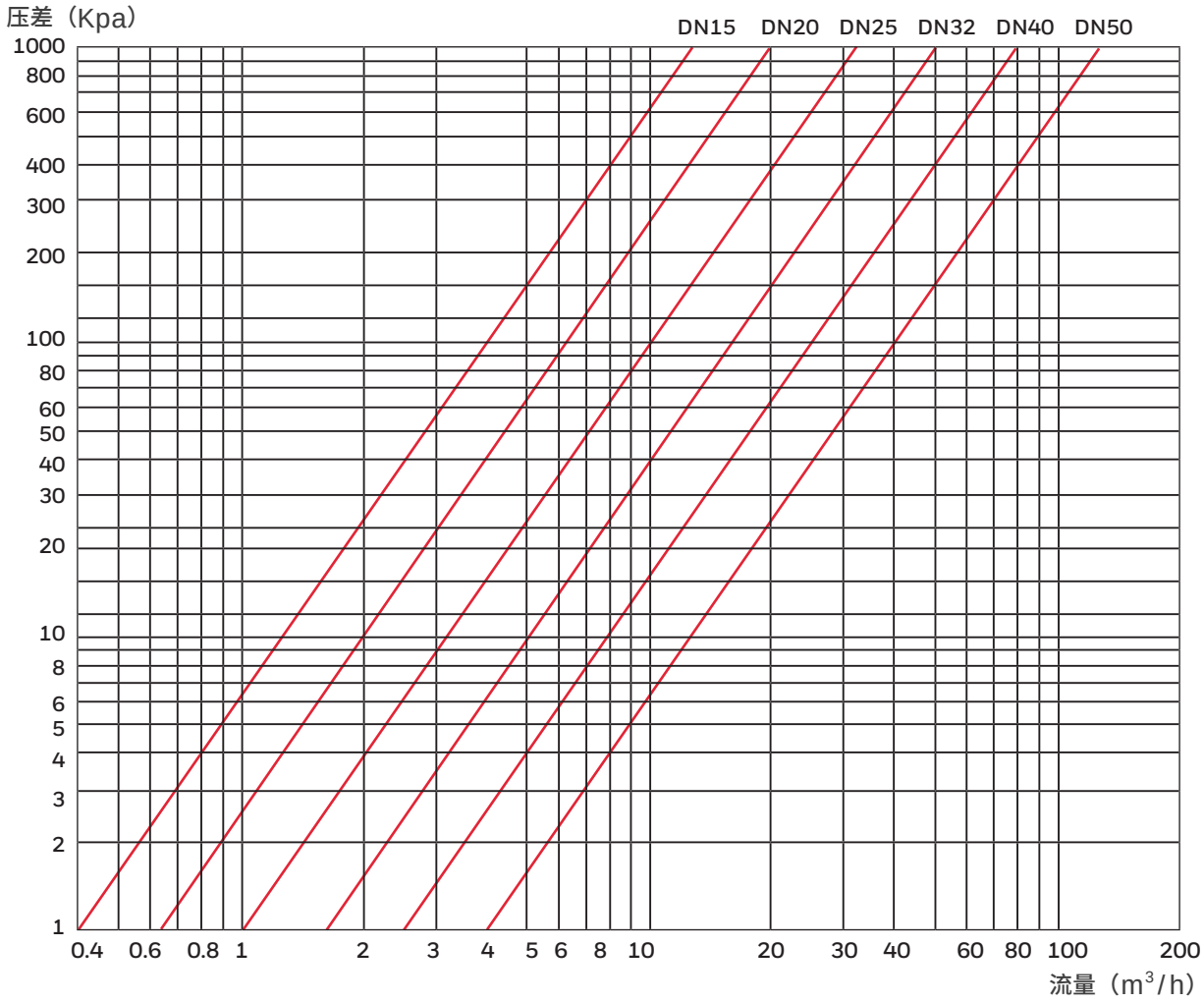
压差（Kpa）
DN15
DN20
DN25
DN32
DN40
DN50
1000
800
600
400
300
200
100
80
60
50
40
30
20
10
8
6
5
4
3
2
1
0.4
0.6
0.8
1
2
3
4
5
6
8
10
20
30
40
60
80
100
200
流量（m³/h）

V5011B3W 系列
螺纹型电动座阀

霍尼韦尔 V5011B3W 系列螺纹型电动座阀可与 ML64、ML74 和 ML8824 系列电动直行程执行器配套工作，用于中央空调系统和区域供热系统冷热水控制。

产品特性

- 低泄漏率
- 阀座硬密封确保长寿命运行
- 阀杆精确定位，确保温度控制

技术参数

产品型号	V5011B3W
动作方向	阀杆向上关闭 A-AB 通道
阀门类型	三通合流
承压等级	PN16
口径	DN15 至 DN50
适用介质和介质温度	冷热水 -15℃ 至 130℃ 介质必须符合 GB/T29044-2012 采暖空调系统水质要求
流量特性	A-AB：等百分比 B-AB：线性
可调比	50:1
泄漏率	A-AB：≤ 0.01% Kvs B-AB：≤ 0.02% Kvs
连接方式	螺纹连接（ISO7-1）
行程	20±1mm
材质	阀体：黄铜 HPb59-1 阀杆：不锈钢 SS304 阀芯：不锈钢 SS304 密封：PTFE

订货信息和参数

SKU	DN	Kvs m^3/h	配套执行器系列	配套执行器推力和关闭压差（kPa）	
				600N 20mm	1800N 20mm
V5011B3W015	DN15	4	ML8824 系列 ML74 系列 ML64 系列	1600	1600
V5011B3W020	DN20	6.3		1600	1600
V5011B3W025	DN25	10		800	1600
V5011B3W032	DN32	16		500	1600
V5011B3W040	DN40	25		350	950
V5011B3W050	DN50	40		220	630

流量特性曲线

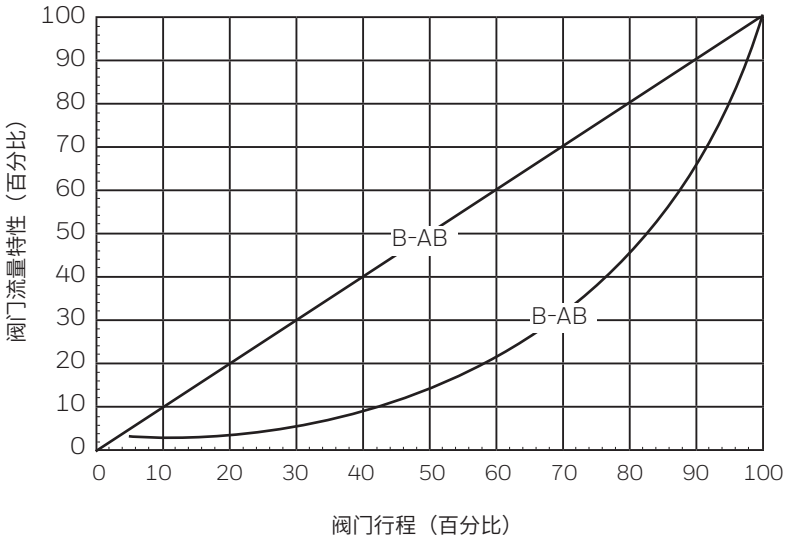

尺寸（mm）和重量（kg）

DN	A	B	C	Y1 (A-AB关闭)	重量 kg
DN15	83	37.5	49	107	0.96
DN20	83	37.5	49	107	0.96
DN25	103	39	58	107	1.33
DN32	106	40	62	107.5	1.66
DN40	120	44	66	108	2.06
DN50	134	49	71	108	2.87

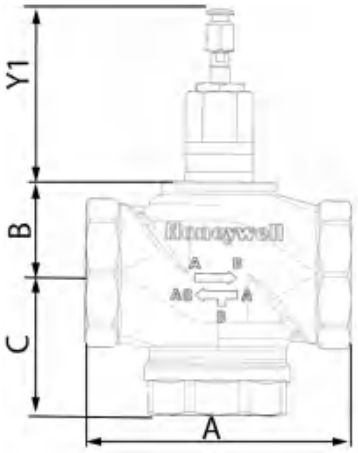

流量压差图

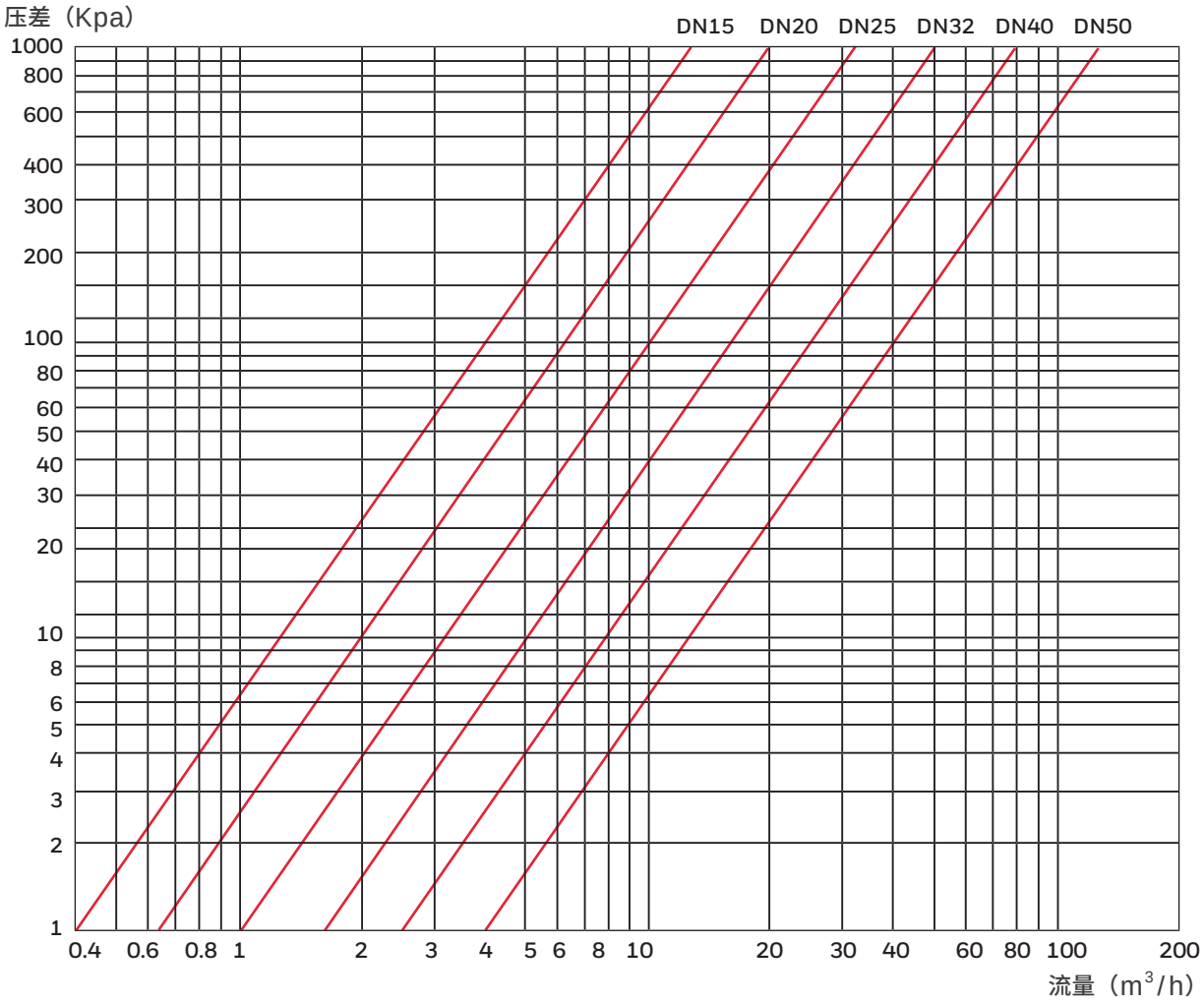
压差（Kpa）
DN15
DN20
DN25
DN32
DN40
DN50
1000
800
600
400
300
200
100
80
60
50
40
30
20
10
8
6
5
4
3
2
1
0.4
0.6
0.8
1
2
3
4
5
6
8
10
20
30
40
60
80
100
200
流量（m³/h）

V5011S2W 系列
螺纹型电动座阀

霍尼韦尔 V5011S2W 系列螺纹型电动座阀可与 ML64、ML74 和 ML8824 系列电动直行程执行器配套工作，用于中央空调系统和区域供热系统冷热水控制。

产品特性

- 低泄漏率
- 阀座硬密封确保长寿命运行
- 阀杆精确定位，确保温度控制

技术参数

产品型号	V5011S2W
动作方向	阀杆向下关闭
承压等级	PN20
口径	DN15 至 DN50
适用介质和介质温度	冷热水 -25℃ 至 130℃ 介质必须符合 GB/T29044-2012 采暖空调系统水质要求
流量特性	等百分比
可调比	50:1
泄漏率	≤ 0.01% Kvs （IV 级泄漏）
连接方式	螺纹连接（ISO7-1）
行程	DN15~DN20：10mm DN25 ：15mm DN32~DN50：20mm
材质	阀体：不锈钢 SS304 阀杆：不锈钢 SS304 阀芯：不锈钢 SS304 密封：PTFE

订货信息和参数

SKU	DN	Kvs m^3/h	行程 mm	配套执行器系列	配套执行器推力和关闭压差 *（kPa）	
					600N 20mm	1800N 20mm
V5011S2W015	DN15	4	10	ML8824 系列 ML74 系列 ML64 系列	1100	1600
V5011S2W020	DN20	6.3	10		1100	1600
V5011S2W025	DN25	10	15		780	1600
V5011S2W032	DN32	16	20		500	1600
V5011S2W040	DN40	25	20		300	950
V5011S2W050	DN50	40	20		200	630

关于关闭压差和产品选型：关闭压差是座阀与执行器配合工作产生的参数，关闭压差是保证阀门和执行器配套能够正常工作的关键参数，所以进行产品选型时选择配套的执行器需要明确知道用户对于关闭压差的具体要求，严格按照关闭压差进行选型，即所选阀门和执行器的配套关闭压差要求大于用户要求的关闭压差。如果产品选型时，客户不能提供具体的关闭压差要求，建议按照关闭压差大于 350kPa 进行选型。

举例：如果客户要求的关闭压差为 500kPa，通过 Kv 值计算，口径为 DN40。阀门选择 V5011B2W040，配套的执行器要选择 1800N 的型号。

流量特性曲线

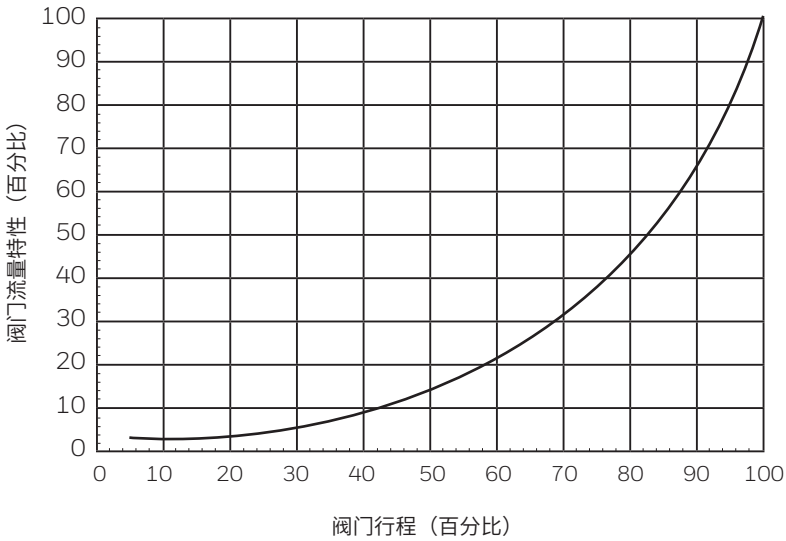

密封函配件

SKU	适用口径
V5011S-SK1	DN15 至 DN50

说明：座阀阀杆密封函为易损部件，阀杆频繁的动作和振动会加速密封函的损坏，造成阀门阀杆密封破坏并出现阀杆处漏水。如果出现损坏，可以按照安装说明更换密封函（不含弹簧），延长阀门的使用时间。

尺寸（mm）和重量（kg）

DN	A	B	Y1（阀门关闭）	重量 kg
DN15	83	139.5	87	0.59
DN20	83	144	87	0.63
DN25	103	160	87	1.03
DN32	120	168.5	87	1.32
DN40	130	177	87	1.75
DN50	150	195.5	87	2.43

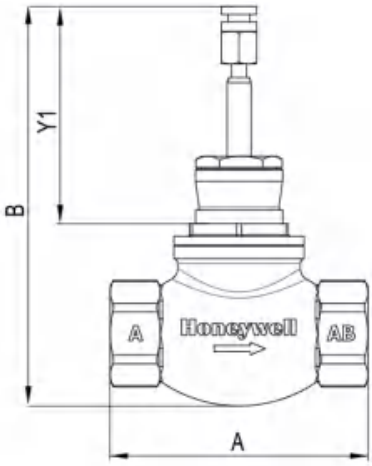

流量压差图

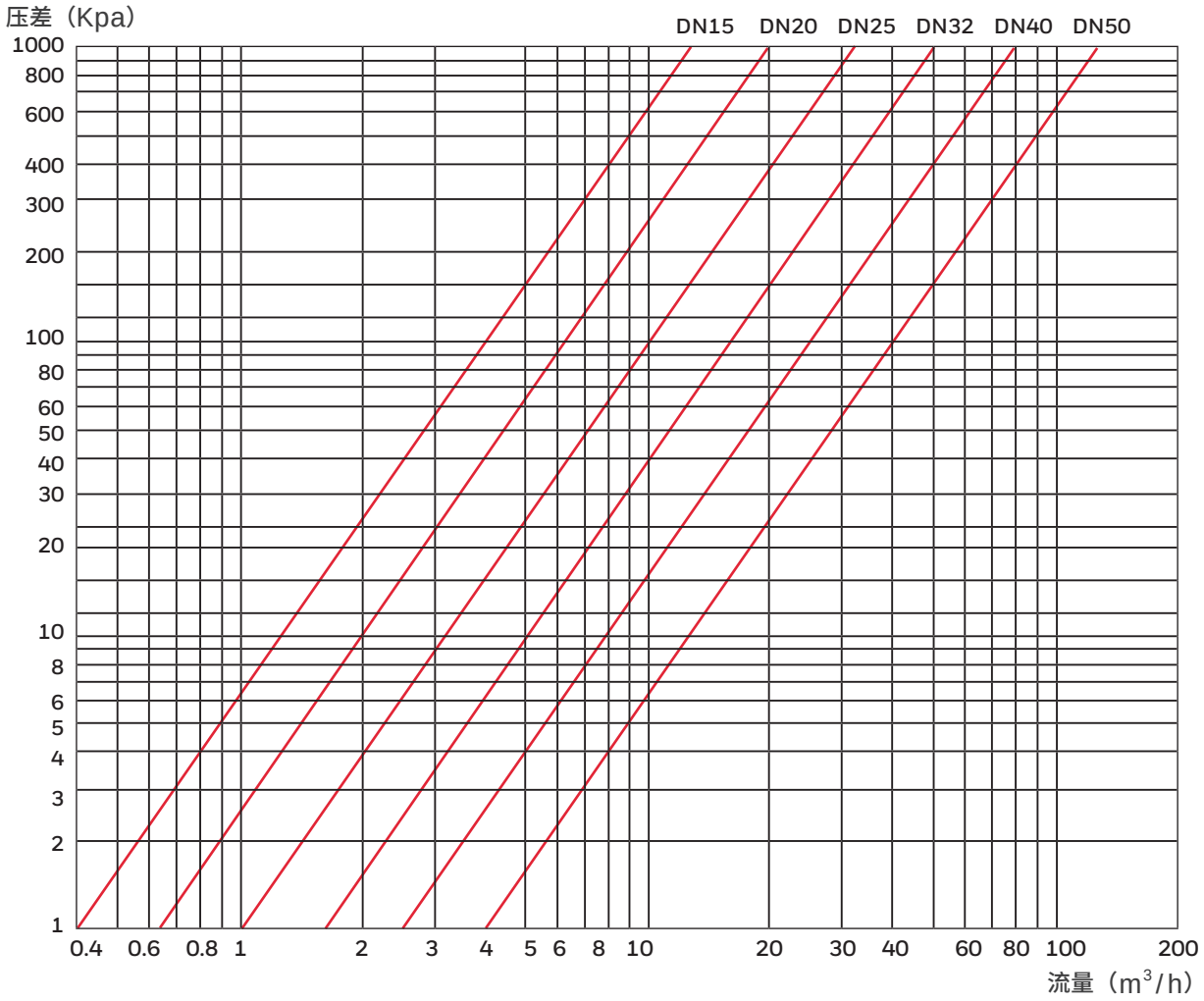
压差（Kpa）
DN15
DN20
DN25
DN32
DN40
DN50
1000
800
600
400
300
200
100
80
60
50
40
30
20
10
8
6
5
4
3
2
1
0.4
0.6
0.8
1
2
3
4
5
6
8
10
20
30
40
60
80
100
200
流量（m³/h）

V5011S3W 系列
螺纹型电动座阀

霍尼韦尔 V5011S3W 系列螺纹型电动座阀可与 ML64、ML74 和 ML8824 系列电动直行程执行器配套工作，用于中央空调系统和区域供热系统冷热水控制。

产品特性

- 低泄漏率
- 阀座硬密封确保长寿命运行
- 阀杆精确定位，确保温度控制

技术参数

产品型号	V5011S3W
动作方向	阀杆向上关闭 A-AB 通道
阀门类型	三通合流
承压等级	PN20
口径	DN15 至 DN50
适用介质和介质温度	冷热水 -25℃ 至 130℃ 介质必须符合 GB/T29044-2012 采暖空调系统水质要求
流量特性	A-AB：等百分比 B-AB：线性
可调比	50:1
泄漏率	A-AB：≤ 0.01% Kvs B-AB：≤ 0.02% Kvs
连接方式	螺纹连接（ISO7-1）
行程	DN15~DN20：10mm DN25　　：15mm DN32~DN50：20mm
材质	阀体：不锈钢 SS304 阀杆：不锈钢 SS304 阀芯：不锈钢 SS304 密封：PTFE

订货信息和参数

SKU	DN	Kvs m^3/h	行程 mm	配套执行器系列	配套执行器推力和关闭压差（kPa）	
					600N 20mm	1800N 20mm
V5011S3W015	DN15	4	10	ML8824 系列 ML74 系列 ML64 系列	1100	1600
V5011S3W020	DN20	6.3	10		1100	1600
V5011S3W025	DN25	10	15		780	1600
V5011S3W032	DN32	16	20		500	1600
V5011S3W040	DN40	25	20		300	950
V5011S3W050	DN50	40	20		200	630

流量特性曲线

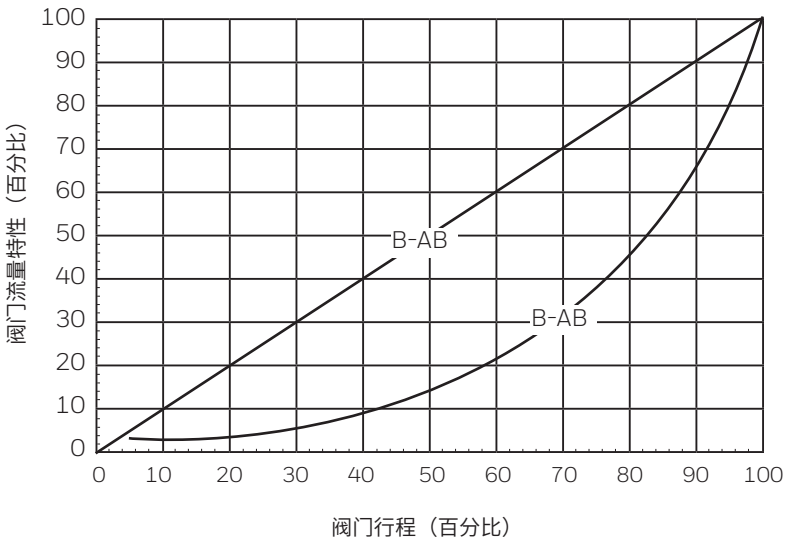

密封函配件

SKU	适用口径
V5011S-SK1	DN15 至 DN50

说明：座阀阀杆密封函为易损部件，阀杆频繁的动作和振动会加速密封函的损坏，造成阀门阀杆密封破坏并出现阀杆处漏水。如果出现损坏，可以按照安装说明更换密封函（不含弹簧），延长阀门的使用时间。

尺寸（mm）和重量（kg）

DN	A	B	C	Y1 (A-AB关闭)	重量 kg
DN15	83	28.5	55	97	0.69
DN20	83	29.5	55	97	0.77
DN25	103	35.5	63	102	1.11
DN32	120	39.5	76.5	107	1.53
DN40	130	44.5	82.5	107	1.86
DN50	150	53.5	94	107	2.59

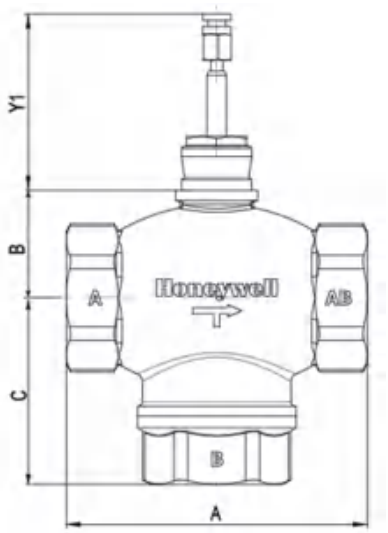

流量压差图

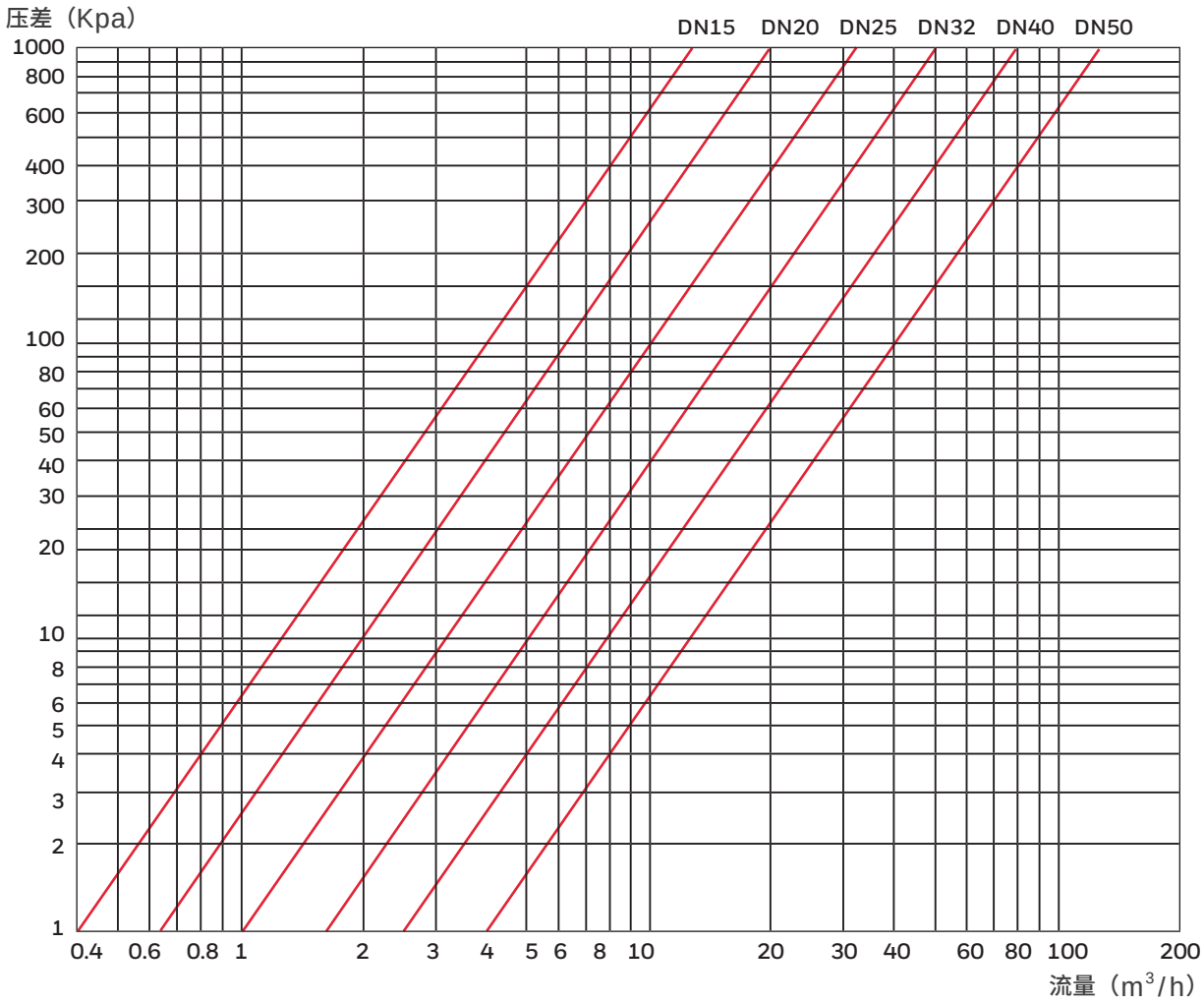
压差（Kpa）
DN15
DN20
DN25
DN32
DN40
DN50
1000
800
600
400
300
200
100
80
60
50
40
30
20
10
8
6
5
4
3
2
1
0.4
0.6
0.8
1
2
3
4
5
6
8
10
20
30
40
60
80
100
200
流量（m³/h）

V5GV2W 系列
法兰型电动座阀

霍尼韦尔 V5GV2W 系列法兰型电动座阀可与 ML74 和 ML8824 系列电动直行程执行器配套工作，用于中央空调系统冷热水控制。

产品特性

- 压力平衡式阀芯 (DN32~DN150)
- 低泄漏率
- 阀座硬密封确保长寿命运行
- 阀杆精确定位，确保温度控制
- 可与ML7420,ML7421,ML8824系列执行器快速组装

技术参数

产品型号	V5GV2W
动作方向	阀杆向下关闭
承压等级	PN16
口径	DN15~DN150
适用介质和介质温度	冷热水，-15℃ 至 130℃ 介质必须符合 GB/T29044-2012 采暖空调系统水质要求
流量特性	等百分比
可调比	50:1
泄漏率	≤ 0.02% Kvs
连接方式	法兰连接（ISO7005-2）
行程	DN15~DN80：20mm DN100~DN150:40mm

订货信息和参数

SKU	DN	Kvs m^3/h	行程 mm	配套执行器系列	配套执行器推力和关闭压差（kPa）		
					600N 20mm	1800N 20mm	1800N 40mm
V5GV2W015F-E	DN15	4	20	ML74系列 ML8824系列	1000	1600	—
V5GV2W020F-E	DN20	6.3	20		1000	1600	—
V5GV2W025F-E	DN25	9	20		700	1600	—
V5GV2W032F-E	DN32	15	20		1000	1600	—
V5GV2W040F-E	DN40	24	20		1000	1600	—
V5GV2W050F-E	DN50	40	20		1000	1600	—

SKU	DN	Kvs m^3/h	行程 mm	配套执行器系列	配套执行器推力和关闭压差（kPa）		
					600N 20mm	1800N 20mm	1800N 40mm
V5GV2W065F-E	DN65	63	20	ML74系列 ML8824系列	1000	1600	—
V5GV2W080F-E	DN80	100	20		1000	1600	—
V5GV2W100F-E	DN100	160	40		—	—	1600
V5GV2W125F-E	DN125	250	40		—	—	1600
V5GV2W150F-E	DN150	360	40		—	—	1600

关于关闭压差和产品选型：关闭压差是座阀与执行器配合工作产生的参数，关闭压差是保证阀门和执行器配套能够正常工作的关键参数，所以进行产品选型时选择配套的执行器需要明确知道用户对于关闭压差的具体要求，严格按照关闭压差进行选型，即所选阀门和执行器的配套关闭压差要求大于用户要求的关闭压差。如果产品选型时，客户不能提供具体的关闭压差要求，对于二通座阀建议按照关闭压差大于 350kPa 进行选型。

举例：如果客户要求的关闭压差为 1200kPa，通过 Kv 值计算，口径为 DN40。阀门选择 V5GV2W040F-E，配套的执行器要选择 1800N 的型号。

密封函配件

SKU	适用口径
V5GV-SK1	DN15 至 DN80
V5GV-SK2	DN100 至 DN150

说明：座阀阀杆密封函为易损部件，阀杆频繁的动作和振动会加速密封函的损坏，造成阀门阀杆密封破坏并出现阀杆处漏水。如果出现损坏，可以按照安装说明更换密封函（不含弹簧），延长阀门的使用时间。

流量特性曲线

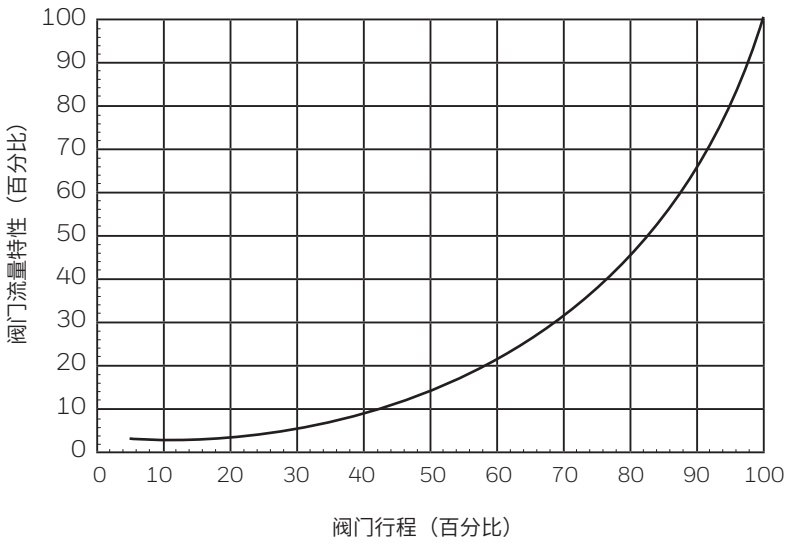

产品结构和材质

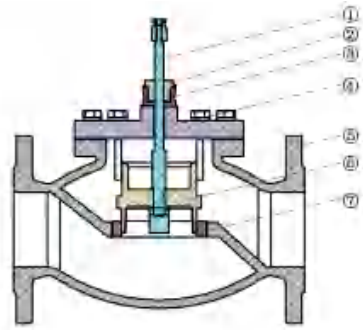

序号	名称	材质
①	阀杆	不锈钢 304
②	密封填料	聚四氟乙烯 + 不锈钢弹簧
③	O 形圈	氟橡胶
④	阀盖	球墨铸铁 QT450-10
⑤	阀体	球墨铸铁 QT450-10
⑥	阀芯	不锈钢 304
⑦	阀座	不锈钢 304

尺寸（mm）和重量（kg）

SKU	DN	A	B	Y1	重量
V5GV2W015F-E	DN15	130	76.3	87	3.4
V5GV2W020F-E	DN20	76.3	76.3	87	4.0
V5GV2W025F-E	DN25	87	78.3	87	4.5
V5GV2W032F-E	DN32	3.4	93	87	7.2
V5GV2W040F-E	DN40	150	93	87	8.4
V5GV2W050F-E	DN50	76.3	105.5	87	11.5
V5GV2W065F-E	DN65	87	120	87	17.5
V5GV2W080F-E	DN80	4.0	132.5	87	24
V5GV2W100F-E	DN100	160	156	131	34.5
V5GV2W125F-E	DN125	78.3	174	131	48
V5GV2W150F-E	DN150	87	196	131	64

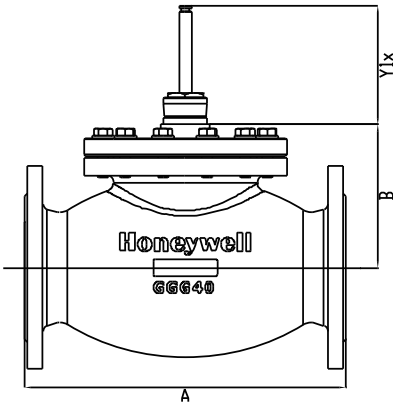

流量压差图

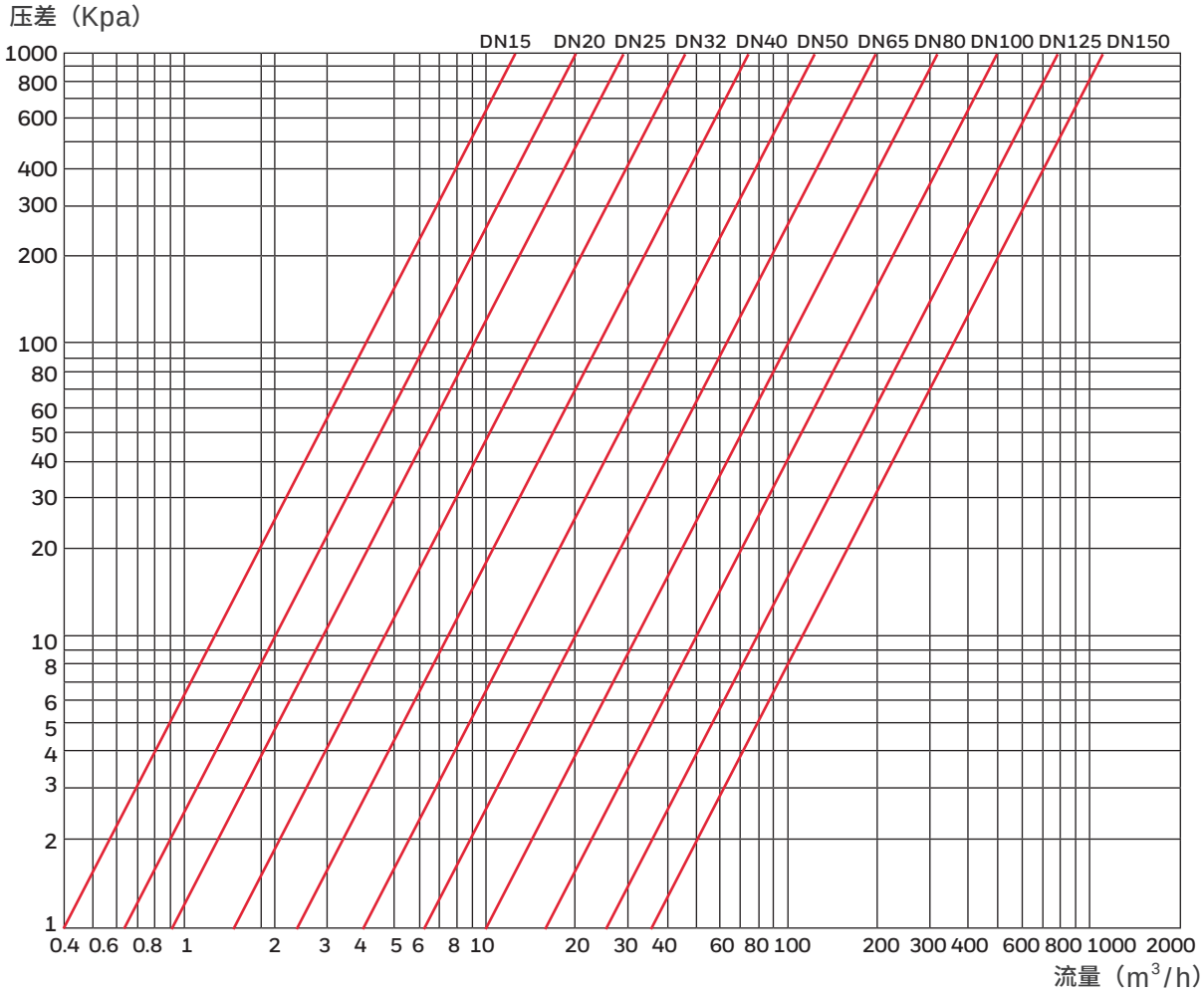

V5GV3W 系列
法兰型三通电动座阀

霍尼韦尔 V5GV3W 系列法兰型三通电动座阀可与 ML8824 系列电动直行程执行器配套工作，用于中央空调系统冷热水控制。

产品特性

- 阀座硬密封确保长寿命运行
- 阀杆精确定位，确保温度控制
- 可与ML8824系列执行器快速组装

技术参数

产品型号	V5GV3W
动作方向	阀杆向上 A-AB 关闭
承压等级	PN16
阀门类型	三通合流
口径	DN50 至 DN150
适用介质和介质温度	冷热水，-15℃ 至 130℃ 介质必须符合 GB/T29044-2012 采暖空调系统水质要求
流量特性	A-AB：等百分比 B-AB：线性
可调比	50:1
泄漏率	A-AB：≤0.02% Kvs B-AB：≤1% Kvs
连接方式	法兰连接（ISO7005-2）
行程	DN50 至 DN80：20mm DN100 至 DN150:40mm
材质	阀体：球墨铸铁 QT450-10 阀杆：不锈钢 SS304 阀座：不锈钢 SS304 阀芯：不锈钢 SS304 密封组件：PTFE+ 不锈钢弹簧

订货信息和参数

SKU	DN	Kvs m^3/h	行程 mm	配套执行器系列	配套执行器推力和关闭压差（kPa）		
					≥600N ≥20mm	≥1800N ≥20mm	≥1800N ≥40mm
V5GV3W050F-E	DN50	40	20	ML8824系列	200	700	—
V5GV3W065F-E	DN65	63	20		150	500	—
V5GV3W080F-E	DN80	100	20		100	350	—
V5GV3W100F-E	DN100	160	40		—	—	150
V5GV3W125F-E	DN125	250	40		—	—	120
V5GV3W150F-E	DN150	360	40		—	—	80

流量特性曲线

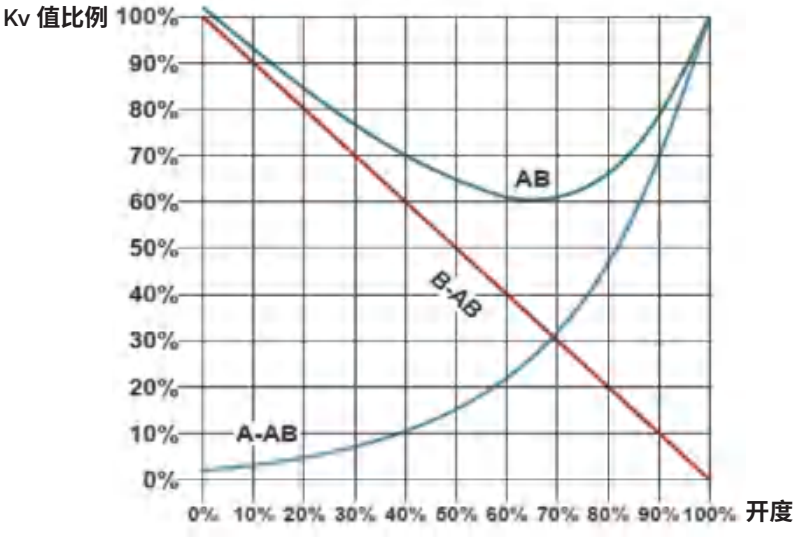

密封函配件

SKU	适用口径
V5GV-SK1	DN50 至 DN80
V5GV-SK2	DN100 至 DN150

说明：座阀阀杆密封函为易损部件，阀杆频繁的动作和振动会加速密封函的损坏，造成阀门阀杆密封破坏并出现阀杆处漏水。如果出现损坏，可以按照安装说明更换密封函（不含弹簧），延长阀门的使用时间。

尺寸（mm）和重量（kg）

SKU	DN	A	B	C	$Y1_X$	重量
V5GV3W050F-E	DN50	230	71	125	87	12.5
V5GV3W065F-E	DN65	290	88	145	87	17.5
V5GV3W080F-E	DN80	310	105	155	87	22
V5GV3W100F-E	DN100	350	119	150	131	29
V5GV3W125F-E	DN125	400	134	175	131	42.5
V5GV3W150F-E	DN150	480	154	200	131	57.5

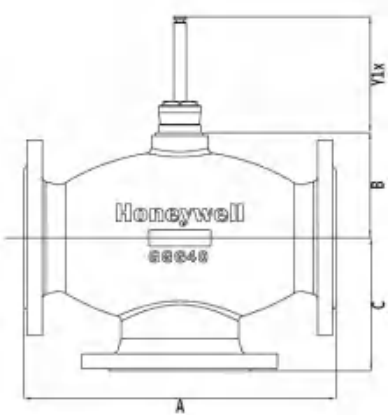

流量压差图

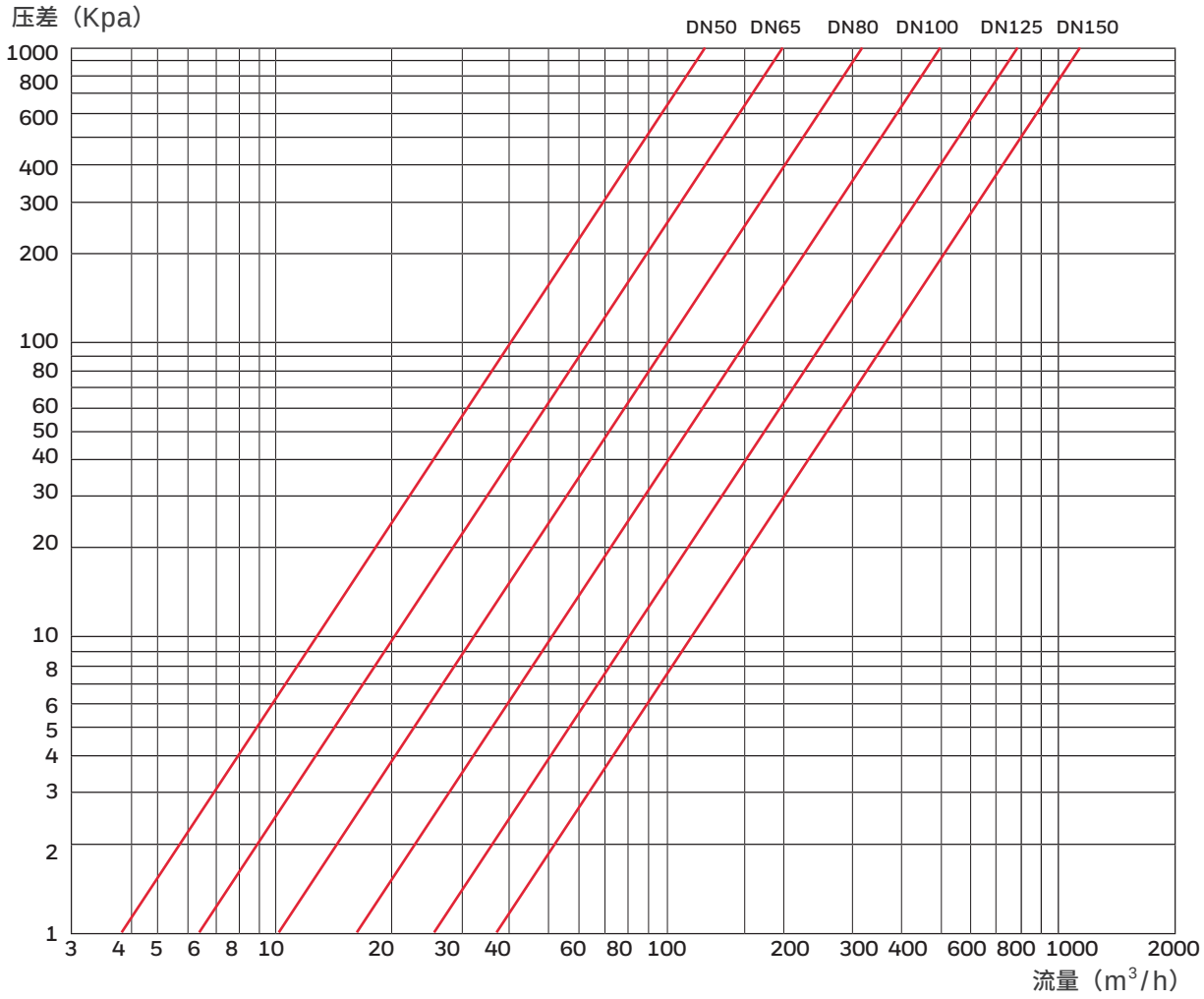
压差（Kpa）
DN50
DN65
DN80
DN100
DN125
DN150
1000
800
600
400
300
200
100
80
60
50
40
30
20
10
8
6
5
4
3
2
1
3
4
5
6
8
10
20
30
40
60
80
100
200
300
400
600
800
1000
2000
流量（m³/h）

V6GV 系列
法兰型电动座阀

霍尼韦尔 V6GV 系列法兰型电动座阀可与直行程电动执行器配套工作，用于中央空调系统和区域供热系统冷热水控制。

技术参数

产品型号	V6GV
阀门类型	二通座阀
动作方向	阀杆向下关闭
承压等级	PN16 和 PN25
口径	DN15 至 DN250
阀芯结构	DN15 至 DN25: 单座座阀 DN32 至 DN250：压力平衡式座阀
适用介质和介质温度	冷水和热水，-20℃ 至 150℃ 介质必须符合 GB/T29044-2012 采暖空调系统水质要求
流量特性	等百分比
可调比	50:1
泄漏率	IV 级 (JB/T 7387-2014) 标称值：1x10-4x 阀额定容量 换算值：0.02%kvs（水测试）
连接方式	法兰连接（ISO7005-2）
行程	DN15~DN80：20mm DN100~DN250:40mm
材料	阀杆：不锈钢 SS304 阀芯：不锈钢 SS304 阀座：不锈钢 SS304 阀体：球墨铸铁 QT450-10 密封填料：SS304 弹簧 + PTFE 密封 O 型圈：FKM

订货信息和参数

SKU	PN	DN	Kvs m^3/h	行程 mm	配套执行器系列	配套执行器推力和关闭压差（kPa）			
						≥600N ≥20mm	≥1800N ≥20mm	≥1800N ≥40mm	≥3500N ≥40mm
V6GV216F-W015	PN16	DN15	3.6	20	ML8824 系列	1600	1600	—	—
V6GV216F-W020	PN16	DN20	6.3	20		1200	1600	—	—
V6GV216F-W025	PN16	DN25	10	20		800	1600	—	—
V6GV216F-W032	PN16	DN32	16	20		1600	1600	—	—
V6GV216F-W040	PN16	DN40	25	20		1600	1600	—	—
V6GV216F-W050	PN16	DN50	40	20		1200	1600	—	—
V6GV216F-W065	PN16	DN65	63	20		900	1600	—	—
V6GV216F-W080	PN16	DN80	90	20		700	1600	—	—
V6GV216F-W100	PN16	DN100	160	40		—	—	1600	—
V6GV216F-W125	PN16	DN125	250	40		—	—	1600	—
V6GV216F-W150	PN16	DN150	400	40		—	—	1600	—
V6GV216F-W200	PN16	DN200	630	40	ML8624 系列	—	—	—	1600
V6GV216F-W250	PN16	DN250	900	40		—	—	—	1600
V6GV225F-W015	PN25	DN15	3.6	20	ML8824 系列	1600	2500	—	—
V6GV225F-W020	PN25	DN20	6.3	20		1200	2500	—	—
V6GV225F-W025	PN25	DN25	10	20		800	2500	—	—
V6GV225F-W032	PN25	DN32	16	20		1600	2500	—	—
V6GV225F-W040	PN25	DN40	25	20		1600	2500	—	—
V6GV225F-W050	PN25	DN50	40	20		1200	2500	—	—
V6GV225F-W065	PN25	DN65	63	20		900	2500	—	—
V6GV225F-W080	PN25	DN80	90	20		700	2500	—	—
V6GV225F-W100	PN25	DN100	160	40		—	—	2500	—
V6GV225F-W125	PN25	DN125	250	40		—	—	2300	—
V6GV225F-W150	PN25	DN150	400	40		—	—	1800	—
V6GV225F-W200	PN25	DN200	630	40	ML8624 系列	—	—	—	2500
V6GV225F-W250	PN25	DN250	900	40		—	—	—	2200

关于关闭压差和产品选型：关闭压差是座阀与执行器配合工作产生的参数，关闭压差是保证阀门和执行器配套能够正常工作的关键参数，所以进行产品选型时选择配套的执行器需要明确知道用户对于关闭压差的具体要求，严格按照关闭压差进行选型，即所选阀门和执行器的配套关闭压差要求大于用户要求的关闭压差。如果产品选型时，客户不能提供具体的关闭压差要求，对于二通座阀建议按照关闭压差大于 350kPa 进行选型。

举例：如果客户要求的关闭压差为 1200kPa，通过 Kv 值计算，口径为 DN80。PN16 阀门选择 V6GV216F-W080，配套的执行器要选择 1800N 的型号。

备件订货信息

备件名称	型号	对应口径
阀杆密封函	V6GV-SK1	DN15-DN250

说明：座阀阀杆密封函为易损部件，阀杆频繁的动作和振动会加速密封函的损坏，造成阀门阀杆密封破坏并出现阀杆处漏水。如果出现损坏，可以按照安装说明更换密封函（不含弹簧），延长阀门的使用时间。

流量特性曲线

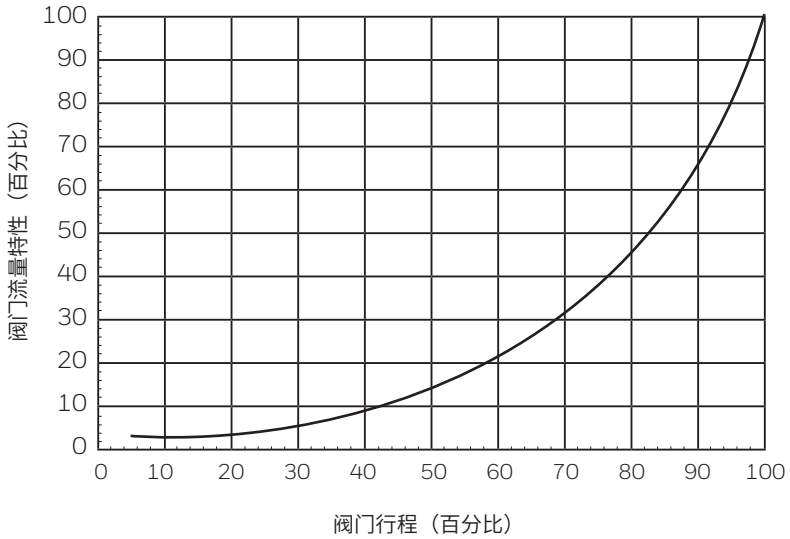

流量压差图

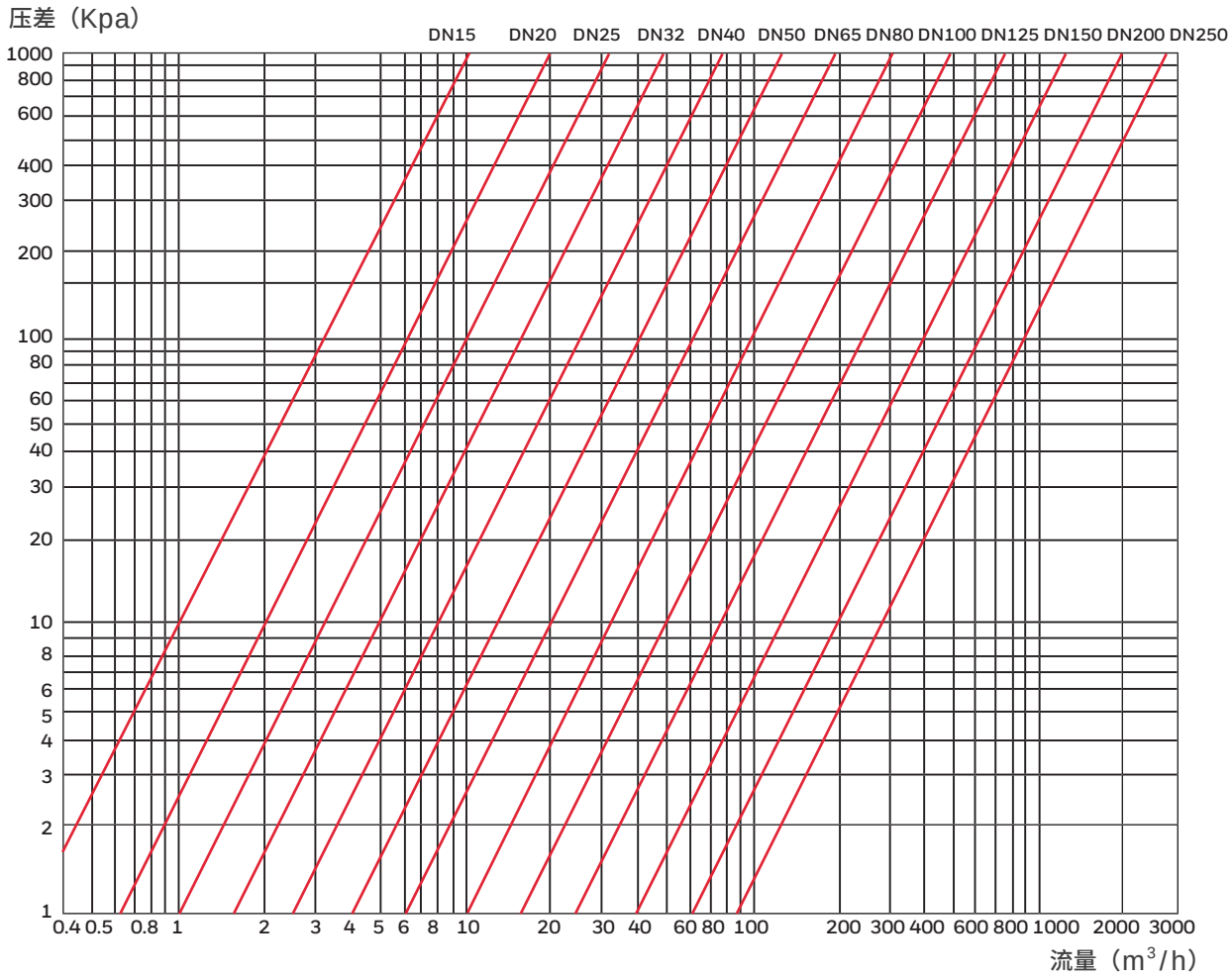

尺寸（mm）和重量（kg）

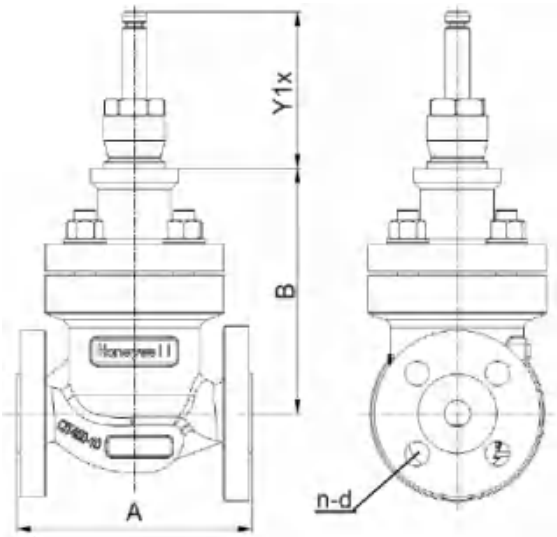

SKU	PN	DN	A	B	Y1x（全关位置）	n-d	重量
V6GV216F-W015	PN16	DN15	130	142	89	4-14	6.5
V6GV216F-W020	PN16	DN20	150	142	89	4-14	7
V6GV216F-W025	PN16	DN25	160	142	89	4-14	8
V6GV216F-W032	PN16	DN32	180	142	89	4-14	9
V6GV216F-W040	PN16	DN40	200	142	89	4-14	14
V6GV216F-W050	PN16	DN50	230	142	89	4-14	16
V6GV216F-W065	PN16	DN65	290	170	89	4-14	30
V6GV216F-W080	PN16	DN80	310	170	89	8-19	35
V6GV216F-W100	PN16	DN100	350	175	131	8-19	50
V6GV216F-W125	PN16	DN125	400	242	131	8-19	82
V6GV216F-W150	PN16	DN150	480	242	131	8-19	105
V6GV216F-W200	PN16	DN200	600	283	131	12-23	190
V6GV216F-W250	PN16	DN250	730	300	131	12-23	290
V6GV225F-W015	PN25	DN15	130	142	89	4-14	6.5
V6GV225F-W020	PN25	DN20	150	142	89	4-14	7
V6GV225F-W025	PN25	DN25	160	142	89	4-14	8
V6GV225F-W032	PN25	DN32	180	142	89	4-14	9
V6GV225F-W040	PN25	DN40	200	142	89	4-14	14
V6GV225F-W050	PN25	DN50	230	142	89	4-14	16
V6GV225F-W065	PN25	DN65	290	170	89	4-14	30
V6GV225F-W080	PN25	DN80	310	170	89	8-19	35
V6GV225F-W100	PN25	DN100	350	175	131	8-23	50
V6GV225F-W125	PN25	DN125	400	242	131	8-28	82
V6GV225F-W150	PN25	DN150	480	242	131	8-28	105
V6GV225F-W200	PN25	DN200	600	283	131	12-28	190
V6GV225F-W250	PN25	DN250	730	300	131	12-31	290

VH58 系列
法兰型三通电动座阀

霍尼韦尔 V5GV3W 系列法兰型三通电动座阀可与 ML3524 系列和 ML8624 系列电动直行程执行器配套工作，用于中央空调系统冷热水控制。

产品特性

- 阀座硬密封确保长寿命运行
- 阀杆精确定位，确保温度控制
- 分流型和合流型三通阀

技术参数

产品型号	VH58
承压等级	PN16
阀门类型	三通合流和三通分流
口径	DN65~DN250
适用介质和介质温度	冷热水，2℃ 至 130℃ 介质必须符合 GB/T29044-2012 采暖空调系统水质要求
流量特性	A-AB：等百分比，B-AB：线性
可调比	50:01:00
泄漏率	A-AB：≤0.02% Kvs，B-AB：≤0.02% Kvs
连接方式	法兰连接（ISO7005-2）
行程	DN65 至 DN80：20mm，DN100 至 DN250：40mm
材质	阀体：球墨铸铁 QT450-10 阀体：球墨铸铁 QT450-10 阀杆：不锈钢 SS304 阀座：不锈钢 SS304 阀芯：不锈钢 SS304 密封组件：PTFE+ 不锈钢弹簧

订货信息和参数

三通合流阀 SKU	三通分流阀 SKU	DN	Kvs m^3/h	行程 mm	配套执行器系列	关闭压差 (kPa)
VH58EM30065	VH58ED30065	DN65	50	20	ML8624A3544 ML3524 (3500N)	450
VH58EM30080	VH58ED30080	DN80	80	20		270
VH58EM30100	VH58ED30100	DN100	126	40		160
VH58EM30125	VH58ED30125	DN125	200	40		120
VH58EM30150	VH58ED30150	DN150	280	40		90
VH58EM30200	VH58ED30200	DN200	400	40		80
VH58EM30250	VH58ED30250	DN250	580	40		50

密封函配件

密封函配件 SKU	适用口径
VH58-SK2	DN65 至 DN250

说明：座阀阀杆密封函为易损部件，阀杆频繁的动作和振动会加速密封函的损坏，造成阀门阀杆密封破坏并出现阀杆处漏水。如果出现损坏，可以按照安装说明更换密封函（不含弹簧），延长阀门的使用时间。

阀体结构和流体流向变化

阀门类型	三通合流阀		三通分流阀	
口径	DN65	DN80 至 DN250	DN65	DN80 至 DN250
阀体内部结构			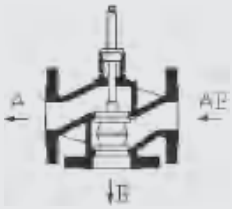	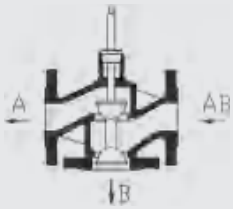
流体流向	A 到 AB， B 到 AB		AB 到 A， AB 到 B	
阀杆缩进流体变化	A 口流量增加 B 口流量减少	A 口流量增加 B 口流量减少	A 口流量增加 B 口流量减少	A 口流量减少 B 口流量增加
阀杆伸出流体变化	A 口流量减少 B 口流量增加	A 口流量减少 B 口流量增加	A 口流量减少 B 口流量增加	A 口流量增加 B 口流量减少

外形尺寸（mm）和重量（kg）

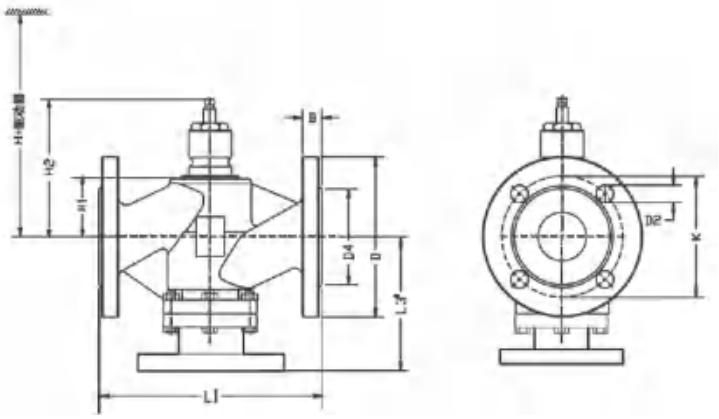

DN	Bmm	Dmm	D2 mm	D4 mm	K mm	L1 mm	L1 mm	H1 mm	H2 mm	H mm	净重 Kg
65	20	185	4-19	118	145	290	156	90	166	645	22.5
80	22	200	8-19	145	160	210	185	120	196	675	28.8
100	23	220	8-19	155	180	350	202	162	238	717	40.6
125	24	250	8-19	150	210	400	240	157	233	712	55.4
150	25	285	8-23	150	240	480	270	171	247	726	76.3
200	26	340	12-23	175	295	500	320	263	339	818	125.6
250	31	405	12-28	200	355	600	400	315	391	870	230.0

流量压差图

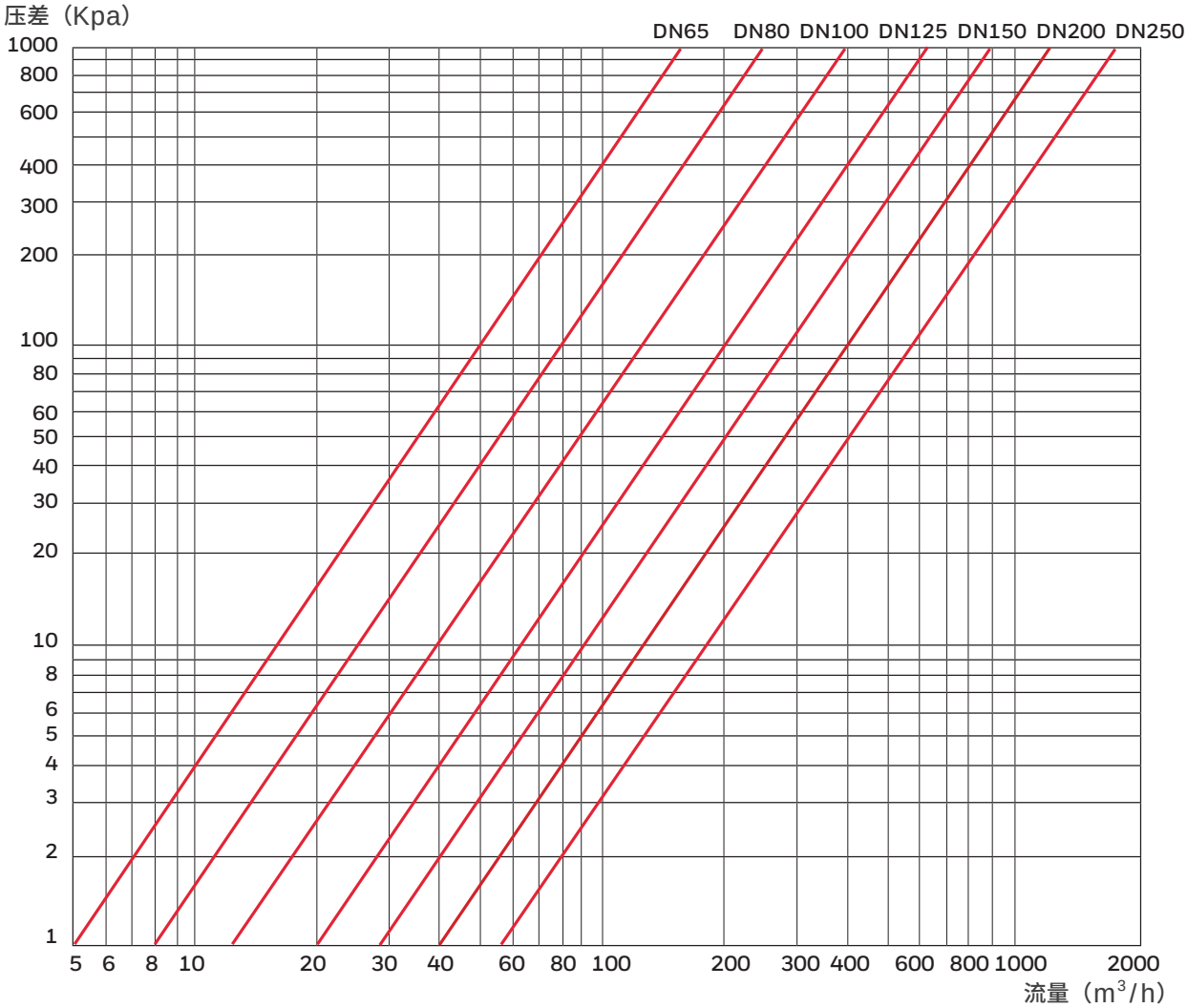
压差（Kpa）
DN65
DN80
DN100
DN125
DN150
DN200
DN250
1000
800
600
400
300
200
100
80
60
50
40
30
20
10
8
6
5
4
3
2
1
5
6
8
10
20
30
40
60
80
100
200
300
400
600
800
1000
2000
流量（m³/h）

V5011S2S 系列
法兰型三通电动座阀

霍尼韦尔 V5011S2S 系列螺纹型电动蒸汽座阀可与 ML8824 系列电动直行程执行器配套工作，用于中央空调系统和区域供热系统蒸汽控制。

产品特性

- 低泄漏率
- 阀座硬密封确保长寿命运行
- 阀杆精确定位，确保温度控制
- 可与ML8824系列执行器快速组装

技术参数

产品型号	V5011S2S
阀门类型	二通座阀
动作方向	阀杆向下关闭
承压等级	PN20
口径	DN15 至 DN50
适用介质和介质温度	蒸汽：0℃ 至 180℃ 冷热水：-25℃ 至 130℃ 介质必须符合 GB/T29044-2012 采暖空调系统水质要求
流量特性	等百分比
可调比	50:1
泄漏率	IV-S 级（JB/T 7387-2014） 标称值：5x10-6x 阀额定容量 换算值：0.001%kvs（水测试）或者 0.04%kvs（空气测试）
连接方式	螺纹连接（ISO7-1）
行程	DN15~DN20：10mm DN25　　：15mm DN32~DN50：20mm
材质	阀体：不锈钢 SS304 阀杆：不锈钢 SS304 阀芯：不锈钢 SS304 密封：PTFE

订货信息和参数

SKU	DN	Kvs m^3/h	行程 mm	配套执行器系列	配套执行器推力和关闭压差（kPa）	
					600N 26mm	1800N 26mm
V5011S2S015	DN15	4	10	ML8824系列	1100	1600
V5011S2S020	DN20	6.3	10		1100	1600
V5011S2S025	DN25	10	15		—	1600
V5011S2S032	DN32	16	20		—	1600
V5011S2S040	DN40	25	20		—	950
V5011S2S050	DN50	40	20		—	630

* 说明：

1. 关闭压差为阀门和执行器配套在一起形成的综合物理参数，表示该阀门匹配一定推力执行器，阀门全关时可以承担的最大压差，在此压差内，阀门可以自由启闭，阀门选型时需要严格参照阀门和执行器配套产生的关闭压差与用户要求的关闭压差值。蒸汽阀选型时，阀门和执行器配套产生的关闭压差必须大于所控制的蒸气压力。

2. 阀门和配套执行器产生的关闭压差不代表该阀门适用于低于关闭压差值的所有压力值的蒸汽。阀门适用蒸汽压力范围，需要参考阀门的适用介质温度范围，查询蒸汽温度 - 压力对照表，确保所用介质温度在阀门允许的介质温度范围内，且留有安全余量。

3. 阀门的阀杆和阀芯为精密部件，请勿加装任何本文档未提及的组件（例如阀杆隔热组件），请勿与本文档未提及的执行器（包括霍尼韦尔品牌的其他系列）组装工作，避免造成阀杆或阀芯的损坏。

流量特性曲线

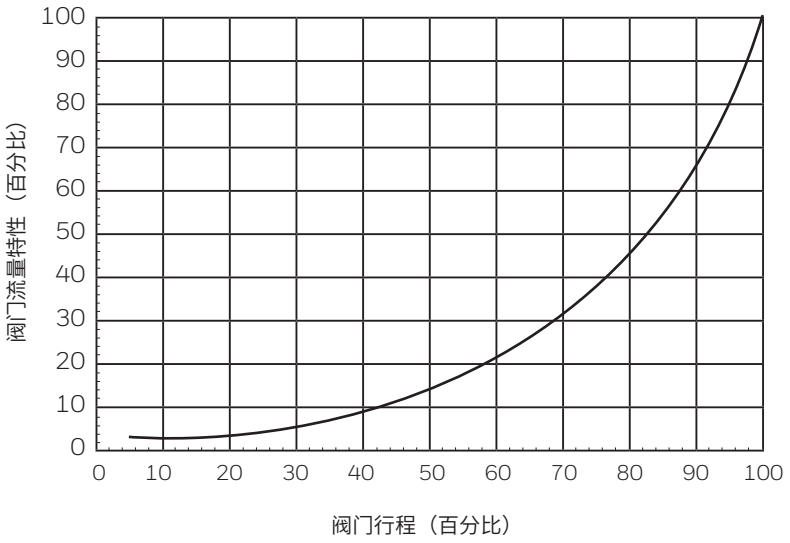

密封函配件

SKU	适用口径
V5011S-SK1	DN15 至 DN50

说明：座阀阀杆密封函为易损部件，阀杆频繁的动作和振动会加速密封函的损坏，造成阀门阀杆密封破坏并出现阀杆处漏水。如果出现损坏，可以按照安装说明更换密封函（不含弹簧），延长阀门的使用时间。

尺寸（mm）和重量（kg）

DN	B	C	Y1（阀门关闭）	重量
DN15	83	139.5	87	0.59
DN20	83	144	87	0.63
DN25	103	160	87	1.03
DN32	120	168.5	87	1.32
DN40	130	177	87	1.75
DN50	150	195.5	87	2.43

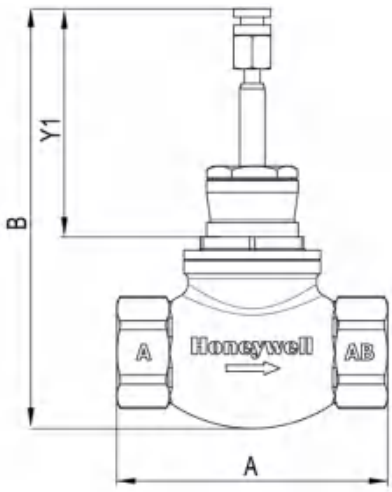

流量压差图

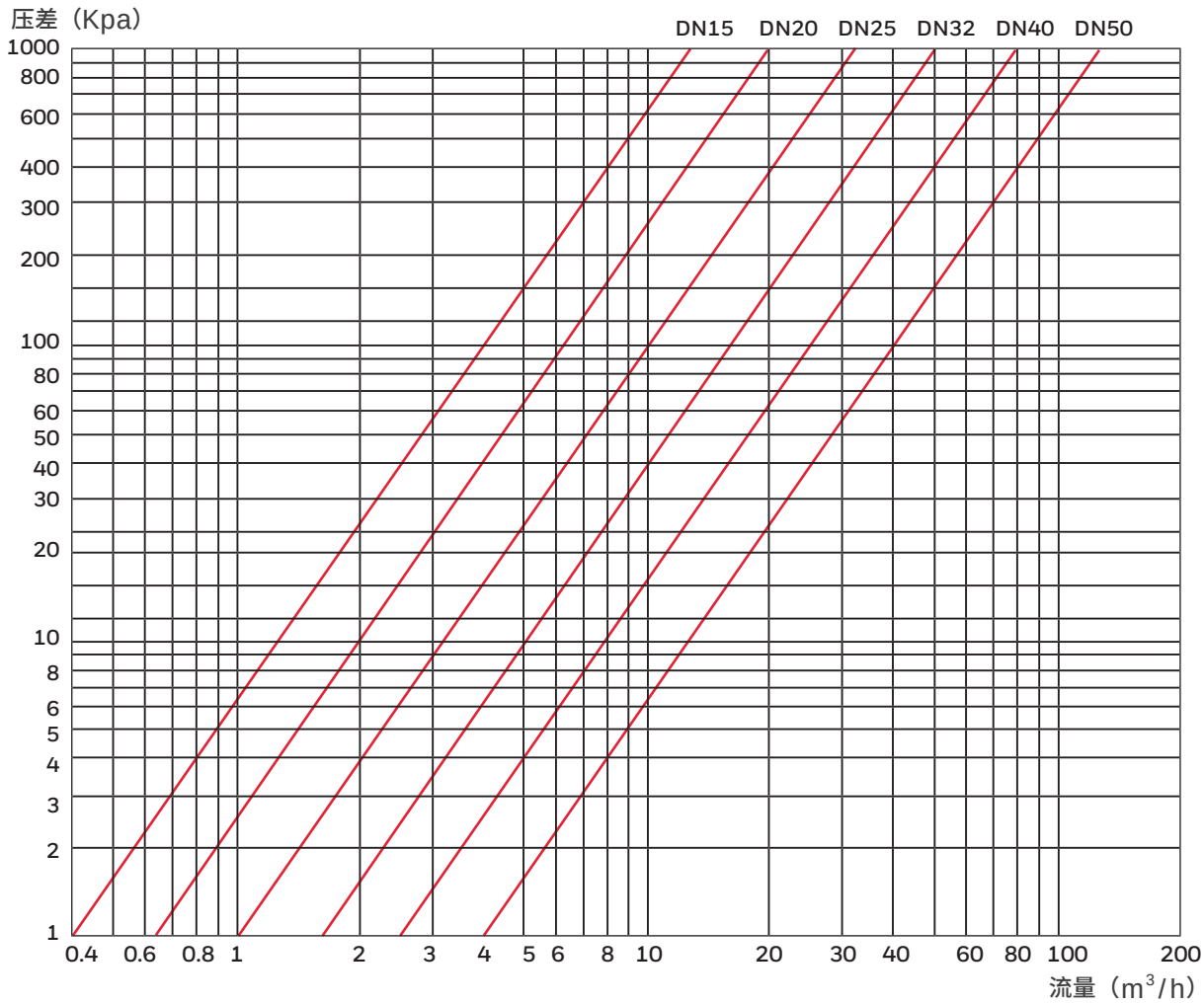

V5GV2S 系列
法兰型电动蒸汽座阀

霍尼韦尔 V5GV2S 系列法兰型电动蒸汽座阀可与 ML8824 系列电动直行程执行器配套工作，用于中央空调系统和区域供热系统蒸汽控制。

产品特性

- 压力平衡式阀芯 (DN32~DN150)
- 低泄漏率
- 阀座硬密封确保长寿命运行
- 阀杆精确定位，确保温度控制
- 可与ML8824系列执行器快速组装

技术参数

产品型号	V5GV2S
阀门类型	二通座阀
动作方向	阀杆向下关闭
承压等级	PN16
口径	DN15 至 DN150
适用介质和介质温度	冷热水，蒸汽，0℃ 至 180℃ 介质必须符合 GB/T29044-2012 采暖空调系统水质要求
流量特性	等百分比
可调比	50:1
泄漏率	IV-S 级 (JB/T 7387-2014) 标称值：5x10-6x 阀额定容量 换算值：0.001%kvs（水测试） 或者 0.04%kvs（空气测试）
连接方式	法兰连接（ISO7005-2）
行程	DN15~DN80：20mm DN100~DN150：40mm

订货信息和参数

SKU	DN	Kvs m^3/h	行程 mm	配套执行器系列	配套执行器推力和关闭压差（kPa）	
					1800N 26mm	1800N 46mm
V5GV2S015F-E	DN15	4	20	ML8824系列	1600	—
V5GV2S020F-E	DN20	6.3	20		1600	—
V5GV2S025F-E	DN25	9	20		1000	—
V5GV2S032F-E	DN32	15	20		1000	—
V5GV2S040F-E	DN40	24	20		1000	—

SKU	DN	Kvs m^3/h	行程 mm	配套执行器系列	配套执行器推力和关闭压差（kPa）	
					1800N 26mm	1800N 46mm
V5GV2S050F-E	DN50	40	20	ML8824系列	1000	—
V5GV2S065F-E	DN65	63	20		800	
V5GV2S080F-E	DN80	100	20		800	
V5GV2S100F-E	DN100	160	40		—	600
V5GV2S125F-E	DN125	250	40		—	600
V5GV2S150F-E	DN150	360	40		—	600

* 说明：

1. 关闭压差为阀门和执行器配套在一起形成的综合物理参数，表示该阀门匹配一定推力执行器，阀门全关时可以承担的最大压差，在此压差内，阀门可以自由启闭，阀门选型时需要严格参照阀门和执行器配套产生的关闭压差与用户要求的关闭压差值。蒸汽阀选型时，阀门和执行器配套产生的关闭压差必须大于所控制的蒸气压力。

2. 阀门和配套执行器产生的关闭压差不代表该阀门适用于低于关闭压差值的所有压力值的蒸汽。阀门适用蒸汽压力范围，需要参考阀门的适用介质温度范围，查询蒸汽温度 - 压力对照表，确保所用介质温度在阀门允许的介质温度范围内，且留有安全余量。

3. 阀门的阀杆和阀芯为精密部件，请勿加装任何本文档未提及的组件（例如阀杆隔热组件），请勿与本文档未提及的执行器（包括霍尼韦尔品牌的其他系列）组装工作，避免造成阀杆或阀芯的损坏。

密封函配件

SKU	适用口径
V5GV-SK1	DN15 至 DN80
V5GV-SK2	DN100 至 DN150

说明：座阀阀杆密封函为易损部件，阀杆频繁的动作和振动会加速密封函的损坏，造成阀门阀杆密封破坏并出现阀杆处漏水。如果出现损坏，可以按照安装说明更换密封函（不含弹簧），延长阀门的使用时间。

流量特性曲线

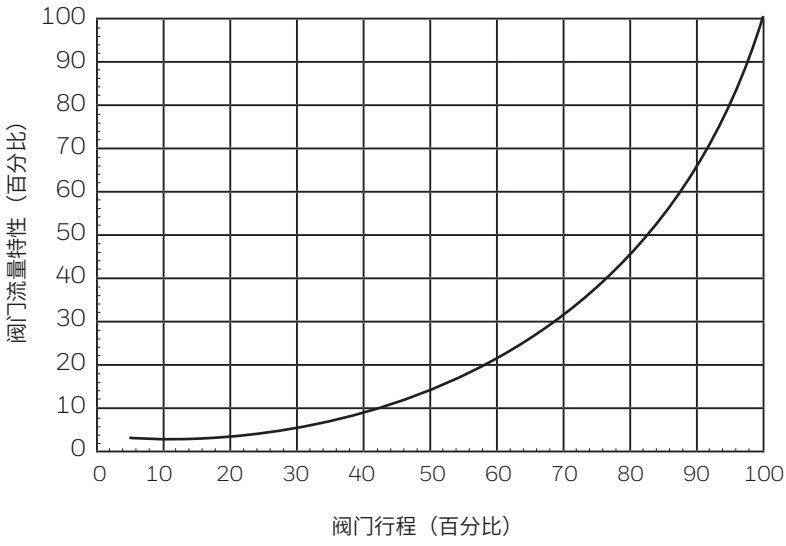

产品结构和材质

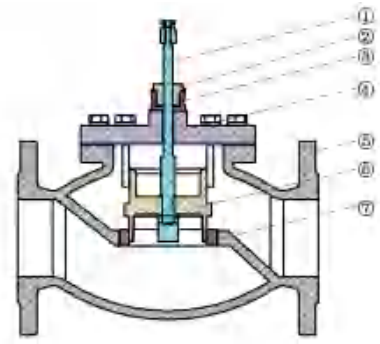

序号	名称	材质
①	阀杆	不锈钢 304
②	密封填料	聚四氟乙烯 + 不锈钢弹簧
③	O 形圈	氟橡胶
④	阀盖	球墨铸铁 QT450-10
⑤	阀体	球墨铸铁 QT450-10
⑥	阀芯	不锈钢 304
⑦	阀座	不锈钢 304

外形尺寸（mm）和重量（kg）

SKU	DN	A	B	$Y1_X$	重量
V5GV2S015F-E	DN15	130	76.3	87	3.4
V5GV2S020F-E	DN20	150	76.3	87	4.0
V5GV2S025F-E	DN25	160	78.3	87	4.5
V5GV2S032F-E	DN32	180	93	87	7.2
V5GV2S040F-E	DN40	200	93	87	8.4
V5GV2S050F-E	DN50	230	105.5	87	11.5
V5GV2S065F-E	DN65	290	120	87	17.5
V5GV2S080F-E	DN80	310	132.5	87	24
V5GV2S100F-E	DN100	350	156	131	34.5
V5GV2S125F-E	DN125	400	174	131	48
V5GV2S150F-E	DN150	480	196	131	64

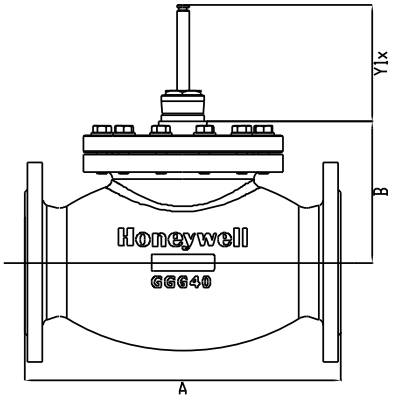

流量压差图

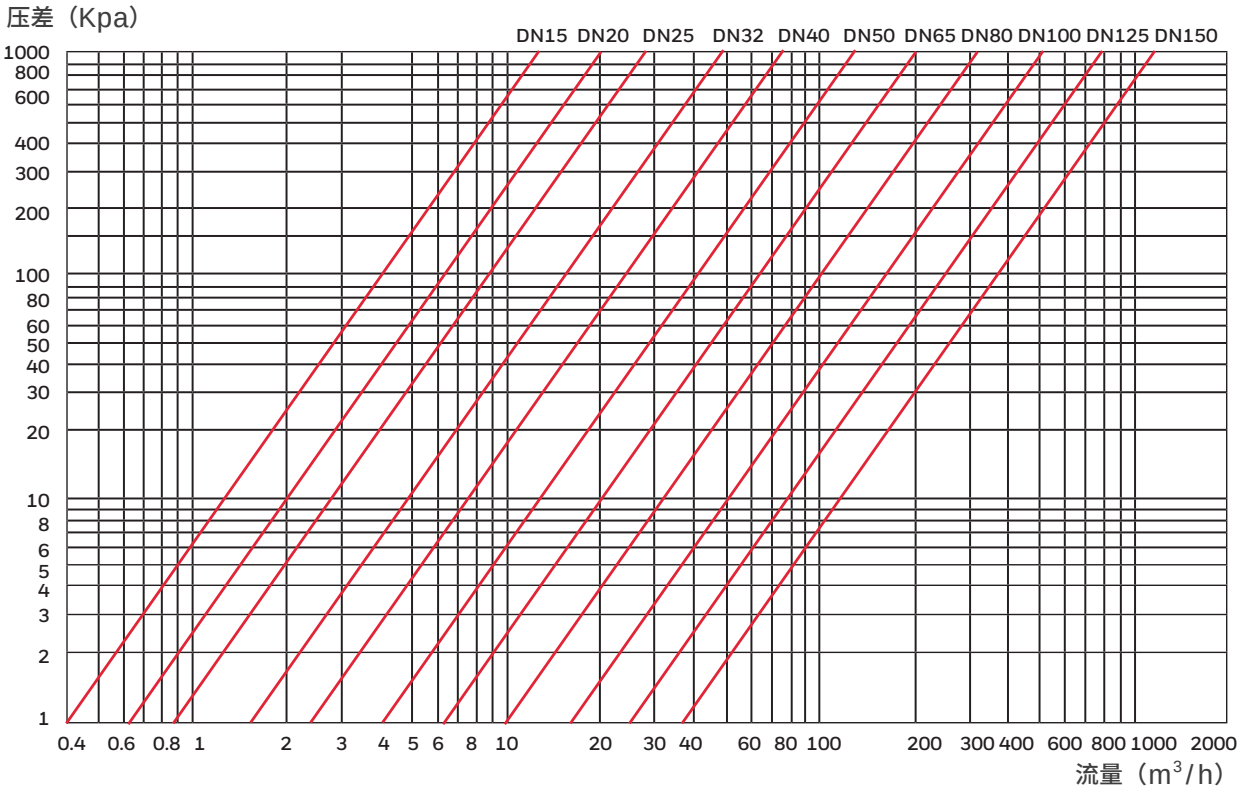

ML74 系列
直行程电动执行器

霍尼韦尔 ML74 系列直行程电动执行器用于控制直行程电动阀。

产品特性

- 行程自适应
- 低功耗
- 与阀体组装简单快捷
- 手动开关

技术参数

型号	ML7420A8088-E	ML7421A8035-E	ML7421B8012-E
额定推力	≥600N	≥1800N	≥1800N
额定最大行程	20mm	20mm	40mm
运行时间（50Hz）	1 分钟	1.9 分钟	3.5 分钟
功耗	6VA	14VA	14VA
供电	24VAC ± 15% ,50/60Hz		
输入信号	0(2) - 10 VDC， 电压输入阻抗：>100KΩ，4-20mA（仅 ML7421A8035-E 和 ML7421B8012-E）		
反馈信号	2 - 10 VDC，最大输出 1mA		
工作环境	-10℃ 至 +50 ℃，5% 至 95% RH（无冷凝）		
储藏环境	-40℃ 至 +70 ℃，5% 至 95% RH（无冷凝）		
工作介质温度	最高 150℃，加高温组件最高温度为 220℃。		
IP 等级	IP54 （EN60529）		
电气保护等级	III (EN60730-1)		
防火等级	V0-UL94		
接线端子	1.5mm^2		
可接电缆长度	200 米		
电缆接口	标配 M20，另有 M20 和 M18 备用接口		
材质	上盖：PC/ABS 基座：强化塑料 支架：铸铝	上盖：PC/ABS 基座：铸铝 支架：铸铝	上盖：PC/ABS 基座：铸铝 支架：铸铝
重量	1.3kg	2.0kg	2.0kg

接线说明

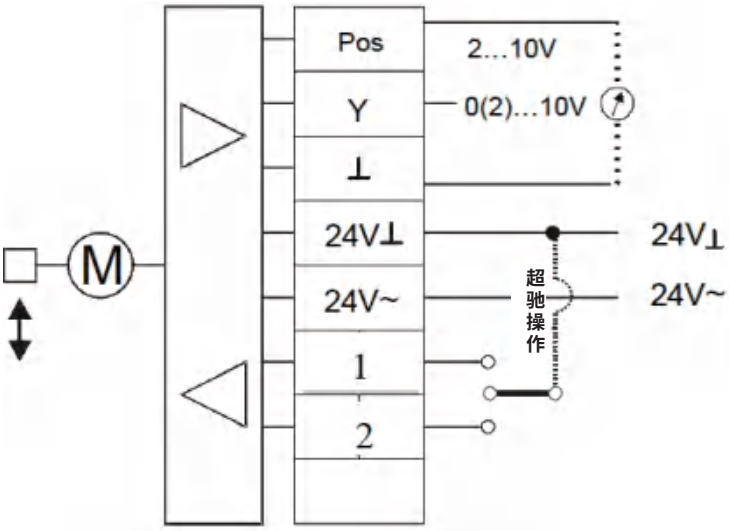

说明：

- Pos：反馈信号
- Y：输入信号
- 关于超驰操作

端子	执行器动作
1	向上运行
2	向下运行

操作和设置说明

功能	功能说明
概述	ML74 系列执行器由同步电机驱动，通过一个卡子连接执行器与阀杆，实现阀门的上下运动。 内置的弹簧组件使执行器的输出力限制在出厂设置范围内。当达到特定的阀杆推力时，内部开关关闭。
手动操作	ML74 系列执行器带有手动旋钮，在失电情况下可以手动开关执行器。注意：只有在关闭电源后才可以进行手动操作！ 按下旋钮并顺时针旋转，执行器连接件向下运动；反之，逆时针旋转，执行器连接件向上运动。如果执行器返回自动控制则手动旋钮自动解锁。注意：手动操作后为避免执行器转轴卡死，建议反向转回约一圈以保证后续正常工作。
超驰操作	ML74 系列执行器带有超驰功能（见接线图）。当超驰功能作用时，执行器会运行到全开或全关的位置，不再受输入信号的控制。
行程自适应运行	将执行器和阀门组装好，给执行器供电 24VAC。 同时按住电路板上的按钮 W2 和 W3 约 2 秒以上（见图 1），直到两个指示灯开始闪烁，此时进入自适应模式。执行器将自动全关（运行到底部）然后全开（运行到顶部）。指示灯不再闪烁表示过程完成。此过程完成后，执行器会运行到触发之前的位置。 注意：行程自适应运行可以使执行器和阀体配合更紧密，提高调节精度，消除阀门和执行器行程配合不精确带来的泄露问题 . 阀门和执行器组装完，第一次通电时需要就需要进行行程自适应运行。为了保证控制精度，最好定期运行。

ML7421A8035-E 和 ML7421B8012-E 电路板

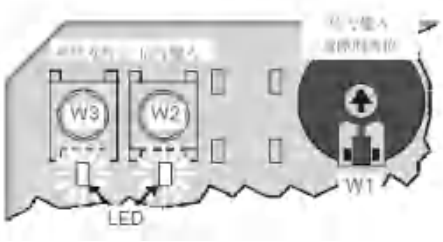

ML7420A8088-E 电路板

功能	功能说明
输入信号设置	模拟输入信号 Y 可通过按钮 W2 进行选择 (见电路板图)。 当对应 LED 灯亮时，输入型号为 0-10 VDC (出厂设置)；当对应 LED 灯不亮时，输入型号为 2-10 VDC。 ML7421A8035-E 和 ML7421B8012-E 执行器也可接受 4~20mA 电流信号，此时需改变跳线 W4 到右边位置（见 ML7421A8035-E 和 ML7421B8012-E 电路板图），且 W2 必须为 2-10V 状态（LED 灯不亮）
反馈信号与执行器位置	模拟量输出信号只有 2...10 VDC 一种，可以反馈执行器的实际运行位置。当阀门位于执行器最底端时，输出信号为 10 VDC（出厂设置）。
输入信号中断时执行器运行位置设定	输入信号故障时执行器的停机位置可通过电位计 W1 设定 (见右图)。出厂设置为输入信号故障时，执行器将位于全行程的中间位置 (50%)。旋转电位计 W1 的旋钮可以实现 0%，50% 和 100% 三种位置的选择。
执行器运行方向设定	执行器的动作方向可通过位于 PCB 左侧按钮 W3 进行选择 。当对应 LED 灯亮时，输入信号 0(2) VDC 对应执行器最顶端 (出厂设置)；当 LED 灯不亮时，输入信号 0(2) VDC 控制信号对应执行器最底端位置。
高温组件（配件）	用于介质温度在 150° C 至 220° C 的场合。注意：高温组件仅适用于可以安装高温组件的座阀系列。 4319600-001(20mm)， 4319600-002 (20mm)，4319600-038 (38mm)

尺寸图

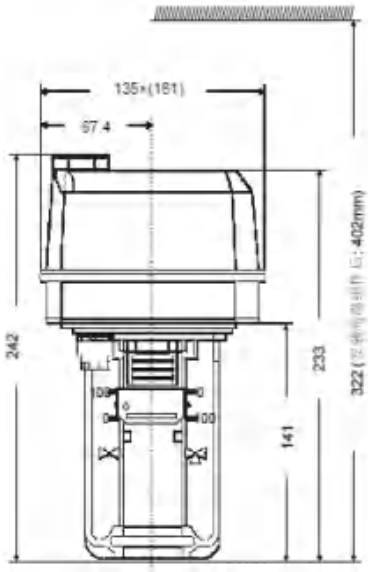

ML7420A8088-E

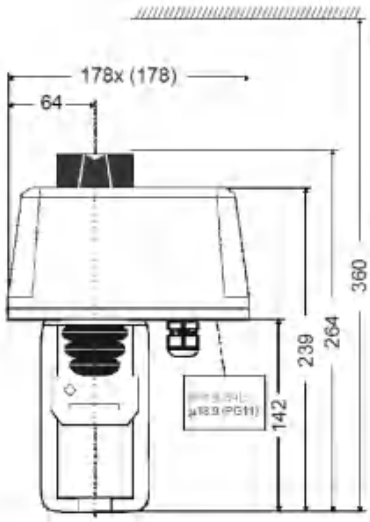

ML7421A8035-E

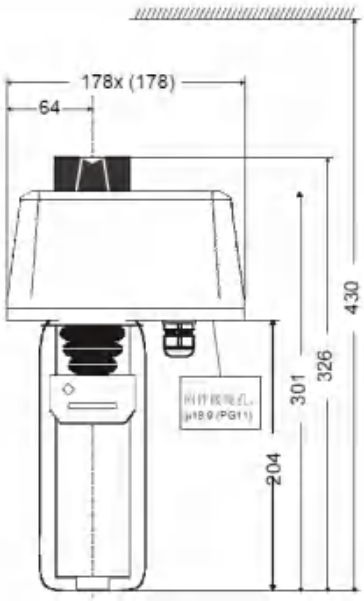

ML7421B8012-E

ML8824 系列
直行程电动执行器

霍尼韦尔 ML8824 系列直行程电动执行器用于控制直行程电动阀。

ML8824 系列直行程电动执行器分为普通版（型号以 ML8824A 开头）和 NFC 版（型号以 ML8824B）两个版本。两个版本的产品除了 NFC 功能外，相同推力和行程的产品的其他各项参数一致。

NFC 版本执行器配合手机 APP（Android 系统）可以在 APP 上设置和读取执行器的死区，灵敏度，最大开度等参数。

产品特性

- 直流无刷电机，控制精度更高
- 行程自适应
- 低功耗
- 与阀体组装简单快捷
- 手动开关,具有手动优先功能
- 可以用拨码开关进行多种参数和功能（运行时间，运行方向，输入信号，反馈信号，断信号保位等）设置

技术参数

普通版型号	ML8824A0620	ML8824A1820	ML8824A1840
NFC 版型号	ML8824B0620	ML8824B1820	ML8824B1840
额定推力	≥600N	≥1800N	≥1800N
额定行程	26mm	26mm	46mm
运行时间	3s/mm 或 4s/mm	2s/mm 或 3s/mm	2s/mm 或 3s/mm
功耗	10VA	18VA	18VA
供电	24Vac ± 15% ,50/60Hz；24Vdc +15% ,-10%;		
输入信号	0(2)~10 Vdc，0(4)~20 mA 电压输入阻抗：>100KΩ, 电流输入阻抗 <0.2KΩ		
反馈信号	0(2)~10 Vdc，0(4)~20 mA		
工作环境	-10℃ 至 +55 ℃，5% 至 95% RH（无冷凝）		
储藏环境	-40℃ 至 +65 ℃，5% 至 95% RH（无冷凝）		
工作介质温度	水：最高 130℃； 蒸汽：最高 180℃		
IP 等级	IP54 (EN60730)		

普通版型号	ML8824A0620	ML8824A1820	ML8824A1840
NFC 版型号	ML8824B0620	ML8824B1820	ML8824B1840
电气保护等级	III (EN60730-1)		
认证	CE(EN60730)		
接线端子	1.5mm^2		
电缆接口	PG13.5， 预留 PG13.5 及 PG9 接口		
材质	上盖：PC 塑料 壳体：塑料 支架：铸铝	上盖：PC 塑料 壳体：铸铝 支架：铸铝	上盖：PC 塑料 壳体：铸铝 支架：铸铝
重量	1.3kg	2.3kg	2.4kg

接线说明

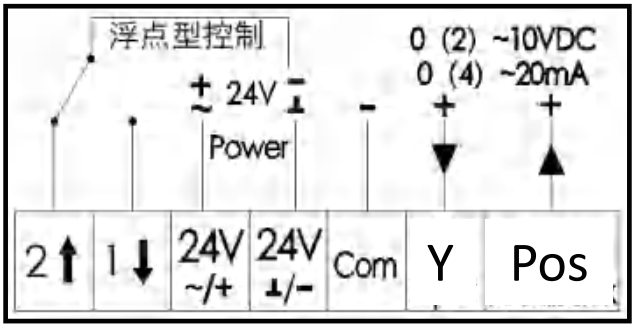

说明：

- Pos：反馈信号
- Y：输入信号
- 浮点型：使用浮点型时输入信号无效，第S2-8位拨码开关为ON

端子	执行器动作
1	向下运行
2	向上运行

尺寸图

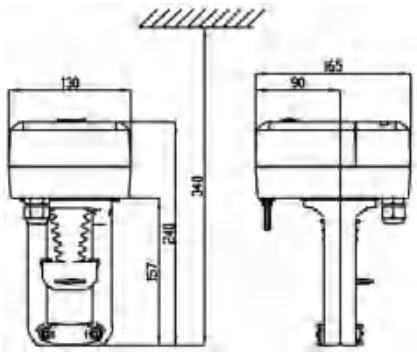

ML8824A0620 /ML8824B0620

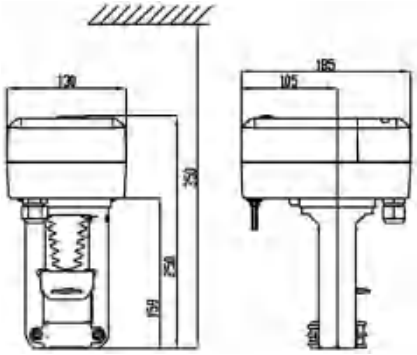

ML8824A1820 /ML8824B1820

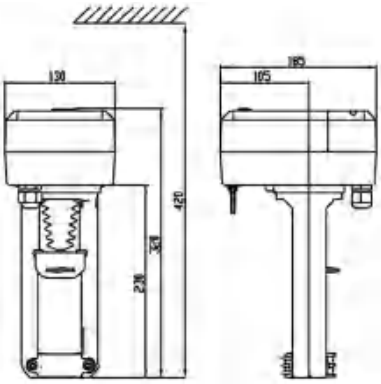

ML8824A1840 /ML8824B1840

功能说明和设置

功能	功能说明
手动操作	ML8824 系列执行器可以通过执行器自带六角扳手进行手动操作，并具有手动优先功能。在通电情况下进行手动操作时执行器自动给电机断电，确保手动操作安全进行。 注意：在断开电源情况下完成手动操作后，必须重新进行自适应过程！ 顺时针旋转内六角扳手，执行器连接件向下运动；反之，逆时针旋转，执行器连接件向上运动。
浮点型控制切换	ML8824 系列执行器具备浮点控制功能 (见接线图)。当 PCB 上的第 S2-8 位拨码开关处于 ON 时，为浮点型控制，执行器会运行到全开或全关位置，不再受模拟输入信号（0/2~10VDC，0/4~20mA）的控制，确保手动操作安全进行。
输入 / 反馈信号	模拟输入 / 反馈信号可通过拨码开关进行选择 (见拨码开关设置说明表)。 出厂默认输入 / 反馈信号为 0-10 VDC。执行器可选输入 / 输出 2-10VDC，0-20mA，4-20mA 信号，通过电路板上拨码开关设置。
接线说明	执行器预装 PG13.5 电缆接头，预留 PG13.5 及 PG9 接口。 注意：为了避免故障发生，请连接 24 VAC 电源并接地 (见接线图)。
自适应模式	将执行器和阀门组装好，给执行器供电 24VAC/DC。 上电自适应：执行器供电后直接进入自适应模式，此时执行器 PCB 中指示灯黄灯闪烁（1Hz），执行器将自动全关（运行到底部）然后全开（运行到顶部）。指示灯不再闪烁表示自适应过程完成。此过程完成后，执行器运行到指定控制信号位置。 手动自适应：按住电路板上的按钮 S1 约 5 秒以上 (见电路板布局图)，直到指示灯开始闪烁（1Hz），此时进入自适应模式。执行器将自动全关（运行到底部）然后全开（运行到顶部）。指示灯不再闪烁表示自适应过程完成。此过程完成后，执行器运行到指定控制信号位置。 注意：行程校准所需时间 600N 约 3 分钟 ,1800N 约 4 分钟。（出厂默认设置）
断信号模式说明	通过断信号模式选择，设定控制信号中断时执行器选择保位或复位运行。 断信号保位通过拨码开关 S2-9 直接设定，断信号复位需要先设置拨码开关 S2-9，再设置拨码开关 S2-6。 拨码开关 S2-9 为 ON 时，选择为断信号保位，即输入信号被切断时，执行器位置保持不变。拨码开关 S2-9 选择 OFF 时，断信号模式设定为复位。 S2-6 位拨码开关位于 ON 时，当输入信号接被切断，如果输入信号选择为电压信号，执行器会自动产生一个 0（2）VDC 输入信号（出厂默认设置），输入信号选择为电流信号时，执行器会自动产生一个 0（4）mA 输入信号（出厂默认设置）。 S2-6 位拨码开关位于 OFF 时，当输入信号接被切断，如果控制信号选择为电压型时，执行器会自动产生一个 10VDC 输入信号；如果控制信号为电流型，执行器会自动提供一个 0（4）mA 输入信号。 注意：1.S2-9 位的设定优先于 S2-6 位。 2. 断信号保位模式仅限于输入信号和反馈信号为 4-20mA。
运动方向的设定	执行器可通过第 S2-5 位拨码开关（见拨码开关设置说明表）进行选择。 当拨码开关位于 ON 时，输入信号为 0（2）VDC 或 0（4）mA， 执行器运行到最顶端。 当拨码开关位于 OFF 时，输入信号为 0（2）VDC 或 0（4）mA，执行器运行到最底端位置（出厂默认设置）。

拨码说明和设置

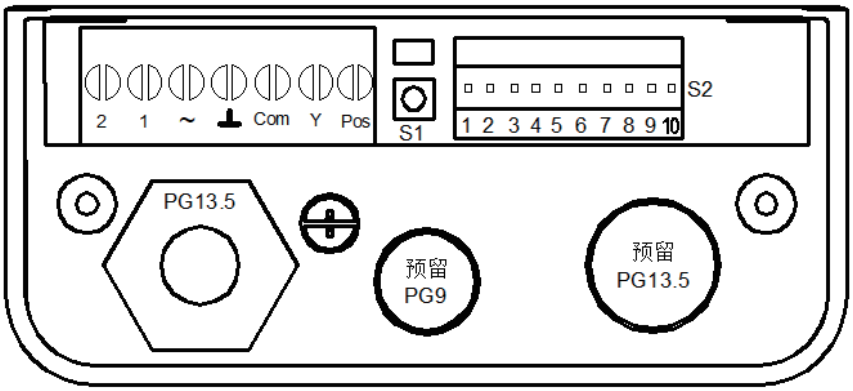

功能	功能	功能	功能说明
S2-1	控制 / 反馈信号起始点设定	ON	控制 / 反馈信号为 4~20mA 或 2~10VDC
		OFF	控制 / 反馈信号为 0~20mA 或 0~10VDC（出厂默认设置）
S2-2	控制信号类型设定	ON	II：电流控制
		OFF	UI：电压控制（出厂默认设置）
S2-3	控制信号输入阻抗匹配设定	ON	UI：控制信号为电压信号（出厂默认设置）
		OFF	II：控制信号为电流信号
S2-4	阀位反馈信号类型设定	ON	IO：反馈电流信号
		OFF	UO：反馈电压信号（出厂默认设置）
S2-5	工作模式设定	ON	DA：控制信号增大时执行器向下运动，控制信号减小时执行器向上运动
		OFF	RA：控制信号增大时执行器向上运动，控制信号减小时执行器向下运动（出厂默认设置）
S2-6	输入信号断开时执行器复位运行的信号模式设定	ON	DW：控制信号为电压或电流时，如输入信号接线被切断，执行器内部会自动提供一个最小控制信号（出厂默认设置）
		OFF	UP：1）控制信号设定为电压时，如果输入信号接线被切断，执行器内部会自动提供一个最大控制信号 2）控制信号设定为电流时，如果输入信号接线被切断，执行器内部会自动提供一个最小控制信号
S2-7	自适应模式设定	ON	DF：上电自适应模式（出厂默认设置）
		OFF	RF：手动自适应模式
S2-8	控制模式设定	ON	浮点型控制
		OFF	比例调节型控制（出厂默认设置）
S2-9	输入信号断开执行器模式	ON	输入信号断开时，执行器保持位置不变 注意：仅适用于输入信号和反馈信号为 4-20mA。
		OFF	输入信号断开时，自行其进行复位运行。同时需要设定 S2-6。 注意：S2-9 的设定优先于 S2-6。（出厂默认位置）
S2-10	速度设定	ON	600N 高速：3s/mm；1800N 高速：2s/mm
		OFF	600N 低速：4s/mm；1800N 低速：3s/mm（出厂默认设置）

NFC 设置说明

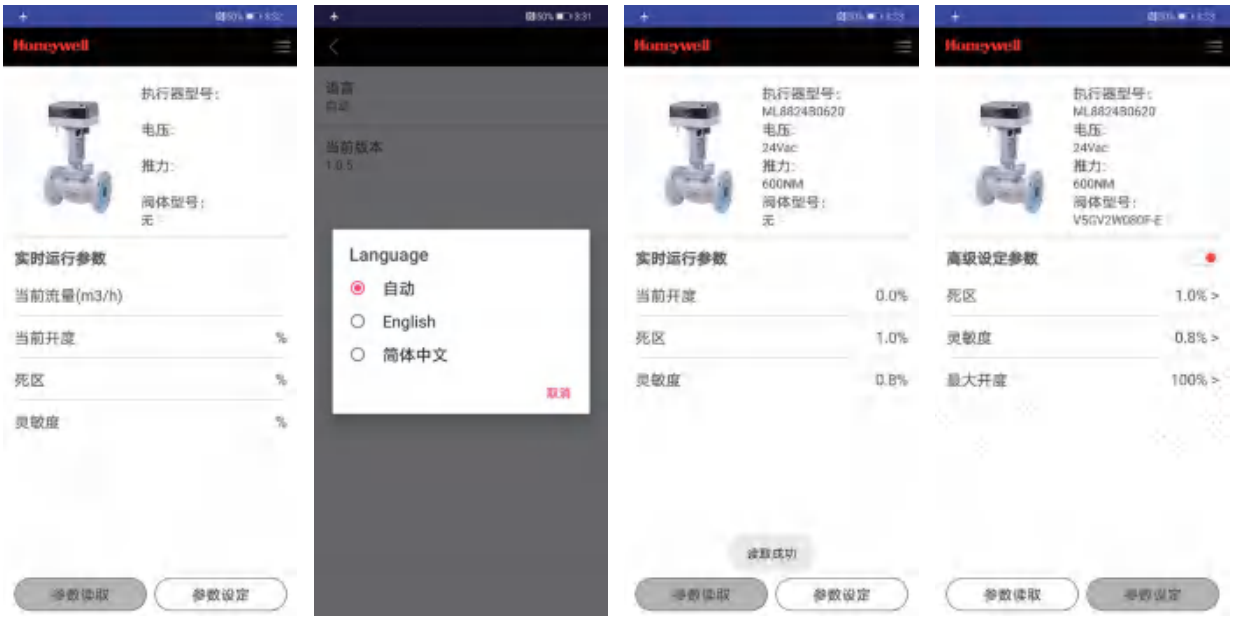

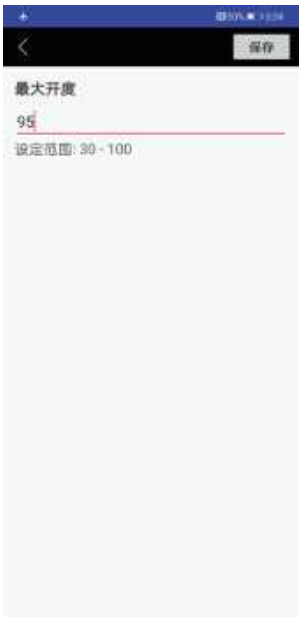

1. 语言选择

进入 APP 界面，点击右上角菜单图标进行语言设置。

2. 参数读取

用手机贴近执行器“NFC”区域，界面显示“读取成功”可以读取到执行器的型号，当前开度，死区和灵敏度。

3. 参数设置

在参数设置界面，激活高级参数设置，可以进行死区，灵敏度和最大开度三个参数设置。设置完毕，将手机贴近执行器“NFC”区域，APP 界面显示“写入成功”，表明设置的参数成功写入执行器。将手机再次贴近执行器“NFC”区域，可以读取到设置的参数。

参数	设定范围或选项
语言	中文，English，Auto
死区	1.0~10.0
灵敏度	0.5~10.0
最大开度	30%~100%

ML8624 系列
直行程电动执行器

霍尼韦尔 ML8624 系列直行程电动执行器用于控制直行程电动阀。

产品特性

- 行程自适应
- 低功耗
- 与阀体组装简单快捷
- 手动开关
- 可以用拨码开关进行多种参数和功能（运行方向，输入信号，反馈信号，断信号保位等）设置

技术参数

型号	ML8624A2544	ML8624A3544
额定推力	≥2500N	≥3500N
额定行程	44mm	44mm
运行速度	3.13S/m	3.13S/mm
功耗	18VA	18VA
供电	24VAC ± 15% ,50Hz	
输入信号	0(2)-10 Vdc，0(4)-20 mA 电压输入阻抗：>100KΩ, 电流输入阻抗 <0.167KΩ	
反馈信号	0(2)-10 Vdc，0(4)-20 mA	
工作环境	-10℃ 至 +55 ℃，5% 至 95% RH（无冷凝）	
储藏环境	-15℃ 至 +55 ℃，5% 至 95% RH（无冷凝）	
工作介质温度	水：最高 130℃； 蒸汽：最高 180℃	
IP 等级	IP54 (EN60730)	
电气保护等级	III (EN60730-1)	
接线端子	1.5mm^2	
电缆接口	PG11	
材质	壳体：铸铝 支架：铸铝	
重量	5.2kg	5.2kg

功能设施说明

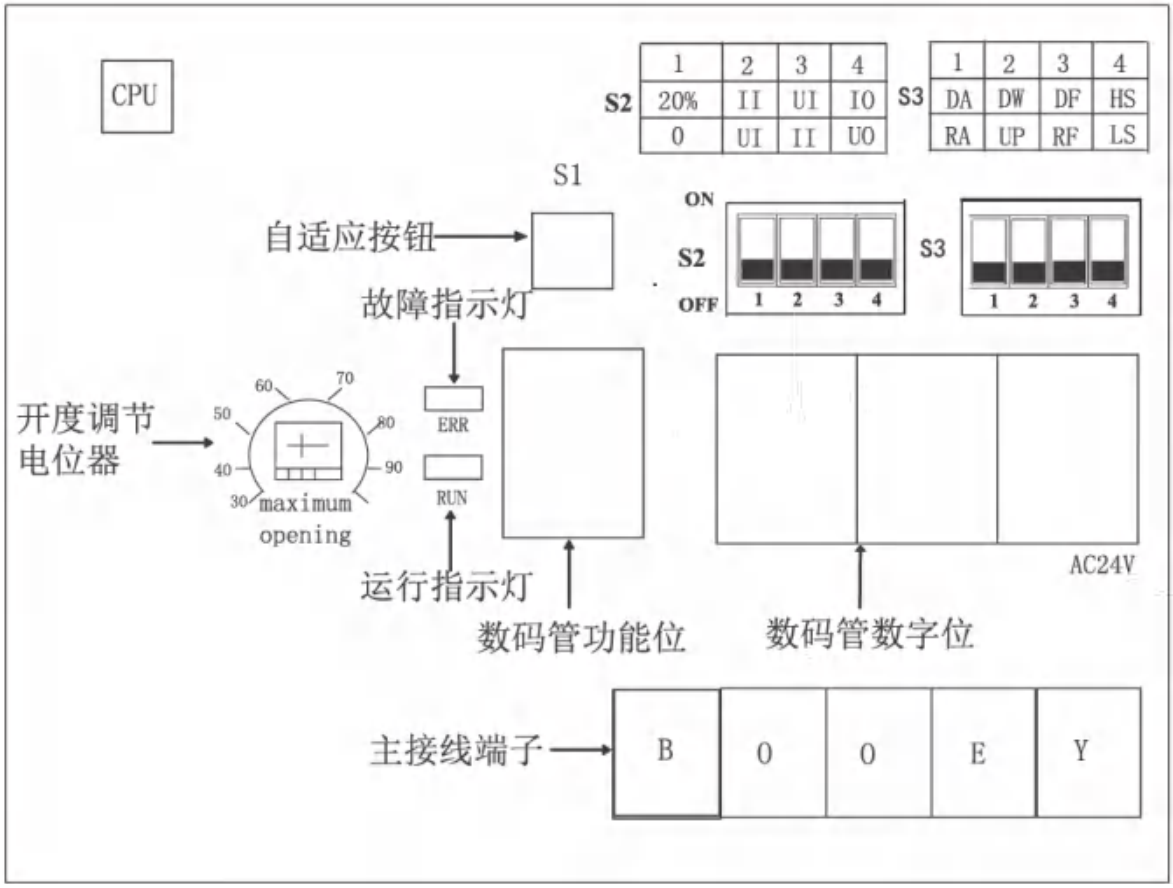

1. 接线说明

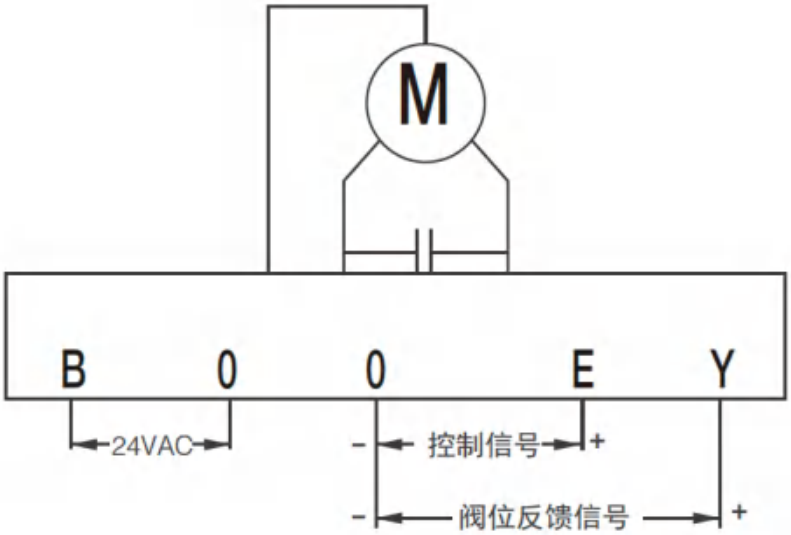

2. 功能说明和设置

功能	功能说明
手动操作	ML8624 系列执行器具有手动操作功能。在断电情况下，拔出手柄，向下按压手轮，摇动手柄可实现手动操作。 注意：手动操作前请务必切断电源！ 逆时针转动手轮，执行器向上运行；顺时针旋转手轮，执行器向下运行。
输入 / 反馈信号	模拟输入 / 反馈信号可通过拨码开关进行选择（见拨码开关设置说明表）。 出厂默认输入 / 反馈信号为 0-10 VDC。执行器可选输入 / 输出 2-10VDC，0-20mA，4-20mA 信号，通过电路板上拨码开关设置。
自适应模式	将执行器和阀门组装好，给执行器供电 24VAC 上电自适应：执行器供电后直接进入自适应模式，此时执行器 PCB 中运行指示灯黄灯闪烁（1Hz），执行器将自动全关（运行到底部）然后全开（运行到顶部）。指示灯不再闪烁表示自适应过程完成。此过程完成后，执行器运行到指定控制信号位置。 手动自适应：按住电路板上的按钮 S1 约 5 秒以上（见电路板布局图），直到指示灯开始闪烁（1Hz），此时进入自适应模式。执行器将自动全关（运行到底部）然后全开（运行到顶部）。指示灯不再闪烁表示自适应过程完成。此过程完成后，执行器运行到指定控制信号位置。 注意：行程校准所需时间约 4 分钟。
断信号模式说明	通过断信号模式选择，设定控制信号中断时执行器选择保位或复位运行。 断信号保位通过拨码开关过 S3-4 直接设定，断信号复位需要先设置拨码开关过 S3-4，再设置拨码开关 S3-2。 S3-4 位拨码开关为 ON 时，选择为断信号保位，即输入信号被切断时，执行器位置保持不变。S3-4 位拨码开关选择 OFF 时，断信号模式设定为复位，同时需要对 S3-2 位拨码开关进行设置。 第 S3-2 位拨码开关位于 ON 时，当输入信号接线被切断，如果输入信号选择为电压信号，执行器会自动产生一个 0（2）VDC 输入信号（出厂设置），输入信号选择为电流信号时，执行器会自动产生一个 0（4）mA 输入信号（出厂默认设置）。 第 S3-2 位拨码开关位于 OFF 时，当输入信号接线被切断，如果控制信号选择为电压型时，执行器会自动产生一个 10VDC 输入信号；如果控制信号为电流型，执行器会自动提供一个 0（4）mA 输入信号。 注意：1.S3-4 位的设定优先于 S3-2 位。 2. 断信号保位模式仅限于输入信号和反馈信号为 4-20mA。
运动方向的设定	执行器可通过第 S3-1 位拨码开关（见拨码开关设置说明表）进行选择。 当拨码开关位于 ON 时，输入信号为 0（2）VDC 或 0（4）mA， 执行器运行到最顶端（出厂默认设置）。 当拨码开关位于 OFF 时，输入信号为 0（2）VDC 或 0（4）mA，执行器运行到最底端位置。

3. 拨码说明和设置

拨码	功能		设定值功能描述
S2-1	控制 / 反馈信号起始点设定	ON	控制 / 反馈信号为 4~20mA 或 2~10VDC
		OFF	控制 / 反馈信号为 0~20mA 或 0~10VDC（出厂默认设置）
S2-2	控制信号类型设定	ON	II：电流控制
		OFF	UI：电压控制（出厂默认设置）
S2-3	控制信号输入阻抗匹配设定	ON	UI：控制信号为电压信号（出厂默认设置）
		OFF	II：控制信号为电流信号
S2-4	阀位反馈信号类型设定	ON	IO：反馈电流信号
		OFF	UO：反馈电压信号（出厂默认设置）
S3-1	工作模式设定	ON	DA：控制信号增大时执行器向下运动，控制信号减小时执行器向上运动（出厂默认设置）
		OFF	RA：控制信号增大时执行器向上运动，控制信号减小时执行器向下运动
S3-2	输入信号断开时执行器复位运行的信号模式设定	ON	DW：控制信号为电压或电流时，如输入信号接线被切断，执行器内部会自动提供一个最小控制信号（出厂默认设置）
		OFF	UP：1）控制信号设定为电压时，如果输入信号接线被切断，执行器内部会自动提供一个最大控制信号 2）控制信号设定为电流时，如果输入信号接线被切断，执行器内部会自动提供一个最小控制信号
S3-3	自适应模式设定	ON	DF：上电自适应模式（出厂默认设置）
		OFF	RF：手动自适应模式
S3-4	输入信号断开执行器模式	ON	输入信号断开时，执行器保持位置不变 注意：仅适用于输入信号和反馈信号为 4-20mA。
		OFF	输入信号断开时，自行进行复位运行。同时需要设定 S3-2。 注意：S3-4 的设定优先于 S3-2。（出厂默认位置）

尺寸图

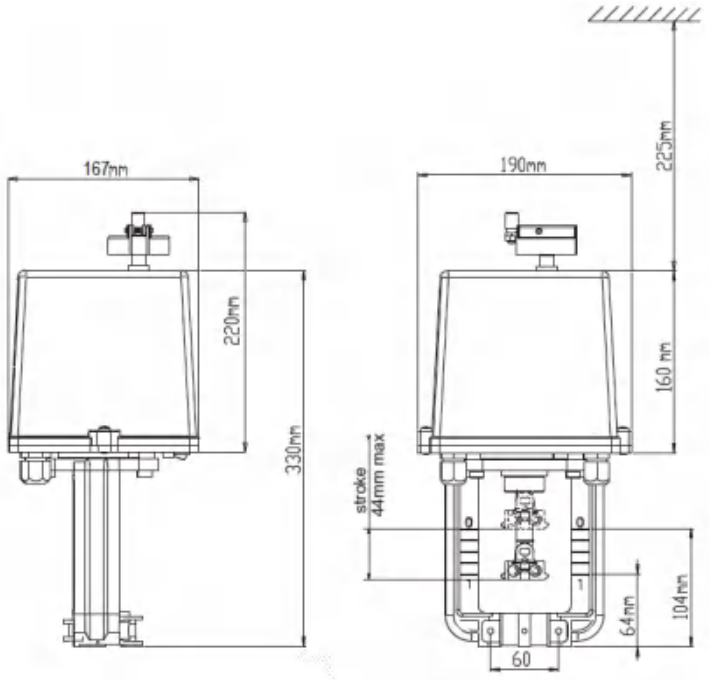

VBA16P 系列
螺纹型电动二通球阀

霍尼韦尔 VBA16P 系列螺纹型电动二通球阀可与 MVN 系列电动角行程执行器配套工作，用于暖通空调水系统，实现冷热水流量的调节控制。

(VBA16P) DN20-DN50

(VBA16P) DN65-DN80

产品特性

- 低泄漏率
- 操作扭矩低
- 流道直通，流阻小
- 不锈钢球心和阀杆

技术参数

型号	VBA16P
公称压力	PN16
口径	DN20 至 DN80
流量特性	等百分比
适用介质和介质温度	冷热水或中性液体（介质必须符合 GB/T29044-2012 采暖空调系统水质要求） -5℃ 至 120℃
可调比	50:1
泄漏率	≤ 0.01% Kvs (ANSI/FCI 70-2 Class IV)
连接方式	BSPP 螺纹连接（ISO7-1）
材质	阀体： 黄铜 HPb59-1 阀盖： 黄铜 HPb59-1 阀杆： 不锈钢 SS304 球芯： 不锈钢 SS304 阀座： 增强型 PTFE 密封圈： 氟橡胶 FPM

订货信息和参数

型号	口径	流量系数 Kvs(m^3/h)	关断压差（Kpa）	执行器扭矩 (Nm)
VBA16P020	DN20	6.3	1600	5(MVN..05..)
VBA16P025	DN25	10	1600	5(MVN..05..)
VBA16P032	DN32	16	1600	5(MVN..05..)
VBA16P040	DN40	26	1600	10(MVN..10..)
VBA16P050	DN50	41	1600	10(MVN..10..)
VBA16P065	DN65	51	1600	20(MVN..20..)
VBA16P080	DN80	81	1600	20(MVN..20..)

流量特性曲线

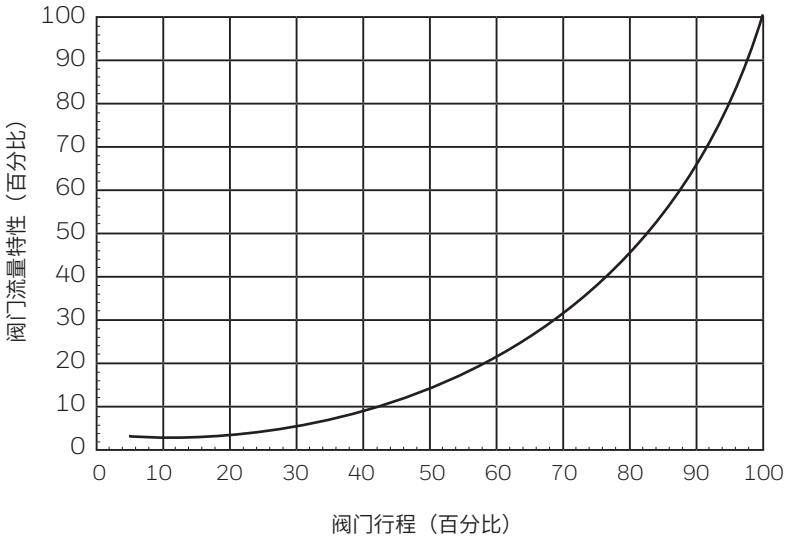

尺寸（mm）和重量（kg）

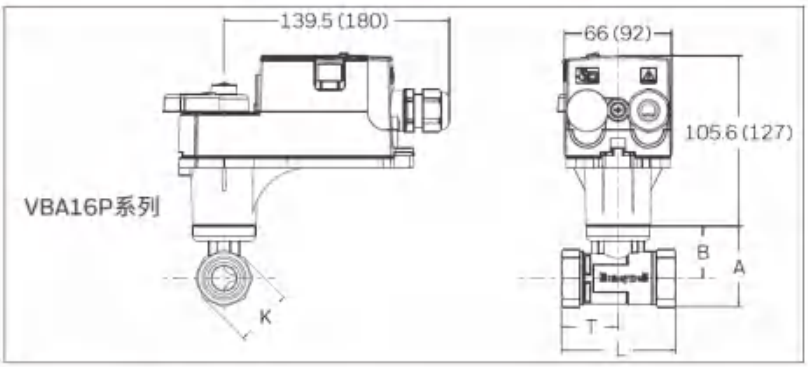

说明：
括号内数字为使用 20Nm 执行器的尺寸

型号 #	DN		L	T	K	B	A	重量 (kg)
	mm	In						
VBA16P020	20	3/4	71	35.3	35.7	32.2	50	0.39
VBA16P025	25	1	78	39	45	34	56.5	0.56
VBA16P032	32	$1^1/_4$	88	44	53	38.5	65	0.74
VBA16P040	40	$1^1/_2$	104	52	60	49	79	1.18
VBA16P050	50	2	120	60	75	52.5	90	1.96
VBA16P065	65	$2^1/_2$	115	63.5	91.5	63.8	109.5	2.08
VBA16P080	80	3	130	85	107	73	126.5	3.19

流量压差图

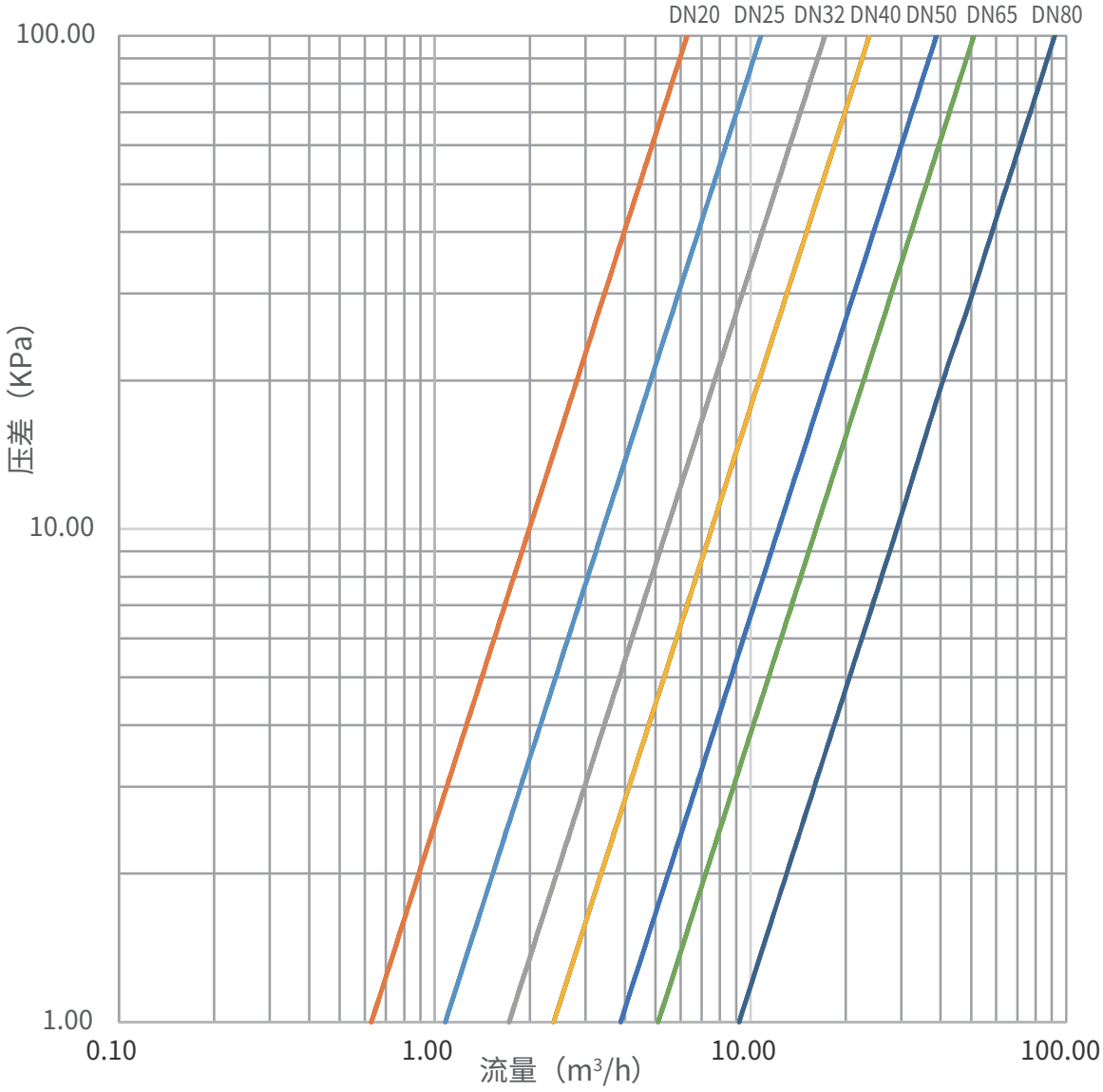

VBA16P..E 系列
螺纹型电动二通球阀

霍尼韦尔 VBA16P..E 系列螺纹型电动二通球阀可与 MVN 系列电动角行程执行器配套工作，用于暖通空调水系统，实现冷热水流量的调节控制。

(VBA16..-E) DN15-DN20

(VBA16..-E) DN25-DN50

产品特性

- 低泄漏率
- 操作扭矩低
- 流道直通，流阻小
- 不锈钢球心和阀杆

技术参数

型号	VBA16P..E
公称压力	PN16
口径	DN15 至 DN50
流量特性	等百分比
适用介质和介质温度	冷热水或中性液体（介质必须符合 GB/T29044-2012 采暖空调系统水质要求） -5℃ 至 120℃
可调比	50:1
泄漏率	≤ 0.01% Kvs (ANSI/FCI 70-2 Class IV)
连接方式	BSPP 螺纹连接（ISO7-1）
材质	阀体： 黄铜 HPb59-1 阀盖： 黄铜 HPb59-1 阀杆： 不锈钢 SS304 球芯： 不锈钢 SS304 阀座： 增强型 PTFE 密封圈：EPDM/HNBR

订货信息和参数

型号	口径	流量系数 Kvs(m^3/h)	关断压差（Kpa）	执行器扭矩 (Nm)
VBA16P015-E	DN15	6.3	1600	5(MVN..05..)
VBA16P020-E	DN20	10	1600	5(MVN..05..)
VBA16P025-E	DN25	16	1600	5(MVN..05..)
VBA16P032-E	DN32	25	1600	5(MVN..05..)
VBA16P040-E	DN40	40	1600	10(MVN..10..)
VBA16P040-E	DN40	40	600	5(MVN..05..)
VBA16P050-E	DN50	63	1600	10(MVN..10..)
VBA16P050-E	DN50	63	500	5(MVN..05..)

流量特性曲线

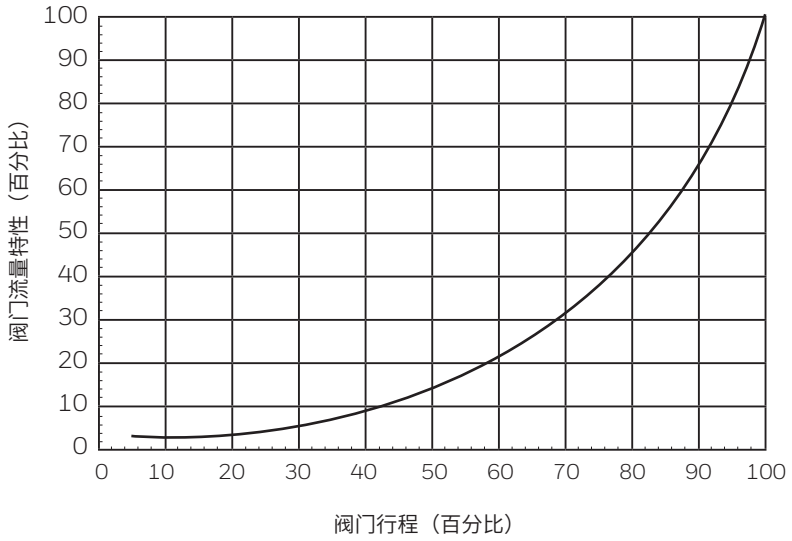

尺寸（mm）和重量（kg）

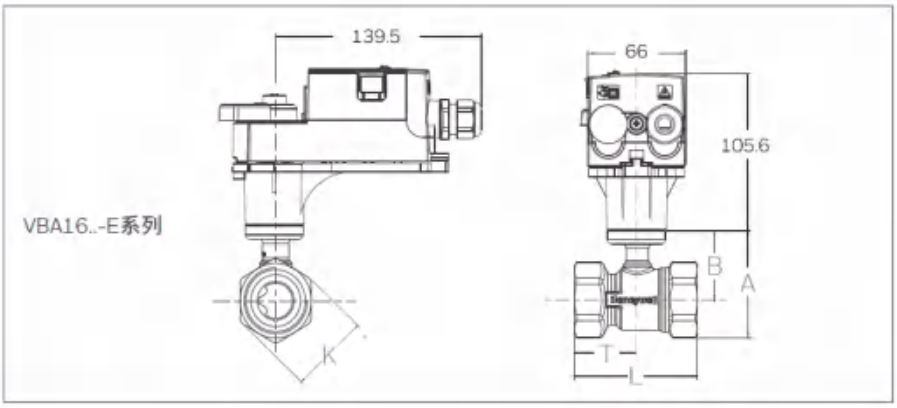

型号 #	DN		L	T	K	B	A	重量 (kg)
	mm	In						
VBA16P015-E	15	$^{1}/_{2}$	59.5	29.5	29.1	32	46.6	0.24
VBA16P020-E	20	$^{3}/_{4}$	62.5	31.5	35.1	34.3	51.9	0.26
VBA16P025-E	25	1	77	38.5	43.2	38.3	59.9	0.40
VBA16P032-E	32	$1^{1}/_{4}$	90	44	53.3	43.8	70.5	0.60
VBA16P040-E	40	$1^{1}/_{2}$	101	50	61.4	48.3	79	0.92
VBA16P050-E	50	2	118	58.6	74	53.3	90.3	1.28

流量压差图

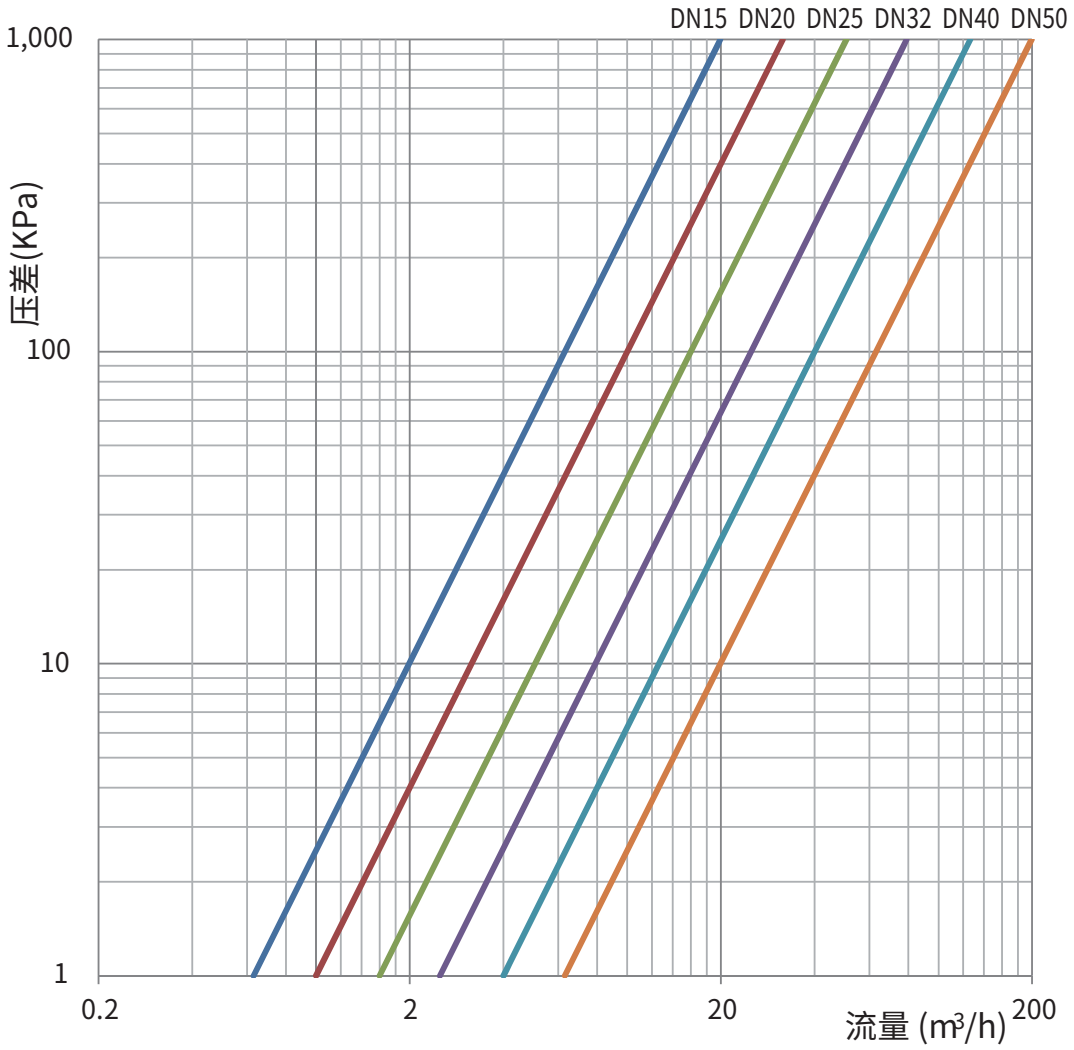

VBF16..E/VBH16..E 系列
螺纹型电动三通球阀

霍尼韦尔 VBF16..E/VBH16..E 系列螺纹型电动三通球阀可与 MVN 系列电动角行程执行器配套工作，用于暖通空调水系统，实现冷、热水流量的调节控制。

DN 15

DN25-50

产品特性

- 低泄漏率
- 操作扭矩低
- 流道能力大
- 不锈钢球心和阀杆

技术参数

型号	VBF16..E/VBH16..E
公称压力	PN16
口径	DN15 至 DN50
流量特性	直通等百分比；旁通线性
适用介质和介质温度	冷热水或中性液体（介质必须符合 GB/T29044-2012 采暖空调系统水质要求） -5℃ 至 120℃
可调比	100:1
泄漏率	≤ 0.01% Kvs (ANSI/FCI 70-2 Class IV)
连接方式	BSPP 螺纹连接（ISO7-1）
材质	阀体： 黄铜 HPb59-1 阀盖： 黄铜 HPb59-1 阀杆： 不锈钢 球芯： 不锈钢 阀座： 增强型 PTFE 密封圈：EPDM/HNBR

订货信息和参数

型号	口径	流量系数 Kvs(m^3/h)	关断压差（Kpa）	执行器扭矩 (Nm)	备注（分流 / 合流）
VBF16P015-E	DN15	Kvs=4/2.5	1400	5(MVN..05..)	分流
VBF16P020-E	DN20	Kvs=6.3/4.0	1400	5(MVN..05..)	分流
VBF16P025-E	DN25	Kvs=10/6.3	1400	5(MVN..05..)	分流
VBF16P032-E	DN32	Kvs=16/10	1400	5(MVN..05..)	分流
VBF16P040-E	DN40	Kvs=25/16	1400	10(MVN..10..)	分流
VBF16P050-E1	DN50	Kvs=40/25	1400	10(MVN..10..)	分流
VBF16P050-E2	DN50	Kvs=63/31.5	1400	10(MVN..10..)	分流
VBF16P040-E	DN40	Kvs=25/16	1000	5(MVN..05..)	分流
VBF16P050-E1	DN50	Kvs=40/25	450	5(MVN..05..)	分流
VBF16P050-E2	DN50	Kvs=63/31.5	450	5(MVN..05..)	分流
VBH16P015-E	DN15	Kvs=4/2.5	1400	5(MVN..05..)	合流
VBH16P020-E	DN20	Kvs=6.3/4.0	1400	5(MVN..05..)	合流
VBH16P025-E	DN25	Kvs=10/6.3	1400	5(MVN..05..)	合流
VBH16P032-E	DN32	Kvs=16/10	1400	5(MVN..05..)	合流
VBH16P040-E	DN40	Kvs=25/16	1400	10(MVN..10..)	合流
VBH16P050-E1	DN50	Kvs=40/25	1400	10(MVN..10..)	合流
VBH16P050-E2	DN50	Kvs=63/31.5	1400	10(MVN..10..)	合流
VBH16P040-E	DN40	Kvs=25/16	1000	5(MVN..05..)	合流
VBH16P050-E1	DN50	Kvs=40/25	450	5(MVN..05..)	合流
VBH16P050-E2	DN50	Kvs=63/31.5	450	5(MVN..05..)	合流

尺寸（mm）和重量（kg）

VBF16..-E/VBH16..-E系列

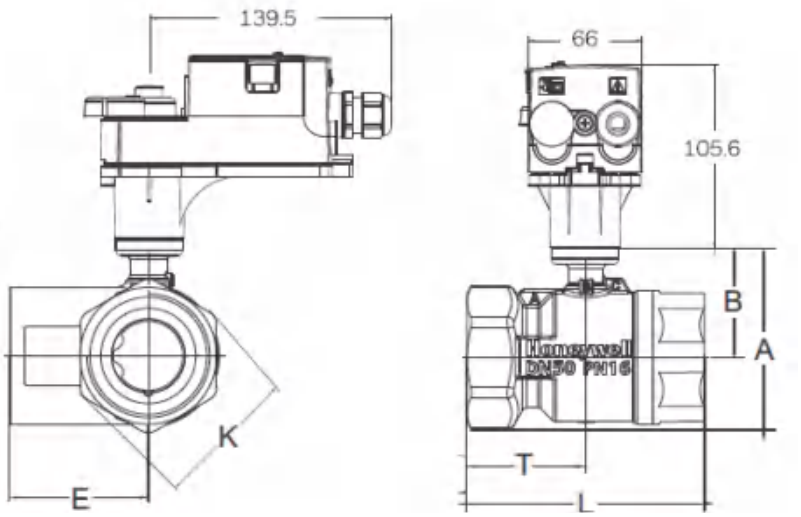

型号	DN		L	T	K	E	B	A	重量 (kg)
	mm	In							
VBF16P015-E	15	1/2	59.5	29.5	29	30.5	30.5	46.6	0.265
VBF16P020-E	20	3/4	70	34.5	34.5	38	34	52.5	0.402
WBF16P025-E	25	1	78	38.5	43	45	38	59.6	0.602
WBF16P032-E	32	1 1/4	94.5	47.5	53	50	43.4	70	0.923
VBF16P040-E	40	1 1/2	104	52	61.4	57	48	78.5	1.378
VBF16P050-E1	50	2	119	60.5	74	64	53	88	1.963
VBF16P050-E2	50	2	122.5	61	74	67	53	89.5	2.053
VBH16P015-E	15	1/2	59.5	29.5	29	30.5	30.5	46.6	0.265
VBH16P020-E	20	3/4	70	34.5	34.5	38	34	52.5	0.402
VBH16P025-E	25	1	78	38.5	43	45	38	59.6	0.602
VBH16P032-E	32	1 1/4	94.5	47.5	53	50	43.4	70	0.923
VBH16P040-E	40	1 1/2	104	52	61.4	57	48	78.5	1.378
WBH16P050-E1	50	2	119	60.5	74	64	53	88	1.963
WBH16P050-E2	50	2	122.5	61	74	67	53	89.5	2.053

流量特性曲线

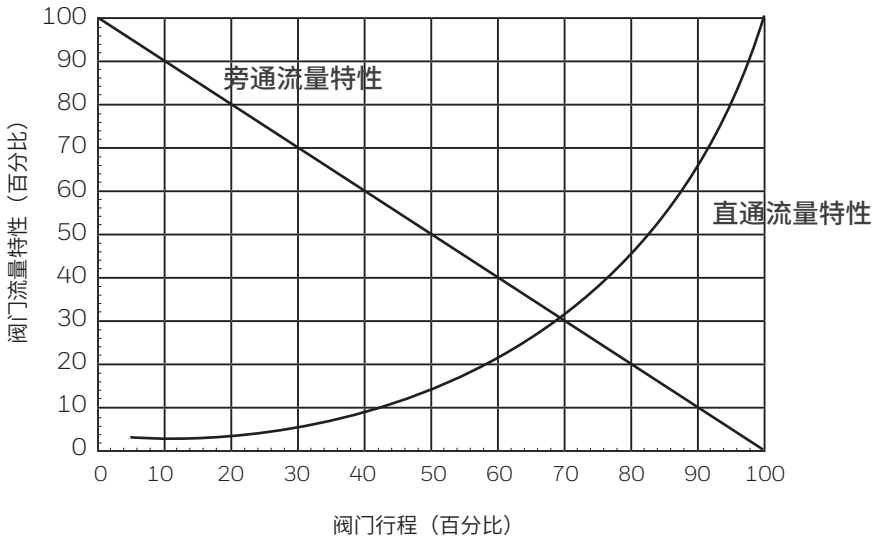

VBA16F 系列
法兰型电动二通球阀

霍尼韦尔 VBA16F 系列法兰型电动二通球阀可与 MVN 系列电动角行程执行器配套工作，用于暖通空调水系统，实现冷热水流量的调节控制。

产品特性

- 低泄漏率
- 操作扭矩低
- 流道直通，流阻小
- 不锈钢球心和阀杆
- V型球芯

技术参数

型号	VBA16F
公称压力	PN16
口径	DN65 至 DN150
流量特性	等百分比
适用介质和介质温度	冷热水或中性液体（介质必须符合 GB/T29044-2012 采暖空调系统水质要求） -5℃ 至 120℃
可调比	50:1
泄漏率	≤ 0.01% Kvs (ANSI/FCI 70-2 Class IV)
连接方式	法兰连接（ISO7005-2）
材质	阀体：球墨铸铁 QT450-10 阀杆：不锈钢 SS304 球芯：不锈钢 SS304 阀座：聚四氟乙烯 PTFE 密封圈：EPDM

订货信息和参数

型号	口径	流量系数 Kvs(m^3/h)	关断压差（Kpa）	执行器扭矩 (Nm)
VBA16F065	DN65	68	700	20(MVN..20)
VBA16F080	DN80	100	700	20(MVN..20)
VBA16F100	DN100	160	700	34(MVN..34)
VBA16F125	DN125	250	700	34(MVN..34)
VBA16F150	DN150	360	400	34(MVN..34)

流量特性曲线

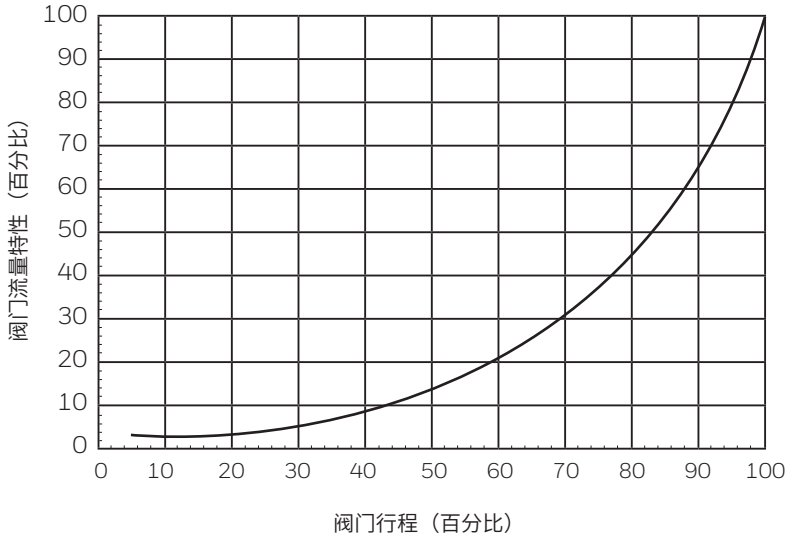

尺寸（mm）和重量（kg）

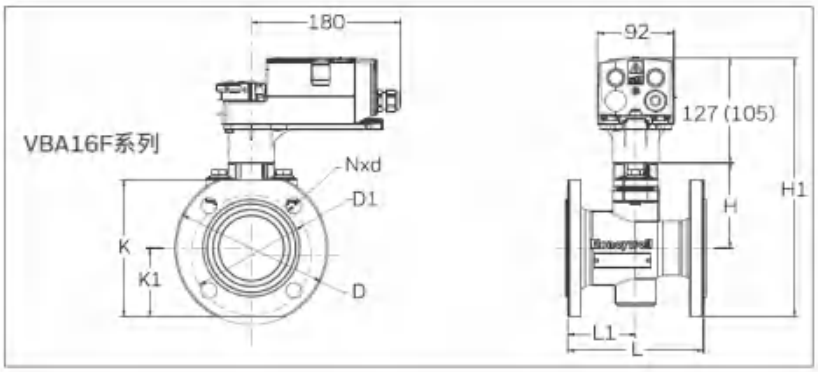

说明：
括号内数字为使用 34Nm 执行器时的

型号	DN		L	L1	K	K1	D	D1	H	H1	N • Φd	重量 (kg)
	mm	In										
VBA16F065	65	2-$^1/_2$	170	85	165	82.5	185	145	103	312.5	4*19	11
VBA16F080	80	3	180	90	182	91	200	160	118	336	8*19	12.5
VBA16F100	100	4	190	95	200	100	220	180	130	357	8*19	15.5
VBA16F125	125	5	200	120	230	115	250	210	145	365	8*19	20.5
VBA16F150	150	6	210	130	265	132.5	285	240	163	400.5	8*23	26

流量压差图

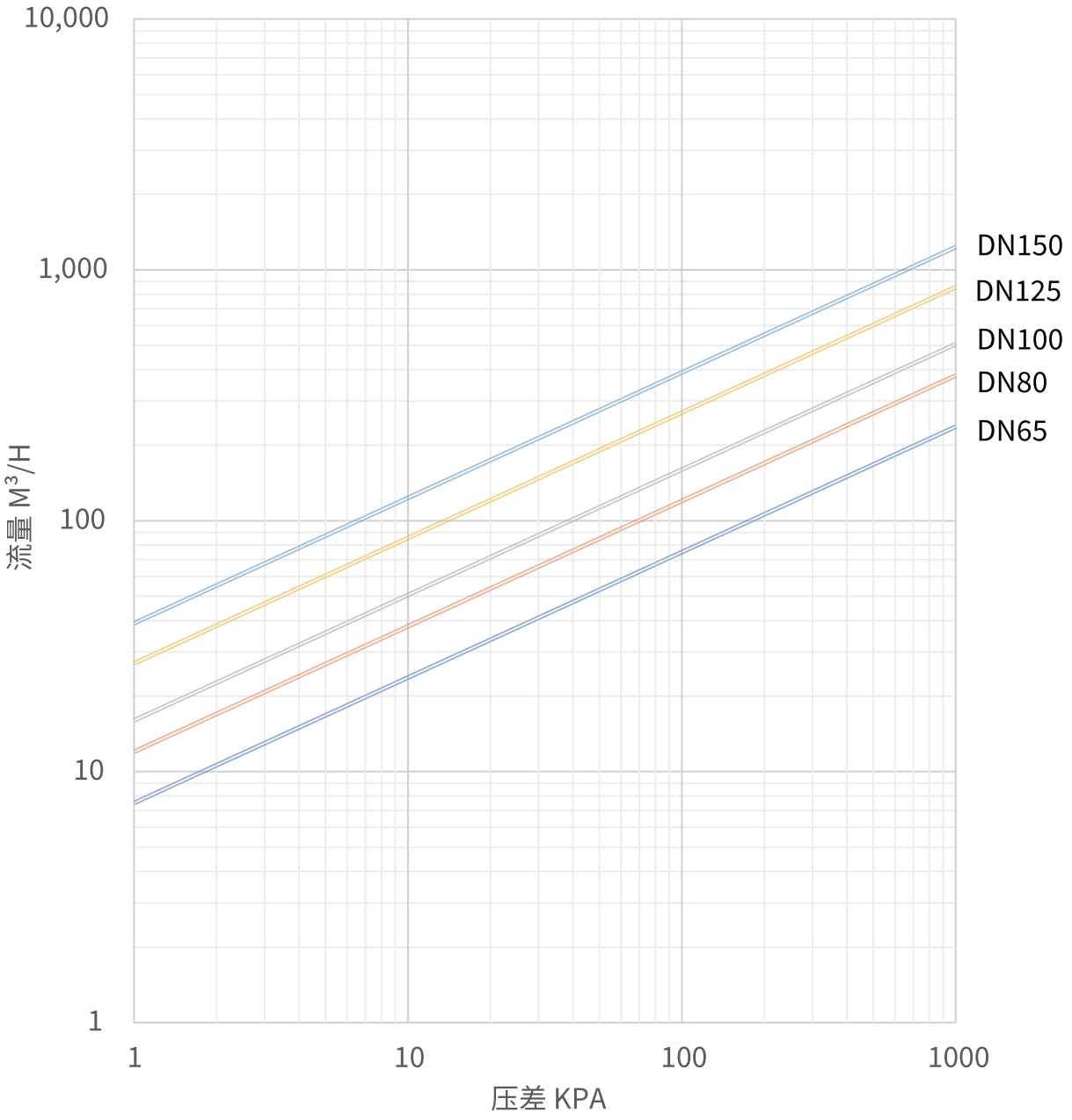
10,000
1,000
100
10
1
流量 M³/H
1
10
100
1000
压差 KPA
DN150
DN125
DN100
DN80
DN65

MVN 系列
球阀电动执行器

霍尼韦尔 MVN 系列角行程电动执行器用于霍尼韦尔电动球阀，用于暖通空调水系统，实现冷热水流量的调节控制。

产品特性

- 专用安装支架，简化安装
- 可接外置辅助开关
- 具备失信保位设定功能，可在断信号后，保持阀门开度不变（仅适用输入信号为2(10)~10(2)V或4(20)~20(4)mA）
- 手动开关

技术参数

型号	MVN 系列
防护等级	IP54
运行温度	-20℃ 至 60℃
存放温度	-30℃ 至 80℃
产品寿命	100,000 次全行程，2500,000 次复位（MVN..05 / MVN..10） 60,000 次全行程，1500,000 次复位（MVN..20 / MVN..34）
认证	CE 认证 （EN60730-1） UL 认证 （UL60730-1）

注：上述参数适用 MVN 系列所有型号。

订货信息和参数

型号	扭矩 (Nm)	控制信号	工作电源	控制方式	运行时间 (50Hz)	功耗	内置辅助开关	0(2)~10V 位置反馈	失信保位	重量 (kg)
MVN6105	5	On-Off	24VAC/DC	浮点 / 开关	90s	5VA				0.51
MVN6105-A	5	On-Off	24VAC/DC	浮点 / 开关	90s	5VA	2 个 (固定)			0.52
MVN4605	5	On-Off	230VAC	开关	65s-110s	23VA				0.51
MVN7505	5	0(2)-10V	24VAC/DC	调节 / 浮点 / 开关	110s	5VA		●		0.51
MVN7505-P	5	0(2)-10V/ 0(4)~20mA	24VAC/DC	调节 / 浮点 / 开关	110s	5VA		●	●	0.51
MVN6110	10	On-Off	24VAC/DC	浮点 / 开关	90s	5VA				0.51
MVN6110-A	10	On-Off	24VAC/DC	浮点 / 开关	90s	5VA	2 个 (固定)			0.52
MVN4610	10	On-Off	230VAC	开关	65s-110s	23VA				0.51
MVN7510	10	0(2)-10V	24VAC/DC	调节 / 浮点 /开关	110s	5VA		●		0.51
MVN7510-P	10	0(2)-10V/ 0(4)~20mA	24VAC/DC	调节 / 浮点 /开关	110s	5VA		●	●	0.51
MVN6120	20	On-Off	24VAC/DC	浮点 / 开关	95s~110s	8VA				1.45
MVN4620	20	On-Off	230VAC	浮点 / 开关	95s~110s	10VA				1.45
MVN7220	20	0(2)-10V/ 0(4)~20mA	24VAC/DC	调节 / 浮点 /开关	95s~110s	8VA		●	●	1.45
MVN6134	34	On-Off	24VAC/DC	浮点 / 开关	95s~110s	10VA				1.59
MVN4634	34	On-Off	230VAC	浮点 / 开关	95s~110s	13VA				1.59
MVN7234	34	0(2)-10V/ 0(4)~20mA	24VAC/DC	调节 / 浮点 /开关	95s~110s	10VA		●	●	1.59

外置辅助开关

SW2-CN/SSW2-CN

- SSW2-CN: 2*SPDT, AC110V/230V,5A (阻性) /3A (感性) 应用于MVN..05、MVN..10系列球阀执行器;
- SW2-CN: 2*SPDT, AC110V/230V,5A (阻性) /3A (感性) 应用于MVN..20、MVN..34系列球阀执行器;

接线说明

MVN7505/MVN7506-P/MVN7510/MVN7510-P 系列接线图

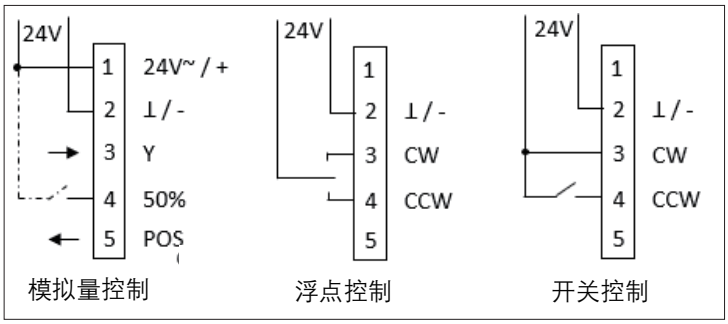

MVN4605/MVN4610 系列接线图

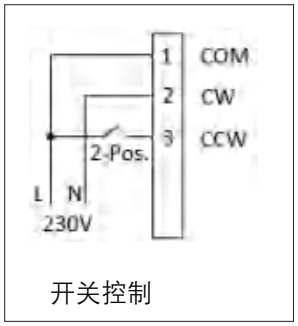

MVN6105/MVN6105-A/MVN6110/MVN6110-A 系列接线图

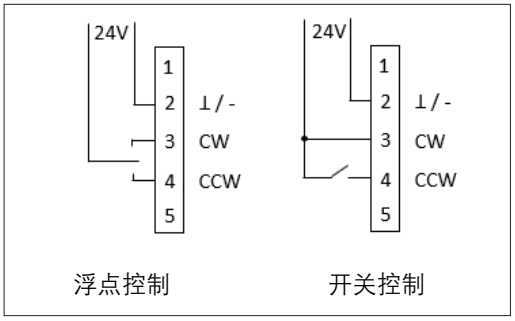

SSW2-CN 接线图

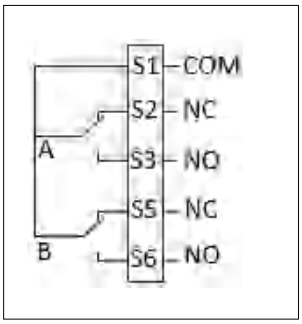

MVN7220/MVN7234 系列接线图

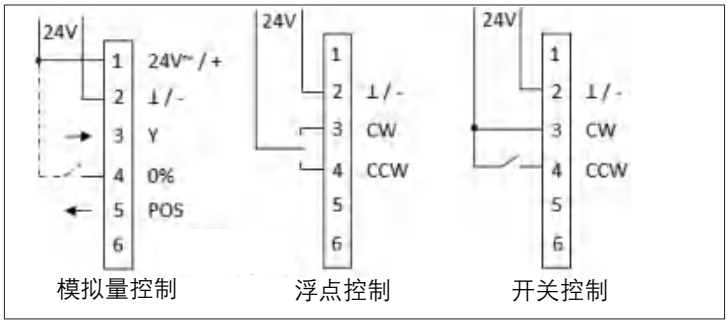

MVN4620/MVN4634 系列接线图

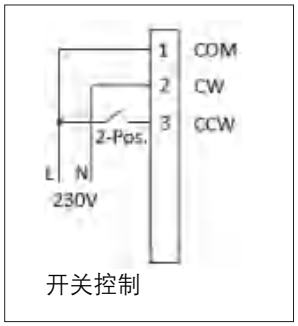

MVN6120/MVN6134 系列接线图

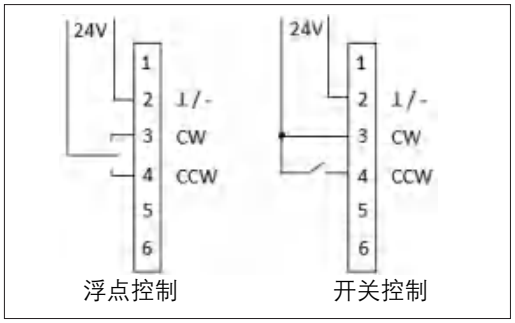

SW2-CN 接线图

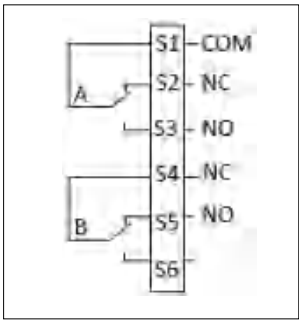

尺寸图

MVN..05../MVN..10.. 系列尺寸图

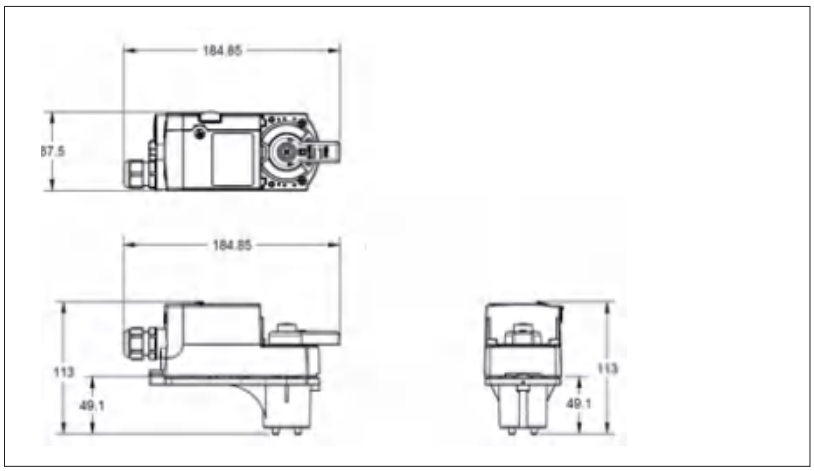

MVN..20.. 系列尺寸图

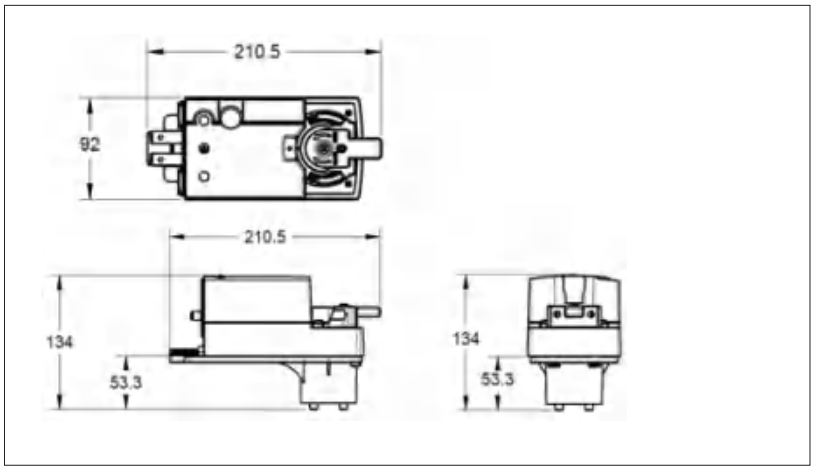

MVN..34.. 系列尺寸图

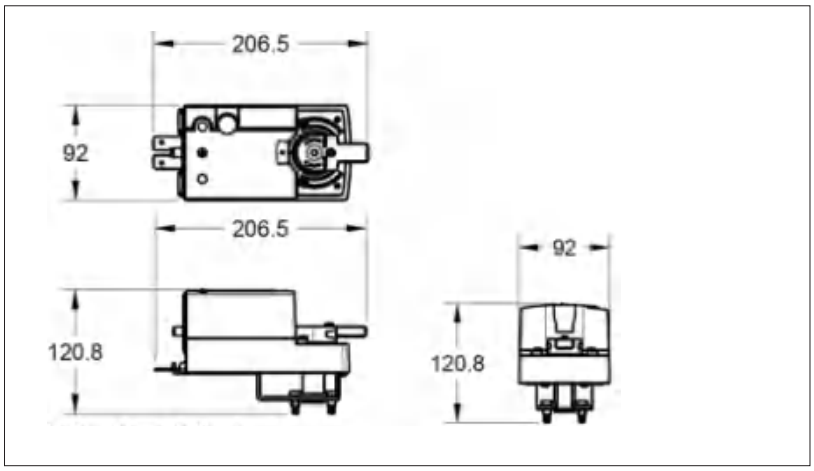

V9BF 系列
电动蝶阀

霍尼韦尔 V9BF 系列蝶阀及其 NOM 电动执行器可以应用于暖通空调的水系统中，实现调节量或开关量控制。调节型执行器可以接受多种控制信号，如 4~20mA，0~10V 或 2~10V（可现场设定）

产品特性

- 结构简单，操作方便，安装简便，密封性能好
- 开关控制或模拟量控制
- 可手动操作
- 位置自锁，3D位置指示
- 加热器预防冷凝
- IP67防护等级

技术参数

型号	V9BF 系列
公称压力	PN16
口径	DN50 至 DN800
介质温度	-10℃ 至 120℃
适用介质	冷、热水、最大浓度不超过 50% 的乙二醇溶液
泄漏率	零泄漏 (ISO5208)
管道连接	ISO7005-2
材质	阀体： GGG40 阀板： 尼龙涂层 GGG40 或不锈钢 SS304 阀杆： 不锈钢 阀座： EPDM
电动执行器基本性能参数（详细参数参见电动执行器样本）	
电源	220Vac, +/-10%, 50/60Hz
运行时间	见执行器信息表
行程	90° ±5°
输入信号（调节型）	4 至 20mA、0 至 10V 或 2 至 10V
反馈信号（调节型）	4 至 20mA、0 至 10V 或 2 至 10V
防护等级	IP67
加热器	见执行器信息表
过载保护	内置过热保护，125±5℃停机，95±15℃恢复

蝶阀及执行器型号命名

蝶阀

V9	系列					
	BF	蝶阀				
		W	连接方式：W: 对夹，F：法兰，L：支耳			
			16	公称压力：PN16		
				-50	阀门口径：DN50	
					-2	阀板材质：空白：球墨铸铁 2：不锈钢

举例

V9	BF	W	16	-	050

V9 系列对夹式 /PN16/DN50 蝶阀，阀板材质：球墨铸铁

电动执行器

NOM	系列						
	16	16：PN16 蝶阀用；25：PN25 蝶阀用					
		H	新一代				
			0050	执行器扭矩：50NM			
				P	空白：开关型；P：调节型		
					B	空白：标准连接；B: 同扭矩不同连接尺寸（仅 NOM16H..2000NM）	
						N	空白：标准款； N: 经济款

举例

NOM	16	W	H	0050	P

NOM 系列 / 适配 PN16/50NM 调节型 / 标准连接 / 标准款执行器

蝶阀尺寸（mm）和重量

V9BFW 对夹蝶阀

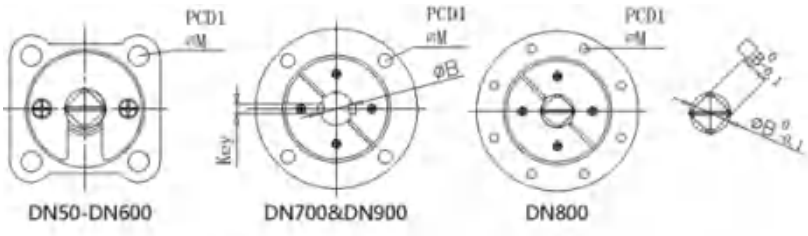

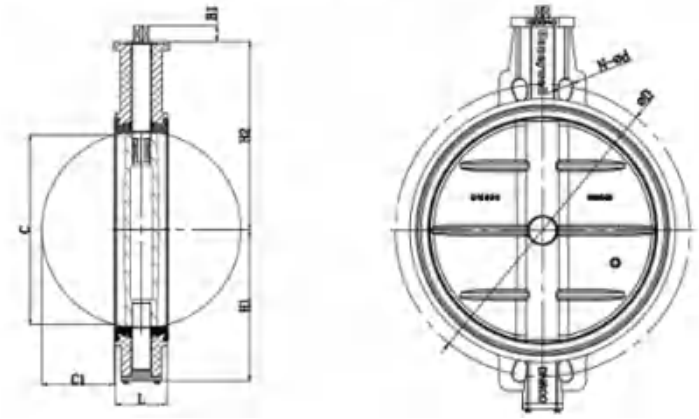

型号 Model	口径 Size	L	H1	H2	N・Φd	ΦD	C	C1	ΦB	B1	B	安装法兰 Mounting flange (ISO 5211)			重量 Weight (kg)
												Type	PCD 1	ΦM	
V9BFW16-050(-2)	DN50	43	65	140	4-19	125	31	5	14	19	11	F07	70	10	2.3
V9BFW16-065(-2)	DN65	46	78	150	4-19	145	45	9	14	19	11	F07	70	10	3.1
V9BFW16-080(-2)	DN80	46	89	158	4-19	160	65	17	14	19	11	F07	70	10	3.4
V9BFW16-100(-2)	DN100	52	106	176	4-19	180	90	26	14	19	11	F07	70	10	3.9
V9BFW16-125(-2)	DN125	56	120	190	4-19	210	113	35	18	19	14	F07	70	10	5.8
V9BFW16-150(-2)	DN150	56	133	211	4-23	240	145	49.5	18	19	14	F07	70	10	6.8
V9BFW16-200(-2)	DN200	60	164	236	4-23	295	192	71	24	24	17	F10	102	12	13.6
V9BFW16-250(-2)	DN250	68	200	267	4-28	355	242	91	30	24	22	F10	102	12	20
V9BFW16-300(-2)	DN300	78	236	305	4-28	410	290	111	30	24	22	F10	102	12	28.6
V9BFW16-350(-2)	DN350	78	267	368	4-28	470	324	128	35	29	27	F12	125	14	38
V9BFW16-400(-2)	DN400	102	325	400	4-31	525	377	144	38	29	27	F12	125	14	59
V9BFW16-450(-2)	DN450	114	345	422	4-31	585	425	163	45	38	36	F14	140	18	76
V9BFW16-500(-2)	DN500	127	376	480	4-34	650	475	182	45	38	36	F14	140	18	91
V9BFW16-600(-2)	DN600	154	452	562	4-37	770	573	219	55	48	36	F16	165	22	154
V9BFW16-700(-2)	DN700	165	530	626	4-M33	840	666	261	Φ74.7	90	键 2-20	F16	165	22	248
V9BFW16-800(-2)	DN800	190	591	672	4-M36	950	762	297.5	63.35	80	46	F25	254	18	354

蝶阀尺寸（mm）和重量

V9BFF 法兰蝶阀

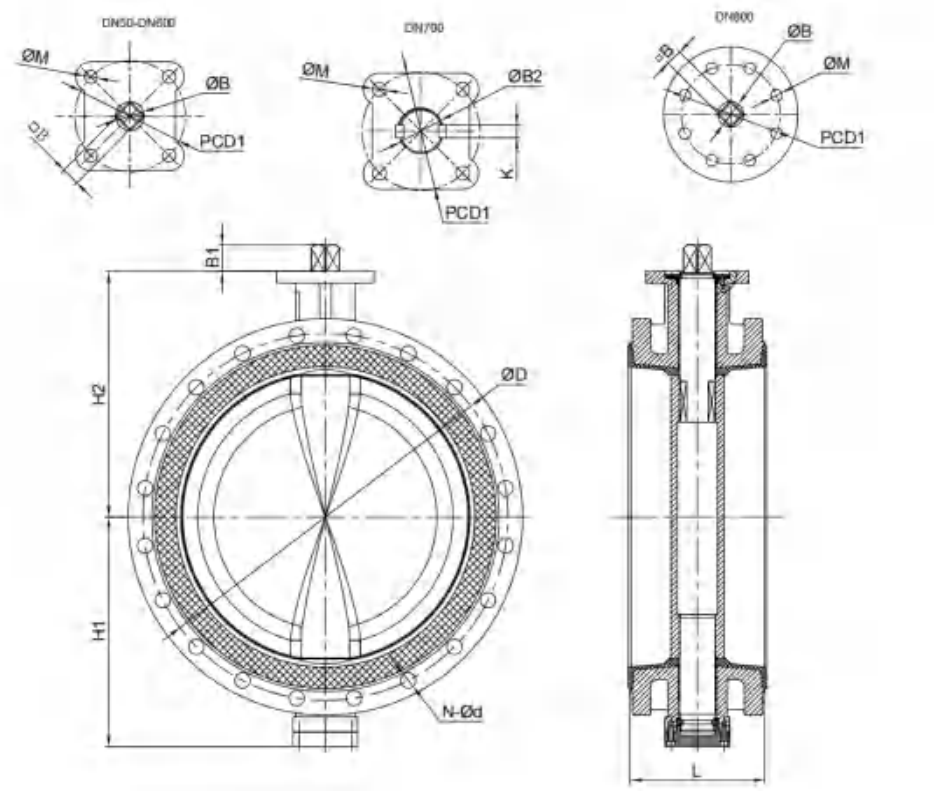

型号 Model	口径 Size	L	H1	H2	ΦD	N・Φd	ØB (ØB2)	B1	□B (K)	安装法兰 Mounting flange (ISO 5211)			重量 Weight (kg)
										Type	PCD 1	ΦM	
V9BFF16-050(-2)	DN50	108	82.5	126	125	4-19	14	19	11	F07	70	10	7.8
V9BFF16-065(-2)	DN65	112	92.5	136	145	4-19	14	19	11	F07	70	10	9.7
V9BFF16-080(-2)	DN80	114	100	144	160	8-19	14	19	11	F07	70	10	10
V9BFF16-100(-2)	DN100	127	110	153	180	8-19	14	19	11	F07	70	10	12
V9BFF16-125(-2)	DN125	140	125	171	210	8-19	18	19	14	F07	70	10	18.2
V9BFF16-150(-2)	DN150	140	142.5	185	240	8-23	18	19	14	F07	70	10	20
V9BFF16-200(-2)	DN200	152	170	226	295	12-23	24	24	17	F10	102	12	30
V9BFF16-250(-2)	DN250	165	203.5	262	355	12-28	30	24	22	F10	102	12	44.7
V9BFF16-300(-2)	DN300	178	230	297	410	12-28	30	24	22	F10	102	12	55.6
V9BFF16-350(-2)	DN350	190	267	315	470	16-28	35	29	27	F12	125	14	81.6
V9BFF16-400(-2)	DN400	216	290	384	525	16-31	38	29	27	F12	125	14	110
V9BFF16-450(-2)	DN450	222	292.5	410	585	20-31	45	38	36	F14	140	18	157
V9BFF16-500(-2)	DN500	229	357	446	650	20-34	45	38	36	F14	140	18	165
V9BFF16-600(-2)	DN600	267	420	515	770	20-37	55	48	36	F16	165	22	240
V9BFF16-700(-2)	DN700	292	462	560	840	24-37	Φ74.7	90	键 2-20	F16	165	22	350
V9BFF16-800(-2)	DN800	318	516	620	950	24-40	75	56	46	F25	254	18	485

蝶阀尺寸（mm）和重量

V9BFL 支耳蝶阀

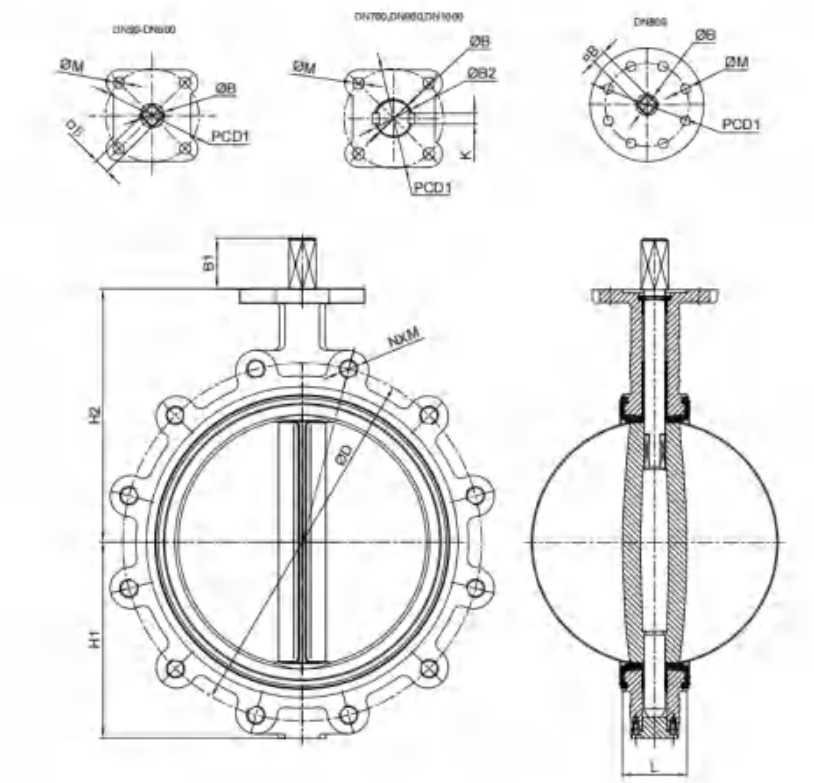

型号 Model	口径 Size	L	H1	H2	ØD	N-M	ØB (ØB2)	B1	□B (K)	安装法兰 Mounting flange (ISO 5211)			重量 Weight (kg)
										Type	PCD 1	ΦM	
V9BFL16-050(-2)	DN50	43	72	130	125	4- M16	14	19	11	F07	70	10	3.95
V9BFL16-065(-2)	DN65	46	75	145	145	4- M16	14	19	11	F07	70	10	4.5
V9BFL16-080(-2)	DN80	46	92	156	160	8- M16	14	19	11	F07	70	10	5
V9BFL16-100(-2)	DN100	52	108	169	180	8- M16	14	19	11	F07	70	10	7
V9BFL16-125(-2)	DN125	56	116	191	210	8- M16	18	19	14	F07	70	10	11
V9BFL16-150(-2)	DN150	56	140	212	240	8- M20	18	19	14	F07	70	10	12
V9BFL16-200(-2)	DN200	60	166	246	295	12- M20	24	24	17	F10	102	12	18
V9BFL16-250(-2)	DN250	66	203	283	355	12- M24	30	24	22	F10	102	12	29
V9BFL16-300(-2)	DN300	78	236	318	410	12- M24	30	24	22	F10	102	12	45
V9BFL16-350(-2)	DN350	78	270	340	470	16- M24	35	29	27	F12	125	14	61
V9BFL16-400(-2)	DN400	102	324	405	525	16- M27	38	29	27	F12	125	14	80
V9BFL16-450(-2)	DN450	114	355	414	585	20- M27	45	38	36	F14	140	18	130
V9BFL16-500(-2)	DN500	127	388	462	650	20- M30	45	38	36	F14	140	18	170
V9BFL16-600(-2)	DN600	154	448	518	770	20- M33	55	48	36	F16	165	22	265
V9BFL16-700(-2)	DN700	165	540	618	840	24- M33	74.7	90	键 2-20	F16	165	22	328
V9BFL16-800(-2)	DN800	190	600	665	950	24- M36	75	56	46	F25	254	18	510

订货信息和参数

V9BFW(L) 系列对夹 / 支耳蝶阀及执行器订货信息（PN16）

口径	阀门型号	执行器型号 开关型	执行器型号 调节型	执行器 扭矩 (NM)	运行 时间 50Hz	功耗 (VA)	防潮加 热器 (W)	手动 操作	关断 压差 (Kpa)
DN50	V9BFW(L)16-050(-2)	NOM16H0050	NOM16H0050P	50	20	48	5	手轮	1600
DN65	V9BFW(L)16-065(-2)	NOM16H0050	NOM16H0050P	50	20	48	5	手轮	1600
DN80	V9BFW(L)16-080(-2)	NOM16H0050	NOM16H0050P	50	20	48	5	手轮	1600
DN100	V9BFW(L)16-100(-2)	NOM16H0050	NOM16H0050P	50	20	48	5	手轮	1600
DN125	V9BFW(L)16-125(-2)	NOM16H0080	NOM16H0080P	80	30	48	5	手轮	1600
DN150	V9BFW(L)16-150(-2)	NOM16H0200	NOM16H0200P	200	30	92	5	手轮	1600
DN200	V9BFW(L)16-200(-2)	NOM16H0200	NOM16H0200P	200	30	92	5	手轮	1600
DN250	V9BFW(L)16-250(-2)	NOM16H0400	NOM16H0400P	400	30	136	5	手轮	1600
DN300	V9BFW(L)16-300(-2)	NOM16H0400	NOM16H0400P	400	30	136	5	手轮	1600
DN350	V9BFW(L)16-350(-2)	NOM16H0800	NOM16H0800P	800	35	220	5	手轮	1600
DN400	V9BFW(L)16-400(-2)	NOM16H0800	NOM16H0800P	800	54	220	5	手轮	1000
		NOM16H1000	NOM16H1000P	1000	35	220	5	手轮	1600
DN450	V9BFW(L)16-450(-2)	NOM16H2000N	NOM16H2000PN	2000	40	376	5	手轮	1600
		NOM16H2000	NOM16H2000P	2000	70	286	5	手轮	1600
DN500	V9BFW(L)16-500(-2)	NOM16H2000N	NOM16H2000PN	2000	40	376	5	手轮	1600
		NOM16H2000	NOM16H2000P	2000	70	286	5	手轮	1600
DN600	V9BFW(L)16-600(-2)	NOM16H2000BN	NOM16H2000PBN	2000	40	376	5	手轮	1600
		NOM16H2000B	NOM16H2000PB	2000	70	286	5	手轮	1600
DN700	V9BFW(L)16-700(-2)	NOM16H4000	NOM16H4000P	4000	140	286	5	手轮	1000
DN800	V9BFW(L)16-800(-2)	NOM16H5000	NOM16H5000P	5000	140	286	5	手轮	1000

订货信息和参数

V9BFF 系列法兰蝶阀及执行器订货信息（PN16）

口径	阀门型号	执行器型号开关型	执行器型号调节型	执行器扭矩	运行时间 50Hz	功耗 (VA)	防潮加热器 (W)	手动操作	关断压差 (Kpa)
DN50	V9BFF16-050(-2)	NOM16H0050	NOM16H0050P	50	20	48	5	手轮	1600
DN65	V9BFF16-065(-2)	NOM16H0050	NOM16H0050P	50	20	48	5	手轮	1600
DN80	V9BFF16-080(-2)	NOM16H0050	NOM16H0050P	50	20	48	5	手轮	1600
DN100	V9BFF16-100(-2)	NOM16H0050	NOM16H0050P	50	20	48	5	手轮	1600
DN125	V9BFF16-125(-2)	NOM16H0080	NOM16H0080P	80	30	48	5	手轮	1600
DN150	V9BFF16-150(-2)	NOM16H0200	NOM16H0200P	200	30	92	5	手轮	1600
DN200	V9BFF16-200(-2)	NOM16H0200	NOM16H0200P	200	30	92	5	手轮	1600
DN250	V9BFF16-250(-2)	NOM16H0400	NOM16H0400P	400	30	136	5	手轮	1600
DN300	V9BFF16-300(-2)	NOM16H0400	NOM16H0400P	400	30	136	5	手轮	1600
DN350	V9BFF16-350(-2)	NOM16H0800	NOM16H0800P	800	35	220	5	手轮	1600
DN400	V9BFF16-400(-2)	NOM16H1000	NOM16H1000P	1000	54	220	5	手轮	1600
DN450	V9BFF16-450(-2)	NOM16H2000N	NOM16H2000PN	2000	40	376	5	手轮	1600
		NOM16H2000	NOM16H2000P	2000	70	286	5	手轮	1600
DN500	V9BFF16-500(-2)	NOM16H2000N	NOM16H2000PN	2000	40	376	5	手轮	1600
		NOM16H2000	NOM16H2000P	2000	70	286	5	手轮	1600
DN600	V9BFF16-600(-2)	NOM16H2000BN	NOM16H2000PBN	2000	40	376	5	手轮	1600
		NOM16H2000B	NOM16H2000PB	2000	70	286	5	手轮	1600
DN700	V9BFF16-700(-2)	NOM16H4000	NOM16H4000P	4000	140	286	5	手轮	1000
DN800	V9BFF16-800(-2)	NOM16H5000	NOM16H5000P	5000	140	286	5	手轮	1000

V9BF 系列蝶阀 Kv 值

Size	各开度 Kv 值								
	10°	20°	30°	40°	50°	60°	70°	80°	90°
DN50	1.12	3.8	10.2	22.0	38.0	60.0	100.0	132.0	175.0
DN65	2.0	7.5	18.2	35.0	61.0	95.0	187.0	240.0	306.0
DN80	2.5	9.8	26.0	48.0	83.0	126.0	214.0	338.0	420.0
DN100	3.8	14.6	39.0	72.0	119.0	2210	361.0	606.0	723.0
DN125	6.5	24.0	62.0	118.0	217.0	394.0	599.0	1038.0	1240.5
DN150	10.0	41.0	95.0	175.0	326.0	542.0	873.0	1260.0	1848.0
DN200	19.0	64.0	165.0	306.0	573.0	995.0	1567.0	2310.0	3117.0
DN250	28.0	101.0	245.0	450.0	836.0	1462.0	2253.0	3256.0	4540.0
DN300	3.4.0	129.0	312.0	615.0	1137.0	2125.0	3238.0	4991.0	6846.0
DN350	47.0	163.0	390.0	795.0	1498.0	2573.0	3980.0	6749.0	8520.0
DN400	62.0	231.0	508.0	1077.0	1973.0	3361.0	5385.0	6099.0	11458.0
DN450	65.0	256.0	621.0	1208.0	2315.0	3925.0	6331.0	9474.0	13542.0
DN500	133.0	346.0	1059.0	2693.0	4086.0	6348.0	9513.0	13109.0	18678.0
DN600	239.0	694.0	1153.0	2789.0	4966.0	7961.0	12985.0	19648.0	28017.0
DN700	245.5	774	1966.0	3792.0	7010.0	12479.0	20410.0	29480.0	43085.0
DN800	310.0	1150.0	2701.0	5310.0	9640.0	16530.0	26940.0	36900.0	53820.0

电动执行器尺寸 (mm) 和重量

开关型执行器外形尺寸：

说明：NOM16H0200(P)/NOM16H0400(P) 随机附带阀杆转接件以适配不同口径蝶阀。

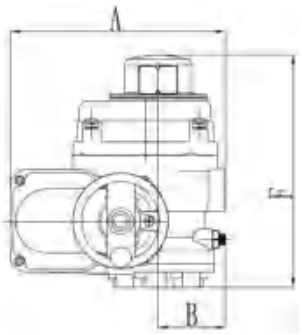

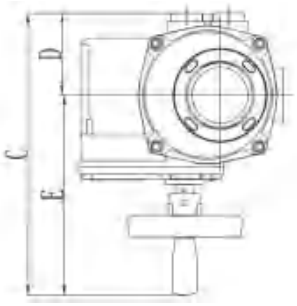

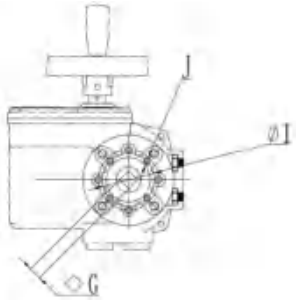

NOM16H0050/NOM16H0080

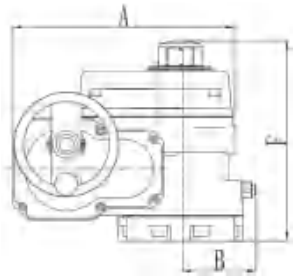

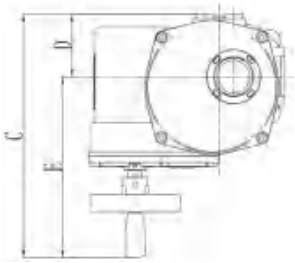

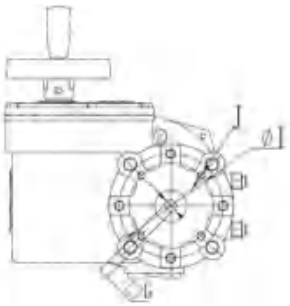

NOM16H0200/NOM16H0400/NOM16H0600/
NOM16H0800/NOM16H1000/NOM16H2000(B)N

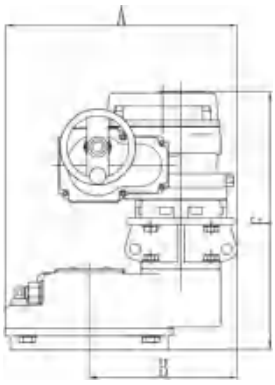

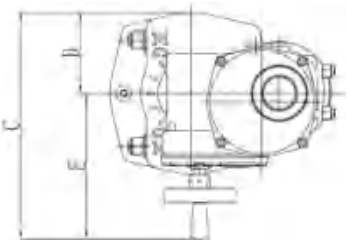

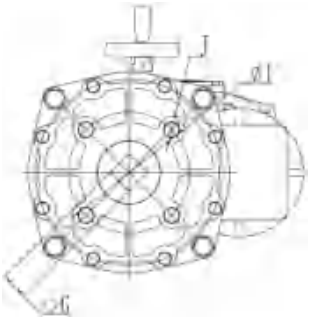

NOM16H2000(B)/NOM16H4000/NOM16H5000

电动执行器尺寸 (mm) 和重量

调节型执行器外形尺寸：

说明：NOM16H0200(P)/NOM16H0400(P) 随机附带阀杆转接件以适配不同口径蝶阀。

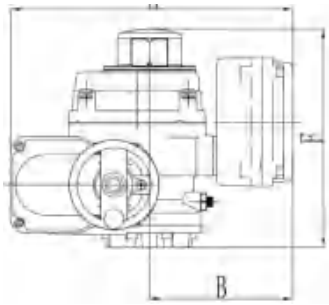

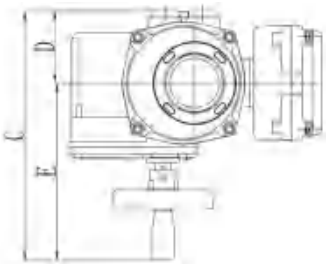

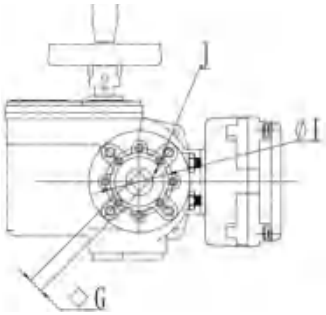

NOM16H0050P/NOM16H0080P

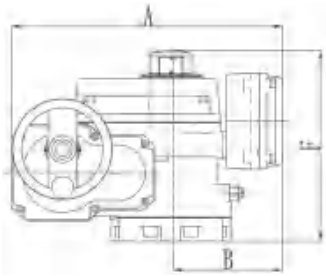

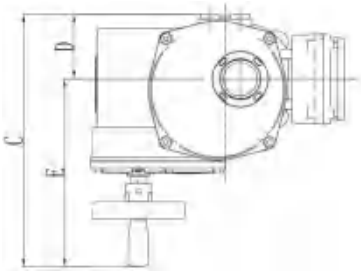

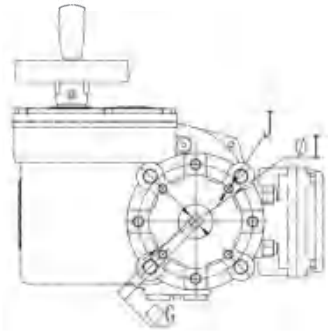

NOM16H0200P/NOM16H0400P/NOM16H0600P/
NOM16H0800P/NOM16H1000P/NOM16H2000P(B)N

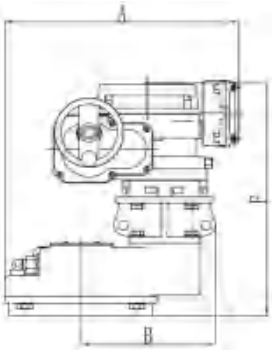

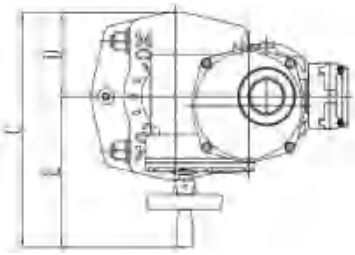

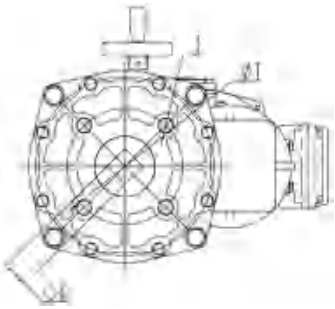

NOM16H2000P(B)/NOM16H4000P/NOM16H5000P

电动执行器尺寸 (mm) 和重量

外形尺寸

型号	尺寸（mm）									重量 (Kg)
	A	B	C	D	E	F	ΦI	J	G	
NOM16H0050	166	52	236	66	170	180	F05/F07	4-M6/4-M8	11*11	3.3
NOM16H0080	166	52	236	66	170	180	F05/F07	4-M6/4-M8	14*14	3.5
NOM16H0200	243	84	342	82	260	214	F07/F10	4-M8/4-M10	17*17/14*14	10
NOM16H0400	243	84	342	82	260	214	F10/F12	4-M10/4-M12	22*22/19*19	10.5
NOM16H0800	265	90	355	86	269	239	F12	4-M12	27*27	15.5
NOM16H1000	265	90	355	86	269	239	F12	4-M12	27*27	16
NOM16H2000N	314	128	380	103	277	266	F14	4-M16	36*36	25
NOM16H2000BN	314	128	380	103	277	266	F16	4-M20	36*36	25
NOM16H2000	380	241	406	137	269	420	F14	4-M16	36*36	52
NOM16H2000B	380	241	406	137	269	420	F16	4-M20	36*36	52
NOM16H4000	380	241	406	137	269	420	F16	4-M20	Φ74.7K-20	55
NOM16H5000	380	241	406	137	269	420	F16	4-M20	46*46	57
NOM16H0050P	234	121	236	66	170	180	F05/F07	4-M6/4-M8	11*11	4.5
NOM16H0080P	234	121	236	66	170	180	F05/F07	4-M6/4-M8	14*14	4.7
NOM16H0200P	303	132	342	82	260	214	F07/F10	4-M8/4-M10	17*17/14*14	11.2
NOM16H0400P	303	132	342	82	260	214	F10/F12	4-M10/4-M12	22*22/19*19	11.7
NOM16H0800P	343	143	355	86	269	239	F12	4-M12	27*27	16.7
NOM16H1000P	343	143	355	86	269	239	F12	4-M12	27*27	17.2
NOM16H2000PN	383	151	380	103	277	266	F14	4-M16	36*36	26
NOM16H2000PBN	383	151	380	103	277	266	F16	4-M20	36*36	26
NOM16H2000P	420	241	406	137	269	425	F14	4-M16	36*36	53.2
NOM16H2000PB	420	241	406	137	269	425	F16	4-M20	36*36	53.2
NOM16H4000P	420	241	406	137	269	425	F16	4-M20	Φ74.7K-20	56.2
NOM16H5000P	420	241	406	137	137	425	F16/F25	4-M20	46*46	58.2

接线图

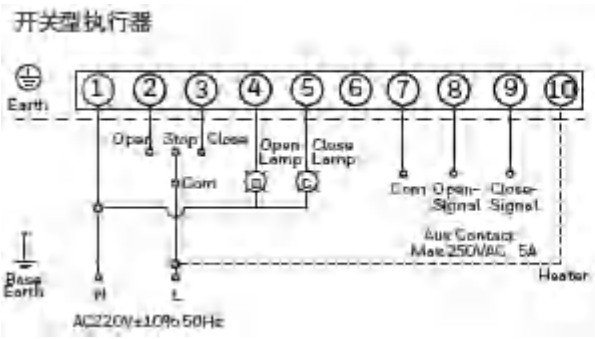

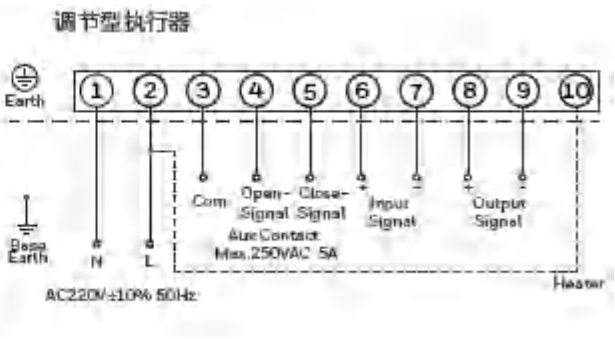

V9BFW25 系列
电动蝶阀

霍尼韦尔 V9BFW25 系列蝶阀及其 NOM 电动执行器可以应用于暖通空调的水系统中，实现调节量或开关量控制。调节型执行器可以接受多种控制信号，如 4~20mA，0~10V 或 2~10V（可现场设定）

产品特性

- 结构简单，操作方便，安装简便，密封性能好
- 开关控制或模拟量控制
- 可手动操作
- 位置自锁，3D位置指示
- 加热器预防冷凝
- IP67防护等级

技术参数

型号	V9BFW25 系列
公称压力	PN25
口径	DN50 至 DN600
介质温度	-10℃ 至 120℃
适用介质	冷、热水、最大浓度不超过 50% 的乙二醇溶液
泄漏率	零泄漏 (ISO5208)
管道连接	适用 ISO7005-2
材质	阀体： GGG40 阀板： 尼龙涂层 GGG40 或不锈钢 SS304 阀杆： S43100（14Cr17Ni2） 阀座： EPDM
电动执行器基本性能参数（详细参数参见电动执行器样本）	
电源	220Vac, +/-10%, 50/60Hz
运行时间	见执行器信息表
行程	90° ±5°
输入信号（调节型）	4 至 20mA、0 至 10V 或 2 至 10V
反馈信号（调节型）	4 至 20mA、0 至 10V 或 2 至 10V
防护等级	IP67
加热器	见执行器信息表
过载保护	内置过热保护，125±5℃停机，95±15℃恢复

蝶阀及执行器型号命名

蝶阀

V9	系列					
	BF	蝶阀				
		W	连接方式：W: 对夹			
			25	公称压力：PN25		
				-50	阀门口径：DN50	
					-2	阀板材质：空白：球墨铸铁 2：不锈钢

举例

V9	BF	W	25	-	050

V9 系列对夹式 /PN25/DN50 蝶阀，阀板材质：球墨铸铁

电动执行器

NOM	系列						
	25	25：PN25 蝶阀用					
		H	新一代				
			0050	执行器扭矩：50NM			
				P	空白：开关型；P：调节型		
					B	空白：标准连接；B: 同扭矩不同连接尺寸（仅 NOM16H..2000NM）	
						N	空白：标准款； N: 经济款

举例

NOM	16	W	H	0050	P

NOM 系列 / 适配 PN25/50NM 调节型 / 标准连接 / 标准款执行器

蝶阀尺寸（mm）和重量

V9BFW25 系列对夹蝶阀

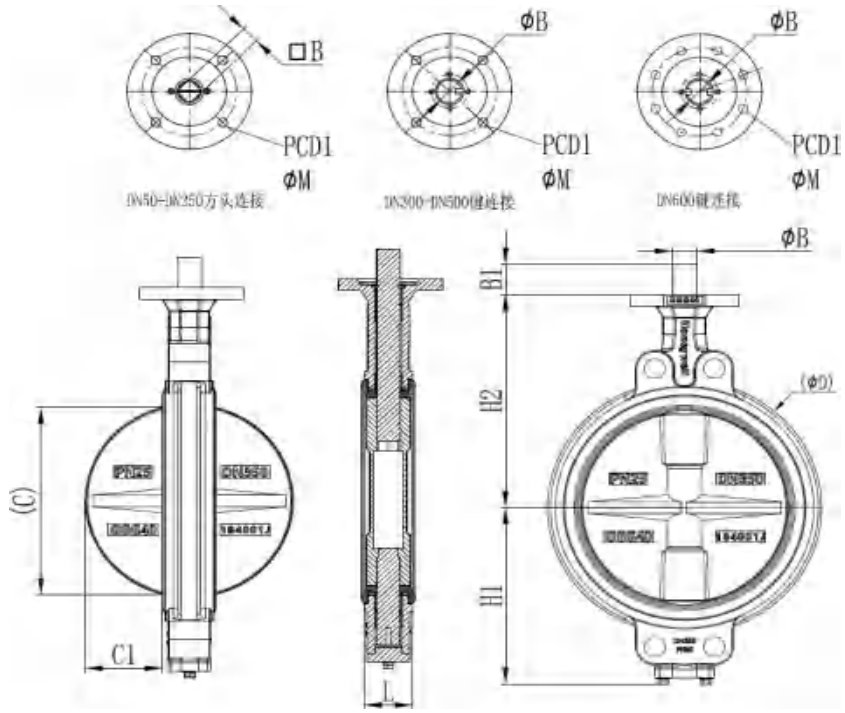

型号 Model	口径 Size	L	H1	H2	ØD	C	C1	ØB	B1	□B	(ISO 5211)			重量 (Kg)
											Type	PCD1	ØM	
V9BFW25-050(-2)	DN50	43	75	150	96	46.8	5	14	20	11	F07	70	4-10	4.2
V9BFW25-065(-2)	DN65	46	84	165	115	59.5	9.2	14	20	11	F07	70	4-10	6.4
V9BFW25-080(-2)	DN80	46	95	170	128	75.2	16.5	14	20	11	F07	70	4-10	9.2
V9BFW25-100(-2)	DN100	52	115	192	155	98	27	18.1	20	14	F07	70	4-10	12.5
V9BFW25-125(-2)	DN125	56	127	210	180	117	34	22.1	26	17	F10	102	4-12	16.8
V9BFW25-150(-2)	DN150	56	150	210	210	148	50	22.1	26	17	F10	102	4-12	21
V9BFW25-200(-2)	DN200	60	185	250	270	197	71	28.45	27	22	F10	102	4-12	24.5
V9BFW25-250(-2)	DN250	68	201	286	315	243.6	92	28.45	27	22	F12	125	4-14	39
V9BFW25-300(-2)	DN300	78	245	330	367	294	112.2	38	55	键 10	F12	125	4-14	55
V9BFW25-350(-2)	DN350	78	280	368	415	326	128	38	55	键 10	F14	140	4-18	62
V9BFW25-400(-2)	DN400	102	315	400	480	380	144	38	65	键 10	F14	140	4-18	85
V9BFW25-450(-2)	DN450	114	345	422	530	429	162	50.65	80	键 16	F16	165	4-23	115
V9BFW25-500(-2)	DN500	127	373	480	582	481	182.4	50.65	80	键 16	F16	165	4-23	195
V9BFW25-600(-2)	DN600	154	450	562	700	581	219.4	63.35	110	键 2-18	F25	254	8-18	260

订货信息和参数

V9BFW25 系列对接蝶阀及执行器订货信息（PN16）

口径	阀门型号	执行器型号开关型	执行器型号调节型	执行器扭矩(NM)	运行时间50Hz	功耗(VA)	防潮加热器(W)	手动操作	关断压差(Kpa)
DN50	V9BFW25-050(-2)	NOM25H0050	NOM25H0050P	50	20	48	5	手轮	2500
DN65	V9BFW25-065(-2)	NOM25H0050	NOM25H0050P	50	20	48	5	手轮	2500
DN80	V9BFW25-080(-2)	NOM25H0050	NOM25H0050P	50	20	48	5	手轮	2500
DN100	V9BFW25-100(-2)	NOM25H0080	NOM25H0080P	80	20	48	5	手轮	2500
DN125	V9BFW25-125(-2)	NOM25H0200	NOM25H0200P	200	30	48	5	手轮	2500
DN150	V9BFW25-150(-2)	NOM25H0200	NOM25H0200P	200	30	92	5	手轮	2500
DN200	V9BFW25-200(-2)	NOM25H0400	NOM25H0400P	400	30	136	5	手轮	2500
DN250	V9BFW25-250(-2)	NOM25H0600	NOM25H0600P	600	30	165	5	手轮	2500
DN300	V9BFW25-300(-2)	NOM25H0800	NOM25H0800P	800	35	220	5	手轮	2500
DN350	V9BFW25-350(-2)	NOM25H1000	NOM25H1000P	1000	54	220	5	手轮	2500
DN400	V9BFW25-400(-2)	NOM25H2000N	NOM25H2000PN	2000	40	376	5	手轮	2500
		NOM25H2000	NOM25H2000P	2000	70	286	5	手轮	2500
DN450	V9BFW25-450(-2)	NOM25H4000	NOM25H4000P	4000	140	286	5	手轮	2500
DN500	V9BFW25-500(-2)	NOM25H4000	NOM25H4000P	4000	140	286	5	手轮	2500
DN600	V9BFW25-600(-2)	NOM25H5000	NOM25H5000P	5000	140	286	5	手轮	2500

V9BFW25 系列蝶阀 Kv 值

口径	各开度 Kv 值								
	10°	20°	30°	40°	50°	60°	70°	80°	90°
DN50	1.12	3.8	10.2	22.0	38.0	60.0	100.0	132.0	175.0
DN65	2.0	7.5	18.2	35.0	61.0	95.0	187.0	240.0	306.0
DN80	2.5	9.8	26.0	48.0	83.0	126.0	214.0	338.0	420.0
DN100	3.8	14.6	39.0	72.0	119.0	221.0	361.0	606.0	723.0
DN125	6.5	24.0	62.0	118.0	217.0	394.0	599.0	1038.0	1240.5
DN150	10.0	41.0	95.0	175.0	326.0	542.0	873.0	1260.0	1848.0
DN200	19.0	64.0	165.0	306.0	573.0	995.0	1567.0	2310.0	3117.0
DN250	28.0	101.0	245.0	450.0	836.0	1462.0	2253.0	3256.0	4540.0
DN300	34.0	129.0	312.0	615.0	1137.0	2125.0	3238.0	4991.0	7038.0
DN350	47.0	163.0	390.0	795.0	1498.0	2573.0	3980.0	5749.0	8279.0
DN400	62.0	231.0	508.0	1077.0	1973.0	3381.0	5385.0	8099.0	11458.0
DN450	65.0	256.0	621.0	1208.0	2315.0	3925.0	6331.0	9474.0	13542.0
DN500	103.0	346.0	859.0	1693.0	3086.0	5348.0	8513.0	13109.0	18678.0
DN600	139.0	494.0	1153.0	2389.0	4466.0	7561.0	11985.0	19048.0	25017.0

电动执行器尺寸 (mm) 和重量

开关型执行器外形尺寸

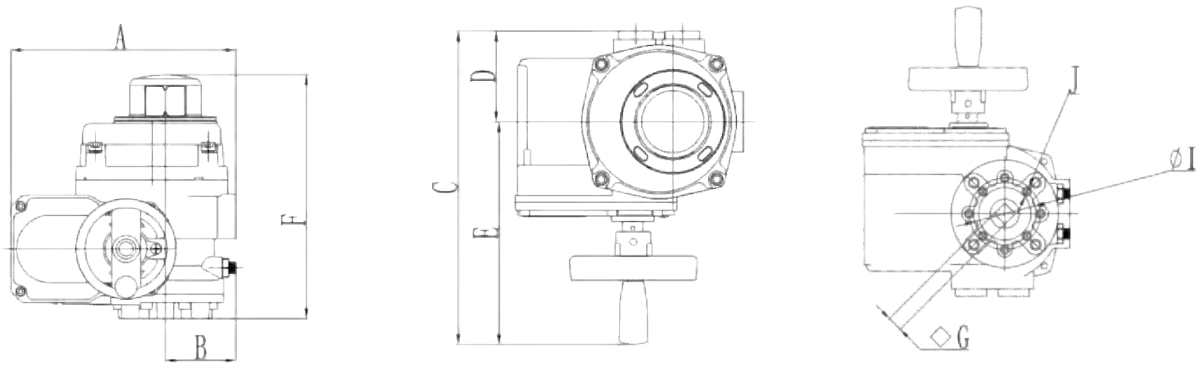

NOM25H0050/NOM25H0080

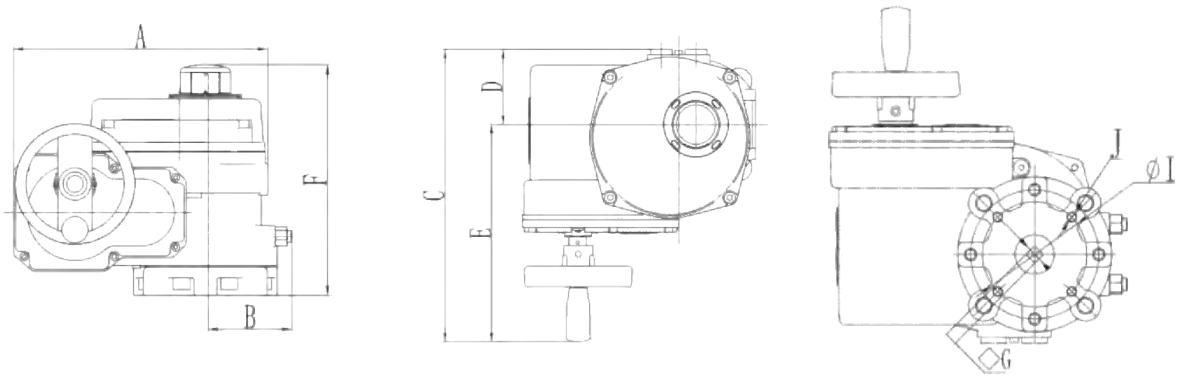

NOM25H0200/NOM25H0400/NOM25H0600/NOM25H0800/NOM25H1000

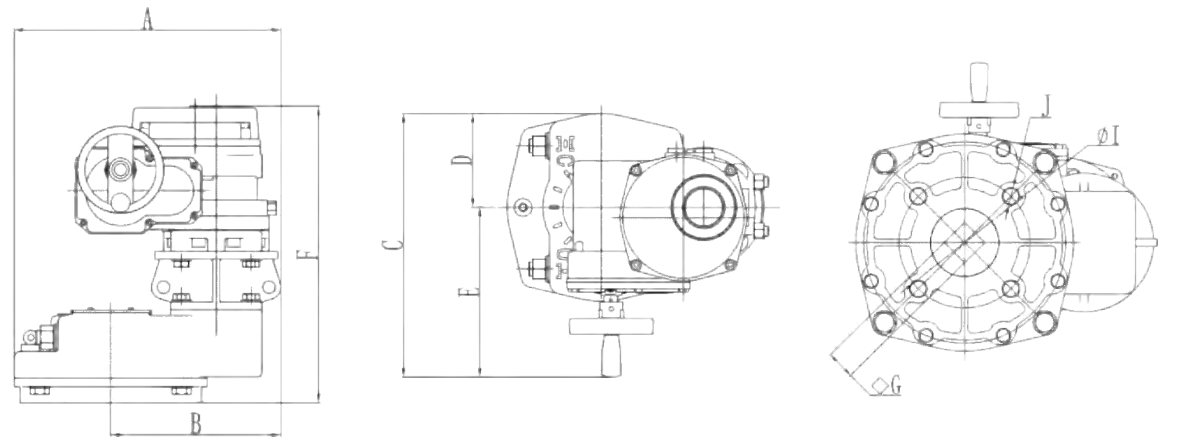

NOM25H2000(B)/NOM25H4000/NOM25H5000

电动执行器尺寸 (mm) 和重量

调节型执行器外形尺寸

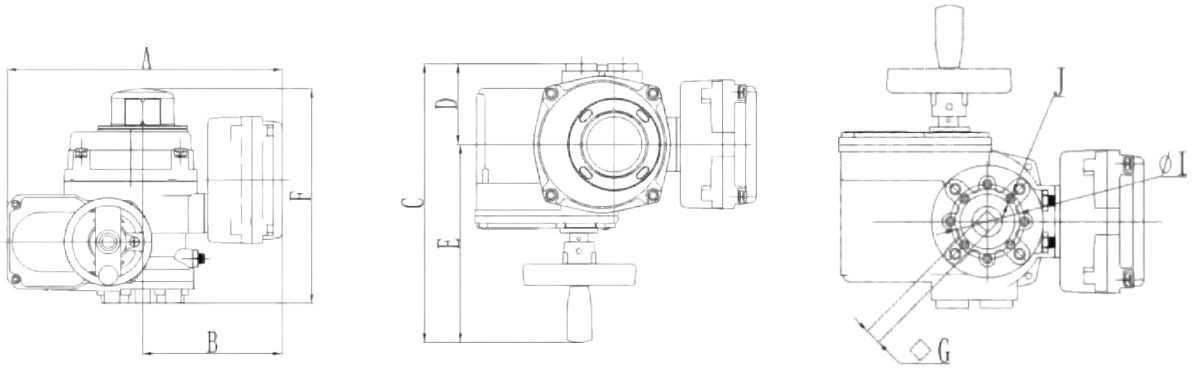

NOM25H0050P/NOM25H0080P

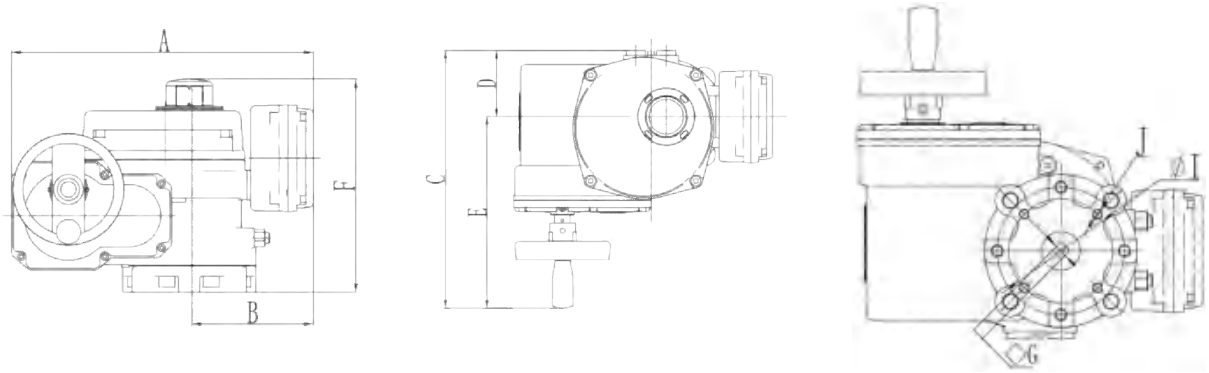

NOM25H0200P/NOM25H0400P/NOM25H0600P/NOM25H0800P/NOM25H1000P

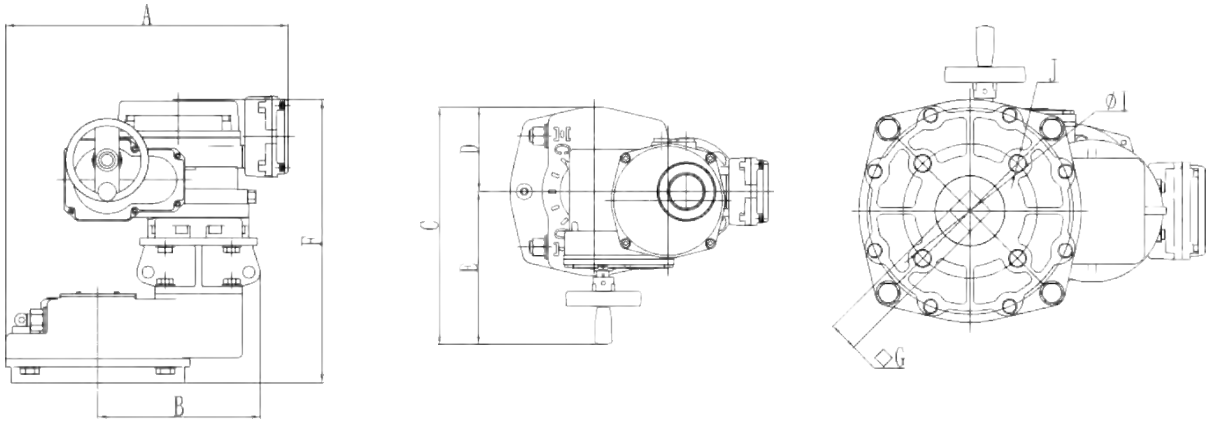

NOM25H2000P(B)/NOM25H4000P/NOM25H5000P

电动执行器尺寸 (mm) 和重量

外形尺寸

型号	尺寸 (mm)									
	A	B	C	D	E	F	Φi	J	G	重量 (Kg)
NOM25H0050	166	52	236	66	170	180	F07	4-M8	11*11	3.3
NOM25H0080	166	52	236	66	170	180	F07	4-M8	14*14	3.5
NOM25H0200	243	84	342	82	260	214	F10	4-M10	17*17	10
NOM25H0400	243	84	342	82	260	214	F10	4-M10	22*22	10.5
NOM25H0600	243	84	342	82	260	214	F12	4-M12	22*22	11
NOM25H0800	265	90	355	86	269	239	F12	4-M12	Φ38-K10	15.5
NOM25H1000	265	90	355	86	269	239	F14	4-M16	Φ38-K10	16
NOM25H2000	380	241	406	137	269	420	F14	4-M16	Φ38-K10	52
NOM25H2000N	314	128	380	103	277	266	F14	4-M16	Φ38-K10	25
NOM25H4000	380	241	406	137	269	420	F16	4-M20	Φ50.65-K16	55
NOM25H5000	380	241	406	137	269	420	F25	8-M16	Φ63.35-2K-18	57
NOM25H0050P	234	121	236	66	170	180	F07	4-M8	11*11	4.5
NOM25H0080P	234	121	236	66	170	180	F07	4-M8	14*14	4.7
NOM25H0200P	303	132	342	82	260	214	F10	4-M10	17*17	11.2
NOM25H0400P	303	132	342	82	260	214	F10	4-M10	22*22	11.7
NOM25H0600P	303	132	342	82	260	214	F12	4-M12	22*22	12.2
NOM25H0800P	343	143	355	86	269	239	F12	4-M12	Φ38-K10	16.7
NOM25H1000P	343	143	355	86	269	239	F14	4-M16	Φ38-K10	17.2
NOM25H2000P	420	241	406	137	269	425	F14	4-M16	Φ38-K10	53.2
NOM25H2000PN	314	128	380	103	277	266	F14	4-M16	Φ38-K10	26
NOM25H4000P	420	241	406	137	269	425	F16	4-M20	Φ50.65-K16	56.2
NOM25H5000P	420	241	406	137	269	425	F25	8-M16	Φ63.35-2K-18	58.2

接线图

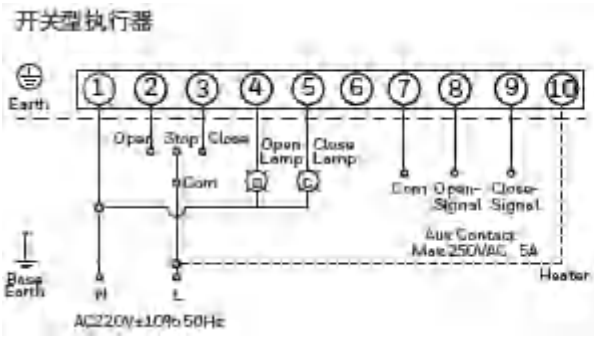

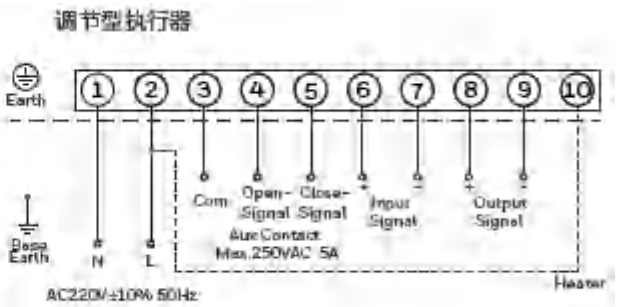

V8BF..S 系列
电动蝶阀

霍尼韦尔 V8BF..S 系列不锈钢蝶阀及其 NOM 电动执行器可以应用于暖通空调的水系统中，实现调节量或开关量控制。调节型执行器可以接受多种控制信号，如 4~20mA，0~10V 或 2~10V（可现场设定）

产品特性

- 结构简单，操作方便，安装简便，密封性能好
- 开关控制或模拟量控制
- 可手动操作
- 位置自锁，3D位置指示
- 加热器预防冷凝
- IP67防护等级

技术参数

型号	V8BF..S 系列
公称压力	PN16
口径	DN50 至 DN800
介质温度	-10℃ 至 120℃
适用介质	冷、热水、最大浓度不超过 50% 的乙二醇溶液
泄漏率	零泄漏 (ISO5208)
管道连接	ISO7005-2
材质	阀体： 不锈钢 SS304 阀板： 不锈钢 SS304 阀杆： 不锈钢 阀座： EPDM
电动执行器基本性能参数（详细参数参见电动执行器样本）	
电源	220Vac, +/-10%, 50/60Hz
运行时间	见执行器信息表
行程	90° ±5°
输入信号（调节型）	4 至 20mA、0 至 10V 或 2 至 10V
反馈信号（调节型）	4 至 20mA、0 至 10V 或 2 至 10V
防护等级	IP67
加热器	见执行器信息表
过载保护	内置过热保护，125±5℃停机，95±15℃恢复

蝶阀及执行器型号命名

蝶阀

V8	系列					
	BF	蝶阀				
		W	连接方式：W: 对夹			
			16	公称压力：PN16		
				S	阀体材质：不锈钢 SS304；阀板材质：不锈钢 SS304	
					-050	阀门口径：DN50

举例

V8	BF	W	16	S	-050

V8BF..S 系列不锈钢对夹式蝶阀 /PN16/DN50，阀体材质：不锈钢

电动执行器

NOM	系列					
	16	16：PN16 蝶阀用				
		H	新一代			
			0050	执行器扭矩：50NM		
				P	空白：开关型；P：调节型	
					B	空白：标准连接；B: 同扭矩不同连接尺寸（仅 NOM16H..2000NM）
						N 空白：标准款； N: 经济款

举例

NOM	16	H	0050	P

NOM 系列 / 适配 PN16/50NM 调节型 / 标准连接 / 标准款执行器

蝶阀尺寸（mm）和重量

V8BF..S 不锈钢对夹蝶阀

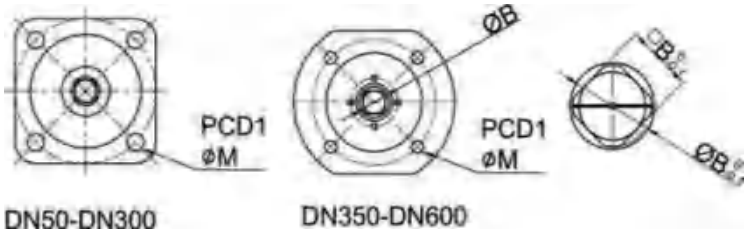

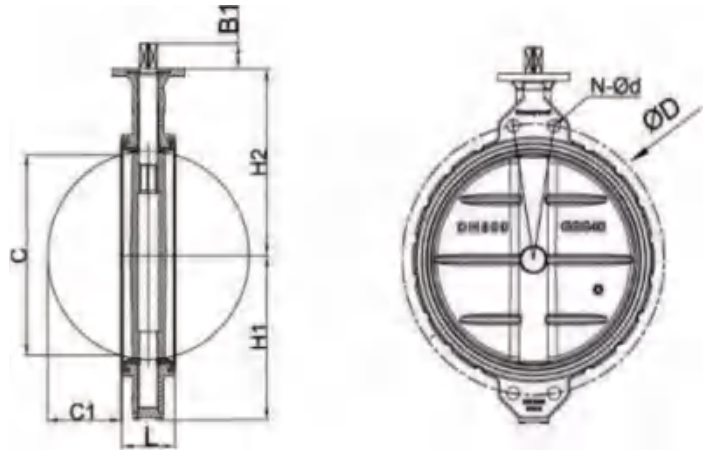

型号 Model	口径 Size	L	H1	H2	N-Ø d	ØD	C	C1	ØB	B1	□ B	安装法兰 (ISO 5211)			重量 (Kg)
												Type	PCD1	ØM	
V8BFW16S-050	DN50	43	65	143	18	125	39	8	14	19	11	F07	70	9	4
V8BFW16S-065	DN65	46	71	155	18	145	55	13	14	19	11	F07	70	9	5
V8BFW16S-080	DN80	46	77	162	18	160	69	19	14	19	11	F07	70	9	5
V8BFW16S-100	DN100	52	91	182	18	180	91	27	14	19	11	F07	70	9	6
V8BFW16S-125	DN125	56	103	197	18	210	115	36	18	19	14	F07	70	9	8
V8BFW16S-150	DN150	56	120	210	22	240	140	47	18	19	14	F07	70	9	9
V8BFW16S-200	DN200	60	144	240	22	295	186	68	22	24	17	F10	102	11	15
V8BFW16S-250	DN250	68	174	288	26	355	239	90	25	24	19	F10	102	11	23
V8BFW16S-300	DN300	78	206	311	26	410	289	111	28	24	22	F10	102	11	36
V8BFW16S-350	DN350	78	303	329	26	470	325	128	35	29	27	F12	125	14	48
V8BFW16S-400	DN400	102	335	361	30	525	375	143	35	29	27	F12	125	14	60
V8BFW16S-450	DN450	114	363	393	30	585	423	162	48	38	36	F14	140	18	80
V8BFW16S-500	DN500	127	397	427	33	650	473	182	48	38	36	F14	140	18	125
V8BFW16S-600	DN600	154	459	492	36	770	560	214	60	48	36	F16	165	22	200
V8BFW16S-700	DN700	165	510	563	36	840	655	255	75	90	79	F16	165	22	249
V8BFW16S-800	DN800	190	592	630	39	950	736	285	80	110	46	F16	165	18	365

订货信息和参数

V8BFW..S 系列不锈钢蝶阀及执行器订货信息（PN16）

口径	阀门型号	执行器型号开关型	执行器型号调节型	执行器扭矩(NM)	运行时间50Hz	功耗(VA)	防潮加热器(W)	手动操作	关断压差(Kpa)
DN50	V8BFW16S-050	NOM16H0050	NOM16H0050P	50	20	48	5	手轮	1000
DN65	V8BFW16S-065	NOM16H0050	NOM16H0050P	50	20	48	5	手轮	1000
DN80	V8BFW16S-080	NOM16H0050	NOM16H0050P	50	20	48	5	手轮	1000
DN100	V8BFW16S-100	NOM16H0050	NOM16H0050P	50	20	48	5	手轮	1000
DN125	V8BFW16S-125	NOM16H0080	NOM16H0080P	80	30	48	5	手轮	1000
DN150	V8BFW16S-150	NOM16H0200	NOM16H0200P	200	30	92	5	手轮	1000
DN200	V8BFW16S-200	NOM16H0200	NOM16H0200P	200	30	92	5	手轮	1000
DN250	V8BFW16S-250	NOM16H0400	NOM16H0400P	400	30	136	5	手轮	1000
DN300	V8BFW16S-300	NOM16H0400	NOM16H0400P	400	30	136	5	手轮	1000
DN350	V8BFW16S-350	NOM16H0800	NOM16H0800P	800	35	220	5	手轮	1000
DN400	V8BFW16S-400	NOM16H1000	NOM16H1000P	1000	35	220	5	手轮	1000
DN450	V8BFW16S-450	NOM16H2000	NOM16H2000P	2000	70	286	5	手轮	1000
DN500	V8BFW16S-500	NOM16H2000	NOM16H2000P	2000	70	286	5	手轮	1000
DN600	V8BFW16S-600	NOM16H2000B	NOM16H2000PB	2000	70	286	5	手轮	1000
DN700	V8BFW16S-700	NOM16H4000	NOM16H4000P	4000	140	286	5	手轮	1000
DN800	V8BFW16S-800	NOM16H5000	NOM16H5000P	5000	140	286	5	手轮	1000

V8BF..S 系列蝶阀 Kv 值

口径	各开度 Kv 值								
	10°	20°	30°	40°	50°	60°	70°	80°	90°
DN50	1.1	3.8	10.2	22	38	60	100	132	193
DN65	2	7.5	18.2	35	61	95	187	240	315
DN80	2.5	9.8	26	48	83	126	214	338	425
DN100	3.8	14.6	39	72	119	221	361	606	723
DN125	6.5	24	62	118	217	394	599	1038	1243
DN150	10	41	95	175	326	542	873	1260	1859
DN200	19	64	165	306	573	995	1567	2310	3124
DN250	28	101	245	451	836	1462	2253	3256	4757
DN300	34	129	312	615	1137	2125	3248	4991	7058
DN350	47	163	390	795	1498	2573	3980	5749	8319
DN400	62	231	508	1077	1973	3381	5385	8099	11458
DN450	75	256	621	1208	2315	3925	6331	9474	13612
DN500	103	346	859	1692	3086	5348	8513	13109	18748
DN600	139	494	1153	2389	4466	7561	11945	18088	25217
DN700	191	659	1674	3224	5990	10659	17442	25194	36821
DN800	257	973	2302	4533	8235	14123	23021	31613	45995

电动执行器尺寸 (mm) 和重量

开关型执行器外形尺寸：

说明：NOM16H0200(P)/NOM16H0400(P) 随机附带阀杆转接件以适配不同口径蝶阀

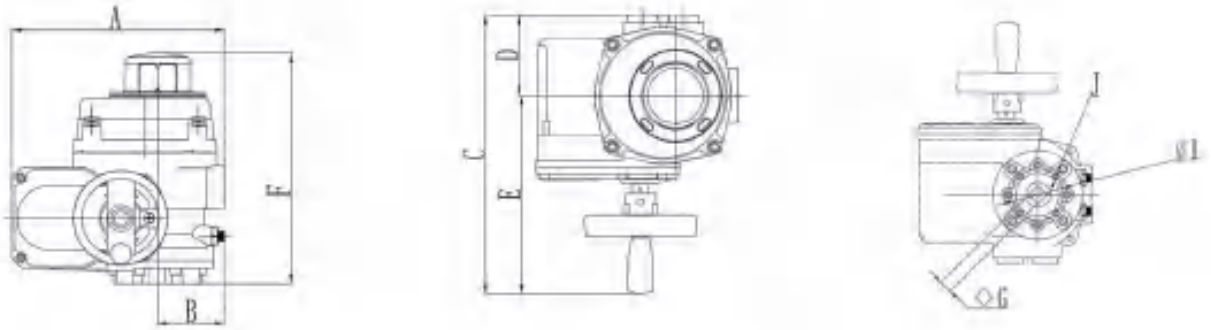

NOM16H0050P/NOM16H0080

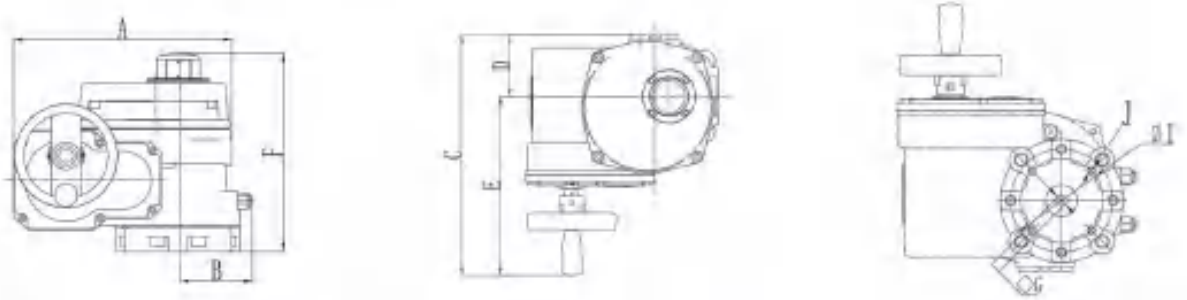

NOM16H0200/NOM16H0400/NOM16H0600/
NOM16H0800/NOM16H1000/NOM16H2000(B)N

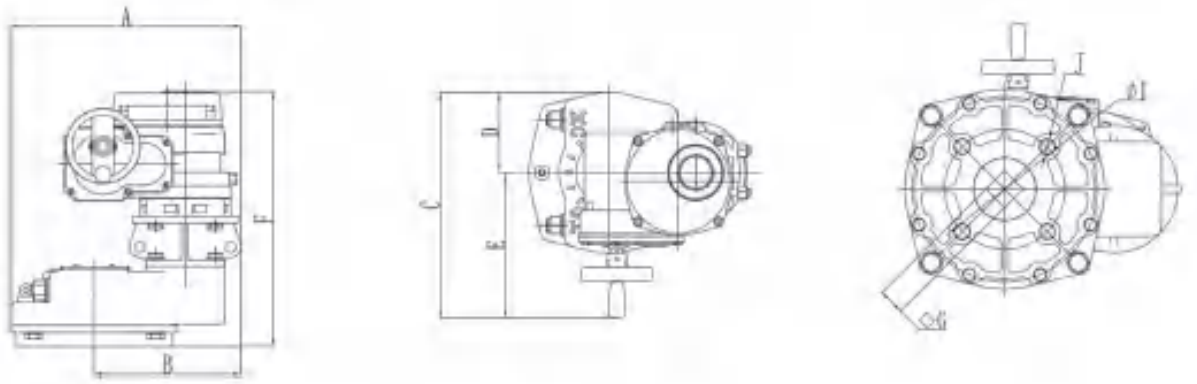

NOM16H2000(B)/NOM16H4000/NOM16H5000

电动执行器尺寸 (mm) 和重量

调节型执行器外形尺寸：

说明：NOM16H0200(P)/NOM16H0400(P) 随机附带阀杆转接件以适配不同口径蝶阀

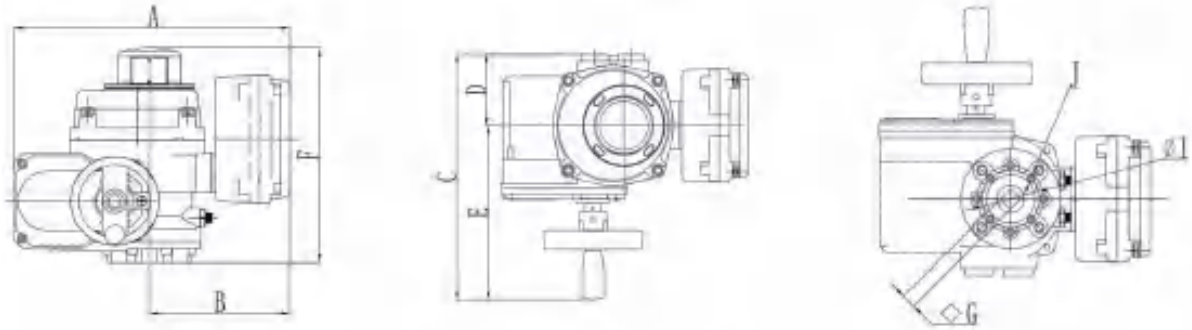

NOM16H0050P/NOM16H0080P

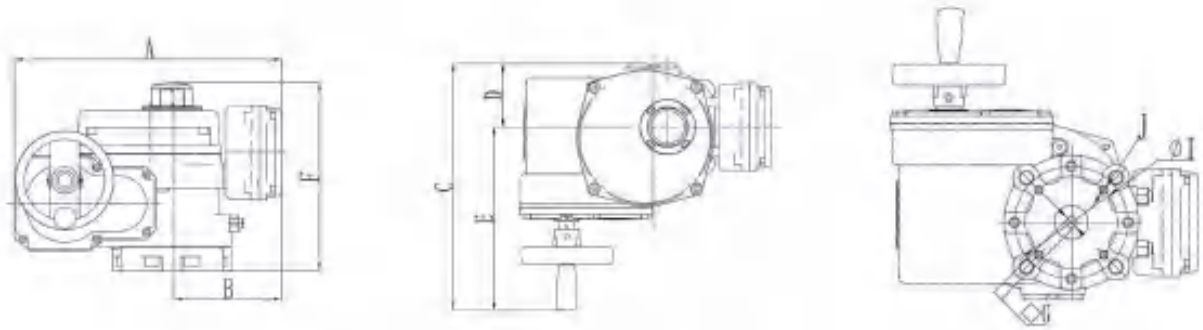

NOM16H0200P/NOM16H0400P/NOM16H0600P/
NOM16H0800P/NOM25H1000P/NOM25H1000P(B)N

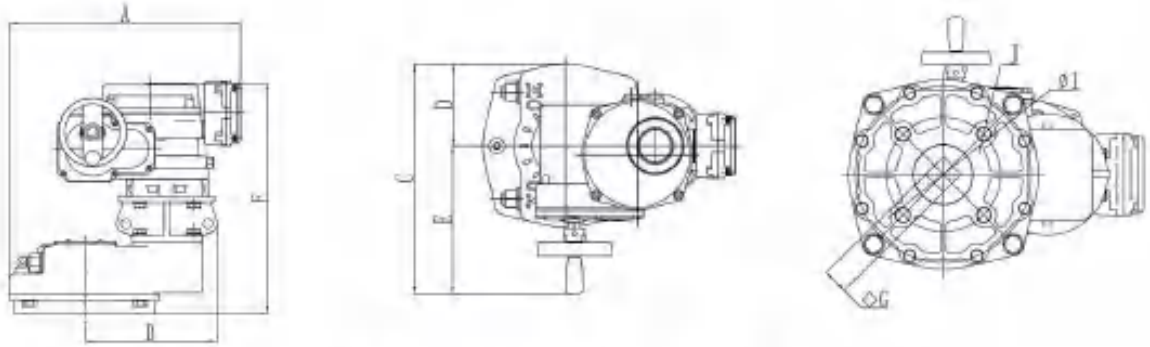

NOM16H2000P(B)/NOM16H4000P/NOM16H5000P

电动执行器尺寸 (mm) 和重量

外形尺寸

型号	尺寸 (mm)									
	A	B	C	D	E	F	Φi	J	G	重量 (Kg)
NOM16H0050	166	52	236	66	170	180	F05/F07	4-M6/4-M8	11*11	3.3
NOM16H0080	166	52	236	66	170	180	F05/F07	4-M6/4-M8	14*14	3.5
NOM16H0200	243	84	342	82	260	214	F07/F10	4-M8/4-M10	17*17/14*14	10
NOM16H0400	243	84	342	82	260	214	F10/F12	4-M10/4-M12	22*22/19*19	10.5
NOM16H0800	265	90	355	86	269	239	F12	4-M12	27*27	15.5
NOM16H1000	265	90	355	86	269	239	F12	4-M12	27*27	16
NOM16H2000N	314	128	380	103	277	266	F14	4-M16	36*36	25
NOM16H2000BN	314	128	380	103	277	266	F16	4-M20	36*36	25
NOM16H2000	380	241	406	137	269	420	F14	4-M16	36*36	52
NOM16H2000B	380	241	406	137	269	420	F16	4-M20	36*36	52
NOM16H4000	380	241	406	137	269	420	F16	4-M20	Φ74.7K-20	55
NOM16H5000	380	241	406	137	269	420	F16	4-M20	46*46	57
NOM16H0050P	234	121	236	66	170	180	F05/F07	4-M6/4-M8	11*11	4.5
NOM16H0080P	234	121	236	66	170	180	F05/F07	4-M6/4-M8	14*14	4.7
NOM16H0200P	303	132	342	82	260	214	F07/F10	4-M8/4-M10	17*17/14*14	11.2
NOM16H0400P	308	132	342	82	260	214	F10/F12	4-M10/4-M12	22*22/29*29	11.7
NOM16H0800P	343	143	355	86	269	239	F12	4-M12	27*27	16.7
NOM16H1000P	343	143	355	86	269	239	F12	4-M12	27*27	17.2
NOM16H2000PN	383	151	380	103	277	266	F14	4-M16	36*36	26
NOM16H2000PBN	383	151	380	103	277	266	F16	4-M20	36*36	26
NOM16H2000P	420	241	406	137	269	425	F14	4-M16	36*36	53.2
NOM16H2000PB	420	241	406	137	269	425	F16	4-M20	36*36	53.2
NOM16H4000P	420	241	406	137	269	425	F16	4-M20	Φ74.7K-20	56.2
NOM16H5000P	420	241	406	137	137	425	F16/F25	4-M20	46*46	58.2

接线图

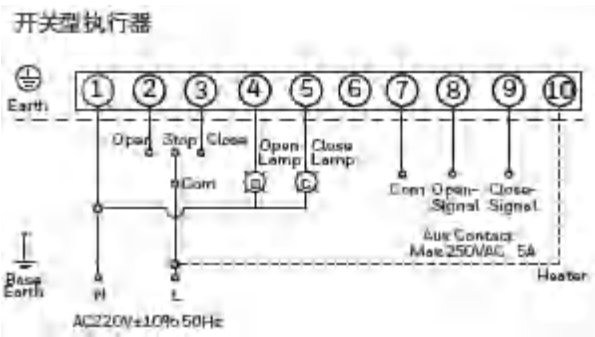

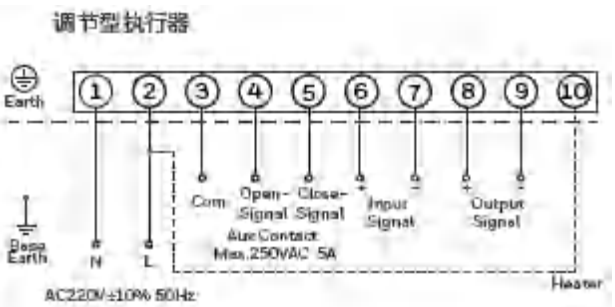

NOM 系列
蝶阀电动执行器

霍尼韦尔 NOM 系列角行程电动执行器用于霍尼韦尔电动蝶阀，用于暖通空调水系统，实现冷热水流量的调节控制，可提供开关及调节控制。

执行器命名

NOM	蝶阀执行器						
	16	16：PN16 蝶阀用； 25：PN25 蝶阀用					
		H	新一代				
			0050	0050：执行器扭力 50Nm 5000：执行器扭力 5000Nm			
				P	空白：开关型 P：调节型		
					B	空白：标准连接 B：同扭力不同连接尺寸（仅 NOM16H..2000Nm）	
						N	空白：标准款 N：经济款

订货信息

执行器型号	执行器扭矩	控制类型	运行时间 50Hz	功耗 (VA)	防潮加热器 (W)
NOM16H0050	50	开关型	20	48	5
NOM16H0080	80		30	48	5
NOM16H0200	200		30	92	5
NOM16H0400	400		30	136	5
NOM16H0800	800		35	220	5
NOM16H1000	1000		54	220	5
NOM16H2000N	2000		40	376	5
NOM16H2000	2000		70	286	5
NOM16H2000BN	2000		40	376	5
NOM16H2000B	2000		70	286	5
NOM16H4000	4000		140	286	5
NOM16H5000	5000		140	286	5
NOM16H0050P	50	调节型	20	48	5
NOM16H0080P	80		30	48	5
NOM16H0200P	200		30	92	5
NOM16H0400P	400		30	136	5
NOM16H0800P	800		35	220	5
NOM16H1000P	1000		54	220	5
NOM16H2000PN	2000		40	376	5
NOM16H2000P	2000		70	286	5
NOM16H2000PBN	2000		40	376	5
NOM16H2000PB	2000		70	286	5
NOM16H4000P	4000		140	286	5
NOM16H5000P	5000		140	286	5
NOM25H0050	50	开关型	20	48	5
NOM25H0080	80		20	48	5
NOM25H0200	200		30	92	5
NOM25H0400	400		30	136	5
NOM25H0600	600		30	165	5
NOM25H0800	800		35	220	5
NOM25H1000	1000		54	220	5
NOM25H2000	2000		70	286	5
NOM25H2000N	2000		40	376	5
NOM25H4000	4000		140	286	5
NOM25H5000	5000		140	286	5
NOM25H0050P	50	调节型	20	48	5
NOM25H0080P	80		20	48	5
NOM25H0200P	200		30	92	5
NOM25H0400P	400		30	136	5
NOM25H0600P	600		30	165	5
NOM25H0800P	800		35	220	5
NOM25H1000P	1000		54	220	5
NOM25H2000P	2000		70	286	5
NOM25H2000PN	2000		40	376	5
NOM25H4000P	4000		140	286	5
NOM25H5000P	5000		140	286	5

技术参数

型号	NOM 系列
电压	AC 220V±10%
频率	50/60 Hz
行程开关	2×SPDT，250V AC 5A
辅助开关	2×SPDT，250V AC 5A
电缆接头	2×M20*1.5
开关型执行器 (NOM...)	输入：有源信号；输出：有源反馈 + 无源反馈
调节型执行器 (NOM...P)	输入：4-20mA(出厂设置),0-10V/2-10V/0-20mA 输出：开关量反馈 + 模拟量反馈 4-20mA(出厂设置),0-10V/2-10V/0-20mA 可调
功能参数	
扭矩范围	50-5000Nm
行程角度	90°
手动机构	机械手轮 (全系列)
连接法兰	符合 ISO5211 标准
位置指示	3D 双色带刻度指示
安全性参数	
防护等级	IP67
CE 认证	EMC 指令：CE 2014/30/EU LVD 指令：CE 2014/35/EU
环境温度	-30℃～ 65° C
过温保护	内置热保护器，启动温度 125℃ ±5℃
断电状态	断电保位
断信号状态	4_20mA/2_10V：断信号全开 / 断信号全关可调 (出厂设置断信号保位) 0_10V：断信号全关
双重防结露装置	防潮加热器 AC220V, 5W 防结露呼吸阀
运行次数检测（可选）	选配 NOMH-CT200 内置计数装置，记录运行次数 (适用 200Nm 及以上扭力执行器)

尺寸图

NOM16H.. 系列开关型执行器外形尺寸：

说明：NOM16H0200(P)/NOM16H0400(P) 随机附带阀杆转接件以适配不同口径蝶阀

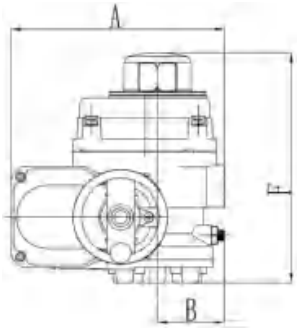

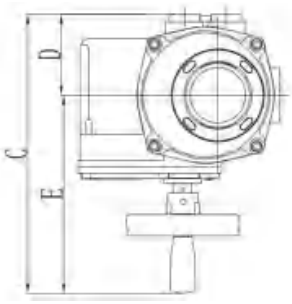

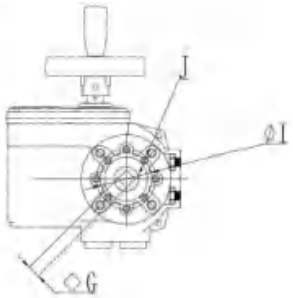

NOM16H0050/NOM16H0080

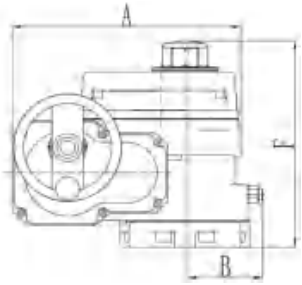

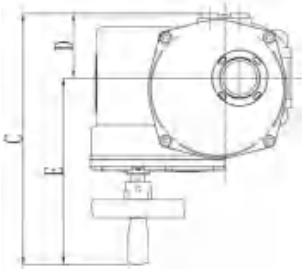

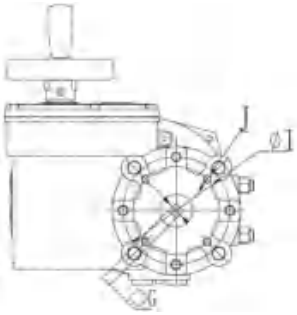

NOM16H0200/NOM16H0400/NOM16H0600/
NOM16H0800/NOM16H1000/NOM16H2000(B)N

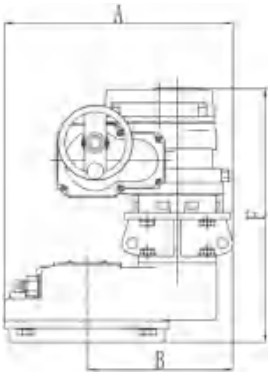

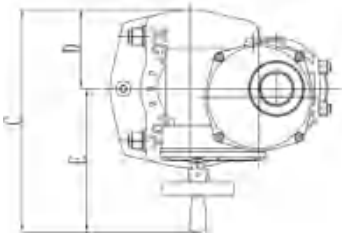

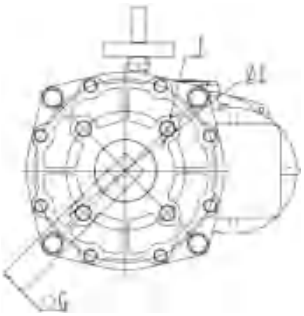

NOM16H2000(B)/NOM16H4000/NOM16H5000

尺寸图

NOM16H.. 调节型执行器外形尺寸：

说明：NOM16H0200(P)/NOM16H0400(P) 随机附带阀杆转接件以适配不同口径蝶阀

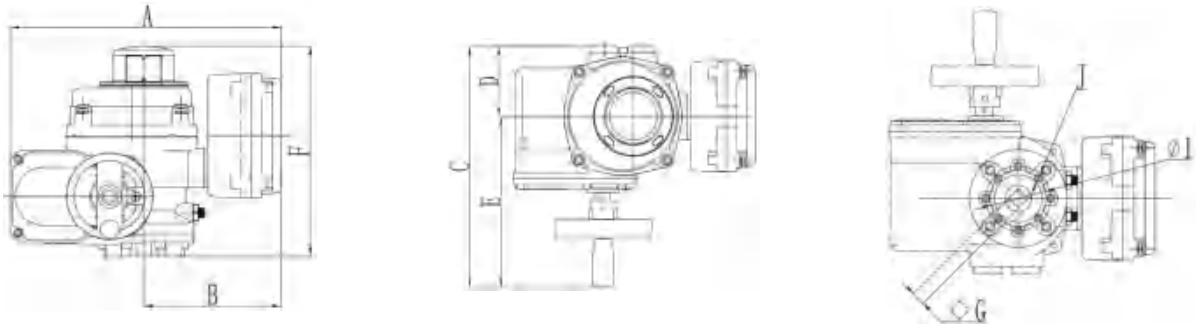

NOM16H0050P/NOM16H0080P

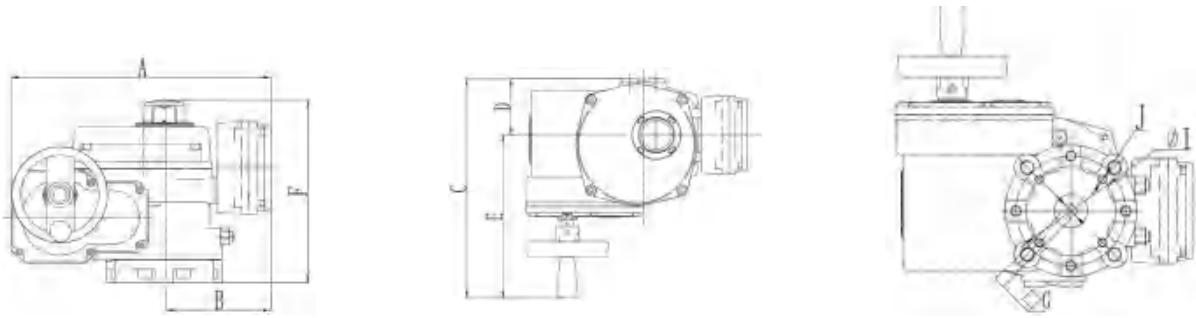

NOM16H0200P/NOM16H0400P/NOM16H0600P/
NOM16H0800P/NOM16H1000P/NOM16H2000P(B)N

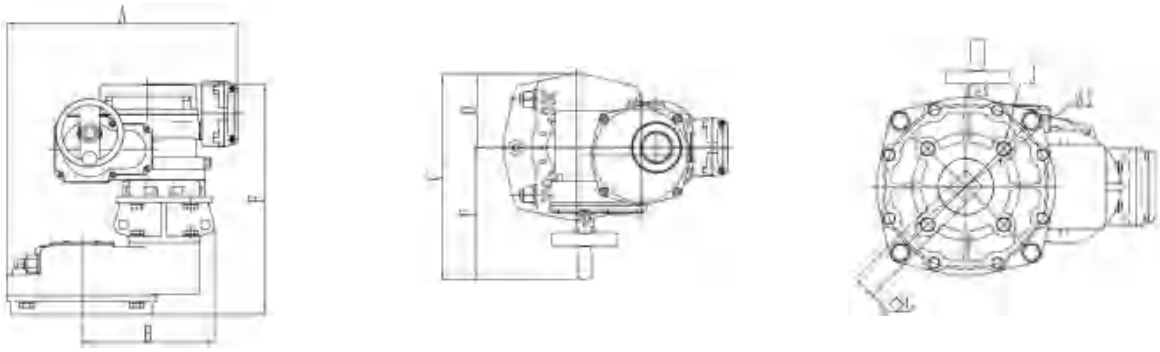

NOM16H2000P(B)/NOM16H4000P/NOM16H5000P

尺寸图

NOM16H.. 系列执行器外形尺寸

型号	尺寸 (mm)									
	A	B	C	D	E	F	ϕi	J	G	重量 (Kg)
NOM16H0050	166	52	236	66	170	180	F05/F07	4-M6/4-M8	11*11	3.3
NOM16H0080	166	52	236	66	170	180	F05/F07	4-M6/4-M8	14*14	3.5
NOM16H0200	243	84	342	82	260	214	F07/F10	4-M8/4-M10	17*17/14*14	10
NOM16H0400	243	84	342	82	260	214	F10/F12	4-M10/4-M12	22*22/19*19	10.5
NOM16H0800	265	90	355	86	269	239	F12	4-M12	27*27	15.5
NOM16H1000	265	90	355	86	269	239	F12	4-M12	27*27	16
NOM16H2000N	314	128	380	103	277	266	F14	4-M16	36*36	25
NOM16H2000BN	314	128	380	103	277	266	F16	4-M20	36*36	25
NOM16H2000	380	241	406	137	269	420	F14	4-M16	36*36	52
NOM16H2000B	380	241	406	137	269	420	F16	4-M20	36*36	52
NOM16H4000	380	241	406	137	269	420	F16	4-M20	Φ74.7K-20	55
NOM16H5000	380	241	406	137	269	420	F16	4-M20	46*46	57
NOM16H0050P	234	121	236	66	170	180	F05/F07	4-M6/4-M8	11*11	4.5
NOM16H0080P	234	121	236	66	170	180	F05/F07	4-M6/4-M8	14*14	4.7
NOM16H0200P	303	132	342	82	260	214	F07/F10	4-M8/4-M10	17*17/14*14	11.2
NOM16H0400P	308	132	342	82	260	214	F10/F12	4-M10/4-M12	22*22/29*29	11.7
NOM16H0800P	343	143	355	86	269	239	F12	4-M12	27*27	16.7
NOM16H1000P	343	143	355	86	269	239	F12	4-M12	27*27	17.2
NOM16H2000PN	383	151	380	103	277	266	F14	4-M16	36*36	26
NOM16H2000PBN	383	151	380	103	277	266	F16	4-M20	36*36	26
NOM16H2000P	420	241	406	137	269	425	F14	4-M16	36*36	53.2
NOM16H2000PB	420	241	406	137	269	425	F16	4-M20	36*36	53.2
NOM16H4000P	420	241	406	137	269	425	F16	4-M20	Φ74.7K-20	56.2
NOM16H5000P	420	241	406	137	137	425	F16/F25	4-M20	46*46	58.2

尺寸图

NOM25H.. 开关型执行器外形尺寸

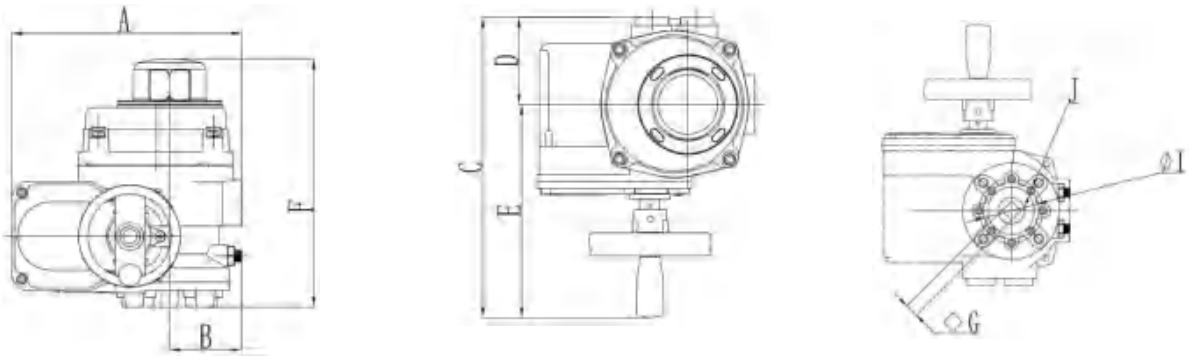

NOM25H0050/NOM25H0080

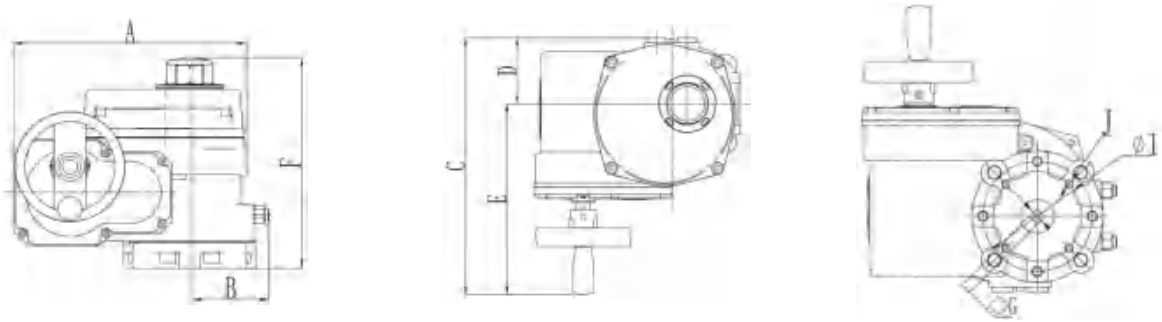

NOM25H0200/NOM25H0400/NOM25H0600/NOM25H0800/NOM25H1000

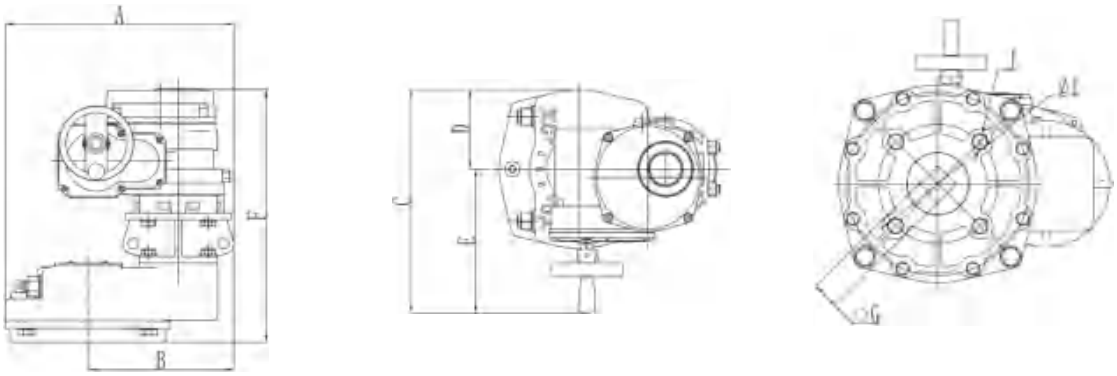

NOM25H2000(B)/NOM25H4000/NOM25H5000

尺寸图

NOM25H.. 调节型执行器外形尺寸

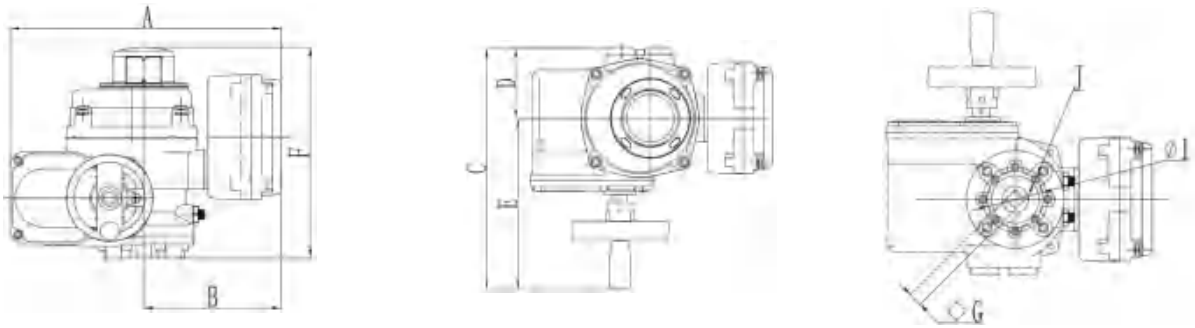

NOM25H0050P/NOM25H0080P

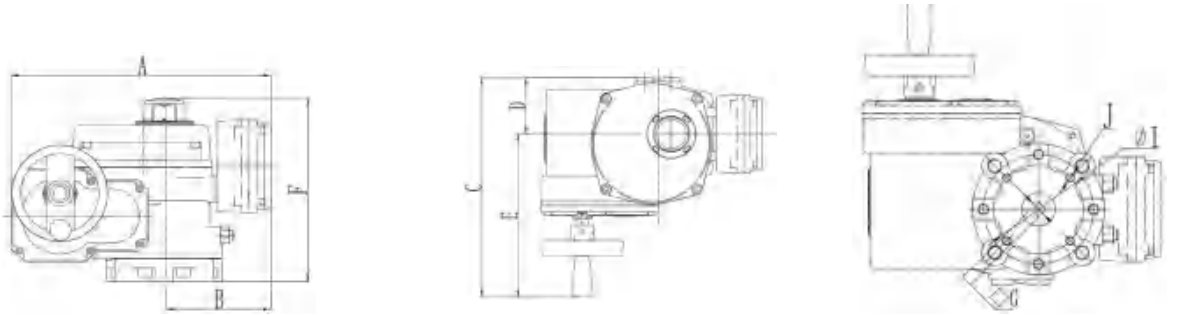

NOM25H0200P/NOM25H0400P/NOM25H0600P/NOM25H0800P/NOM25H1000P

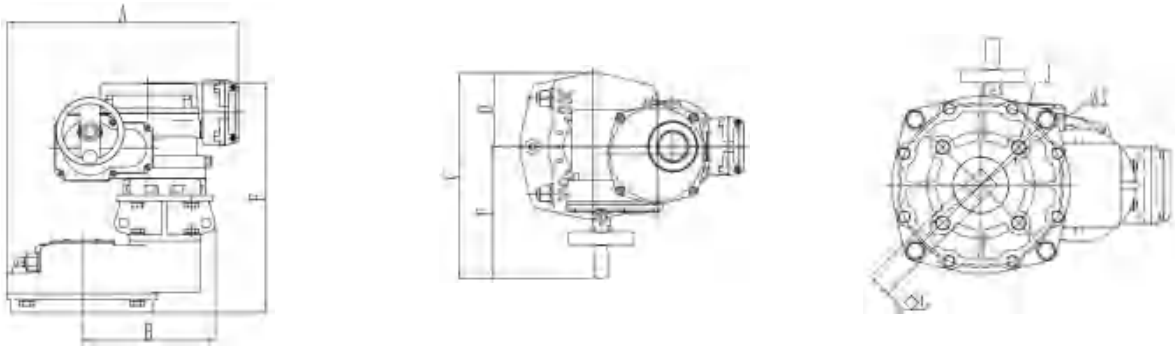

NOM25H2000P(B)/NOM25H4000P/NOM25H5000P

尺寸图

NOM25H.. 系列执行器外形尺寸

型号	尺寸 (mm)									
	A	B	C	D	E	F	Φi	J	G	重量 (Kg)
NOM25H0050	166	52	236	66	170	180	F07	4-M8	11*11	3.3
NOM25H0080	166	52	236	66	170	180	F07	4-M8	14*14	3.5
NOM25H0200	243	84	342	82	260	214	F10	4-M10	17*17	10
NOM25H0400	243	84	342	82	260	214	F10	4-M10	22*22	10.5
NOM25H0600	243	84	342	82	260	214	F12	4-M12	22*22	11
NOM25H0800	265	90	355	86	269	239	F12	4-M12	Φ38-K10	15.5
NOM25H1000	265	90	355	86	269	239	F14	4-M16	Φ38-K10	16
NOM25H2000	380	241	406	137	269	420	F14	4-M16	Φ38-K10	52
NOM25H2000N	314	128	380	103	277	266	F14	4-M16	Φ38-K10	25
NOM25H4000	380	241	406	137	269	420	F16	4-M20	Φ50.65-K16	55
NOM25H5000	380	241	406	137	269	420	F25	8-M16	Φ63.35-2K-18	57
NOM25H0050P	234	121	236	66	170	180	F07	4-M8	11*11	4.5
NOM25H0080P	234	121	236	66	170	180	F07	4-M8	14*14	4.7
NOM25H0200P	303	132	342	82	260	214	F10	4-M10	17*17	11.2
NOM25H0400P	303	132	342	82	260	214	F10	4-M10	22*22	11.7
NOM25H0600P	303	132	342	82	260	214	F12	4-M12	22*22	12.2
NOM25H0800P	343	143	355	86	269	239	F12	4-M12	Φ38-K10	16.7
NOM25H1000P	343	143	355	86	269	239	F14	4-M16	Φ38-K10	17.2
NOM25H2000P	420	241	406	137	269	425	F14	4-M16	Φ38-K10	53.2
NOM25H2000PN	314	128	380	103	277	266	F14	4-M16	Φ38-K10	26
NOM25H4000P	420	241	406	137	269	425	F16	4-M20	Φ50.65-K16	56.2
NOM25H5000P	420	241	406	137	269	425	F25	8-M16	Φ63.35-2K-18	58.2

开关型执行器

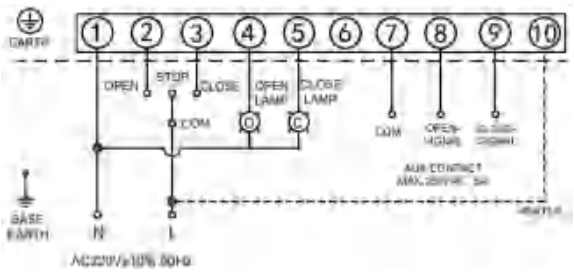

调节型执行器

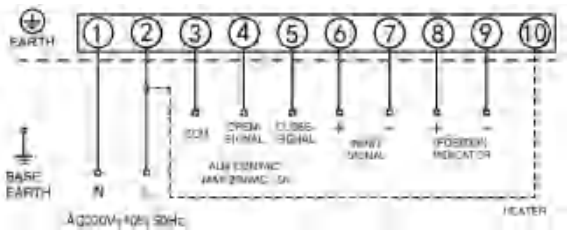

关注霍尼韦尔智能建筑
科技集团微信公众号

霍尼韦尔智能建筑科技集团
中国楼宇自控事业部

官方网站 :www.honeywell.com.cn
服务热线 :400-842-8487

BMS_ 阀门与执行器 _Jan_2025_CN/V1
©2025 Honeywell International Inc.

THE
FUTURE
IS
WHAT
WE
MAKE IT

Honeywell