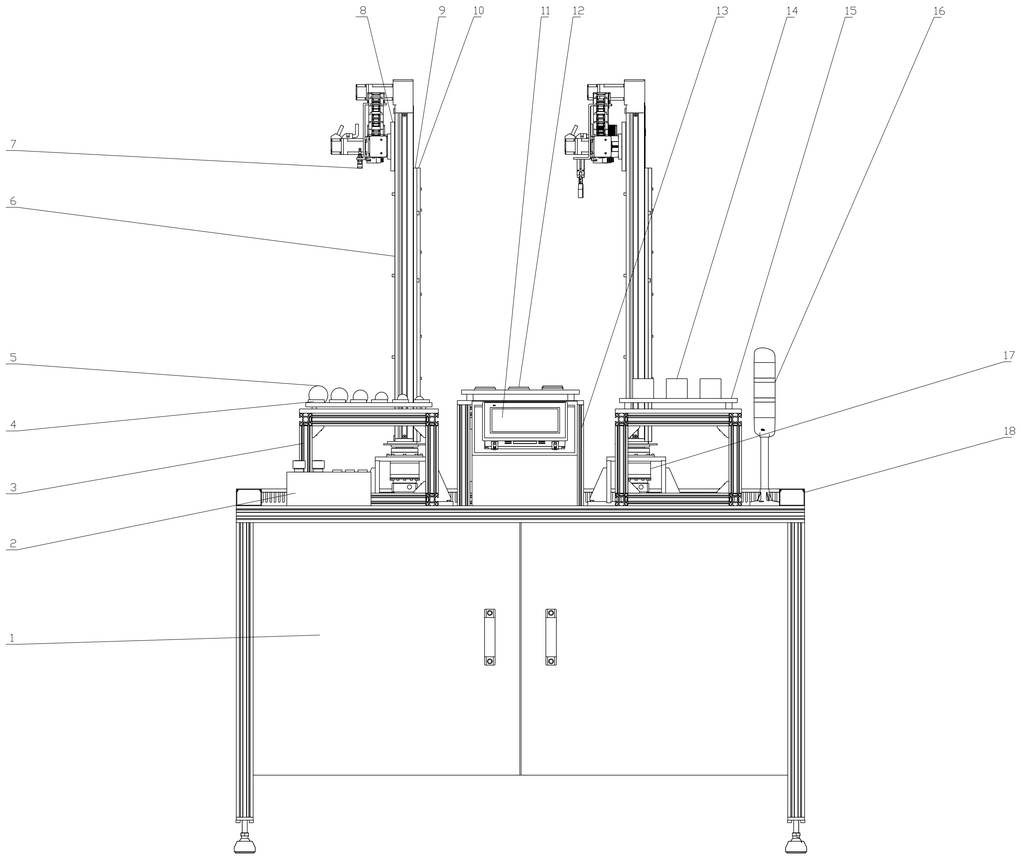

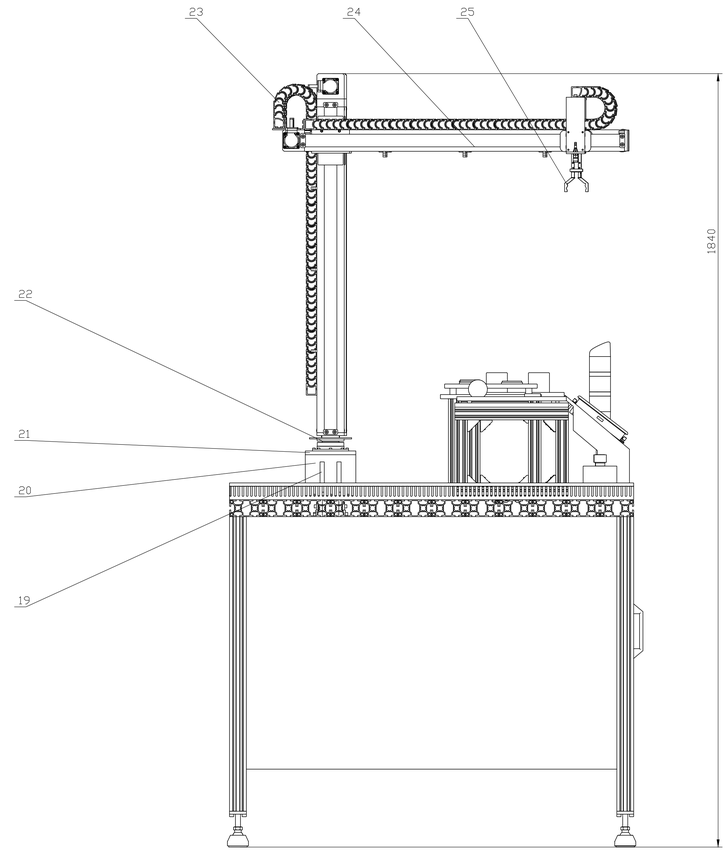

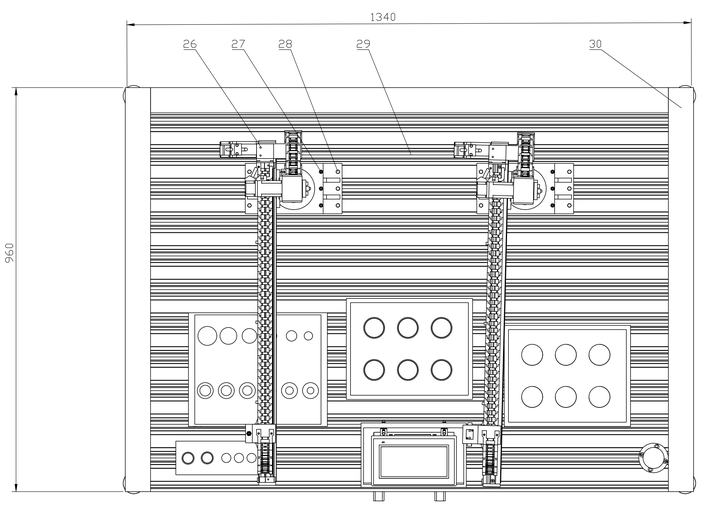

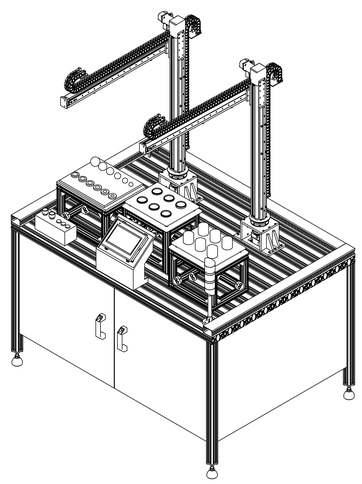

序号	代号	名称	数量	材料	单件重量	总计重量	备注
31		线槽1	2				
30		线槽2	1				
29		铝型材	1	铝合金			
28		M2螺栓	6				
27		M3螺栓	6				
26		Ø1镜	2				
25		夹爪	1	塑料			
24	YTB5	X轴单轴机器人	2				
23		拖链	4	塑料			
22		法兰盘	2	铸铁			
21		支撑板	2	木材			
20		护板	2	木材			
19		垫板	2	木材			
18	HG-KN13BJ-S100	电机	6				
17	ZJLU21-64-1-10-P1-M	减速器	2				
16		三色灯	1				
15		零件备料台	1				
14		盒盖	6				
13		装配工作台	1				
12		包装盒	6	塑料			
11	6AV2123-2MB03-0AX0	HMI触摸屏	1				
10		支撑板2	2	铝合金			
9		支撑板1	2	铝合金			
8		连接板	2	铝合金			
7		吸盘	1				
6	YTB6	Z轴机器人	2				
5		零件1	6	铝合金			
4		零件2	6	45钢			
3		零件备料台	1				
2		控制面板	1				
1		工作站	1				

标记	处数	分区	更改文件号	签名			
设计			标准化		阶段标记	重量	比例
							1:5
审核							
工艺			批准		共3张	第1张	

河北工业大学

总装配体图