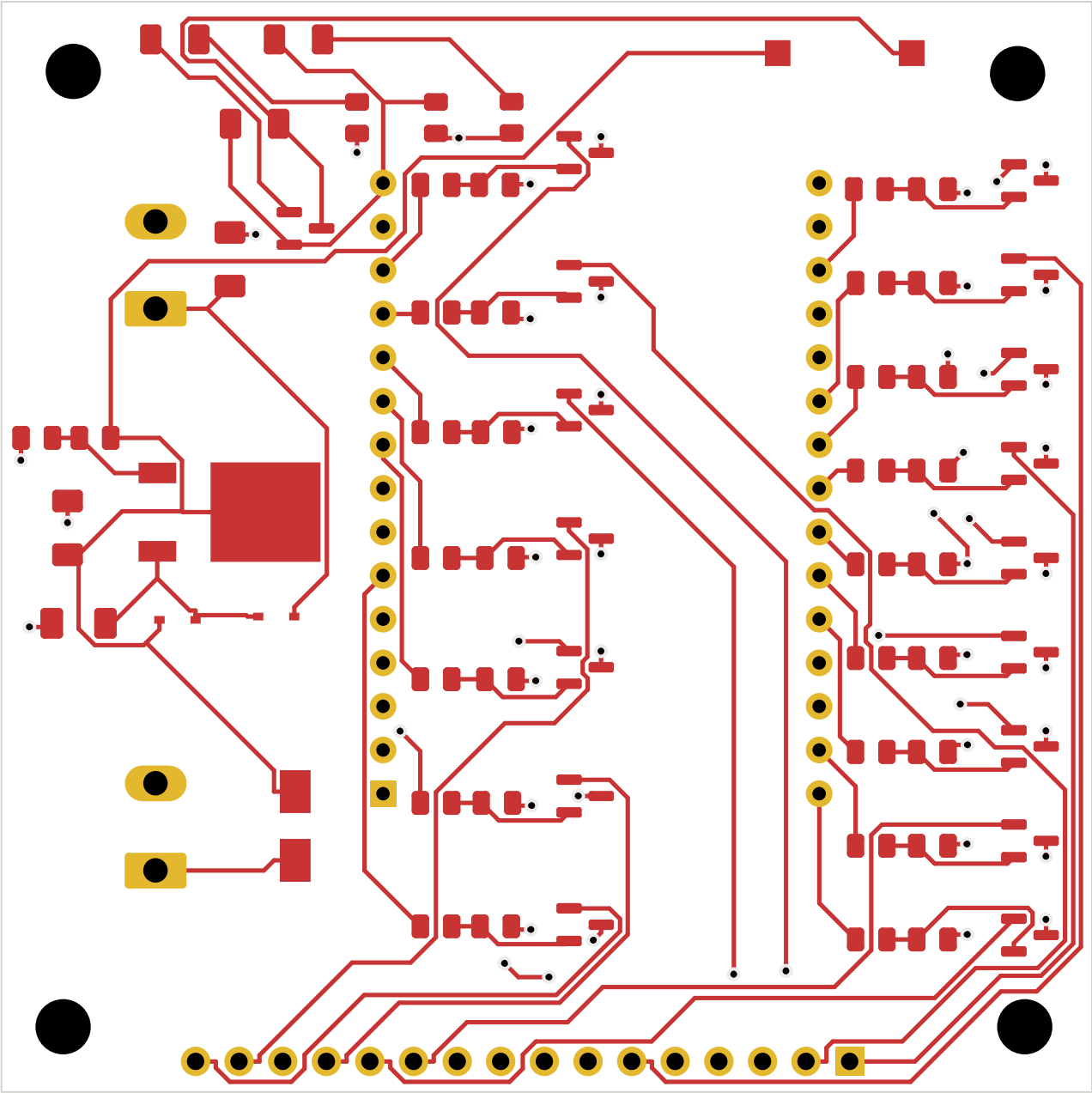

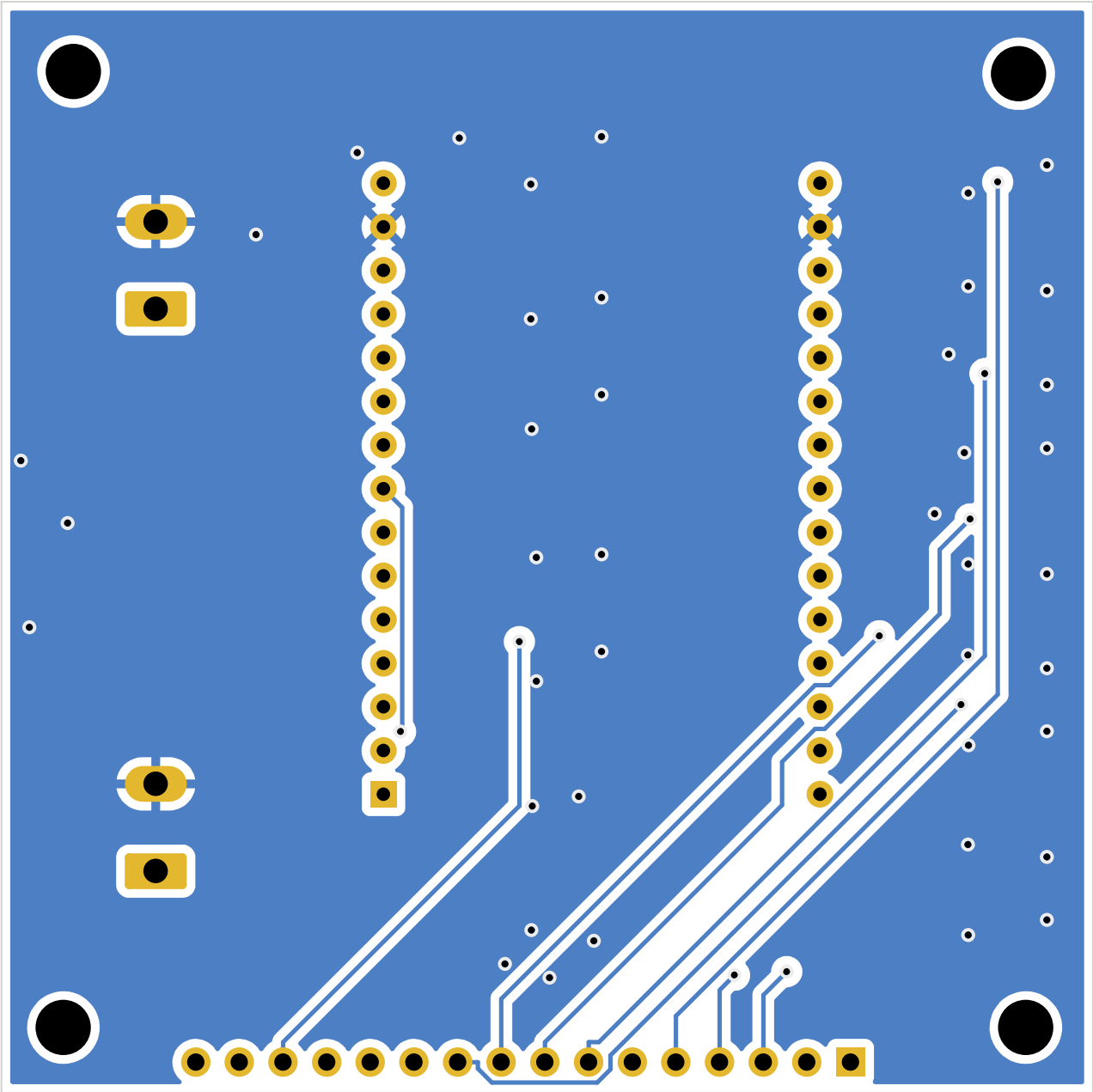

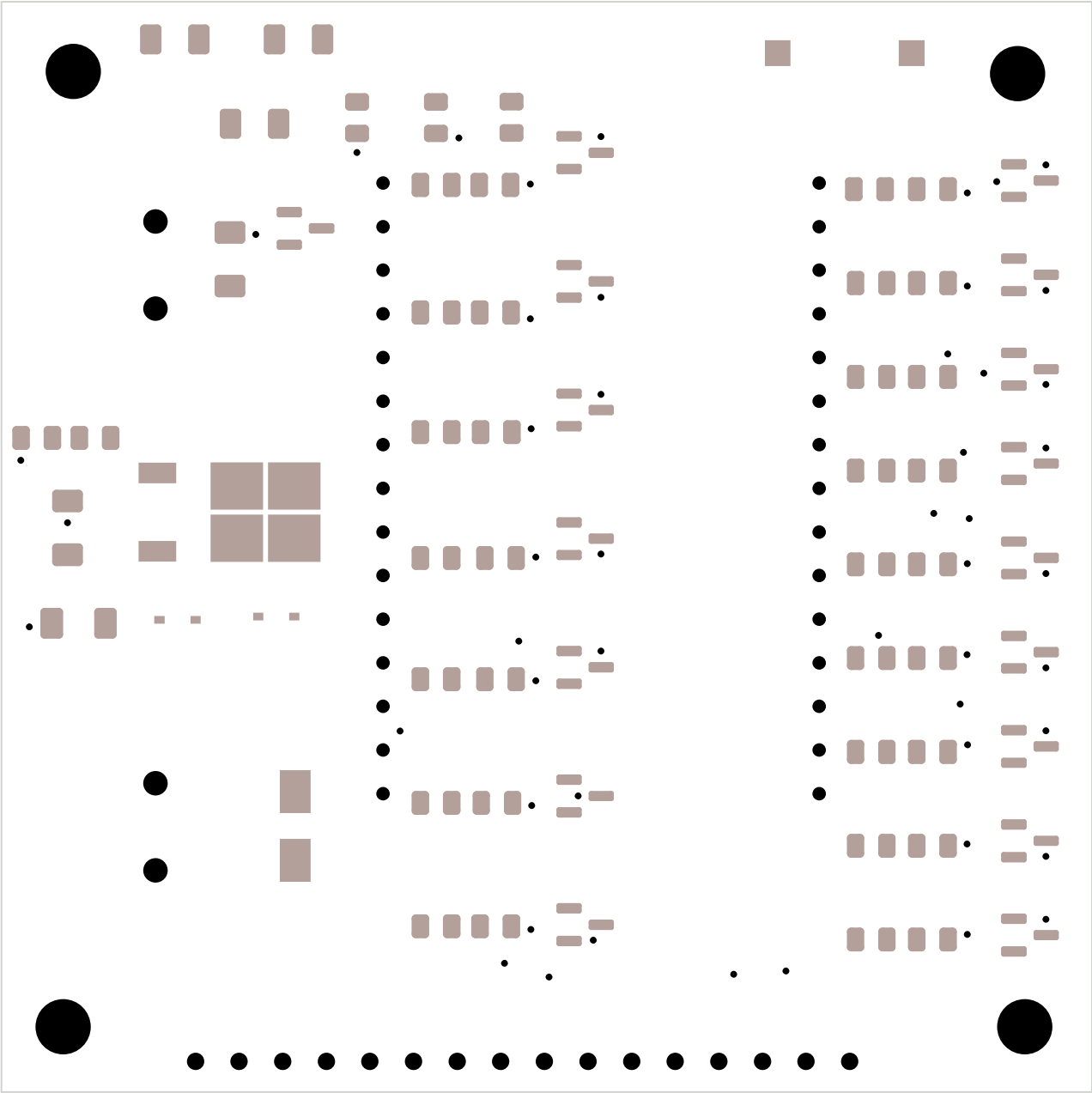

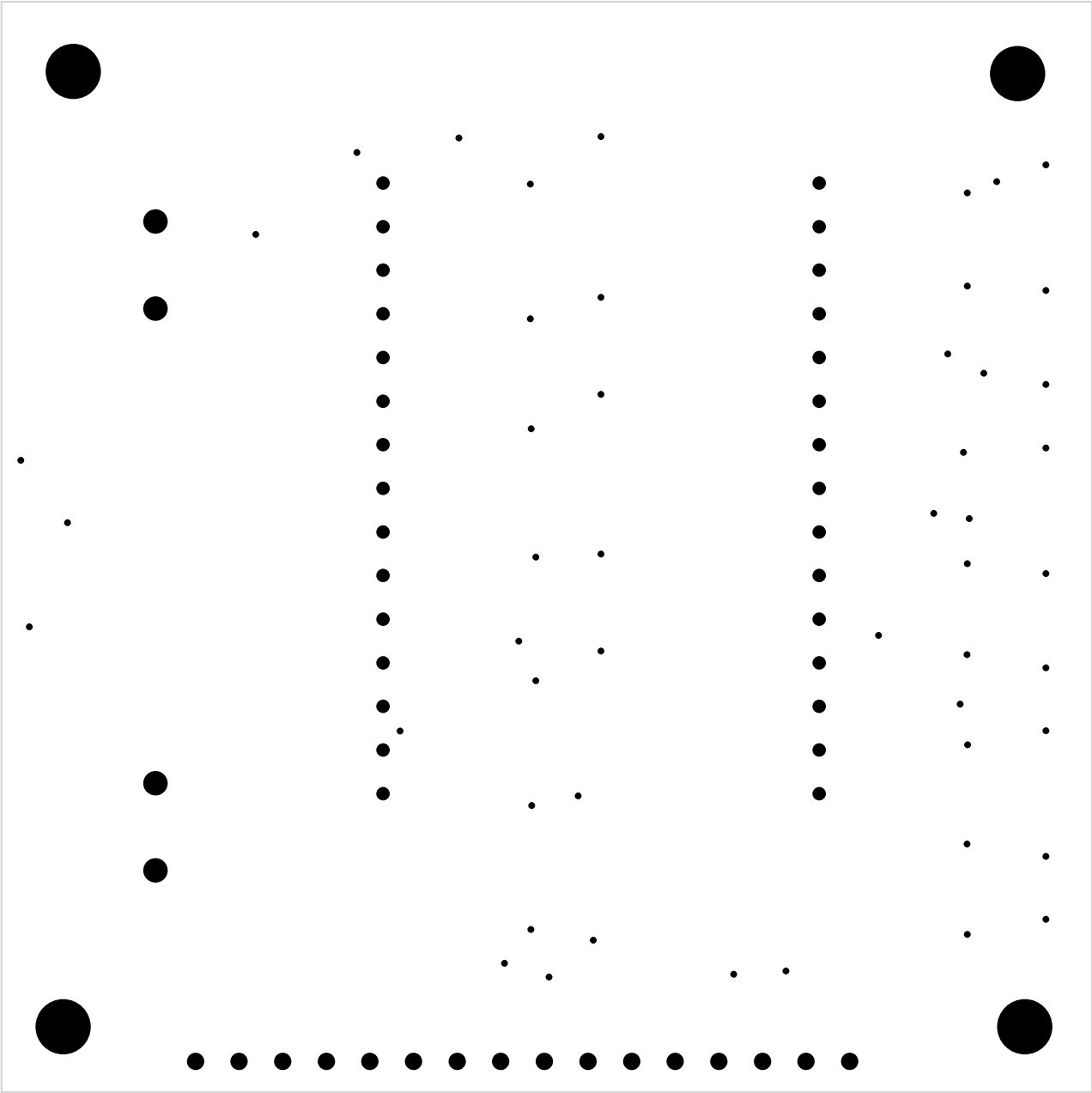

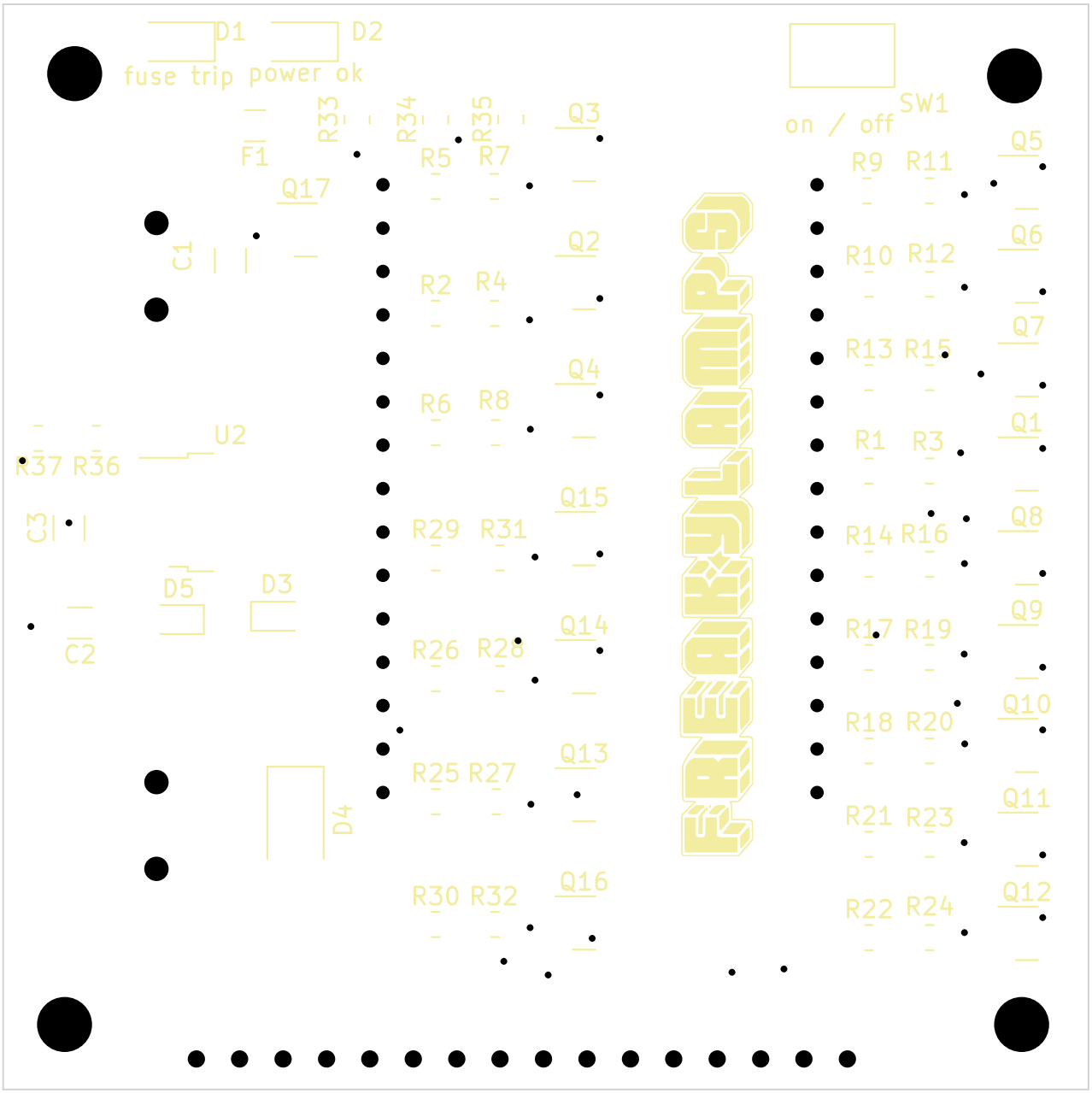
D1
D2
fuse trip
power ok
F1
Q17
C1
R33
R34
R35
Q3
R5
R7
Q2
R2
R4
Q4
R6
R8
U2
R37
R36
C3
Q15
R29
R31
D5
D3
C2
Q14
R26
R28
Q13
R25
R27
D4
Q16
R30
R32
SW1
on / off
R9
R11
Q5
R10
R12
Q6
R13
R15
Q7
R1
R3
Q1
R14
R16
Q8
R17
R19
Q9
R18
R20
Q10
R21
R23
Q11
R22
R24
Q12
FREAKYLAMPS

16 channel LED dimming board
using ESP32
ESP32
Dev board
USB
Boot
Enable
U1
J1
J2
J3
5V GND
12V GND
INPUT
POWER
5V GND
12V GND
5V OR 8-12V !
12V 8-12V
LED inputs!
Plug Negative side of leds here.
Common Positive
1 2 3 4 5 6 7 8 9 10 11 12 13 14 15 16