2025年下半年案例分析试题和试题解析（11月9日第4批）

淘宝 APP 扫码购课　微信公众号　野人老师抖音　野人老师小红书

【2025 年 11 月第四批次试题一】

某项目的进度网络图如下所示：

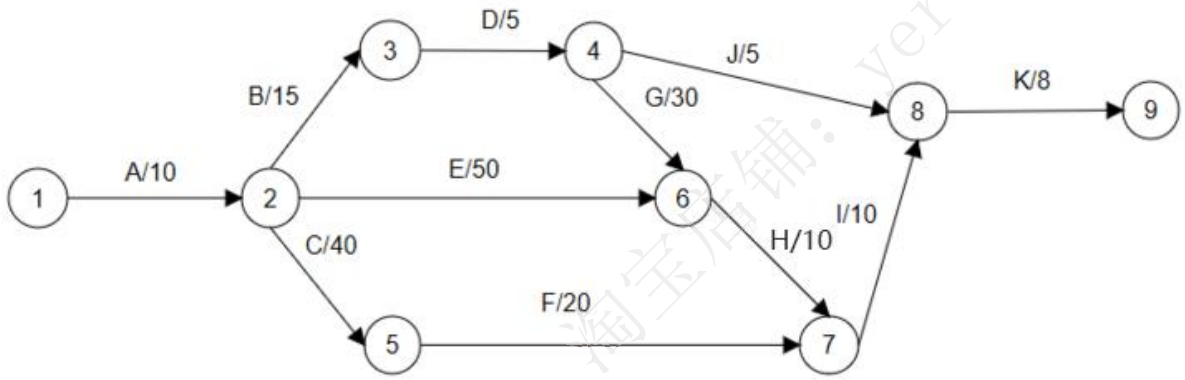

【问题 1】（6 分）

（1）计算关键路径和工期

【问题 2】（6 分）

（1）补充六标时网络图。

最早开始时间（1）	工期（2）	最早完成时间（3）
J		
最迟开始时间（4）	总浮动时间（5）	最迟完成时间（6）

【问题 3】（2 分）

假设 G 的乐观工期为：30 天，最可能工期：42 天，悲观工期：57 天。

基于贝塔分布，用三点估算法，求 G 的工期和方差

【问题 4】（6 分）

假设项目的期望工期为 100 天，标准差 8，则项目不可压缩的最小周期为_（1）_天

92 天完成的概率__（2）__，84-116 天完成的概率_（3）__。

【2025 年 11 月第四批次试题二】

目前无背景文字部分，根据野人老师学员的回忆，案例分析考察的部分内容为：

考察领域：资源管理

（R 执行，A 负责，C 咨询，I 知情）

活动	刘建设	蒋幸福	王工程	李开会
硬件测试研发	C	A	A	I
软件测试研发	R	A	A	I
核心功能模块开发	A	R	C	R
系统功能联调测试	A	R	C	I
测试用例设计	C	R	C	A

经过同学回忆，案例背景中提到了，项目文件 1 的内容是团队价值观，项目文件 2 包含角色和职责，项目文件 3 包含团队哪些成员有空参与项目。

【问题 1】（4 分）

通过表格找出在 RACI 矩阵中存在的问题

【问题 2】（5 分）

团队管理主要工作有哪些?

【问题 3】（6 分）

冲突的发展划分成如下五个阶段：

潜伏阶段、_（1）_、感知阶段、_（2）_、结束阶段。

发生争吵属于_（3）_阶段

【问题 4】（3 分）

结合项目背景分析，项目经理查阅了哪三个项目文件。

【2025 年 11 月第四批次试题三】

目前无背景文字部分，根据野人老师学员的回忆，案例分析考察的部分内容为：

考察领域：风险管理

【问题 1】（6 分）

风险报告首次出现在哪个过程，包括哪些内容？

【问题 2】（9 分）

按照风险可预测性划分，下面 6 个风险属于什么类型?

6 个分别是

（1）产品经理在测试阶段加了个功能 要重新评估

（2）前后端联调时，发现 xxx 问题，能很快解决并交付给测试

（3）团队成员从 5 人到 3 人

（4）从其他部门抽调了 2 名没有经验的人

（5）合同中已要求系统需要与国外银行进行数据集成，进行接口对接时，国外银行接口需要授权，要求 3 万元的集成费用，但是我们无法做到支付费用。

（6）临近上线前，颁发了新的政策之类的
【问题 3】判断题（5 分）
（1）每个过程完成之后才能开始下一个过程,直到结束（ ）
（2）风险定性分析和风险定量分析都必须开展（ ）
（3）风险数据质量评估旨在评价关于单个项目风险的数据的准确性和可靠性（ ）
（4）一个过程完成后的成果是另一个过程的输入（ ）
（5）风险定性分析重点关注概率高的风险（ ）

【2025 年 11 月第四批次试题四】

A 公司计划拓展新跨国业务“智能支付”（涉及 XX 等技术模块），在公司年会上，市场部提出了一项结合 AI 技术的功能构想，公司领导认为该项目具备创新潜力，要求尽快启动立项工作。

为推进项目，A 公司从研发部门抽调 10 名技术人员组建专项攻关小组，小组通过头脑风暴，编制了《需求规格说明书》后，开始设计开发；同时，团队同步启动了项目架构设计工作。进入开发阶段后，项目核心功能“自动生成视频”的效果未达预期，A 公司决定将该模块外包开发，通过招标选定 B 公司承接此项工作，并同步聘请监理单位负责该外包模块的全流程监理。

项目推进中，监理单位直接将招标文件里的《需求规格说明书》转发给 B 公司；B 公司按此文档完成开发后，监理单位验证“视频生成功能可正常运行”，便确认交付成果，完成了交付。但 A 公司质量部门验收时发现，生成的视频不符合项目实际功能设定（如加载时长、内容格式等）。对此，B 公司认为他们是严格按照《需求规格说明书》来完成的，而该文档未包含相关细节约束；监理单位则表示，《需求规格说明书》是招投标的时候确定的，监理单位是在 B 公司中标后才介入工作的。A 公司觉得监理公司没有尽到监管职责，与监理公司发生争吵。

【问题 1】（6 分）
通过案例找错项目管理过程中存在的问题
【问题 2】（6 分）
监理过程中存在的问题
【问题 3】（3 分）判断题
（1）监理机构应在完成监理合同规定的全部服务内容后，方可撤销。（ ）
（2）验收阶段，监理单位的工作之一是协调承建单位配合第三方测试机构完成项目系统测评。（ ）
（3）监理规划由监理工程师编制，并经总监理工程师书面批准后生效。（ ）
【问题 4】填空（2 分）
国家标准是（1）部门制定的，标准的复审年限是（2）年

微信公众号：野人老师 yeren.taobao.com