2025年下半年案例分析试题和试题解析（11月9日第4批）

淘宝 APP 扫码购课　　微信公众号　　野人老师抖音　　野人老师小红书

【2025 年 11 月第四批次试题一】

某项目的进度网络图如下所示：

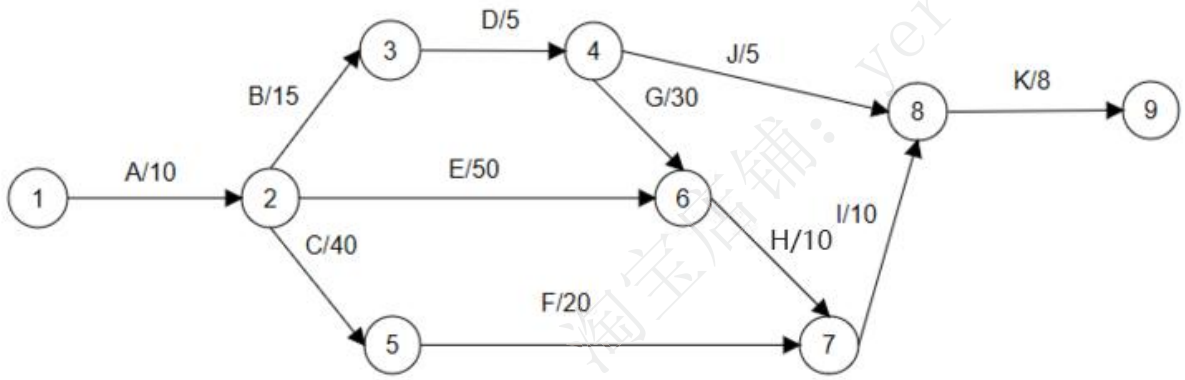

【问题 1】（6 分）

（1）计算关键路径和工期

【问题 2】（6 分）

（1）补充六标时网络图。

最早开始时间（1）	工期（2）	最早完成时间（3）
J		
最迟开始时间（4）	总浮动时间（5）	最迟完成时间（6）

【问题 3】（2 分）

假设 G 的乐观工期为：30 天，最可能工期：42 天，悲观工期：57 天。

基于贝塔分布，用三点估算法，求 G 的工期和方差

【问题 4】（6 分）

假设项目的期望工期为 100 天，标准差 8，则项目不可压缩的最小周期为_（1）_天

92 天完成的概率__（2）__，84-116 天完成的概率_（3）__。

【参考答案】

【问题 1】（6 分）

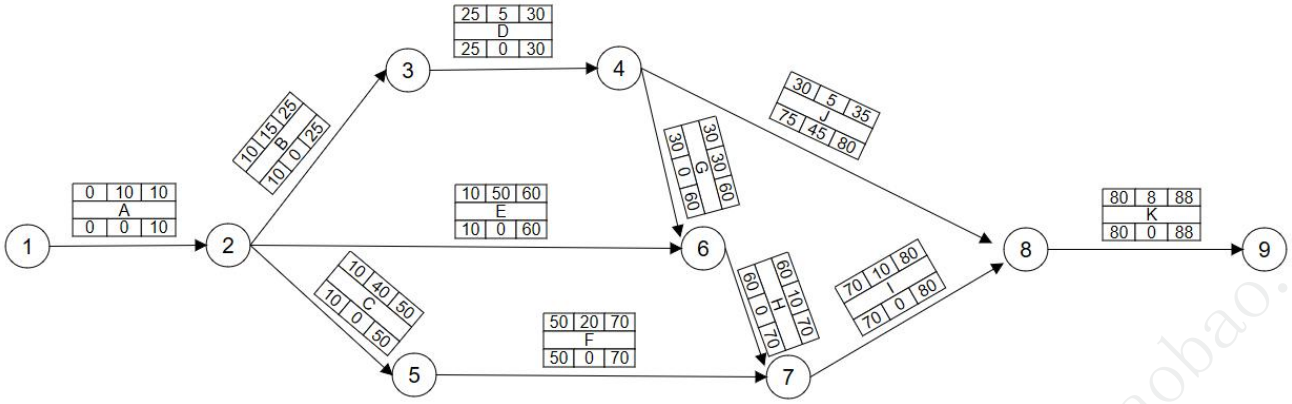

关键路径：AEHIK、ABDGHIK、ACFIK

工期：88（天）

【问题 2】（6 分）

（1）30，（2）5，（3）35，（4）75，（5）45，（6）80

【问题 3】（2 分）

G 工期=（30+4*42+57）/6=42.5（天）

G 的标准差是（57-30）/6=4.5

G 的方差=标准差的平方=4.5*4.5=20.25

【问题 4】（6 分）

（1）76

（2）16%或者 15.9%或者 15.8%

（3）95%或者 95.4%或者 96%

【野人老师解析】最小周期为 100-3*8=76 天，因为减去三个标准差之后，只有 0.5%概率能够完成了，92 天完成的概率为 50%-(68%/2)=16%，84-116 天完成的概率刚好正负两个标准差为 95%，计算的数字如加上小数点也对）

【2025 年 11 月第四批次试题二】

目前无背景文字部分，根据野人老师学员的回忆，案例分析考察的部分内容为：

考察领域：资源管理

（R 执行，A 负责，C 咨询，I 知情）

活动	刘建设	蒋幸福	王工程	李开会
硬件测试研发	C	A	A	I
软件测试研发	R	A	A	I
核心功能模块开发	A	R	C	R
系统功能联调测试	A	R	C	I
测试用例设计	C	R	C	A

经过同学回忆，案例背景中提到了，项目文件 1 的内容是团队价值观，项目文件 2 包含角色和职责，项目文件 3 包含团队哪些成员有空参与项目。

【问题 1】（4 分）

通过表格找出在 RACI 矩阵中存在的问题

【问题 2】（5 分）

淘宝店铺：yeren.taobao.com
微信公众号：野人老师

团队管理主要工作有哪些?
【问题 3】（6 分）
冲突的发展划分成如下五个阶段：
潜伏阶段、_（1）_、感知阶段、_（2）_、结束阶段。
发生争吵属于_（3）_阶段
【问题 4】（3 分）
结合项目背景分析，项目经理查阅了哪三个项目文件。

【参考答案】
【问题 1】（4 分）
（1）硬件测试研发活动有两个 A，不对，一个活动只能一个人负责
（2）软件测试研发活动有两个 A，不对，一个活动只能一个人负责
（3）蒋幸福执行的活动过多
（4）开发和测试应该由不同的人负责
【问题 2】（5 分）
（1）在管理团队的过程中，分析冲突背景、原因和阶段，采用适当方法解决冲突。
（2）考核团队绩效并向成员反馈考核结果。
（3）持续评估工作职责的落实情况，分析团队绩效的改进情况，考核培训、教练和辅导的效果。
（4）持续评估团队成员的技能并提出改进建议，持续评估妨碍团队的困难和障碍的排除情况，持续评估与成员的工作协议的落实情况。
（5）发现、分析和解决成员之间的误解，发现和纠正违反基本规则的言行
（6）对于虚拟团队，则还要持续评估虚拟团队成员参与的有效性。
【问题 3】（6 分）
（1）感受阶段（2）呈现阶段（3）呈现
【问题 4】（3 分）
（1）团队章程 （2）项目团队派工单 （3）资源日历

【2025 年 11 月第四批次试题三】
目前无背景文字部分，根据野人老师学员的回忆，案例分析考察的部分内容为：
考察领域：风险管理

【问题 1】（6 分）
风险报告首次出现在哪个过程，包括哪些内容？
【问题 2】（9 分）
按照风险可预测性划分，下面 6 个风险属于什么类型?
6 个分别是
（1）产品经理在测试阶段加了个功能 要重新评估
（2）前后端联调时，发现 xxx 问题，能很快解决并交付给测试
（3）团队成员从 5 人到 3 人

（4）从其他部门抽调了 2 名没有经验的人
（5）合同中已要求系统需要与国外银行进行数据集成，进行接口对接时，国外银行接口需要授权，要求 3 万元的集成费用，但是我们无法做到支付费用。
（6）临近上线前，颁发了新的政策之类的
【问题 3】判断题（5 分）
（1）每个过程完成之后才能开始下一个过程,直到结束（ ）
（2）风险定性分析和风险定量分析都必须开展（ ）
（3）风险数据质量评估旨在评价关于单个项目风险的数据的准确性和可靠性（ ）
（4）一个过程完成后的成果是另一个过程的输入（ ）
（5）风险定性分析重点关注概率高的风险（ ）

【参考答案】
【问题 1】（6 分）
（1）识别风险
（2）风险报告内容主要包括：整体项目风险的来源、关于已识别单个项目风险的概述信息
【问题 2】（9 分）
（1）已知风险
（2）已知风险
（3）已知风险
（4）已知风险
（5）可预测风险
（6）不可预测风险
【问题 3】判断题（5 分）
（1）错、（2）错、（3）对、（4）对、（5）错

【2025 年 11 月第四批次试题四】

A 公司计划拓展新跨国业务“智能支付”（涉及 XX 等技术模块），在公司年会上，市场部提出了一项结合 AI 技术的功能构想，公司领导认为该项目具备创新潜力，要求尽快启动立项工作。

为推进项目，A 公司从研发部门抽调 10 名技术人员组建专项攻关小组，小组通过头脑风暴，编制了《需求规格说明书》后，开始设计开发；同时，团队同步启动了项目架构设计工作。进入开发阶段后，项目核心功能“自动生成视频”的效果未达预期，A 公司决定将该模块外包开发，通过招标选定 B 公司承接此项工作，并同步聘请监理单位负责该外包模块的全流程监理。

项目推进中，监理单位直接将招标文件里的《需求规格说明书》转发给 B 公司；B 公司按此文档完成开发后，监理单位验证“视频生成功能可正常运行”，便确认交付成果，完成了交付。但 A 公司质量部门验收时发现，生成的视频不符合项目实际功能设定（如加载时长、内容格式等）。对此，B 公司认为他们是严格按照《需求规格说明书》来完成的，而该文档未包含相关细节约束；监理单位则表示，《需求规格说明书》是招投标的时候确定的，监理单位是在 B 公司中标后才介入工作的。A 公司觉得监理公司没有尽到监管职责，与监理公司发生争吵。

【问题 1】（6 分）
通过案例找错项目管理过程中存在的问题
【问题 2】（6 分）

监理过程中存在的问题

【问题 3】（3 分）判断题

（1）监理机构应在完成监理合同规定的全部服务内容后，方可撤销。（ ）

（2）验收阶段，监理单位的工作之一是协调承建单位配合第三方测试机构完成项目系统测评。（ ）

（3）监理规划由监理工程师编制，并经总监理工程师书面批准后生效。（ ）

【问题 4】填空（2 分）

国家标准是（1）部门制定的，标准的复审年限是（2）年

【参考答案】

【问题 1】（6 分）

（1）项目启动不充分，缺乏项目章程

（2）需求收集方法不系统，未充分与市场、最终用户、技术专家等进行深入需求分析

（3）需求未经正式评审和确认

（4）需求描述不完整、不清晰，尤其是非功能性需求（如加载时长、内容格式等）缺失，为后续纠纷埋下隐患

（5）因核心功能未达预期就决定外包，缺少自制或外购分析，也未评估外包的风险与可行性

（6）通过招标选定 B 公司，但招标文件只是简单使用了内部的《需求规格说明书》，未针对外包工作进一步细化需求、验收标准等。

（7）合同与采购工作说明书不明确

（8）范围基准不明确，且未建立变更控制流程，当 A 公司发现不符合时，实际是发现了范围缺陷，但此时已交付，缺乏变更流程来处理此问题。

（9）关键干系人未持续参与，质量部门在最后验收才介入，为时已晚，应在早期参与制定验收标准。

【问题 2】（6 分）

（1）监理介入时机过晚，未参与前期工作，监理单位是在 B 公司中标后才介入，未参与招投标文件的评审，无法对需求完整性、可验证性提出前期意见，失去了早期预防问题的机会。

（2）监理工作流于形式，未尽职审查，监理直接将招标文件的需求规格转发给 B 公司，没有对需求文档的模糊、缺失之处提出质疑或要求补充。

（3）监理验收时仅验证“功能可运行”，但未依据真实业务场景和性能要求进行测试，验收标准过低。

（4）监理单位对“符合项目实际功能设定”的理解与 A 公司不一致，说明验收标准未统一。监理沟通与协调不到位。

【问题 3】（3 分）

（1）对（2）对（3）错，监理规划在总监理工程师主持下编制，经监理单位技术负责人书面批准，用来指导监理机构全面开展监理及相关服务工作的指导性文件。

【问题 4】填空（2 分）

（1）国务院标准化行政主管部门（2）5