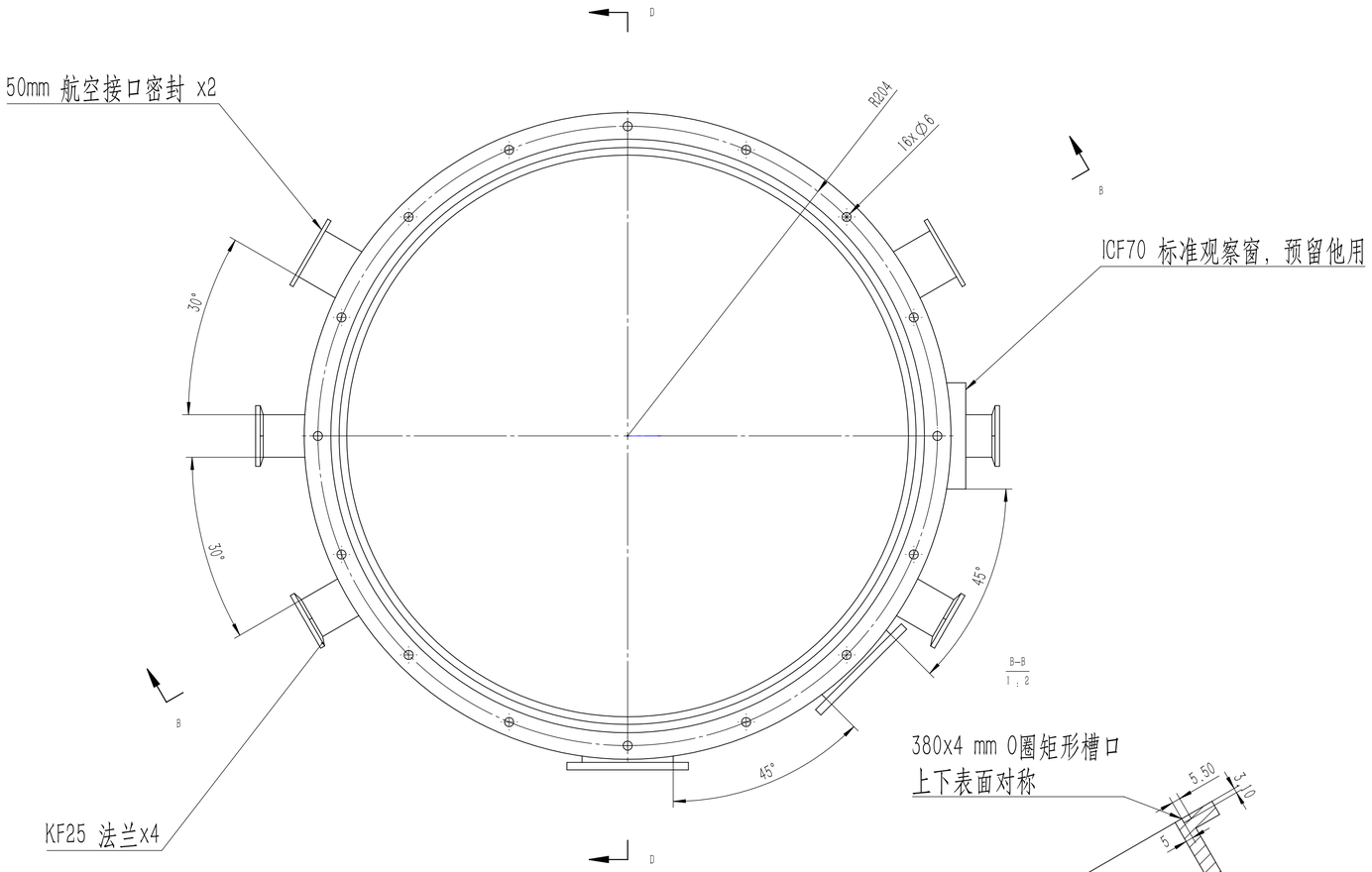

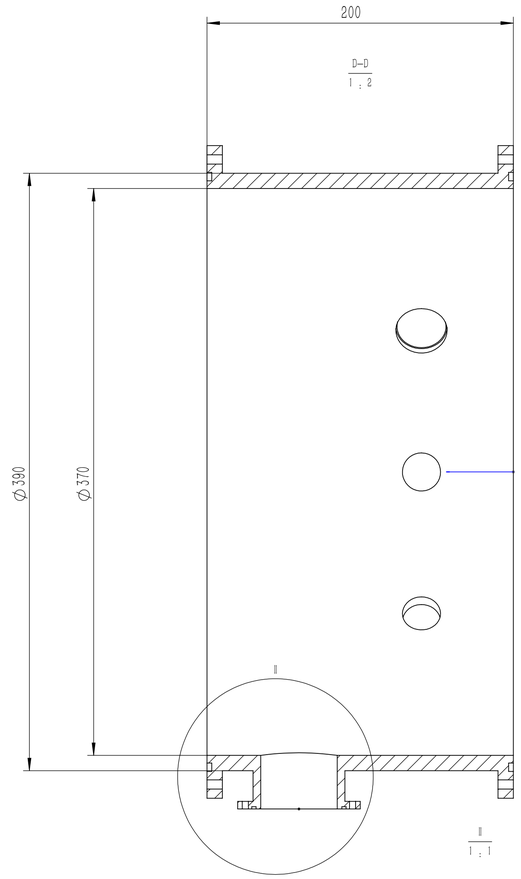

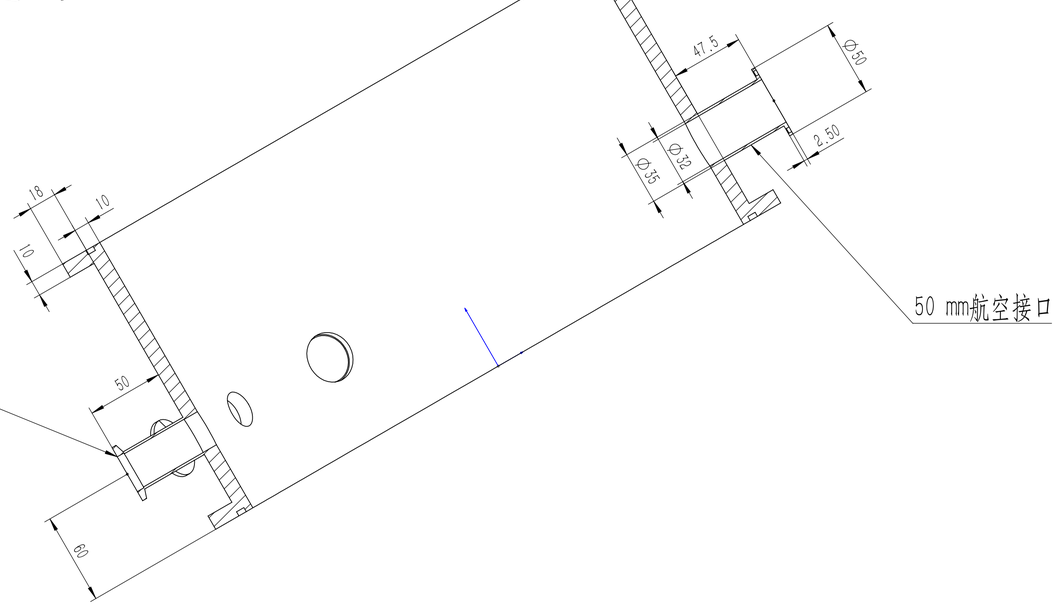

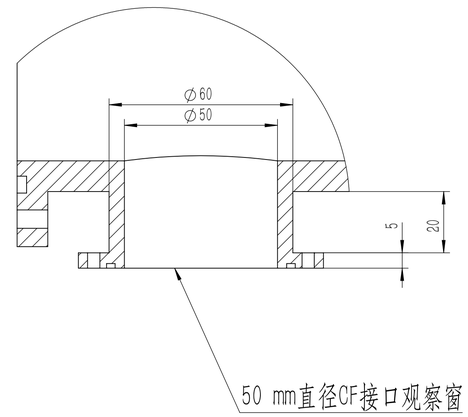

标记	处数	分区	更改文件号	签名	年 月 日	材质 <未指定>		
设计			标准化			阶 段 标 记	重量	比例
校核			工艺				2.866	1:5
主管设计			审核					
			批准			共 1 张 第 1 张	版本	

"图样名称"

"图样代号"

替代