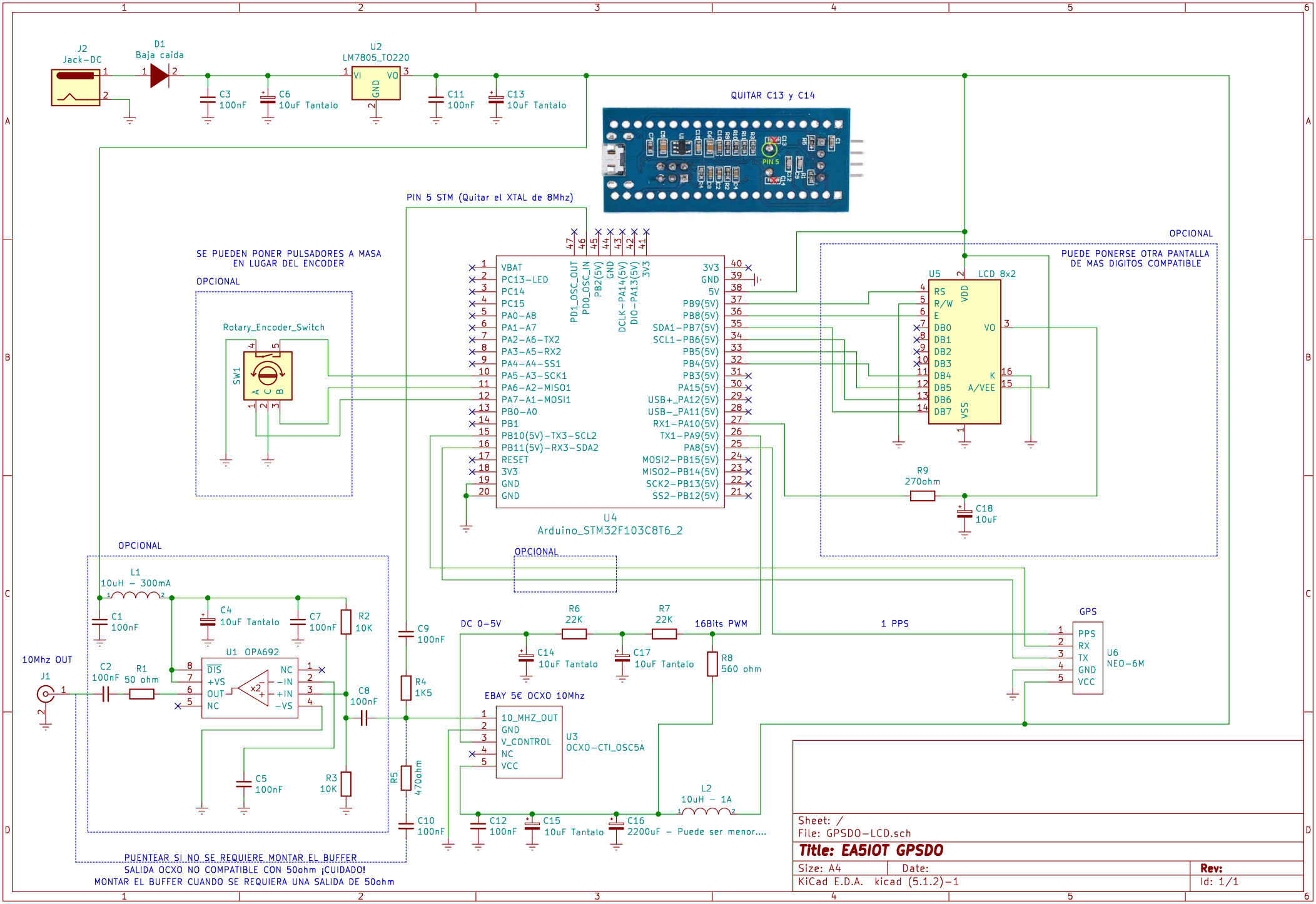
J2
Jack-DC
D1
Baja caida
U2
LM7805_TO220
VI
VO
GND
C3
100nF
C6
10uF Tantalo
C11
100nF
C13
10uF Tantalo
QUITAR C13 y C14
PIN 5
PIN 5 STM (Quitar el XTAL de 8Mhz)
SE PUEDEN PONER PULSADORES A MASA
EN LUGAR DEL ENCODER
OPCIONAL
Rotary_Encoder_Switch
SW1
VBAT
PC13-LED
PC14
PC15
PA0-A8
PA1-A7
PA2-A6-TX2
PA3-A5-RX2
PA4-A4-SS1
PA5-A3-SCK1
PA6-A2-MISO1
PA7-A1-MOSI1
PB0-A0
PB1
PB10(5V)-TX3-SCL2
PB11(5V)-RX3-SDA2
RESET
3V3
GND
GND
PD1_OSC_OUT
PD0_OSC_IN
PB2(5V)
GND
DCLK-PA14(5V)
DIO-PA13(5V)
3V3
3V3
GND
5V
PB9(5V)
PB8(5V)
SDA1-PB7(5V)
SCL1-PB6(5V)
PB5(5V)
PB4(5V)
PB3(5V)
PA15(5V)
USB+_PA12(5V)
USB-_PA11(5V)
RX1-PA10(5V)
TX1-PA9(5V)
PA8(5V)
MOSI2-PB15(5V)
MISO2-PB14(5V)
SCK2-PB13(5V)
SS2-PB12(5V)
U4
Arduino_STM32F103C8T6_2
OPCIONAL
PUEDE PONERSE OTRA PANTALLA
DE MAS DIGITOS COMPATIBLE
U5
LCD 8x2
RS
R/W
E
DB0
DB1
DB2
DB3
DB4
DB5
DB6
DB7
VDD
VO
K
A/VEE
VSS
R9
270ohm
C18
10uF
OPCIONAL
L1
10uH - 300mA
C1
100nF
C4
10uF Tantalo
C7
100nF
R2
10K
U1 OPA692
DIS
+VS
OUT
NC
NC
-IN
+IN
-VS
x2
C2
100nF
R1
50 ohm
10Mhz OUT
J1
C8
100nF
C5
100nF
R3
10K
C9
100nF
R4
1K5
R5
470ohm
C10
100nF
DC 0-5V
R6
22K
R7
22K
16Bits PWM
C14
10uF Tantalo
C17
10uF Tantalo
R8
560 ohm
EBAY 5€ OCXO 10Mhz
10_MHZ_OUT
GND
V_CONTROL
NC
VCC
U3
OCXO-CTI_OSC5A
L2
10uH - 1A
C12
100nF
C15
10uF Tantalo
C16
2200uF - Puede ser menor....
1 PPS
GPS
PPS
RX
TX
GND
VCC
U6
NEO-6M
PUENTEAR SI NO SE REQUIERE MONTAR EL BUFFER
SALIDA OCXO NO COMPATIBLE CON 50ohm ¡CUIDADO!
MONTAR EL BUFFER CUANDO SE REQUIERA UNA SALIDA DE 50ohm
Sheet: /
File: GPSDO-LCD.sch
Title: EA5IOT GPSDO
Size: A4
Date:
Rev:
KiCad E.D.A. kicad (5.1.2)-1
Id: 1/1