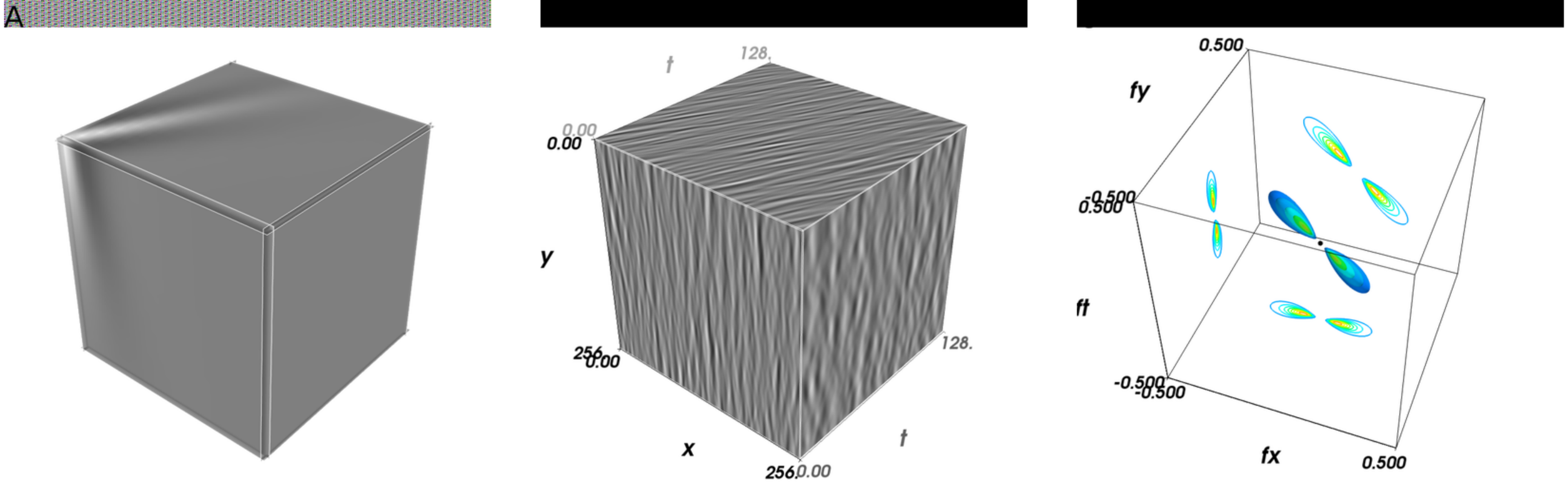
A
t
128.
0.00
0.00
y
256
0.00
128.
x
256
0.00
t
0.500
fy
-0.500
0.500
ft
-0.500
-0.500
fx
0.500