有害物质管理标准
☐ HSF ■ RoHS ■ REACH ■ 无卤
有害物质限制指标：代码 LS

REV	DESCRIPTION	DATE
00	FIRST ISSUE	2017-12-19
01	增加缓冲泡棉	2017-12-25
02	修改POL尺寸	2018-1-25
03	修改VCC+/VCC-电压	2018-1-30
04	修改缓冲泡棉外形	2018-2-26
05	规范固定膜位置要求	2018-3-5
06	修改亮度要求	2018-3-16
07	修改软件ID	2018-7-28

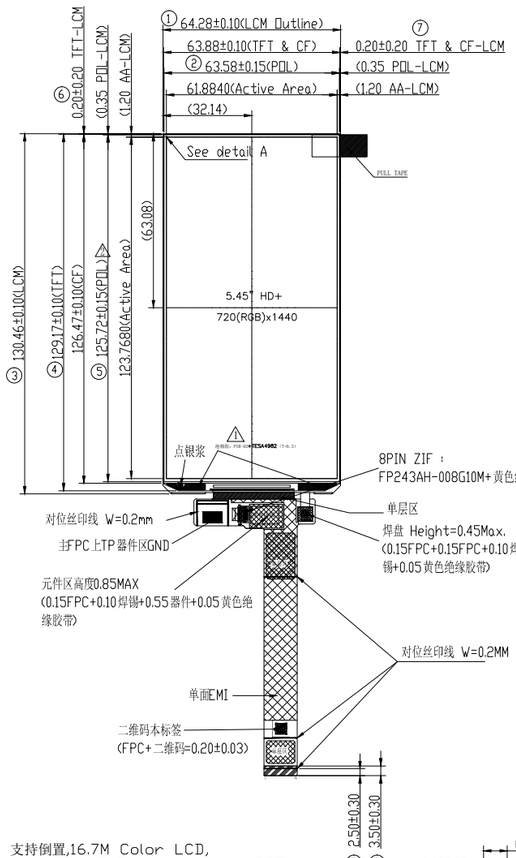

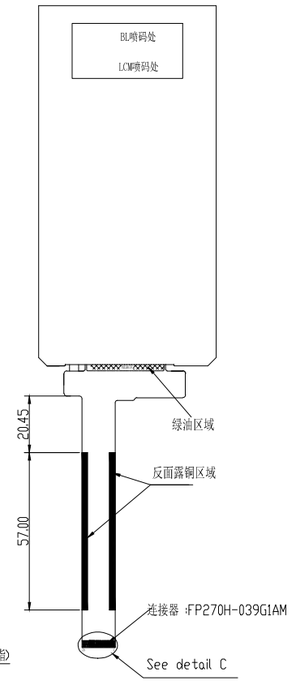

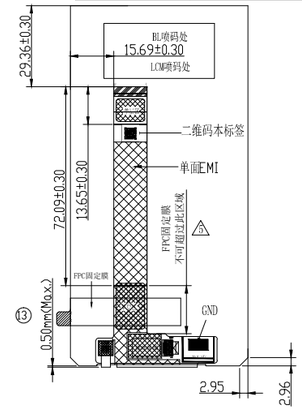

FPC弯折后示意图

FPC弯折出货

PIN	Define
1	GND
2	SCL 1.8V
3	SDA 1.8V
4	VDD 2.8V
5	INT
6	REST
7	INT(红外中断脚)
8	GND

PIN Difinition	
NO.	SYMBOL
1	GND
2	IC_ID_1
3	IC_ID_0
4	RST
5	GND
6	DSI_D2P
7	DSI_D2N
8	GND
9	DSI_D1P
10	DSI_D1N
11	GND
12	DSI_CP
13	DSI_CN
14	GND
15	DSI_D0P
16	DSI_D0N
17	GND
18	DSI_D3P
19	DSI_D3N
20	GND
21	TE
22	INT(红外中断脚)
23	IOVDD
24	NC
25	LEDA
26	LEDK
27	LEDK
28	VCC+(5.8V) ⚠
29	VCC-(-5.8V)
30	LED_PWM
31	GND
32	GND
33	GND
34	GND
35	SCL(1.8V)
36	SDA(1.8V)
37	VDD(2.8V)
38	INT
39	RESET

需要烧录软件ID:

A1h：0xF2

DCh：0xf2

6*6mm二维码说明：

XXXXXXXXXXXXYYMMDDXXXXXX

① ② ③

①："XXXXXXXXXXXX"代表与德料号(11码)

②："YYMMDD"代表年、月、日(6码)

③："XXXXXX"代表流水号(6码)

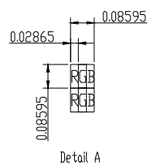

Detail A
Scale 100:1

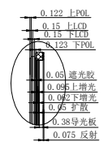

Detail B
Scale 4:1

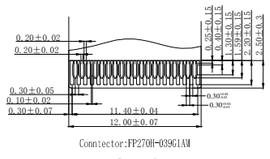

Detail C
Scale 4:1

背光电路设计参考

Im=40mA Vf=18.0Typ./19.2Max.

技术参数：

1.显示模组：5.45" HD+ 18:9 IPS(ALL) 支持倒置,16.7M Color LCD, TRANSMISSIVE,NORMAL BLACK Up pol with HC,,Down pol with APCF
2.Panel厂商/型号：BOE/BV055Y9E-N30-8Q01,驱动芯片:ST7703
3.亮度(贴合后)：360min,420typ(AVG. of 13 point), cd/m²,IF=20mA/LED
4.色坐标x=0.295+/-0.02;y=0.315+/-0.02;
5.对比度:800MIN.
6.NTSC:67% MIN.72% TYP
7.均匀性:80% MIN
8.GAMMA=2.2+/-0.3
9.CROSSTALK:2%MAX
10.可视角度，量测LCD4个方向的可视角度，CR＞10：
75°/75°/75°/75°（min）80°/80°/80°/80°（typ）
11.flicker -28dB（max），各画面不可有画面闪烁现象
12.ESD(裸屏):接触+/-4Kv,空气+/-8Kv
13.①～○为重点尺寸，必须量测；*为CPK管控尺寸公差管控：+/-0.1，CPK≥1；+/-0.15，CPK≥1.33，公差超过+/-0.15，CPK≥2;平整度≤0.3mm
14.FPC阻抗匹配:100+/-10ohm，要求使用20um无胶基材，高延展性电解铜
15.使用材料和工艺均符合RoHS要求
16.其他技术规格请参考与德企标与华硕标准
17.Operating temp.: -20°C ~ +70°C
Storage temp.: -30°C ~ +80°C

注：1.需要烧录OTP(包含ID、V-com)；
2.需要走线预留TVS管；
3.MIPI接口 ，阻抗要求：100+/-10ohm；

MATERIAL			
PROJECTION 3rd			
APPLIED FINISH			
DRWN		DATE	
CHK		DATE	
APVD		DATE	

江西联思触控技术有限公司

PART NAME:	LLFBF05515362-LCM-ODL	
VERSION:	07	
ERP NO.		
UNIT: mm	SCALE: 1	SIZE:A4