Pin definition	
NO.	SYMBOL
1	GND
2	VAAM(NC)
3	MCP
4	AVDD 2.8V
5	MCN
6	DVDD 1.2V
7	DGND
8	DOVDD 1.8V
9	MDP2
10	NC
11	MDN2
12	MCLK
13	DGND
14	FLASH(NC)
15	MDP0
16	NC
17	MDN0
18	SCL
19	DGND
20	SDA
21	MDP3
22	RESET
23	MDN3
24	PWDN
25	GND
26	SHUTTER(NC)
27	MDP1
28	VOTP
29	MDN1
30	NC

项次	内 容	日期	设计
0	第一版	20180625	hqm

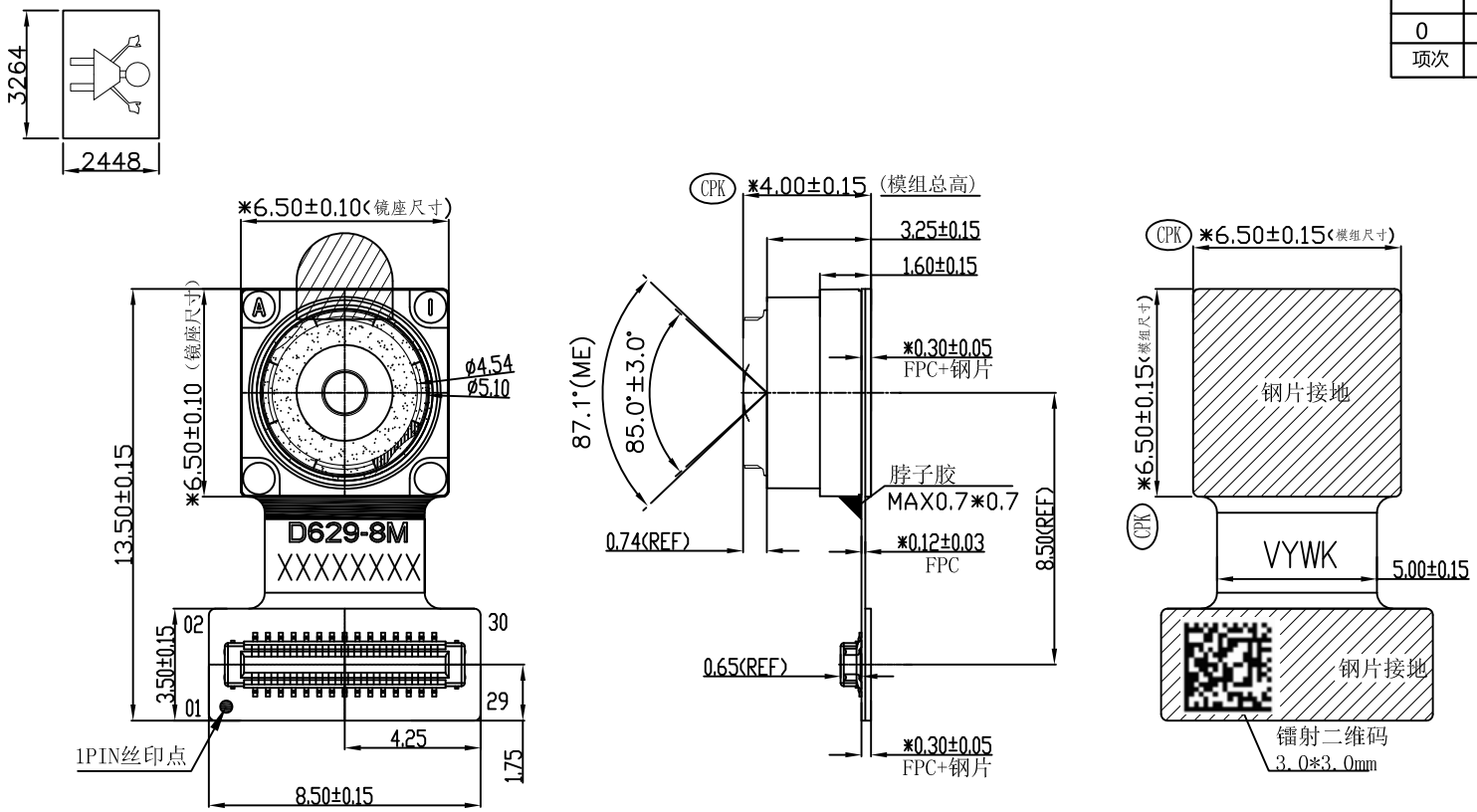

NOTES：

1、所有的材料必须符合RoHs要求；
2、“*”的为关键尺寸;
3、未标注倒角按0.2mm控制；
4、生产必须按照设计图纸进行制作；
5、解晰力要求：中心≥1600LW/PH 四周≥1200LW/PH;
6、底座LS00414199，联益;
7、软板处FPC采用无胶基材电解铜;
弯折要求：R0.5mm，180°，30次以上,FPC不能有折痕、断裂等不良;
8、MIPI通道:4 Lane,MIPI信号按照差分信号走线，阻抗匹配要求100±10欧姆;
9、钢片接地，接地电阻小于3Ω.

主 要 参 数(Parameter)					
感光芯片（Chip P/N）	GC8034W	镜头型号(Lens)	DS-8336A	VCM P/N	N/A
像素（Array Size）	3264x2448	Lens Type	1/4" / 4P	VCM Driver P/N	N/A
景深（Focusing Range）	31CM-56CM(AT=0.4M)	F/NO	2.0±5%	VCM Driver ID	N/A
SENSOR SLAVE ID	0X6e(W)/0X6f(R)	EFL	2.47mm	VCM Power	N/A
EEPROM P/N	N/A	TV Distortion	<1.5%	IR/BG	IR/650±10nm
EEPROM SLAVE ID	N/A	FOV	85.0°±3.0°	Connector	OK-23GM030-04(002A)

HSF

一般公差 General tolorance	X.X ±0.30 X.XX ±0.20 X.XXX ±0.10 ANGULAR:±1°	数量 QTY	页码 Page	比例 Scale	LCE-Optics
		1	1	1:1	

核准 Approved By	审核 Checked By	设计 Designed By	单位(Unit)	图号(Drawing No)	专案(Project No.)
			mm		LE8173FM
		HQM	尺寸(Size) A4	料号(Part NO.)	版本(Version) EVO