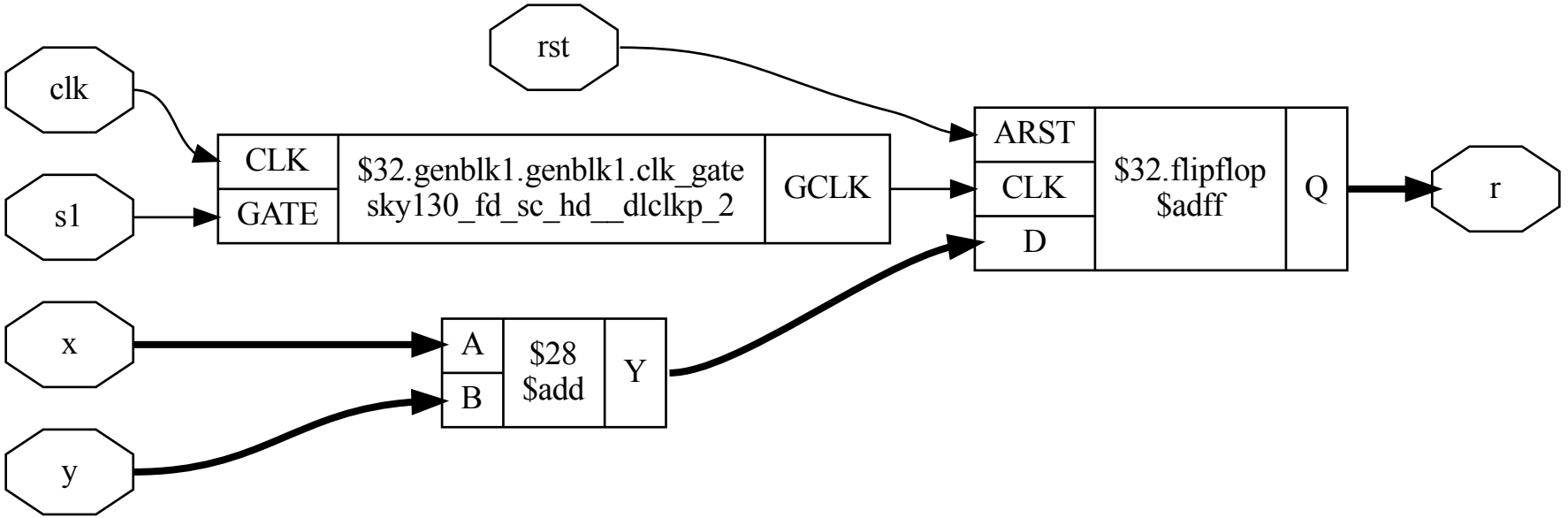
rst
clk
s1
CLK
GATE
$32.genblk1.genblk1.clk_gate
sky130_fd_sc_hd__dlclkp_2
GCLK
ARST
CLK
D
$32.flipflop
$adff
Q
r
x
y
A
B
$28
$add
Y

test