ANTI-LOCKUP

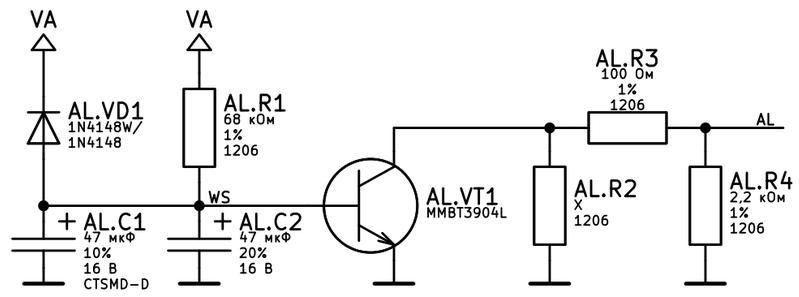

DELAY STAGE

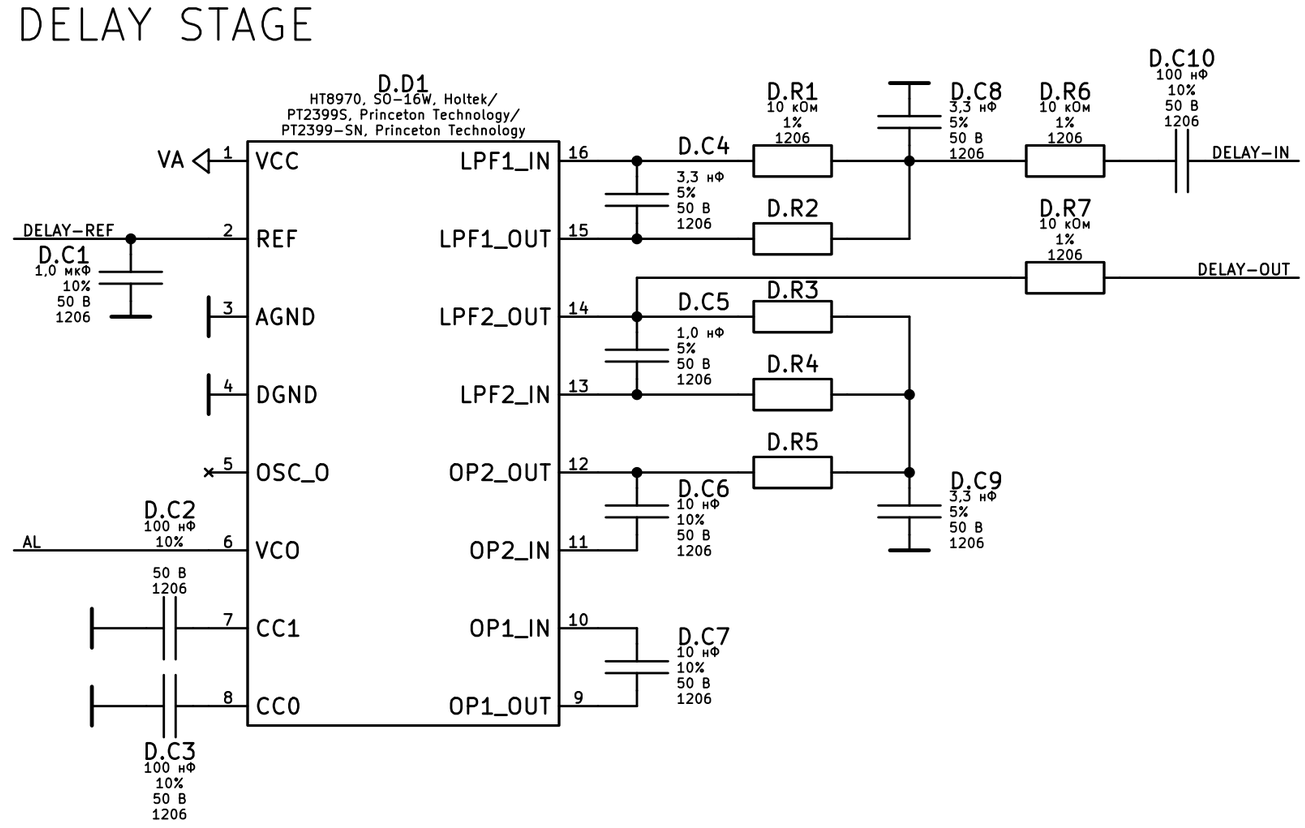

INPUT BUFFER

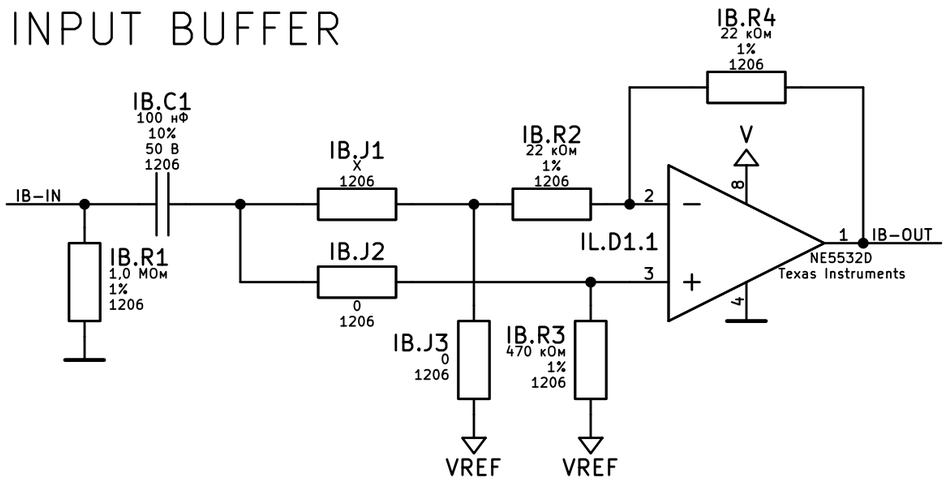

DEPTH & W/S CONTROLS

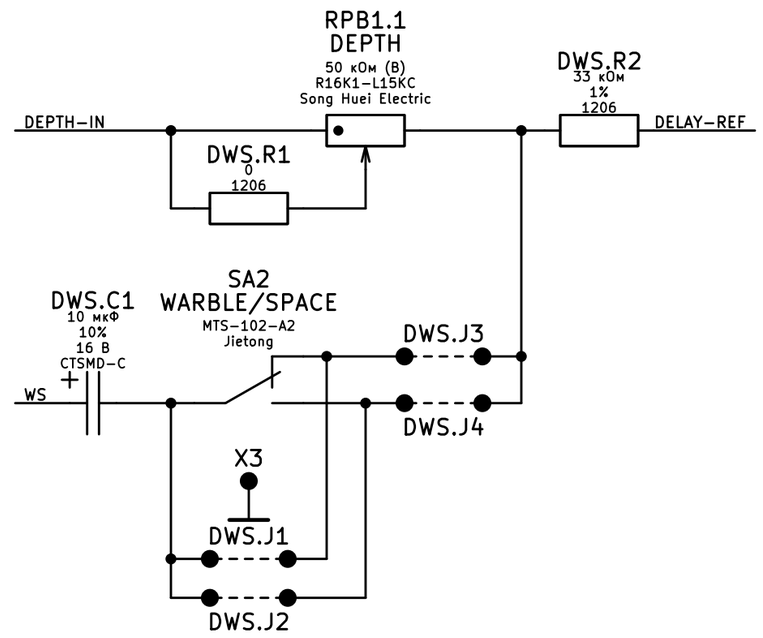

LOW-FREQUENCY OSCILLATOR

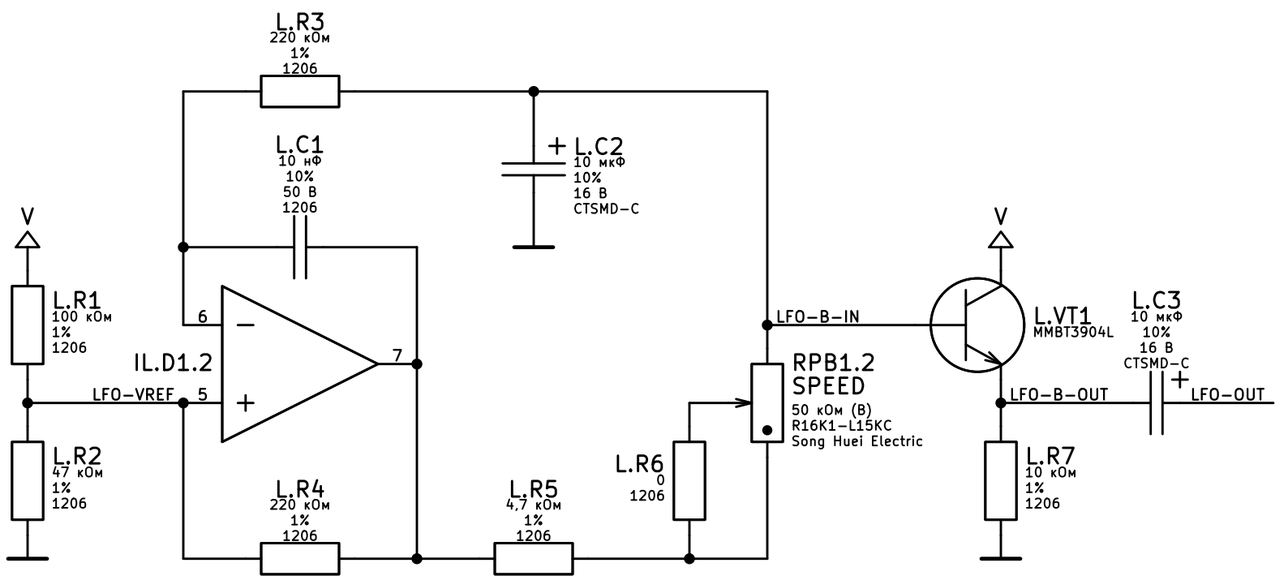

POWER SUPPLY

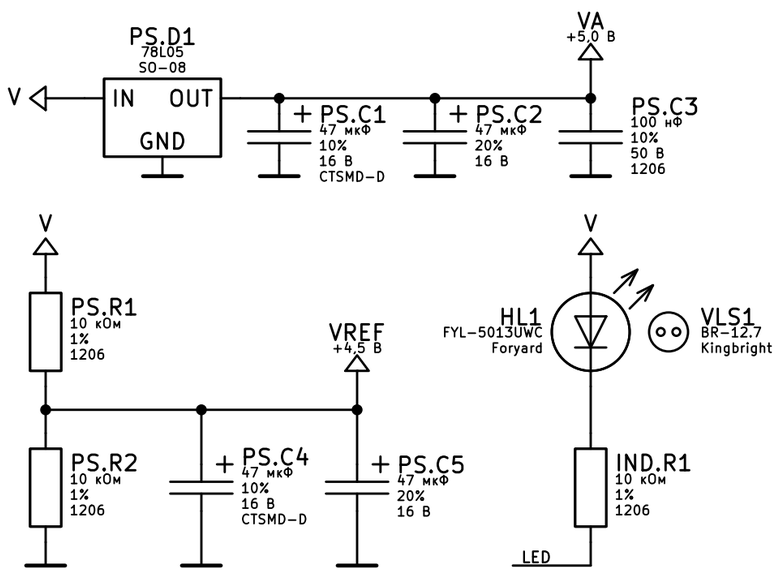

BYPASS CONTROL

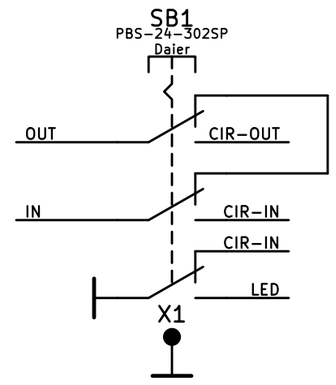

OUTPUT CIRCUIT & V/C CONTROL

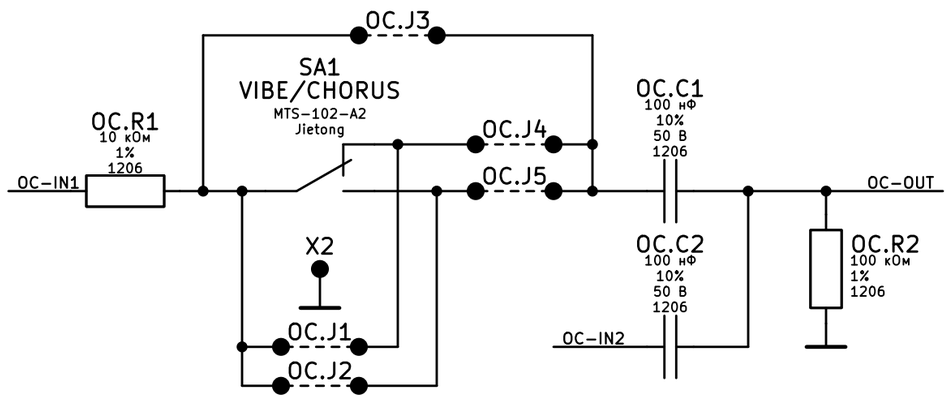

JUMPERS & TEST POINTS

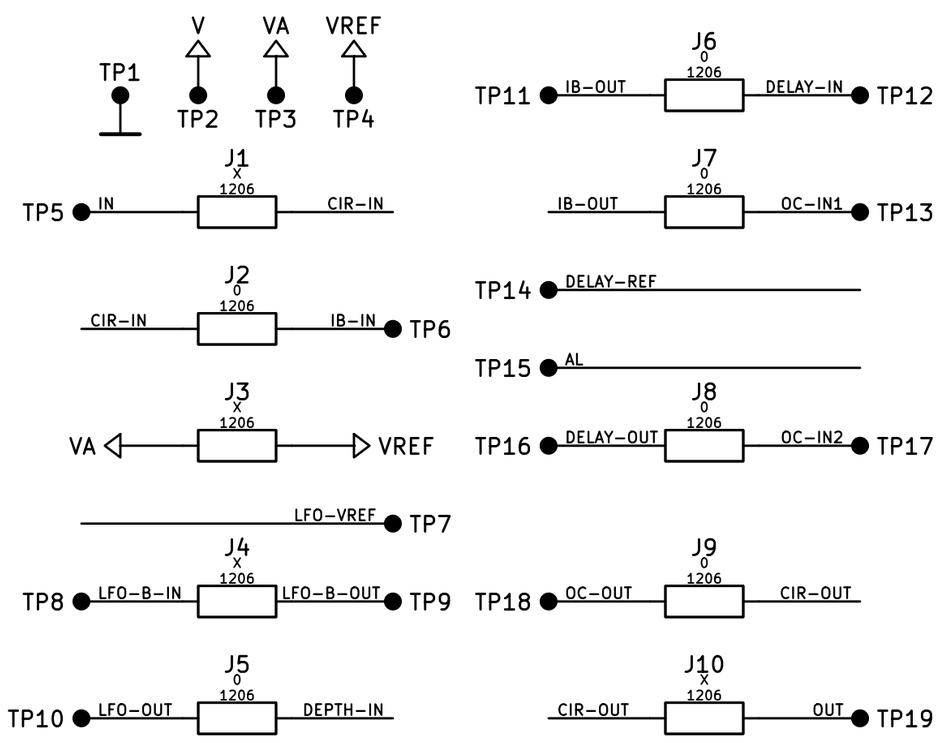

ENCLOSURE

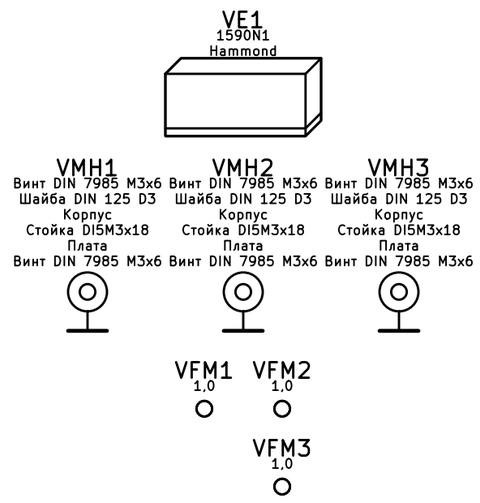

XB1
1590N1 Connector Board [REV1B]
Конфигурация: A
–ТТКРЧПДЛ–

Поз.	Наименование
R1	Не устанавливать
VD1	1N5817
C1 или C2	100 мкФ, 20%, 16 В
	100 мкФ, 10%, 16 В
C3 или C4	100 нФ, 10%, 50 В
	100 нФ, 10%, 50 В
GB1	Не устанавливать
J1	Замкнуть
J2	Не замыкать
J3	Замкнуть
J4	Замкнуть

XP1
B4B-XH-A
JST

Цепь	←	
V	1	V +9,0 В
OUT	2	OUT
IN	3	IN
COM	4	

1. Установить либо AL.C1, либо AL.C2.
2. Установить либо PS.C1, либо PS.C2.
3. Установить либо PS.C4, либо PS.C5.
4. DWS.J2, DWS.J3, OC.J1, OC.J3 и OC.J5 оставить разомкнутыми.
5. DWS.J1, DWS.J4, OC.J2 и OC.J4 замкнуть.

This project is licensed under GNU General Public License v3.0 or later
–ТТКРЧПДЛ–
Igor Ivanov (Игорь Иванов)
http://github.com/Adept666
Little Angel Chorus/Vibrato [REV2A]

Sheet: /
File: ТКП-1.37.A-3.sch

Title: ТКП-1.37.A-3

Size: A2	Date: 2023-08-27	Rev: 2A
KiCad E.D.A. kicad 5.1.12-84ad8e8a8692ubuntu20.04.1		Id: 1/1