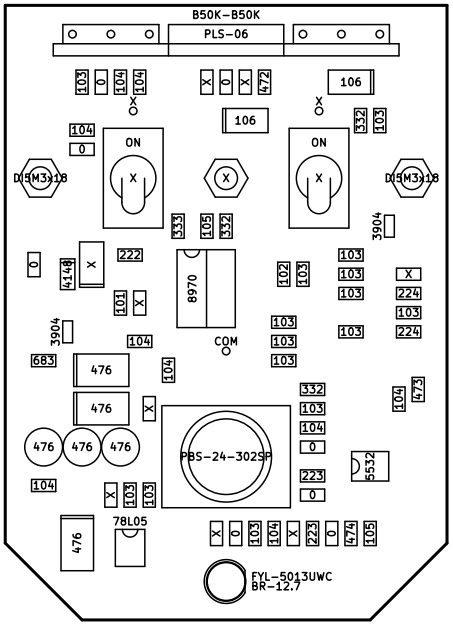

1. Перечёркнутые элементы не устанавливать.
2. Установить либо AL.C1, либо AL.C2.
3. Установить либо PS.C1, либо PS.C2.
4. Установить либо PS.C4, либо PS.C5.

This project is licensed under GNU General Public License v3.0 or later
–ТТКРЧПДЛ–
Igor Ivanov (Игорь Иванов)
http://github.com/Adept666
Little Angel Chorus [REV2A]

Sheet:
File: ТКП–1.37.A–1.kicad_pcb

Title: ТКП–1.37.A–1

Size: A4	Date: 2023–11–05	**Rev: 2A**
KiCad E.D.A. kicad 5.1.12–84ad8e8a8692ubuntu20.04.1		Id: 1/1