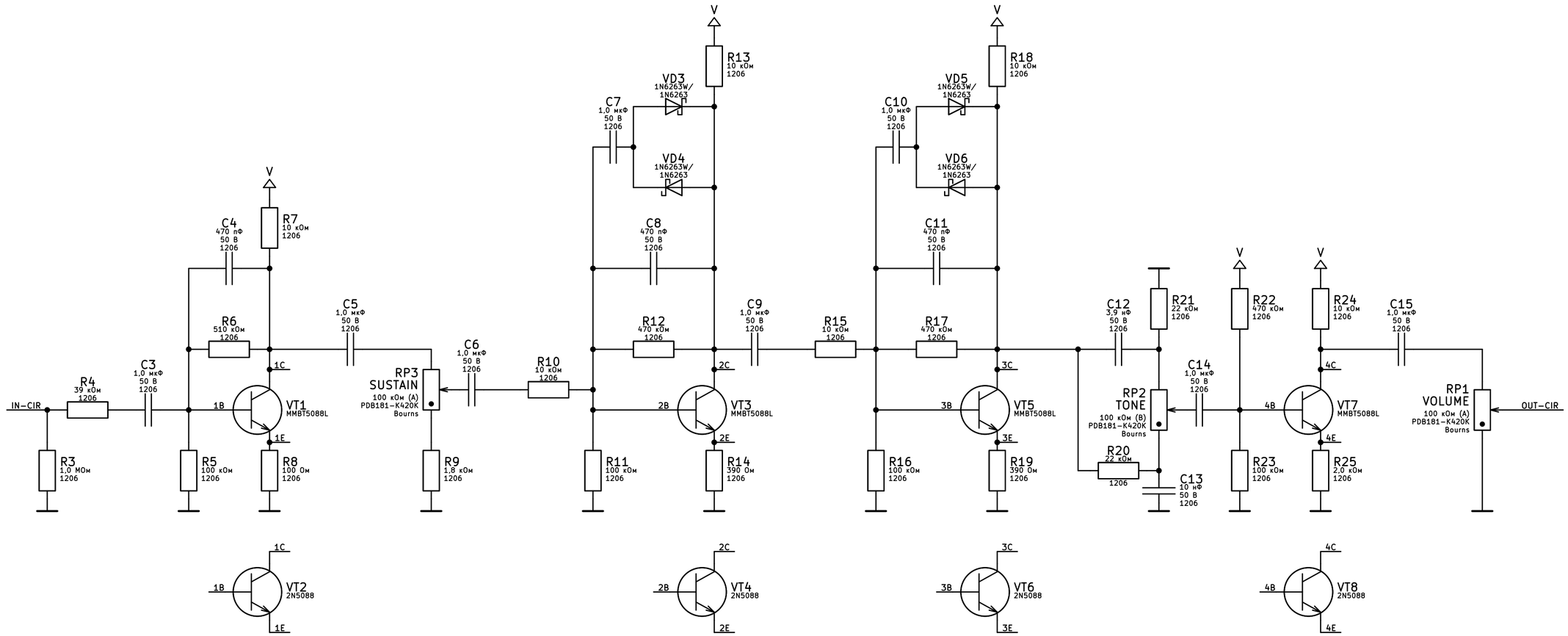

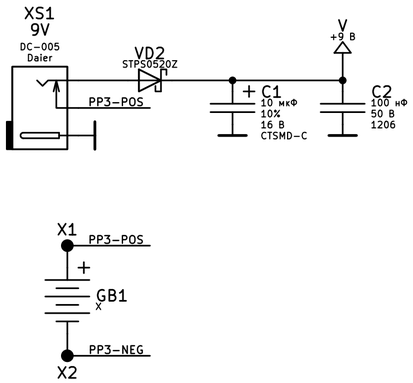

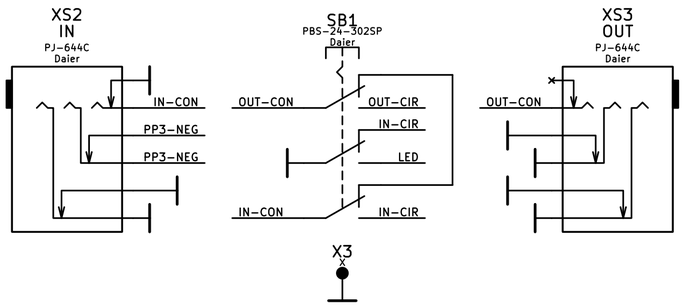

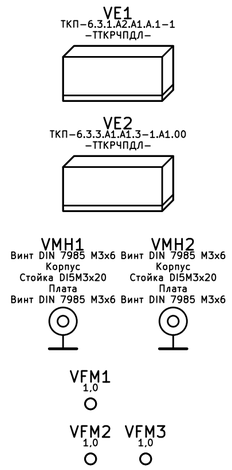

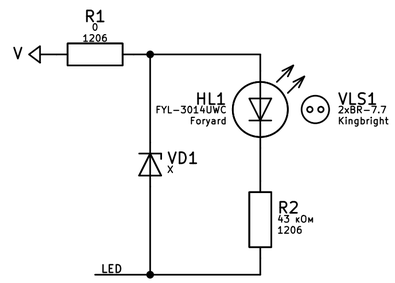

1. Точность резисторов — 1...5%.
2. Точность конденсаторов 1206 — 5...10%.
3. Установить либо VT1, либо VT2.
4. Установить либо VT3, либо VT4.
5. Установить либо VT5, либо VT6.
6. Установить либо VT7, либо VT8.

This project is licensed under GNU General Public License v3.0 or later
-ТТКРЧПДЛ-
Igor Ivanov (Игорь Иванов)
http://github.com/Adept666
Big Muff [REV3B] NYC SM LC5-8

Sheet: /
File: ТКП-1.30.B-5.sch

Title: ТКП-1.30.B-5

Size: A2	Date: 2025-06-21	**Rev: 3B**
KiCad E.D.A. kicad 5.1.12-84ad8e8a8692ubuntu20.04.1		Id: 1/1