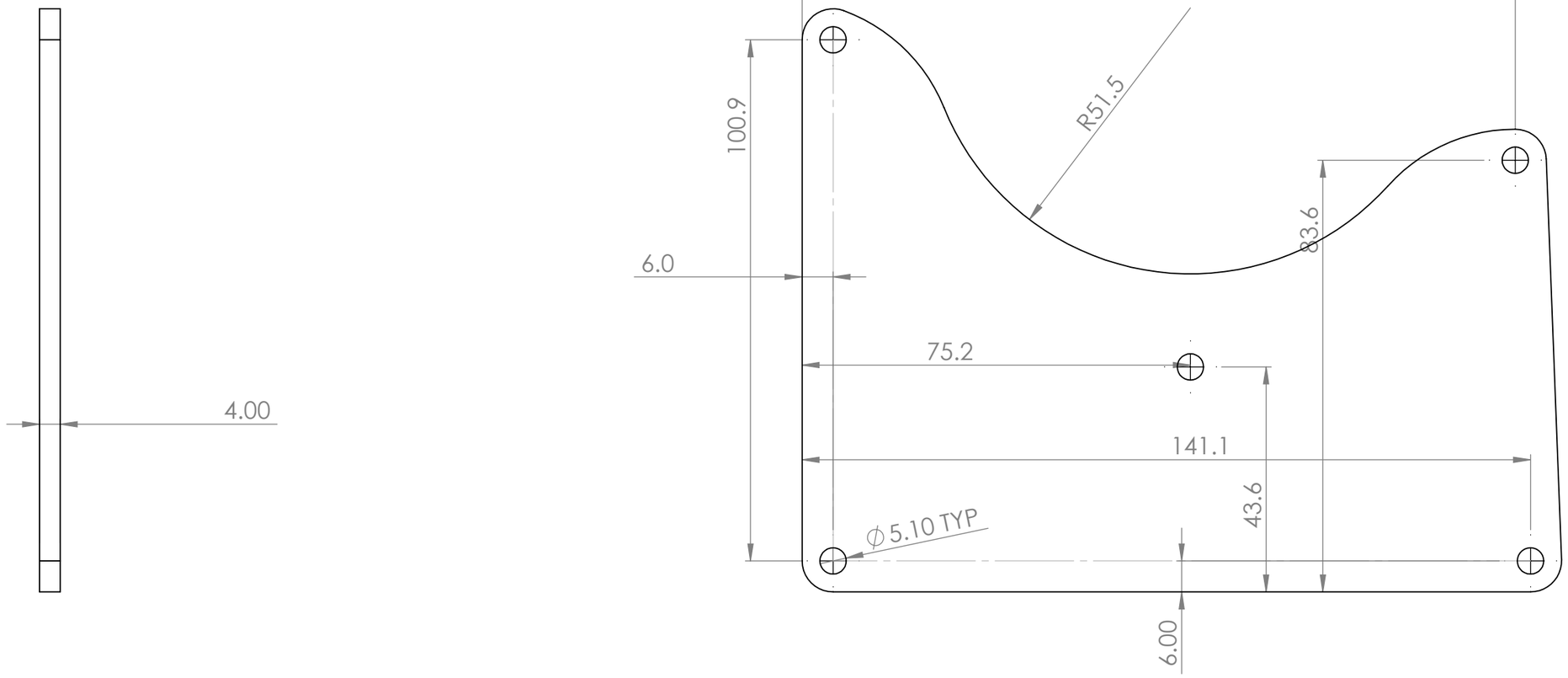

*במידה ולא הוגדר אחרת המידות במ"מ *סיבולת כללית: *קווית 0.2 *מעלות 0.5 *יש להוריד פינות חדות וגרדים *אין להשתמש במברשות!!	חומר גלם/Material	OnyxTronix #2231
	ABS PC	
	שרטט/Name	
		תיאור/Title
	משקל החלק/Weight	2in x 1in x 0.125in Aluminum Tube
הערות נוספות	49.42	מק"ט/Dwg NO.
	כמות לרובוט/Qty per Robot	1690-20-8325
	2	תאריך הדפסה/Date / גרסה/Rev
	כמות לייצור/Qty for production	4/20/2020 / A
		SCALE:1:1 / SHEET 1 OF 1 / A3

SOLIDWORKS Educational Product. For Instructional Use Only.