HYBRID STEPPING MOTOR 28SHD4102-350TT

Casun®

General specification		Electrical specification	
Step angle	1.8°	Rated voltage	6.08V
Number of phase	2	Rated current	0.38A
Insulation resistane	100MΩmin.(500V DC)	Resistance per phase	16Ω ±10%
Insulation class	Class B	Inductance per phase	8.0mH ±20%
Rotor inertia	7g.cm^2	Holding torque	40mN.m
Mass	0.12kg	Detent torque	5mN.m

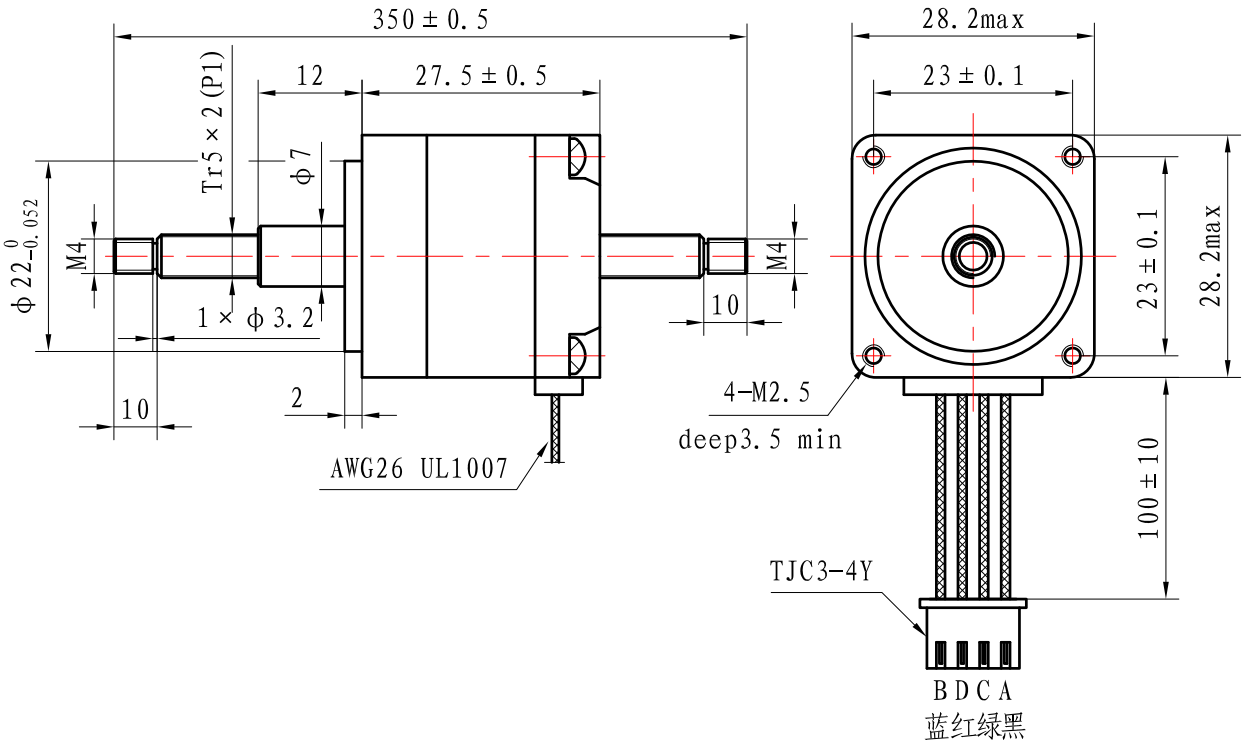

Wiring diagram

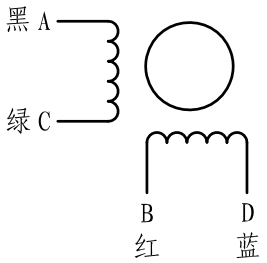

Note:

A0			
版本	更改内容	签 字	日 期
设 计		标准化	
		批 准	
审 核			
工 艺		日 期	

图 样 标 记	重 量	比 例
共 1 张	第 1 张	

广州福得电子科技有限公司

GUANGZHOU FUDE ELECTRONICS TECHONLONGY CO.,LTD

28SHD4102-350TT型步进电动机规格书

FT3.162.

28SHD4102-350TT