VOSTOK UNO-VN035 Rev.E

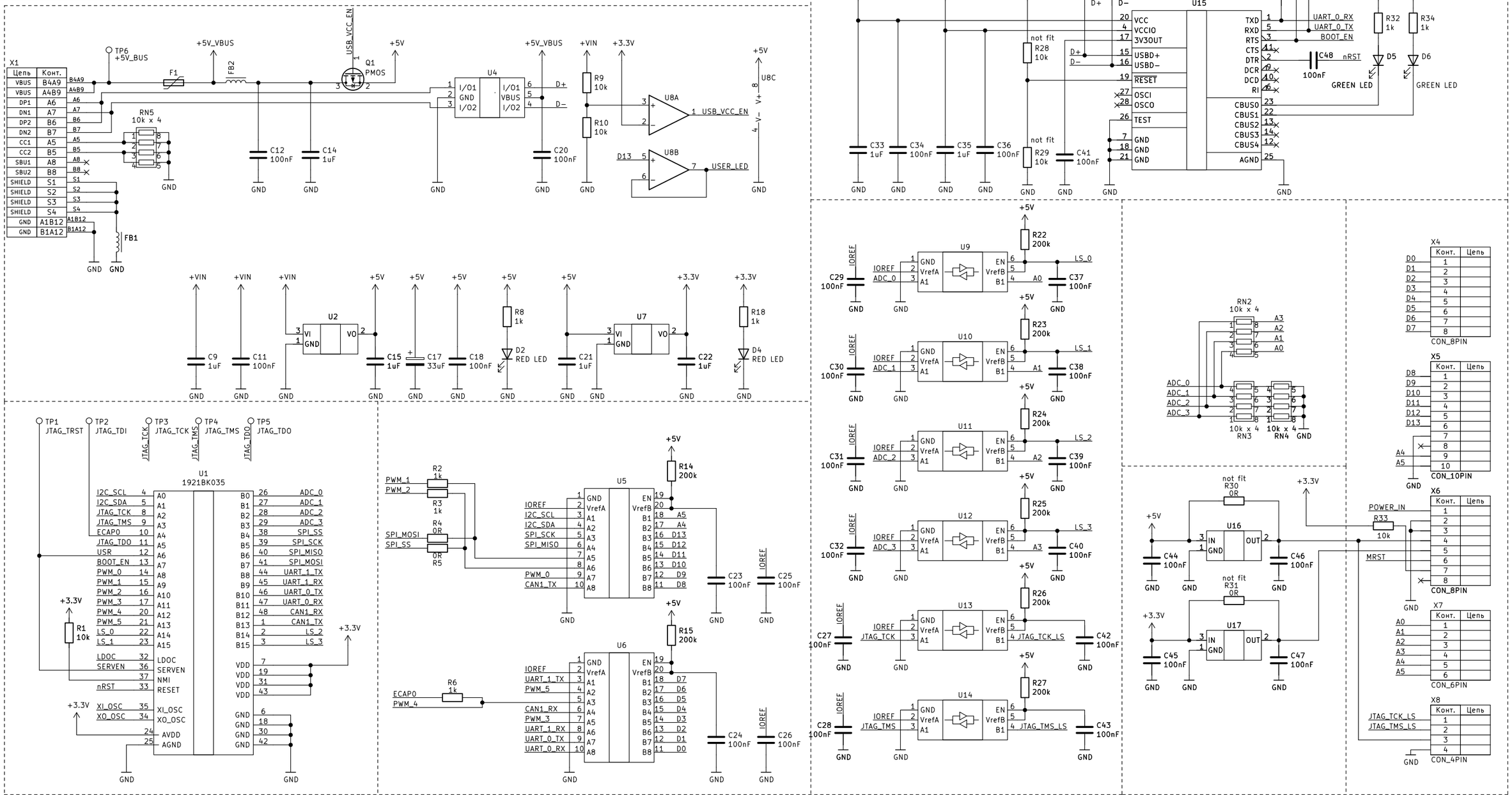

Изм.	Лист	N°докум.	Подп.	Дата
Разраб.		Бобров В. В.		
Пров.		Демьянов С. В.		
Т.контр.				
Н.контр.				
Утв.				

VOSTOK UNO-VN035 Rev.E

EDUCATIONAL ELECTRONICS PLATFORM

Лит.	Масса	Масштаб

Лист 1 Листов 1

дизайн центр электроники VOSTOK

Перв. примен.

Справ. N°

Подп. и дата

Инв.N°дубл.

Взам.инв.N°

Подп. и дата

Инв.N°подл.

Копировал

Формат А3