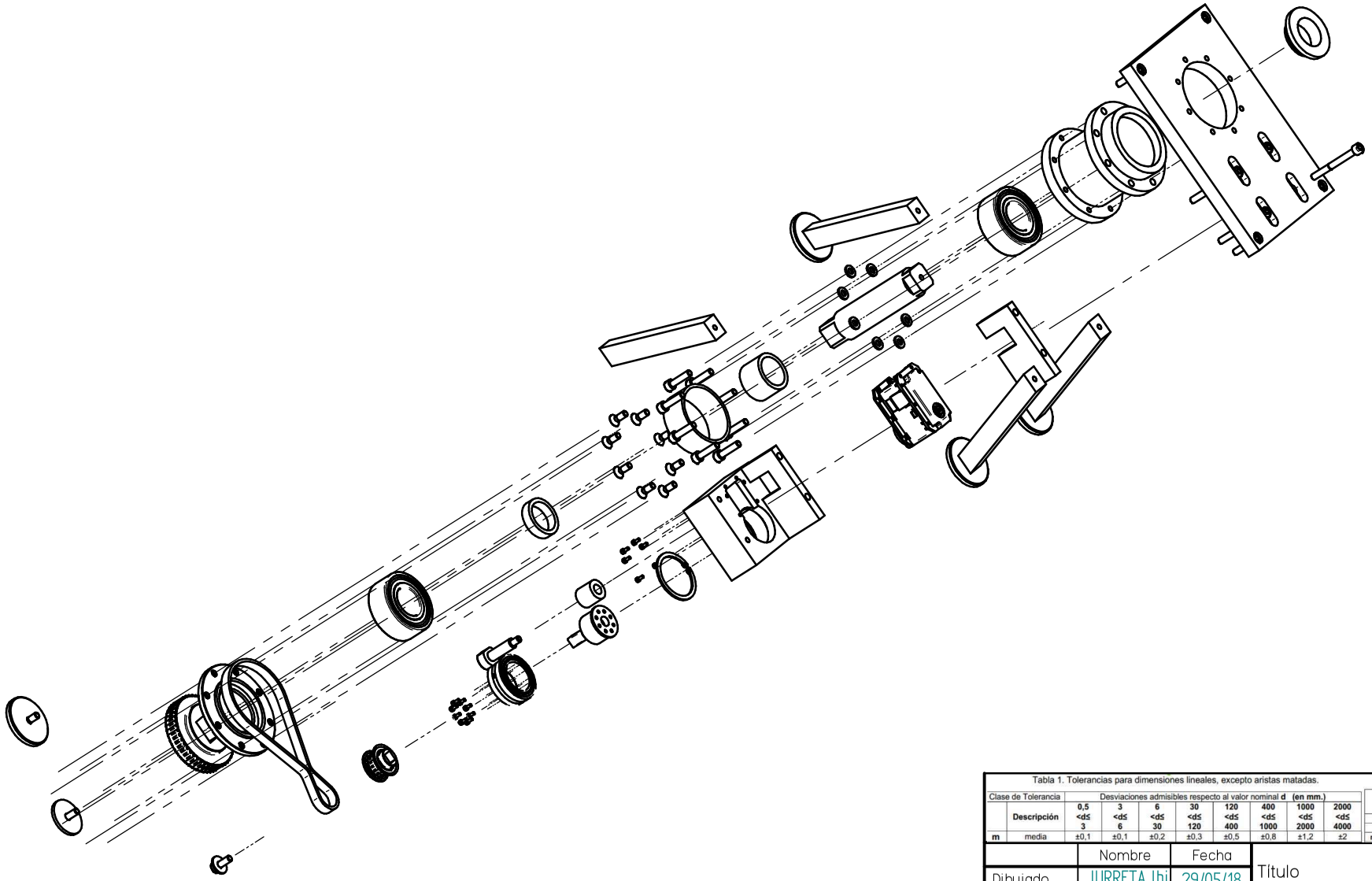

Tabla 1. Tolerancias para dimensiones lineales, excepto aristas matadas.

Clase de Tolerancia		Desviaciones admisibles respecto al valor nominal **d** (en mm.)							
	Descripción	**0,5 <d≤ 3**	**3 <d≤ 6**	**6 <d≤ 30**	**30 <d≤ 120**	**120 <d≤ 400**	**400 <d≤ 1000**	**1000 <d≤ 2000**	**2000 <d≤ 4000**
m	media	±0,1	±0,1	±0,2	±0,3	±0,5	±0,8	±1,2	±2

Tabla 3. Tolerancias para dimensiones angulares.

Clase de Tolerancia		Desviaciones admisibles en función de la longitud del lado menor del ángulo considerado **d** (en mm.)				
	Descripción	**d≤10**	**10<d≤50**	**50<d≤120**	**120<d≤400**	**400<d**
f	fina	±1°	±0°30'	±0°20'	±0°10'	±0°5'
m	media					

	Nombre	Fecha
Dibujado	IURRETA Ihi	29/05/18
Comprobado		

Título: KOLOBOT

IURRETA
Lanbide Heziketa

A4 | Plano | Rev

Archivo: BASE(explosion).dft

Escala | Peso

SOLID EDGE ACADEMIC COPY

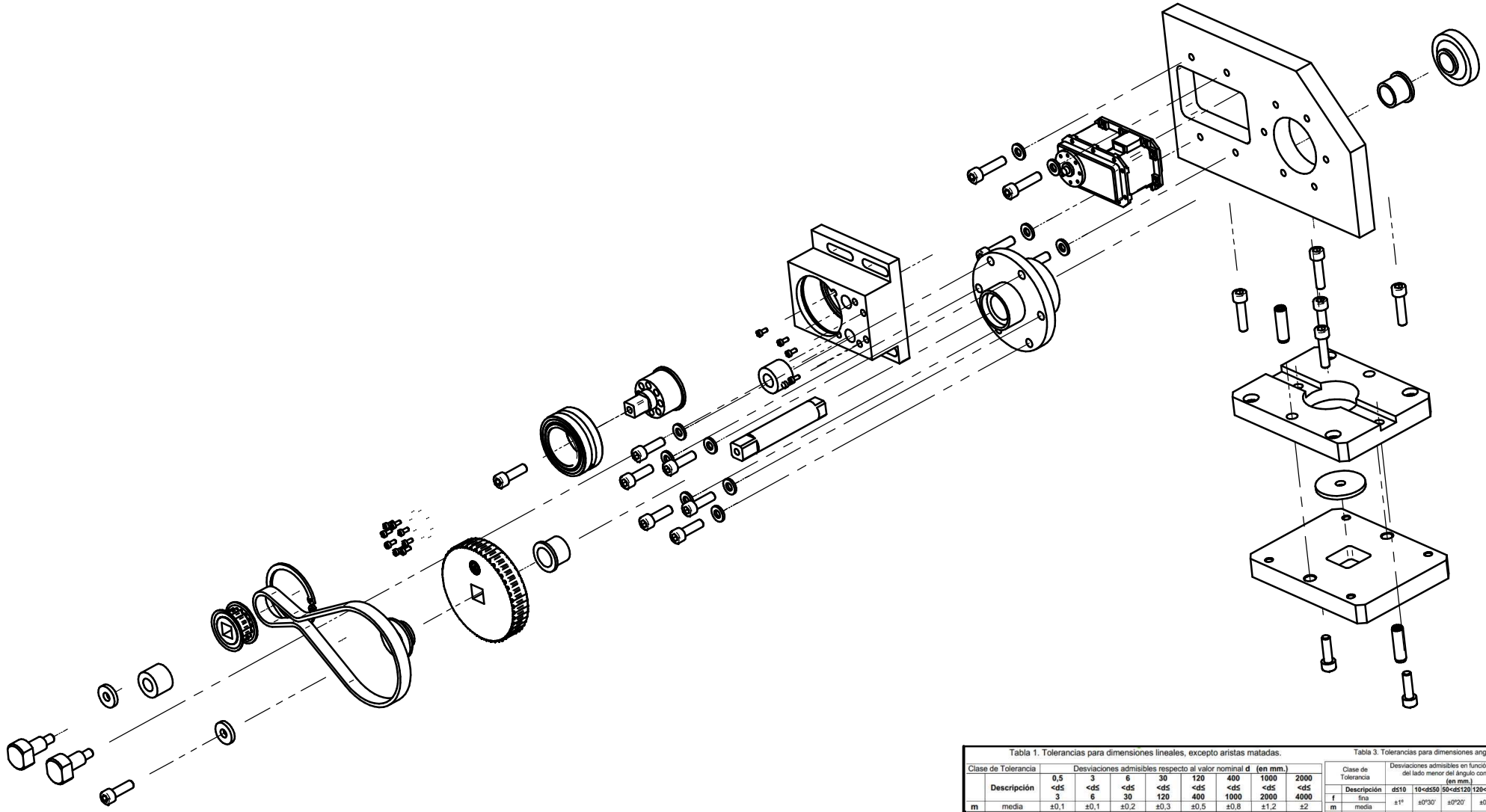

Tabla 1. Tolerancias para dimensiones lineales, excepto aristas matadas.

Clase de Tolerancia		Desviaciones admisibles respecto al valor nominal **d** (en mm.)							
	Descripción	**0,5 <d≤ 3**	**3 <d≤ 6**	**6 <d≤ 30**	**30 <d≤ 120**	**120 <d≤ 400**	**400 <d≤ 1000**	**1000 <d≤ 2000**	**2000 <d≤ 4000**
m	media	±0,1	±0,1	±0,2	±0,3	±0,5	±0,8	±1,2	±2

Tabla 3. Tolerancias para dimensiones angulares.

Clase de Tolerancia		Desviaciones admisibles en función de la longitud del lado menor del ángulo considerado **d** (en mm.)				
	Descripción	**d≤10**	**10<d≤50**	**50<d≤120**	**120<d≤400**	**400<d**
f	fina	±1°	±0°30'	±0°20'	±0°10'	±0°5'
m	media					

	Nombre	Fecha
Dibujado	IURRETA Ihi	29/05/18
Comprobado		

Título: KOLOBOT

IURRETA
Lanbide Heziketa

A4 | Plano | Rev

Archivo: HOMBRO(explosion).dft

Escala | Peso

SOLID EDGE ACADEMIC COPY

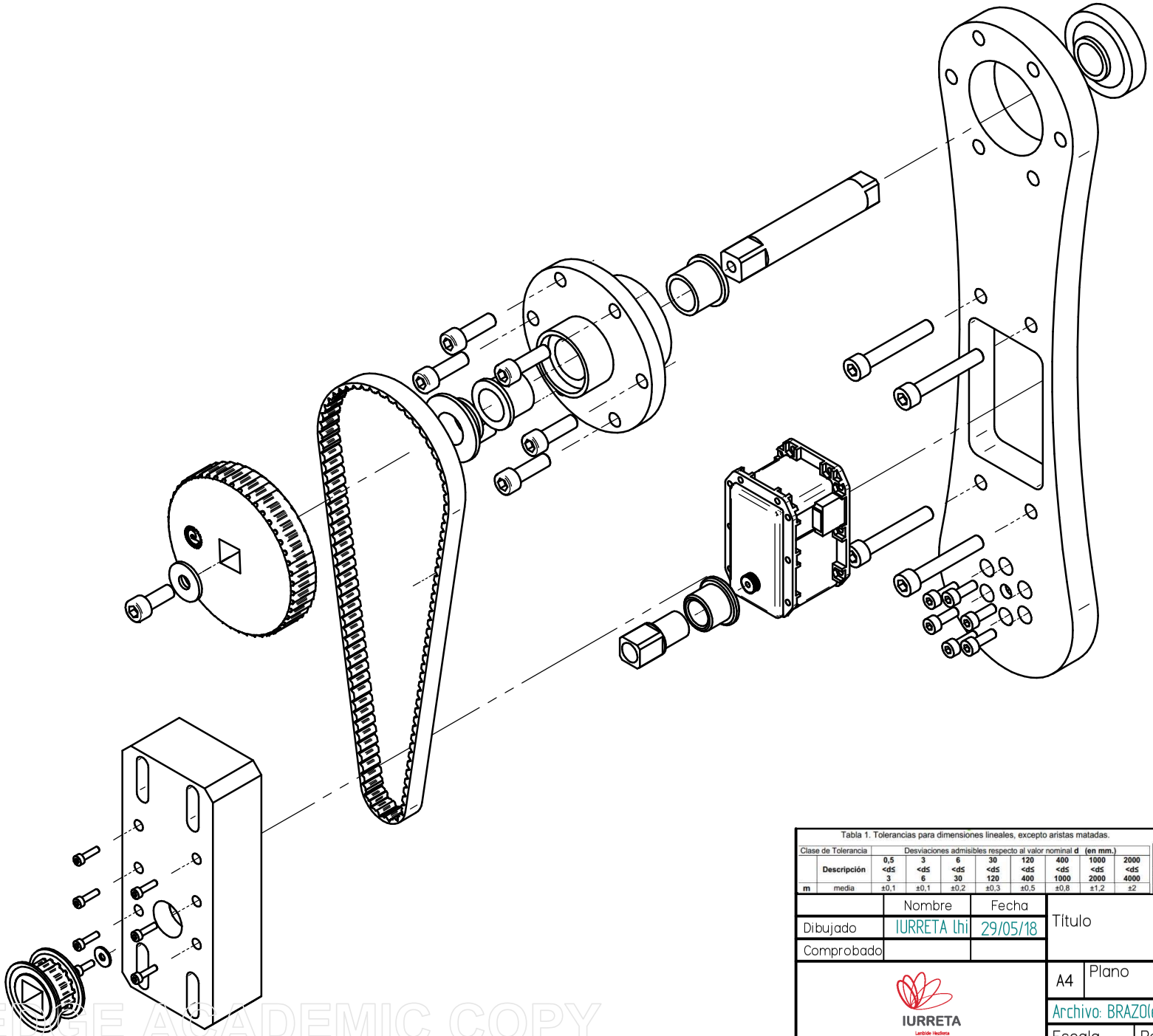

Tabla 1. Tolerancias para dimensiones lineales, excepto aristas matadas.

Clase de Tolerancia		Desviaciones admisibles respecto al valor nominal **d** (en mm.)							
	Descripción	**0,5 <d≤ 3**	**3 <d≤ 6**	**6 <d≤ 30**	**30 <d≤ 120**	**120 <d≤ 400**	**400 <d≤ 1000**	**1000 <d≤ 2000**	**2000 <d≤ 4000**
m	media	±0,1	±0,1	±0,2	±0,3	±0,5	±0,8	±1,2	±2

Tabla 3. Tolerancias para dimensiones angulares.

Clase de Tolerancia		Desviaciones admisibles en función de la longitud del lado menor del ángulo considerado **d** (en mm.)				
	Descripción	**d≤10**	**10<d≤50**	**50<d≤120**	**120<d≤400**	**400<d**
f	fina	±1°	±0°30'	±0°20'	±0°10'	±0°5'
m	media					

	Nombre	Fecha
Dibujado	IURRETA Ihi	29/05/18
Comprobado		

Título: KOLOBOT

IURRETA
Lanbide Heziketa

A4 | Plano | Rev

Archivo: BRAZO(explosion).dft

Escala | Peso

SOLID EDGE ACADEMIC COPY

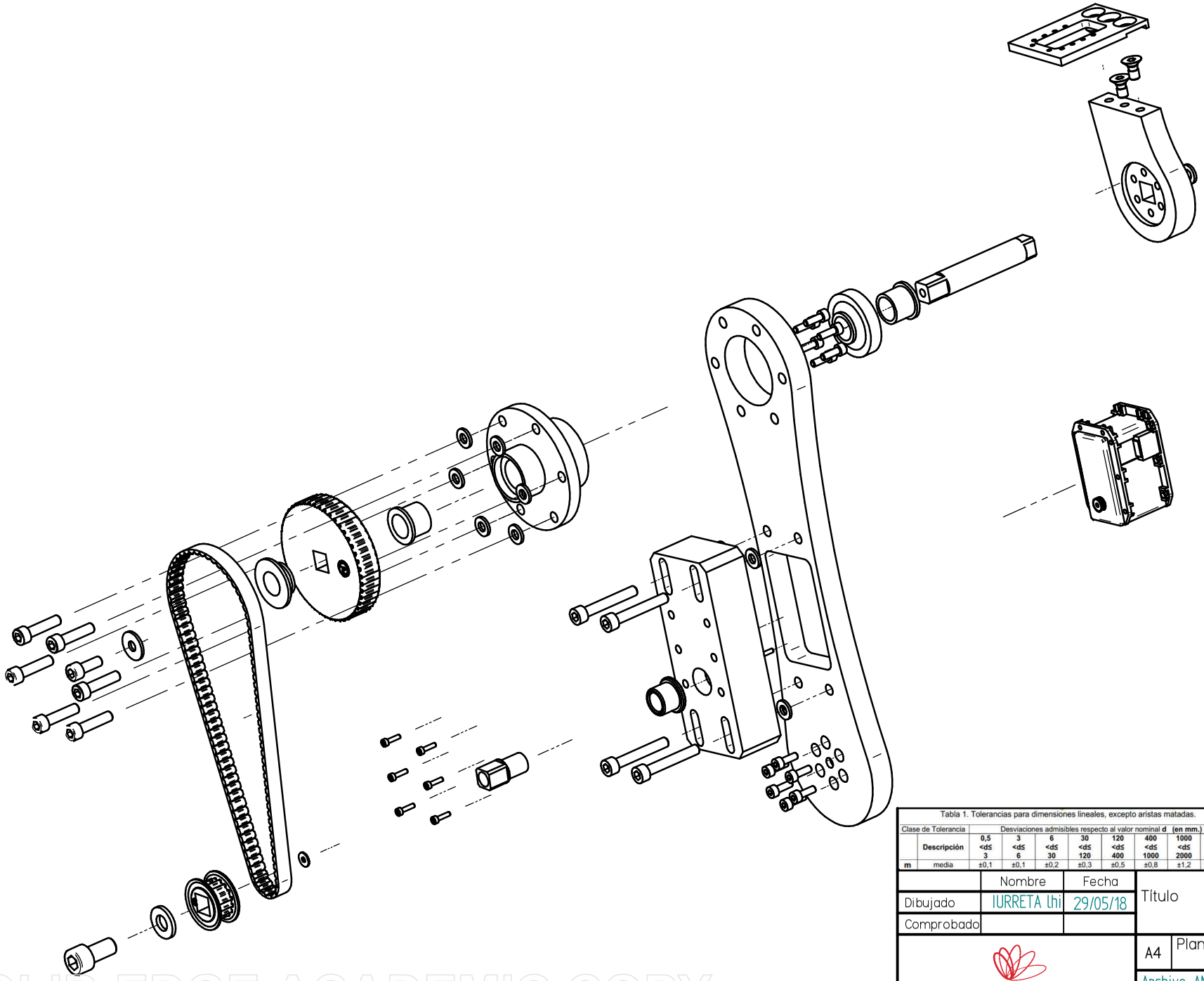

Tabla 1. Tolerancias para dimensiones lineales, excepto aristas matadas.

Clase de Tolerancia		Desviaciones admisibles respecto al valor nominal **d** (en mm.)							
	Descripción	**0,5 <d≤ 3**	**3 <d≤ 6**	**6 <d≤ 30**	**30 <d≤ 120**	**120 <d≤ 400**	**400 <d≤ 1000**	**1000 <d≤ 2000**	**2000 <d≤ 4000**
m	media	±0,1	±0,1	±0,2	±0,3	±0,5	±0,8	±1,2	±2

Tabla 3. Tolerancias para dimensiones angulares.

Clase de Tolerancia		Desviaciones admisibles en función de la longitud del lado menor del ángulo considerado **d** (en mm.)				
	Descripción	**d≤10**	**10<d≤50**	**50<d≤120**	**120<d≤400**	**400<d**
f	fina	±1°	±0°30'	±0°20'	±0°10'	±0°5'
m	media					

	Nombre	Fecha
Dibujado	IURRETA Ihi	29/05/18
Comprobado		

Título: KOLOBOT

IURRETA
Lanbide Heziketa

A4 | Plano | Rev

Archivo: ANTEBRAZO(explosion).dft

Escala | Peso

SOLID EDGE ACADEMIC COPY