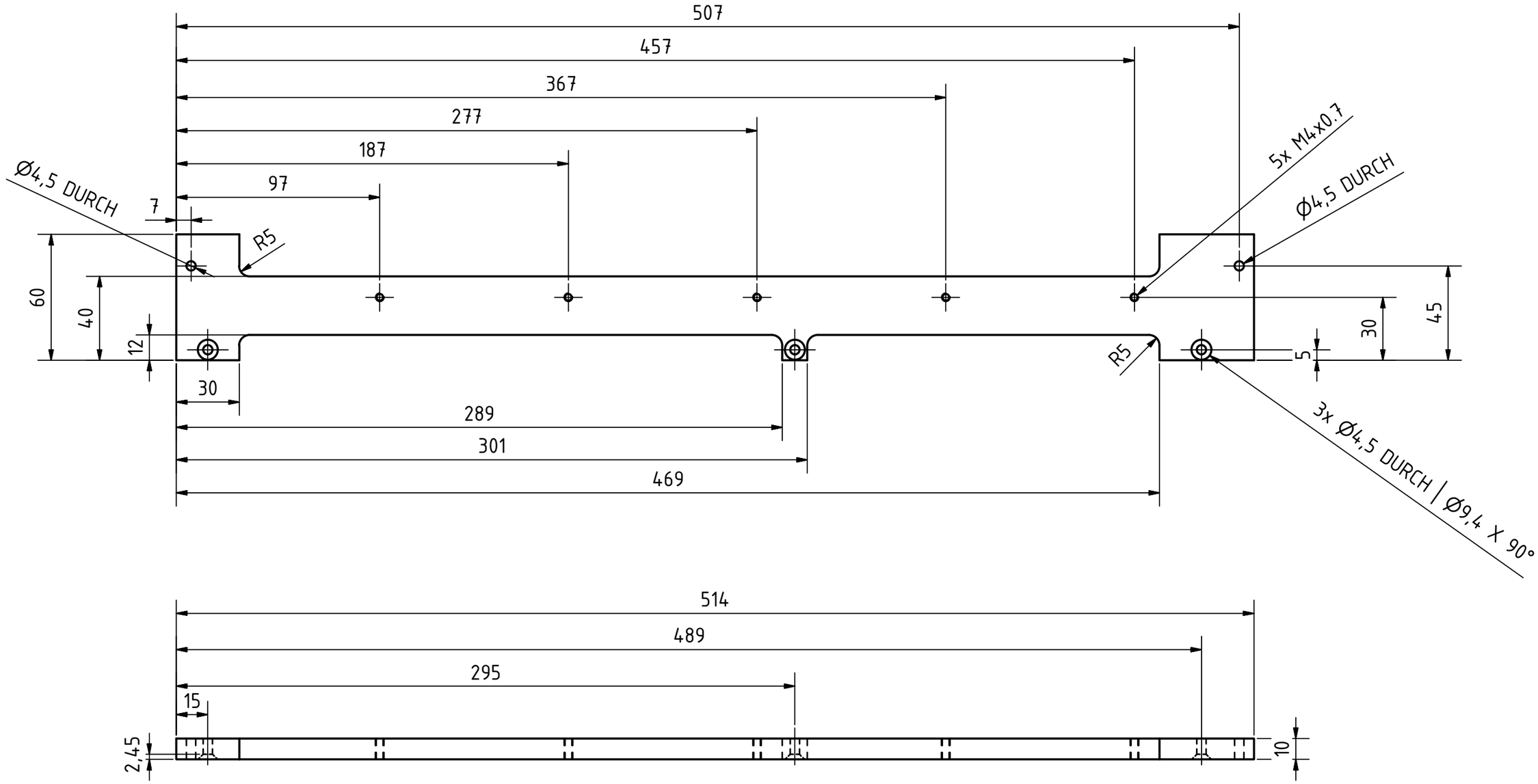

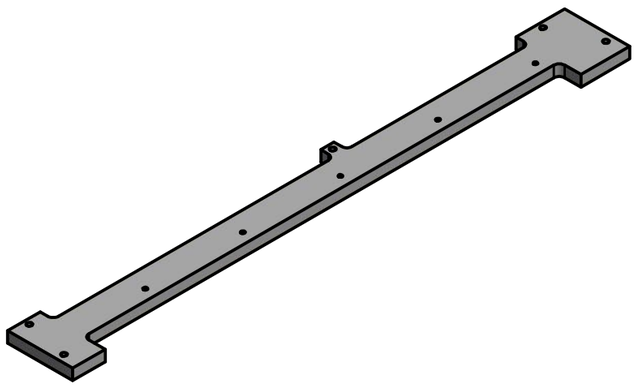

						Anzahl: 1
						Material: 514 x 60 x 10
					Datum	Name
				Gezeichn.	10.04.2017	Daniel
				Kontroll.		
				Norm		
						10_Längsträger links
Status	Änderungen	Datum	Name			

1

A3