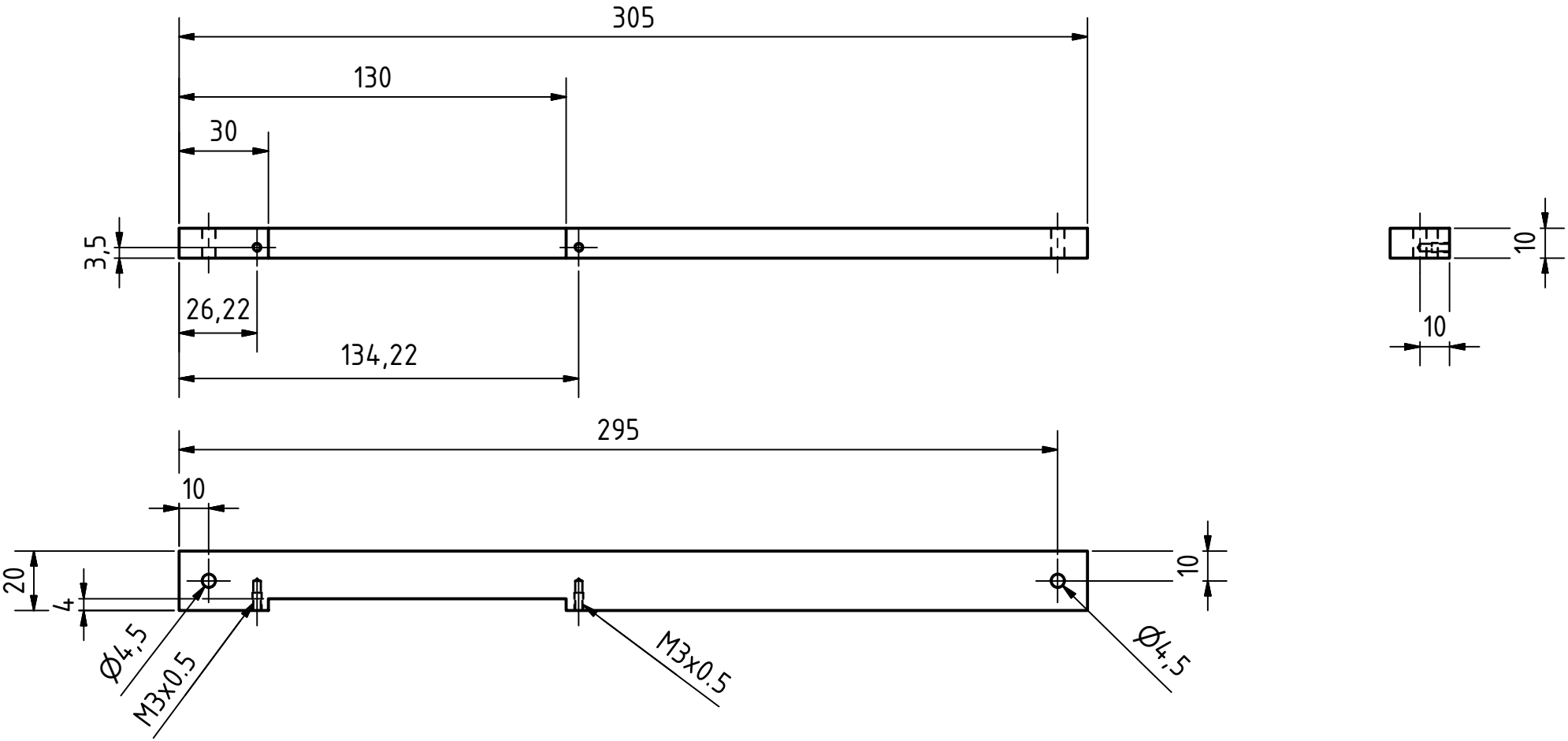

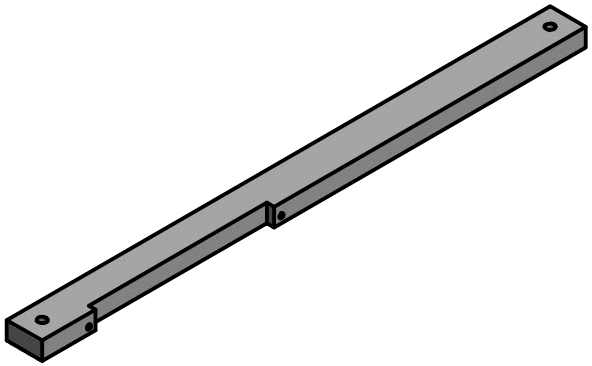

					Datum	Name
				Gezeichn.	10.04.2017	Daniel
				Kontroll.		
				Norm		
Status	Änderungen	Datum	Name			

Anzahl: 4

Material: 305 x 20 x 10

30_Leiste quer

1

A4