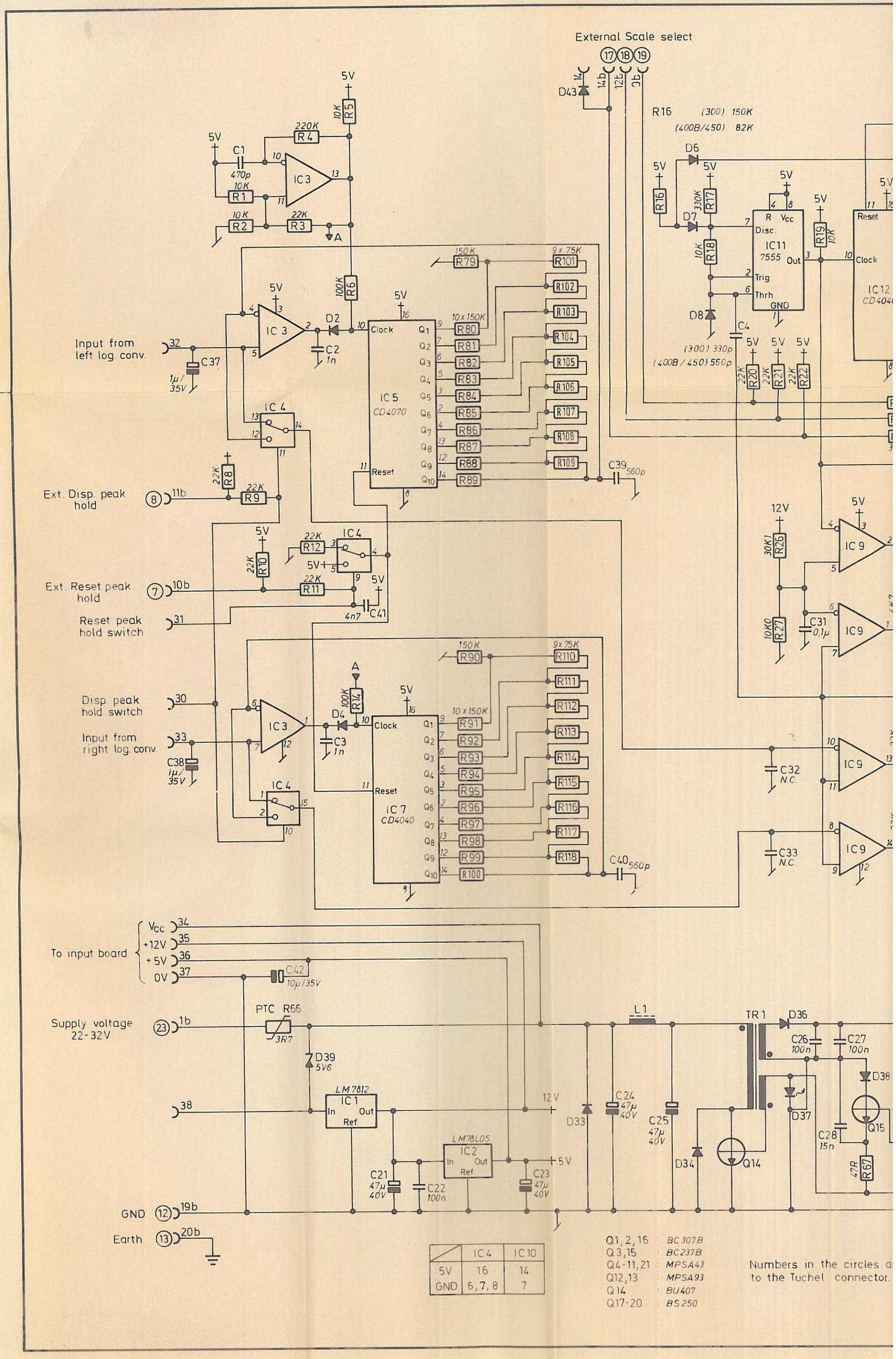

	IC 4	IC 10
5V	16	14
GND	6, 7, 8	7

Q1, 2, 16 : BC 307B
Q 3, 15 : BC 237B
Q 4-11, 21 : MPSA43
Q12, 13 : MPSA93
Q 14 : BU407
Q17-20 : BS 250

Numbers in the circles a
to the Tuchel connector.