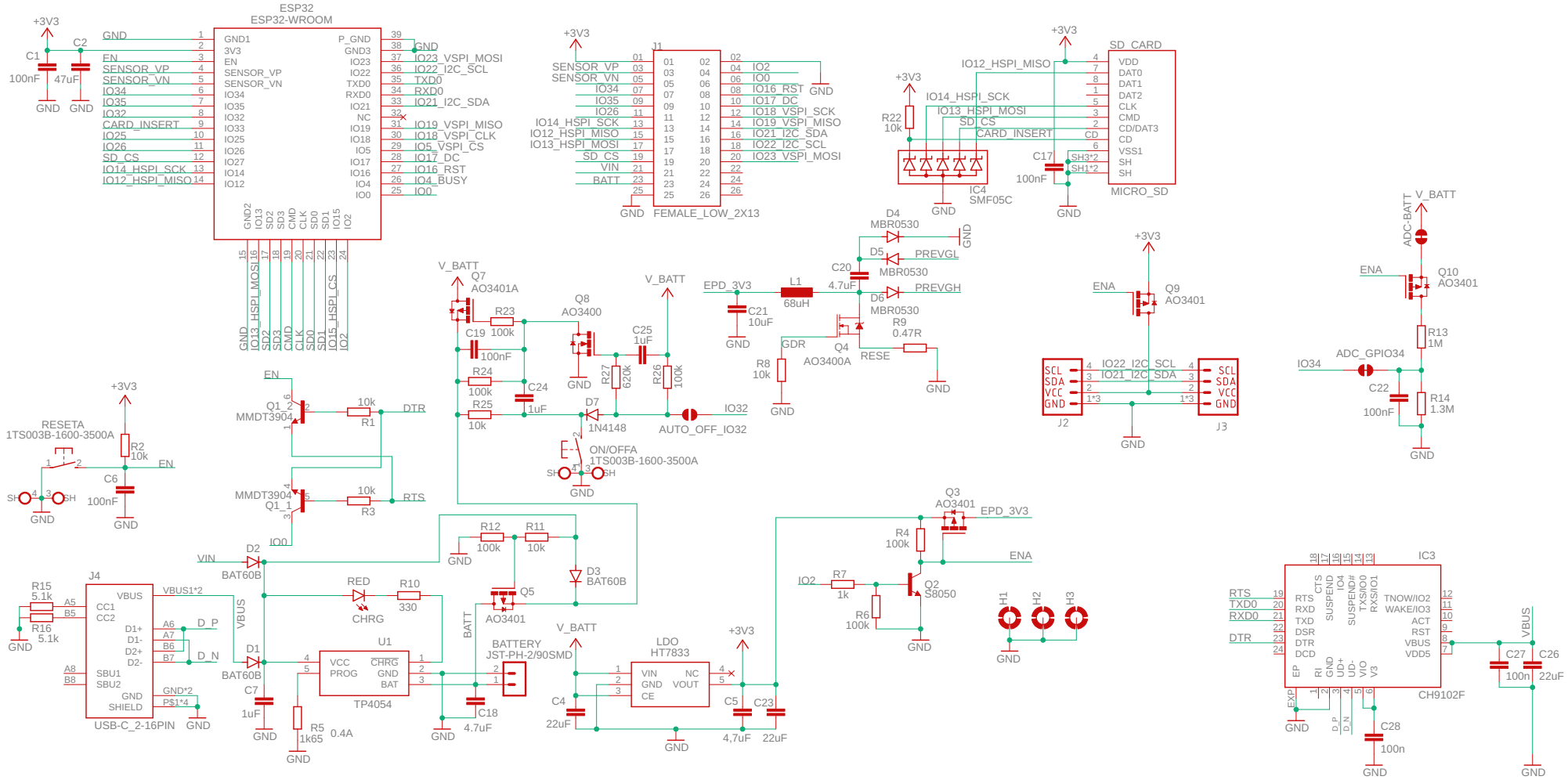

läskakit

ESPink42

15.03.2023 16:35

Sheet: 1/2

Rev: 2.1

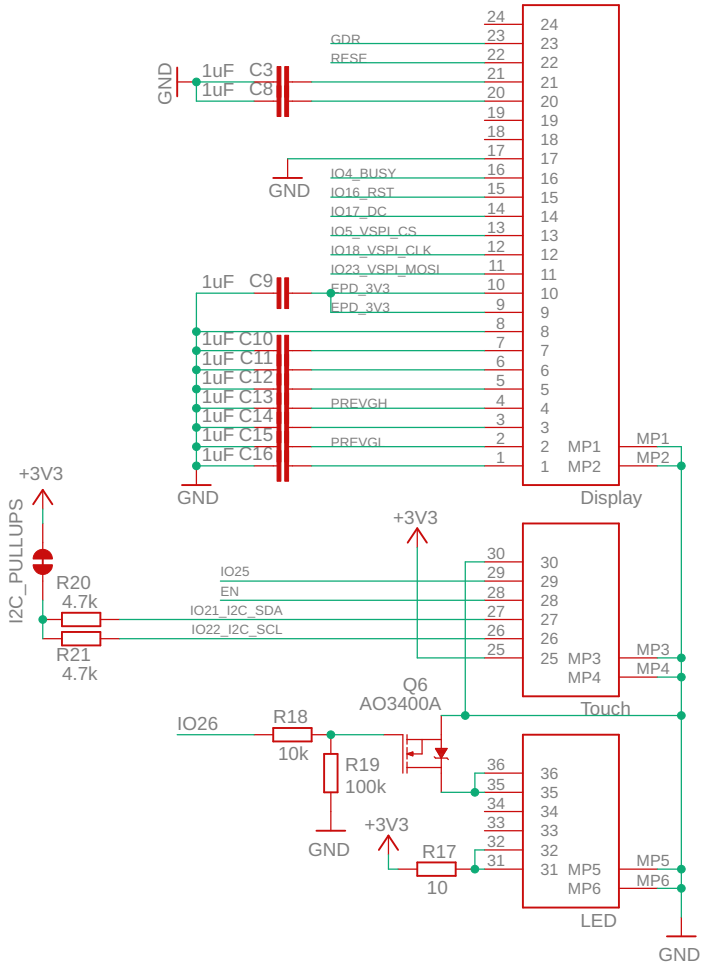

laskakit

ESPink42

15.03.2023 16:35

Sheet: 2/2

Rev: 2.1