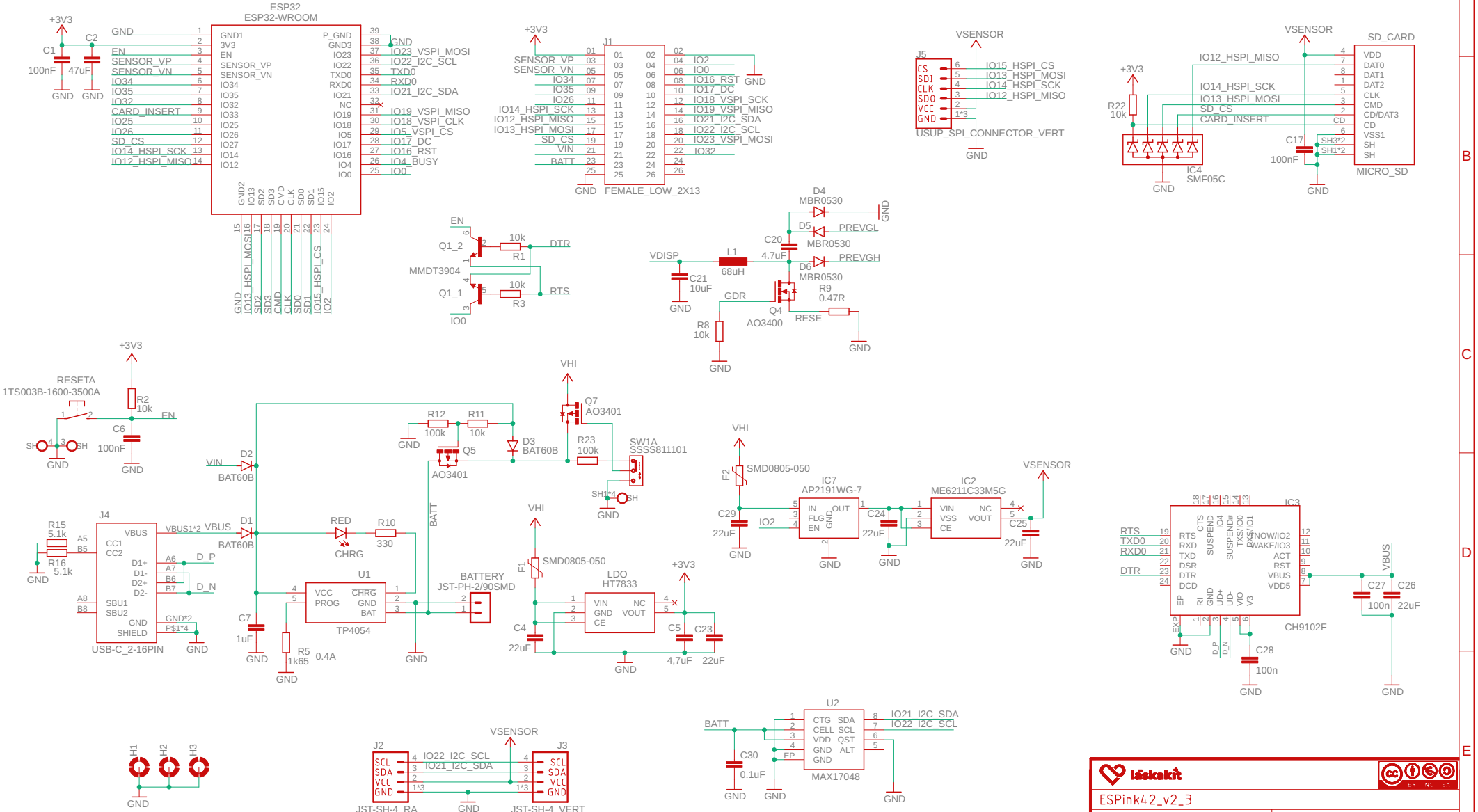


ESPink42_v2_3

15.03.2024 13:32

Sheet: 1/2

Rev: 2.3

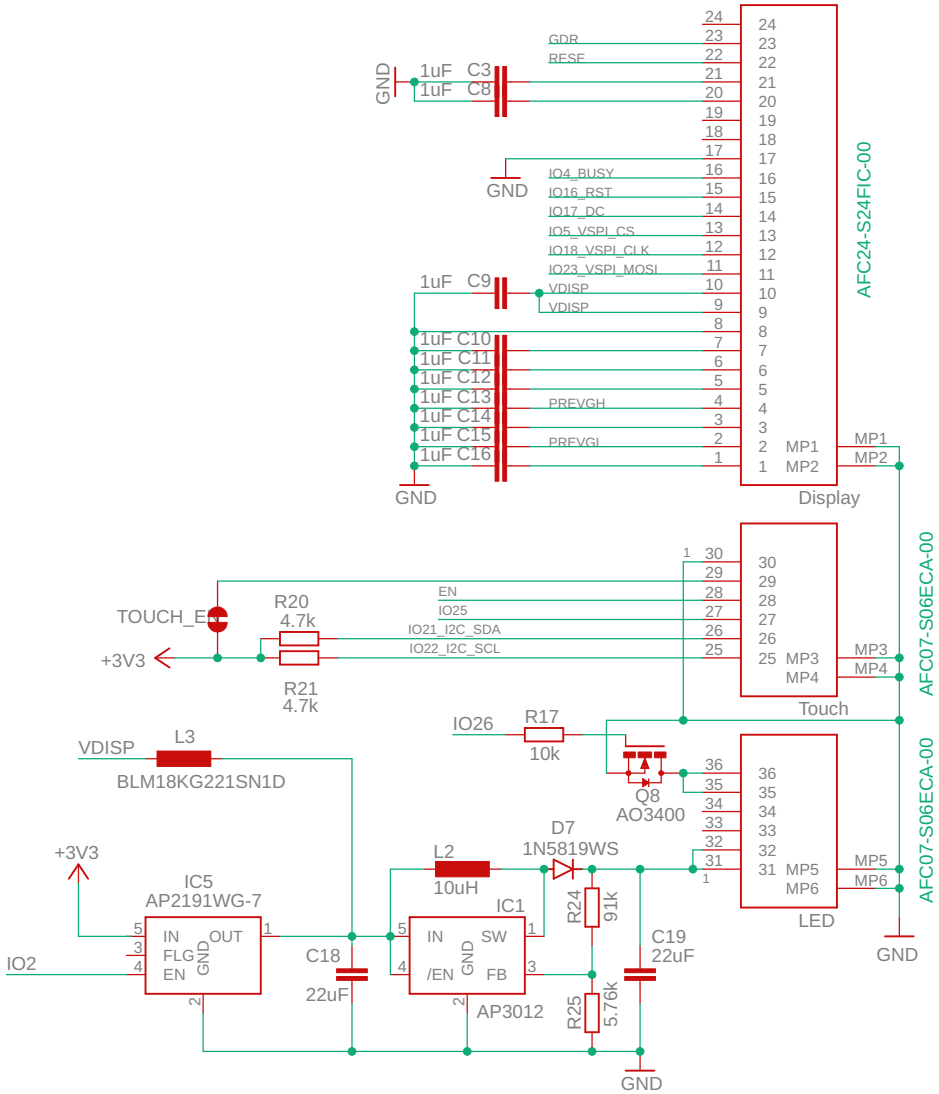


läskakit

CC BY NC SA

ESPink42_v2_3

15.03.2024 13:32

Sheet: 2/2

Rev: 2.3