Número	Parte	Material
1	Pele	Epiderme/Derme
2	Pele	Tecido subcútaneo
3	Pele	Estrato Córneo
4	Elétrodo	Cobre
5	PCB	FR4

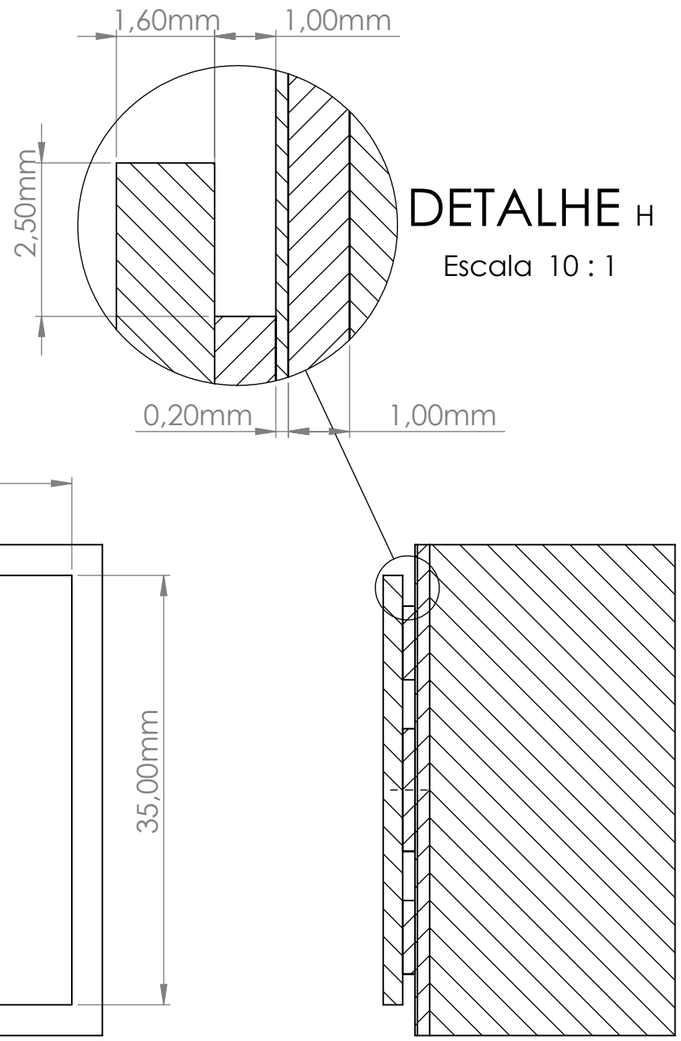

DETALHE H

Escala 10 : 1

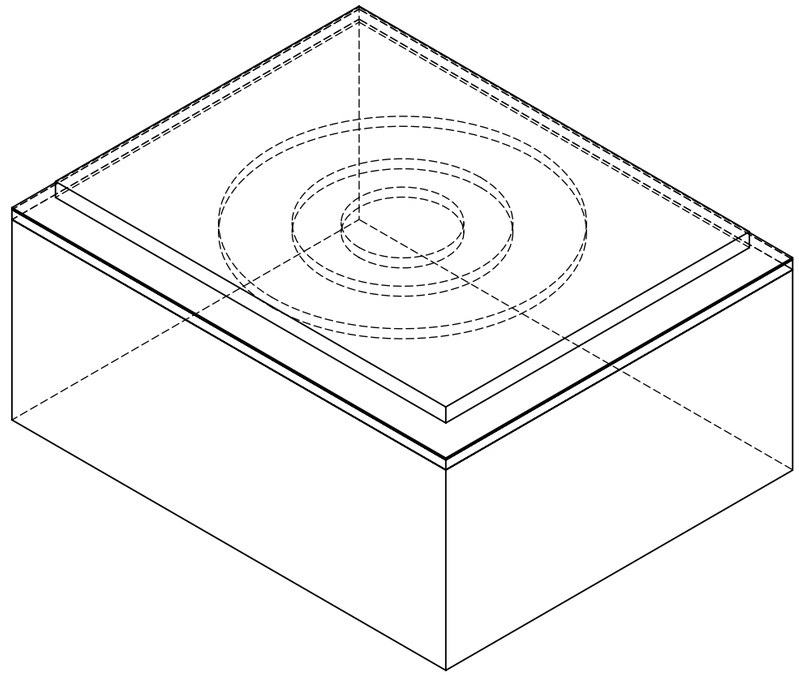

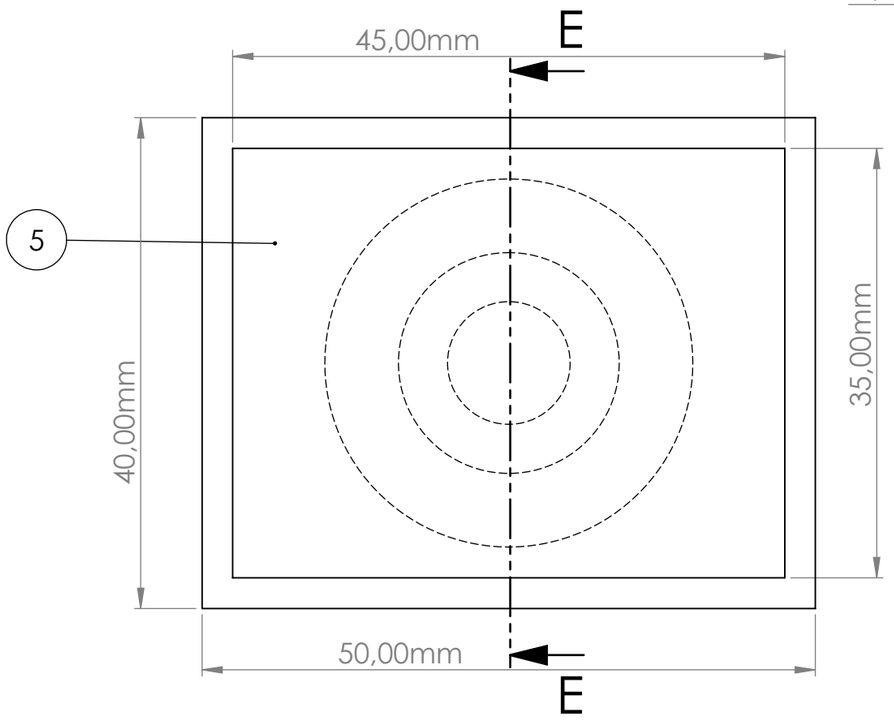

CORTE EE

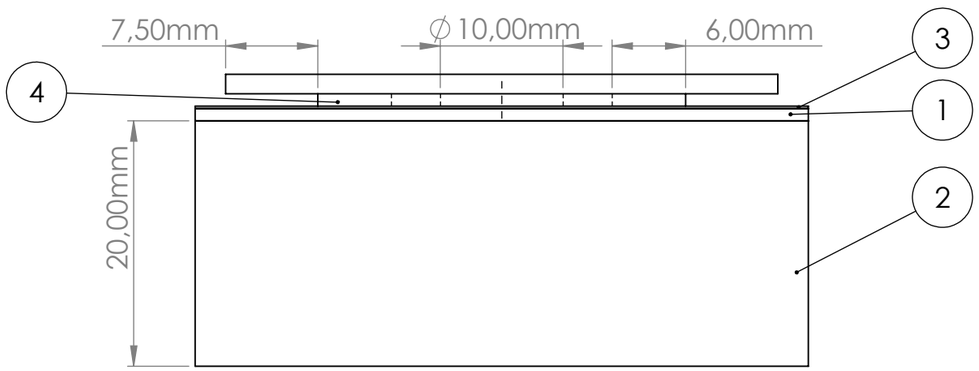

Proj	Miguel Andrade	Geometria para análise em elementos finitos	FCT-UNL
Des	Miguel Andrade		
Cop			
Vst			
2:1	Modelo da pele com elétrodo coaxial		