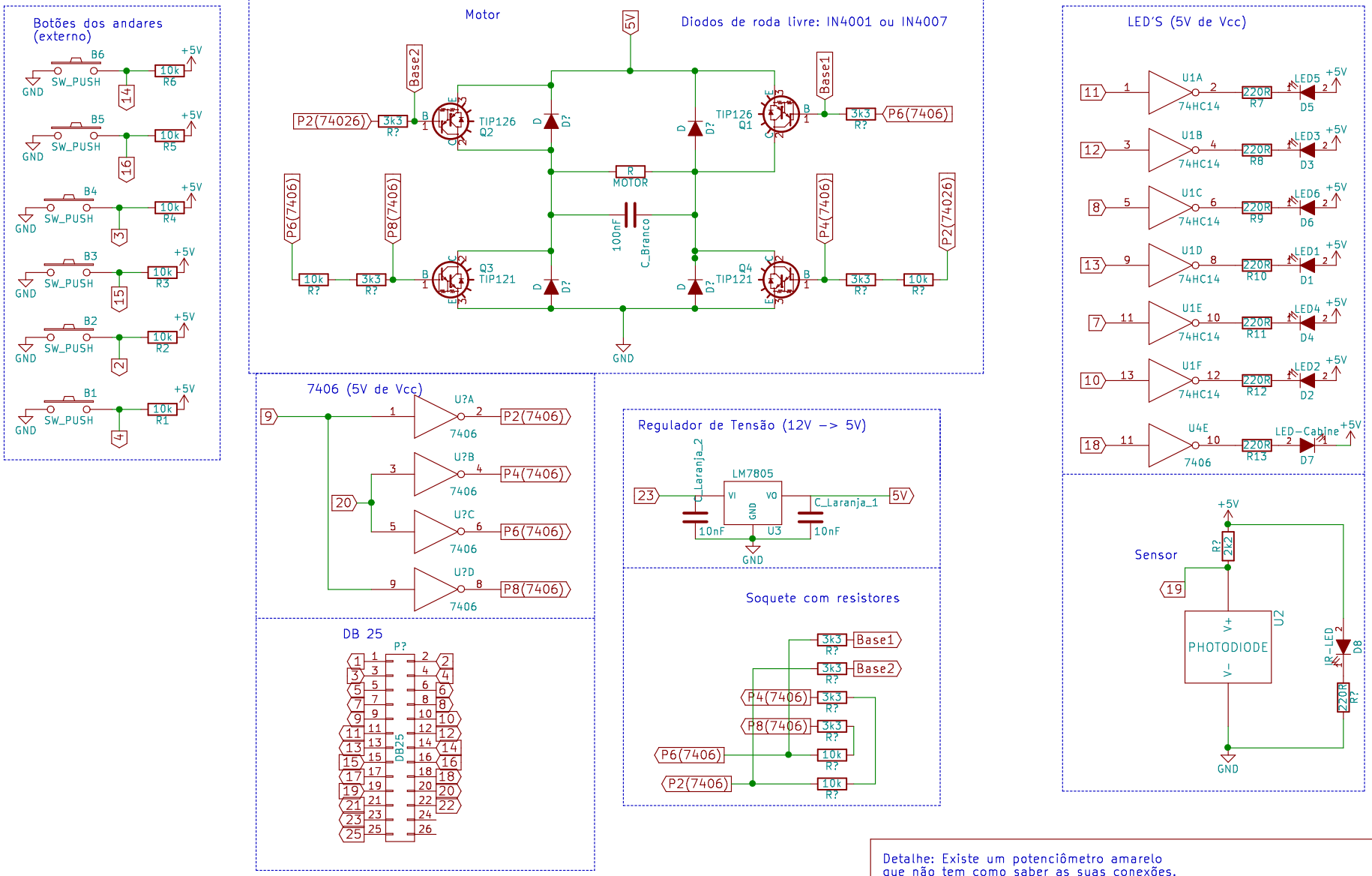

Detalhe: Existe um potenciômetro amarelo
que não tem como saber as suas conexões.

Arthur Lorencini Bergamaschi

Sheet: /
File: Elevador-Aço-UFES-2017.sch

Title:

Size: A4	Date:	Rev:
KiCad E.D.A. kicad 4.0.2+dfsg1-stable		Id: 1/1