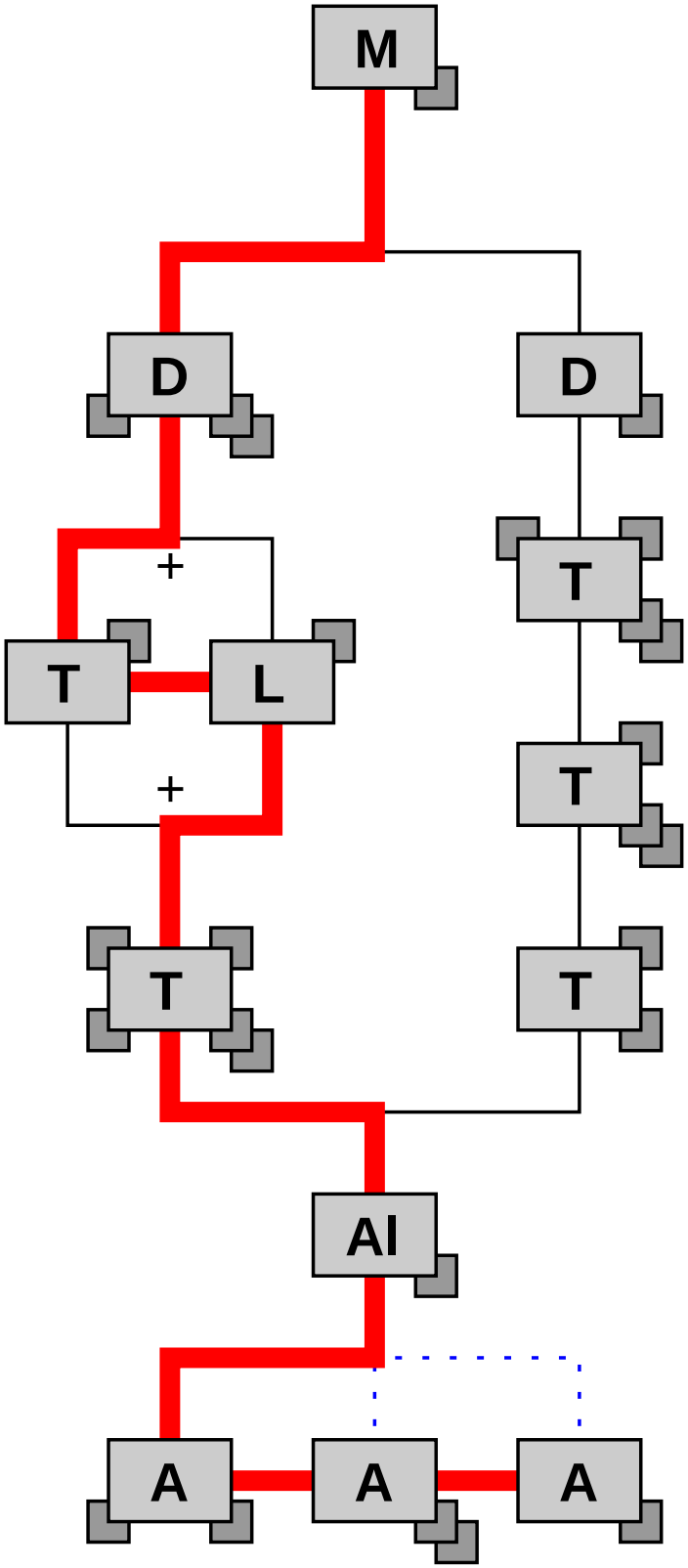
M
D
D
+
T
T
L
+
T
T
T
Al
A
A
A

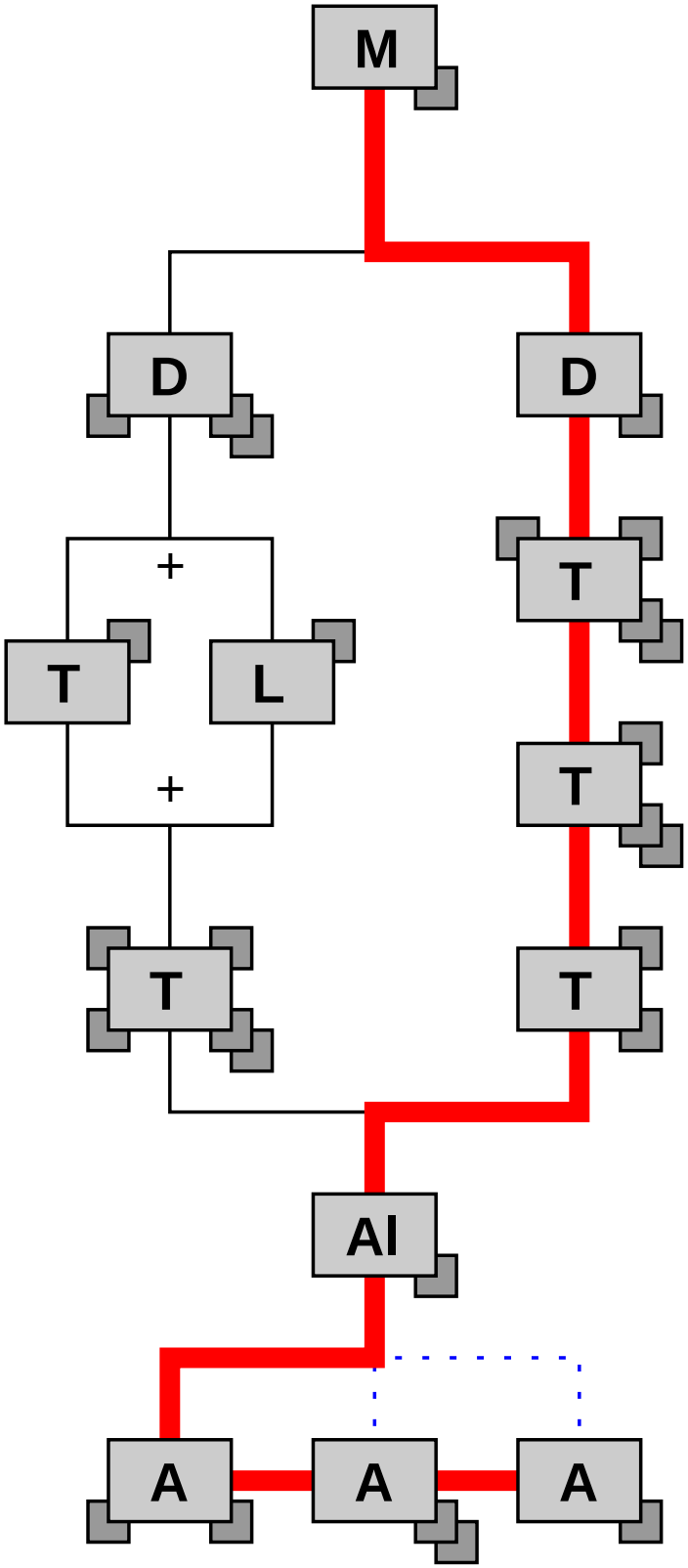
M
D
D
+
T
T
L
+
T
T
T
Al
A
A
A