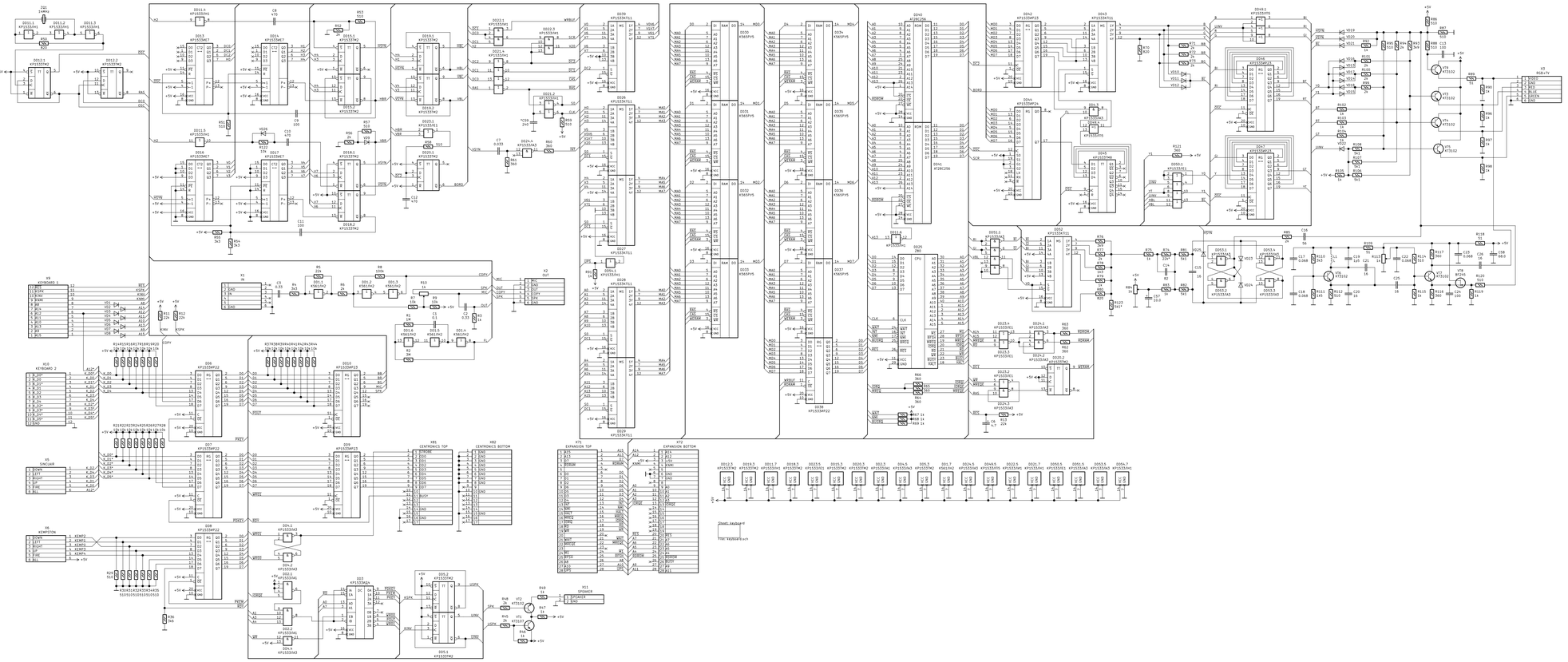
X1 IN
X2 OUT
X3 RGB+TV
X9 KEYBOARD 1
X10 KEYBOARD 2
X5 SINCLAIR
X6 KEMPSTON
X8 CENTRONICS TOP
X82 CENTRONICS BOTTOM
X72 EXPANSION TOP
X72 EXPANSION BOTTOM
X11 SPEAKER
CPU Z80
ROM 32Kx8
RAM 256Kx8
VT1 КТ315Г
VT2 КТ315Г
VT3 КТ315Г
VT4 КТ315Г
VT5 КТ315Г
VT6 КТ315Г
VT7 КТ315Г
VT8 КТ315Г
VT9 КТ315Г
VT10 КТ315Г
VT11 КТ315Г
VT12 КТ315Г
VT13 КТ315Г
VT14 КТ315Г
VT15 КТ315Г
VT16 КТ315Г
VT17 КТ315Г
VT18 КТ315Г
VT19 КТ315Г
VT20 КТ315Г

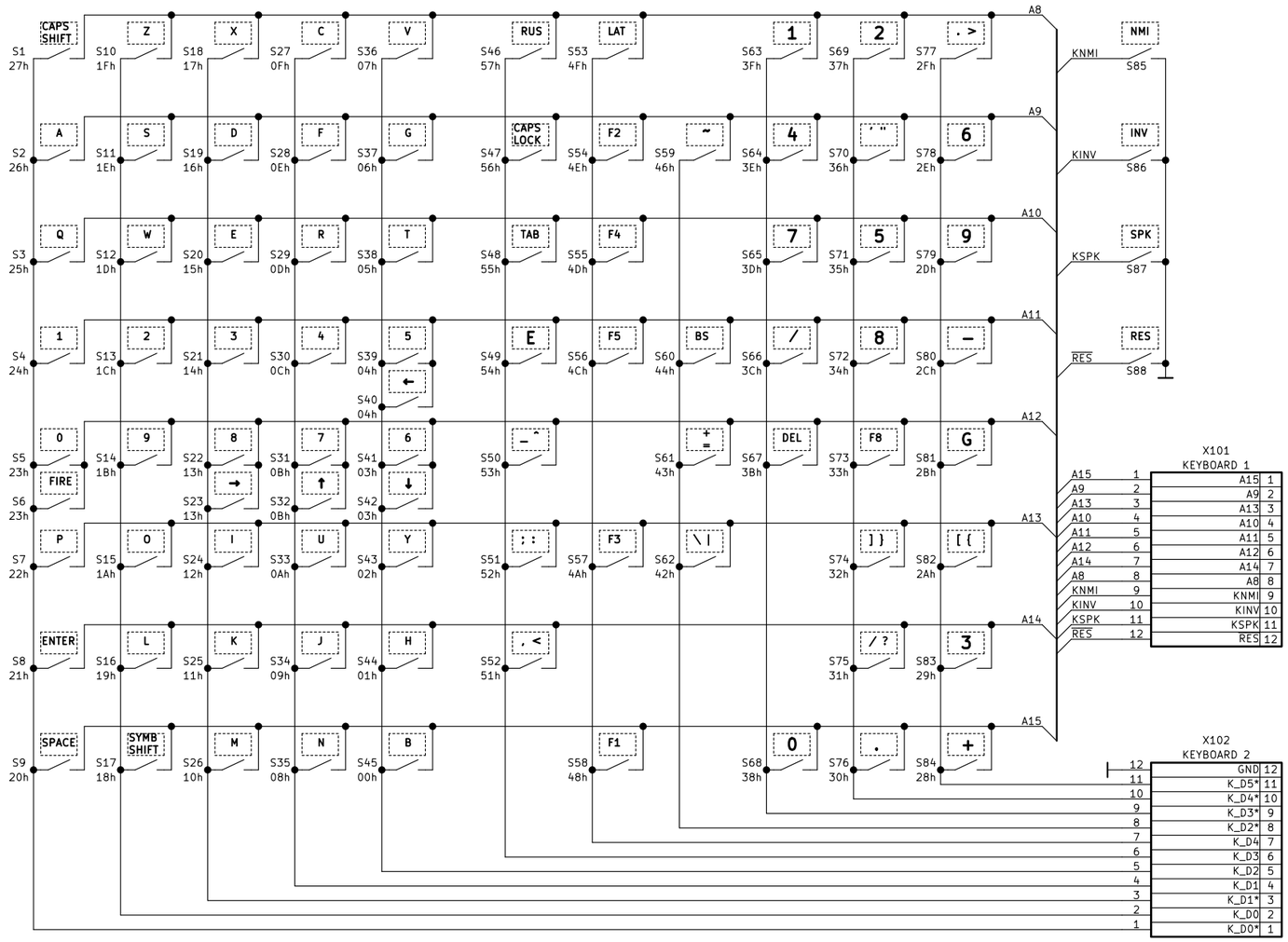

Подп. и дата	Инв.N°дубл.	Взам.инв.N°	Подп. и дата	Инв.N°подл.

Изм.	Лист	N°докум.	Подп.	Дата	Quorum/Magic Keyboard	Лист 2

Копировал

Формат А3