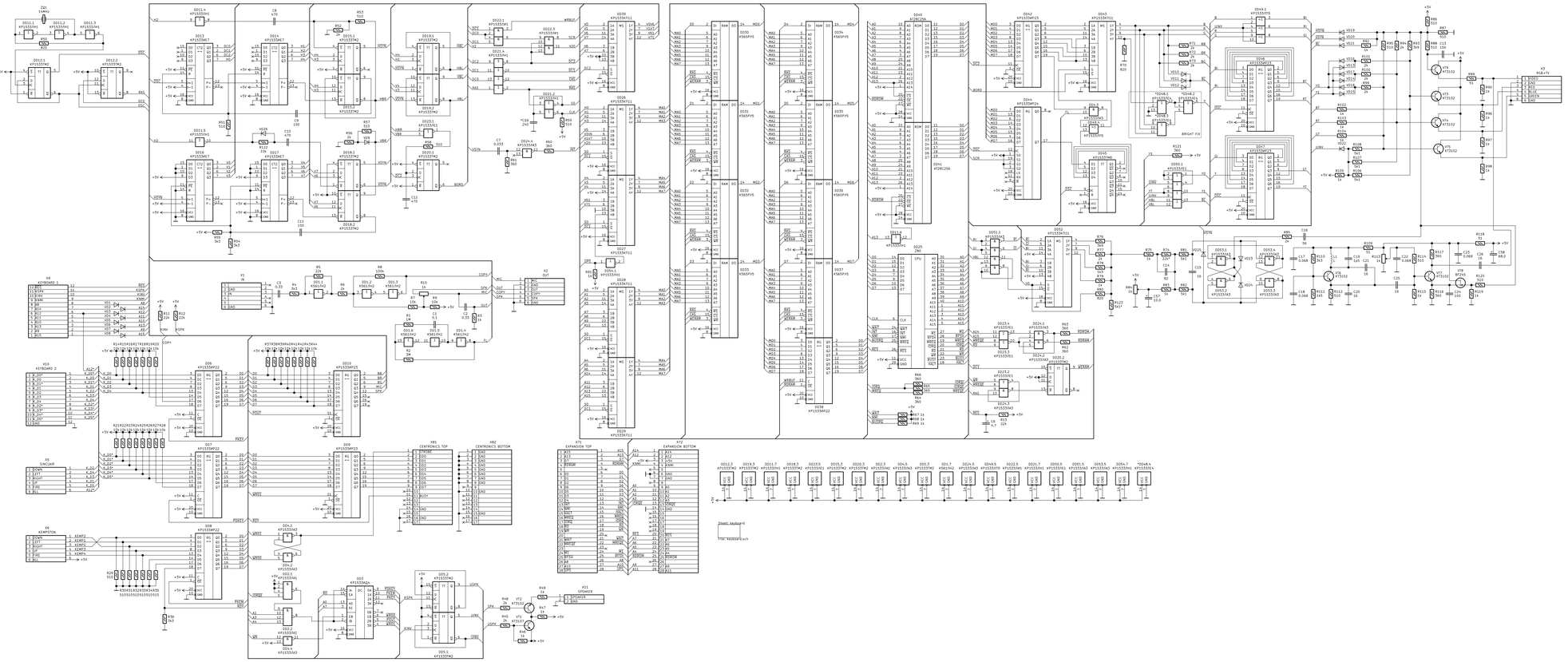

Изм.	Лист	N*докум.	Подп.	Дата
Разраб.				
Пров.				
Т.контр.				
Н.контр.				
Утв.				

Quorum 64

Лит.	Масса	Масштаб

Лист 1 Листов 2

Kamil Karimov

Копировал UncleRus

Формат А0

Перв. примен.

Справ. N*

Подп. и дата

Инв.N*дубл.

Взамен.инв.N*

Подп. и дата

Инв.N*подл.

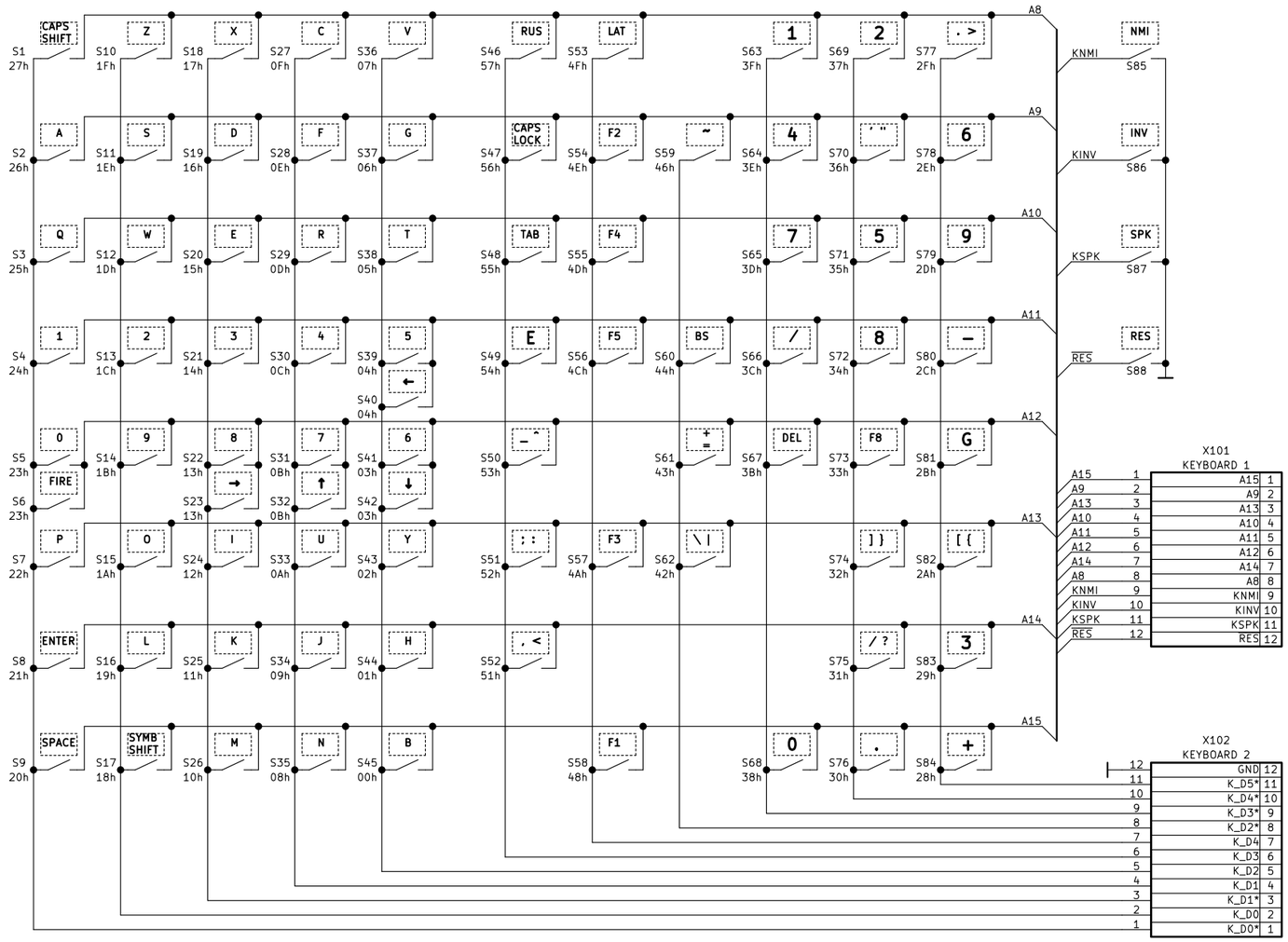

Подп. и дата	Инв.N°дубл.	Взам.инв.N°	Подп. и дата	Инв.N°подл.

Изм.	Лист	N°докум.	Подп.	Дата	Quorum/Magic Keyboard	Лист 2

Копировал

Формат А3