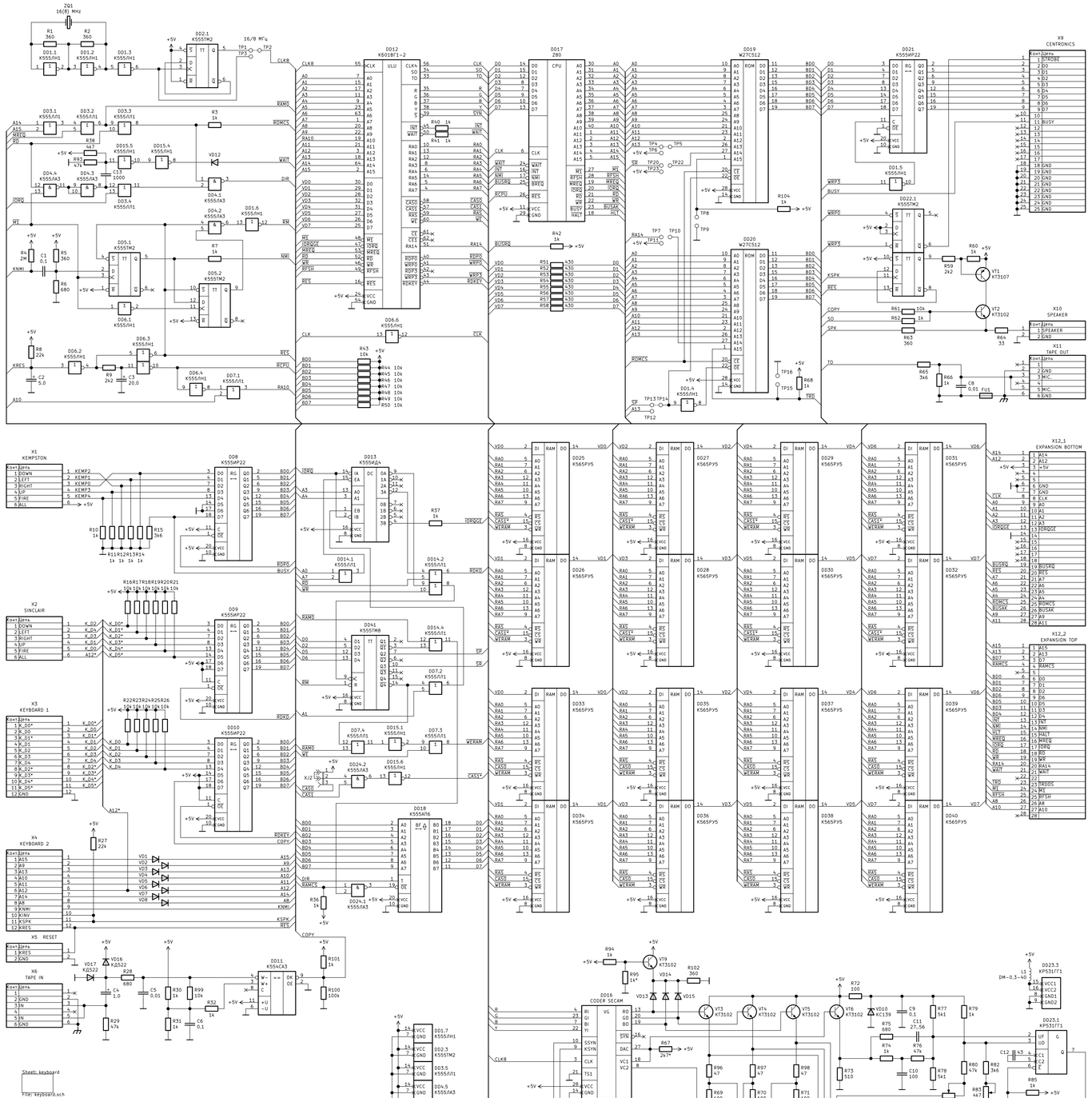


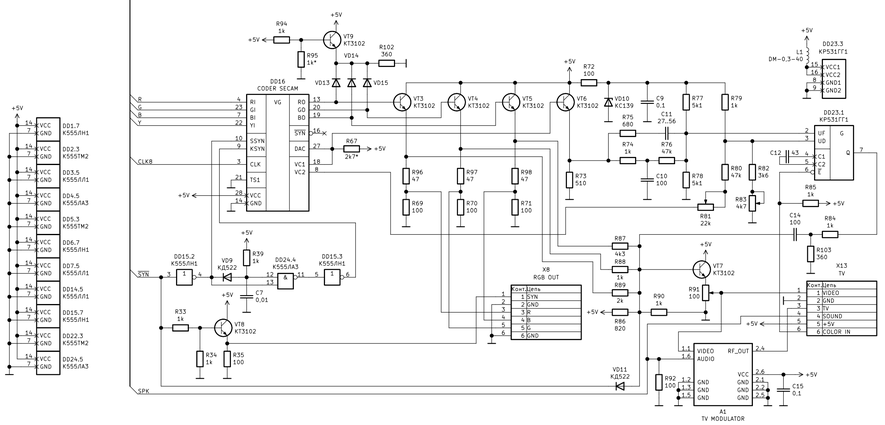


| Изм. | Лист | N°докум. | Подп. | Дата | Quorum 128 | Лит. | Масса | Масштаб |
|---|---|---|---|---|---|---|---|---|
| Разраб. | | | | | | | | |
| Пров. | | | | | | Лист 1 | Листов 2 | |
| Т.контр. | | | | | | | | |
| Н.контр. | | | | | Kamil Karimov | | | |
| Утв. | | | | | | | | |

Перв. примен. | Справ. N° | Подп. и дата | Инв.N°дубл. | Взам.инв.N° | Подп. и дата | Инв.N°подл.

Копировал UncleRus | Формат A1

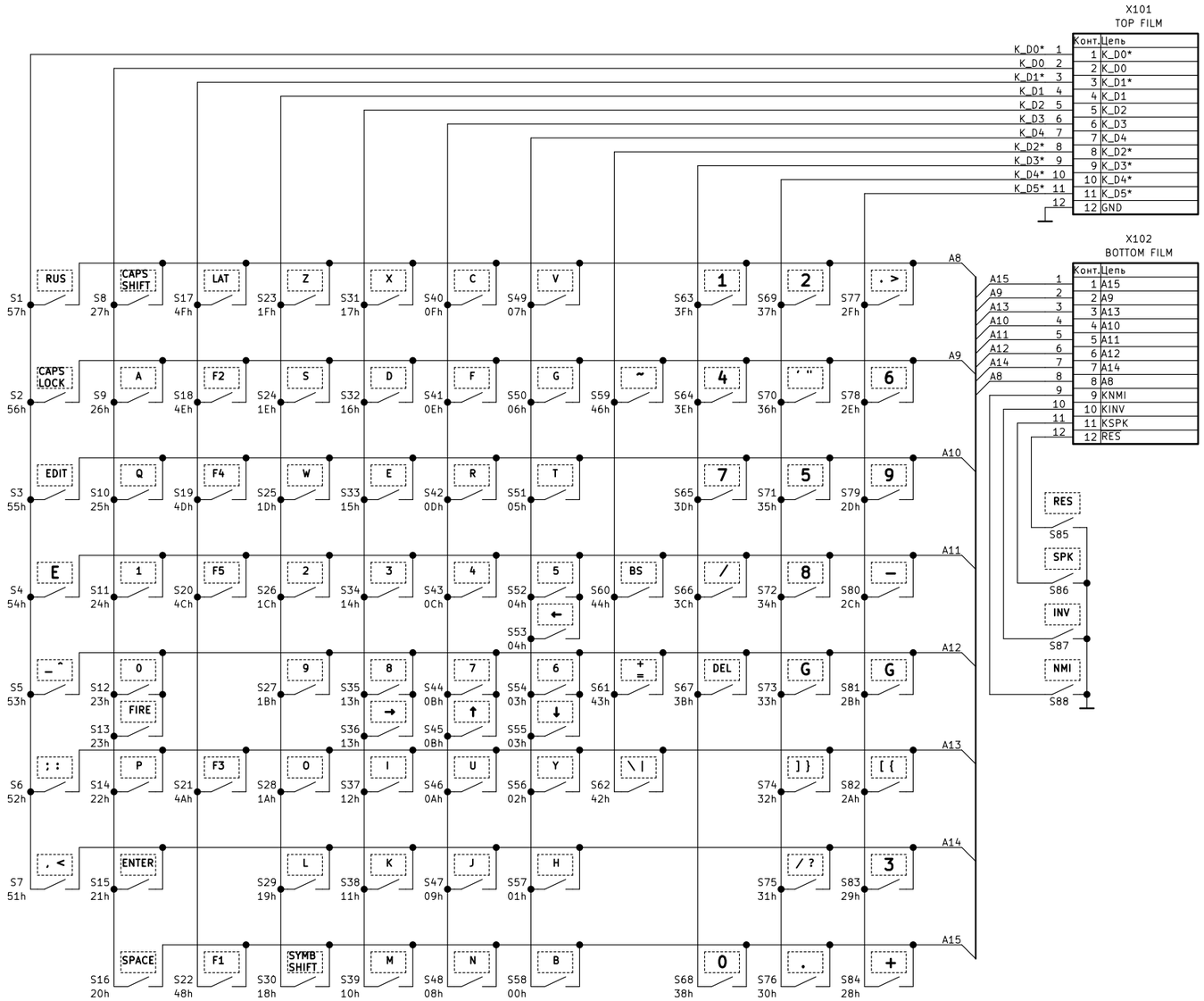


| Подп. и дата | Инв.N°дубл. | Взам.инв.N° | Подп. и дата | Инв.N°подл. |
|---|---|---|---|---|
| | | | | |

| Изм. | Лист | N°докум. | Подп. | Дата | Quorum/Magic Keyboard | Лист 2 |
|---|---|---|---|---|---|---|

Копировал Формат А3