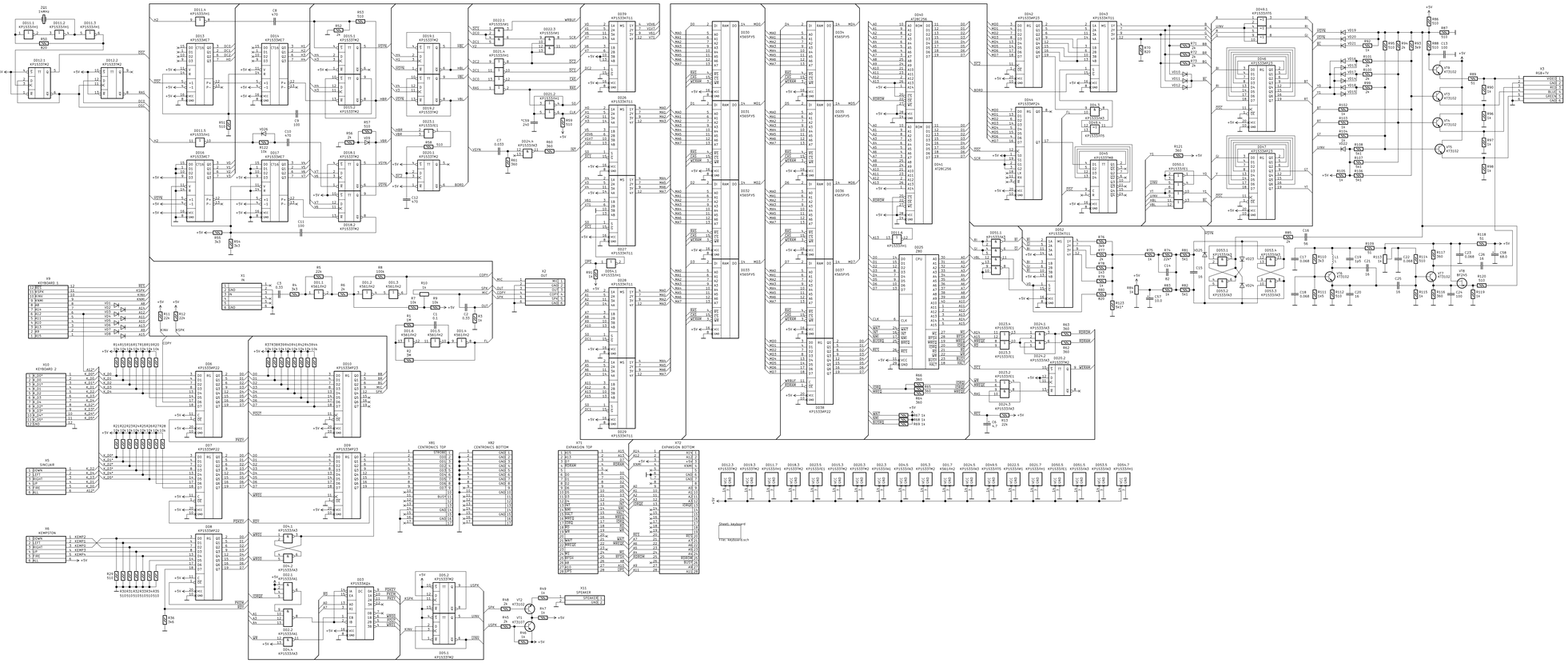
Z01
1N4148
DD11.1
КР1533ЛН1
DD11.2
КР1533ЛН1
DD11.3
КР1533ЛН1
R02
820
DD12.1
КР1533ТМ2
DD12.2
КР1533ТМ2
DD13
КР1533ИЕ7
DD14
КР1533ИЕ7
DD15.1
КР1533ТМ2
DD15.2
КР1533ТМ2
DD16
КР1533ИЕ7
DD17
КР1533ИЕ7
DD18.1
КР1533ТМ2
DD18.2
КР1533ТМ2
DD19.1
КР1533ТМ2
DD19.2
КР1533ТМ2
DD20.1
КР1533ТМ2
DD20.2
КР1533ТМ2
DD21.1
КР1533ЛА3
DD21.2
КР1533ЛА3
DD22.1
КР1533ЛН1
DD22.2
КР1533ЛН1
DD22.3
КР1533ЛН1
DD22.4
КР1533ЛН1
DD22.5
КР1533ЛН1
DD22.6
КР1533ЛН1
DD23.1
КР1533ЛА3
DD23.2
КР1533ЛА3
DD24.A
КР1533ЛА3
DD24.B
КР1533ЛА3
DD25
Z80
DD26
КР1533ТМ2
DD27
КР1533ТМ2
DD28
КР1533ТМ2
DD29
КР1533ТМ2
DD30
КМ565РУ5
DD31
КМ565РУ5
DD32
КМ565РУ5
DD33
КМ565РУ5
DD34
КМ565РУ5
DD35
КМ565РУ5
DD36
КМ565РУ5
DD37
КМ565РУ5
DD38
КР1533ИР22
DD39
КР1533ИР22
DD40
КМ27С256
DD41
К128К256
DD42
КР1533ИР23
DD43
КР1533ИР23
DD44
КР1533ИР23
DD45
КР1533ИР23
DD46.1
КР1533ЛА3
DD46.2
КР1533ЛА3
DD47.1
КР1533ЛА3
DD47.2
КР1533ЛА3
DD48.1
КР1533ЛА3
DD48.2
КР1533ЛА3
DD49.1
КР1533ЛА3
DD49.2
КР1533ЛА3
DD50.1
КР1533ЛА3
DD50.2
КР1533ЛА3
DD51.1
КР1533ЛА3
DD51.2
КР1533ЛА3
DD52
КР1533ИЕ11
DD53.1
КР1533ЛА3
DD53.2
КР1533ЛА3
DD54.1
КР1533ЛА3
DD54.2
КР1533ЛА3
DD55.1
КР1533ЛА3
DD55.2
КР1533ЛА3
DD56.1
КР1533ЛА3
DD56.2
КР1533ЛА3
DD57.1
КР1533ЛА3
DD57.2
КР1533ЛА3
DD58.1
КР1533ЛА3
DD58.2
КР1533ЛА3
DD59.1
КР1533ЛА3
DD59.2
КР1533ЛА3
DD60.1
КР1533ЛА3
DD60.2
КР1533ЛА3
DD61.1
КР1533ЛА3
DD61.2
КР1533ЛА3
DD62.1
КР1533ЛА3
DD62.2
КР1533ЛА3

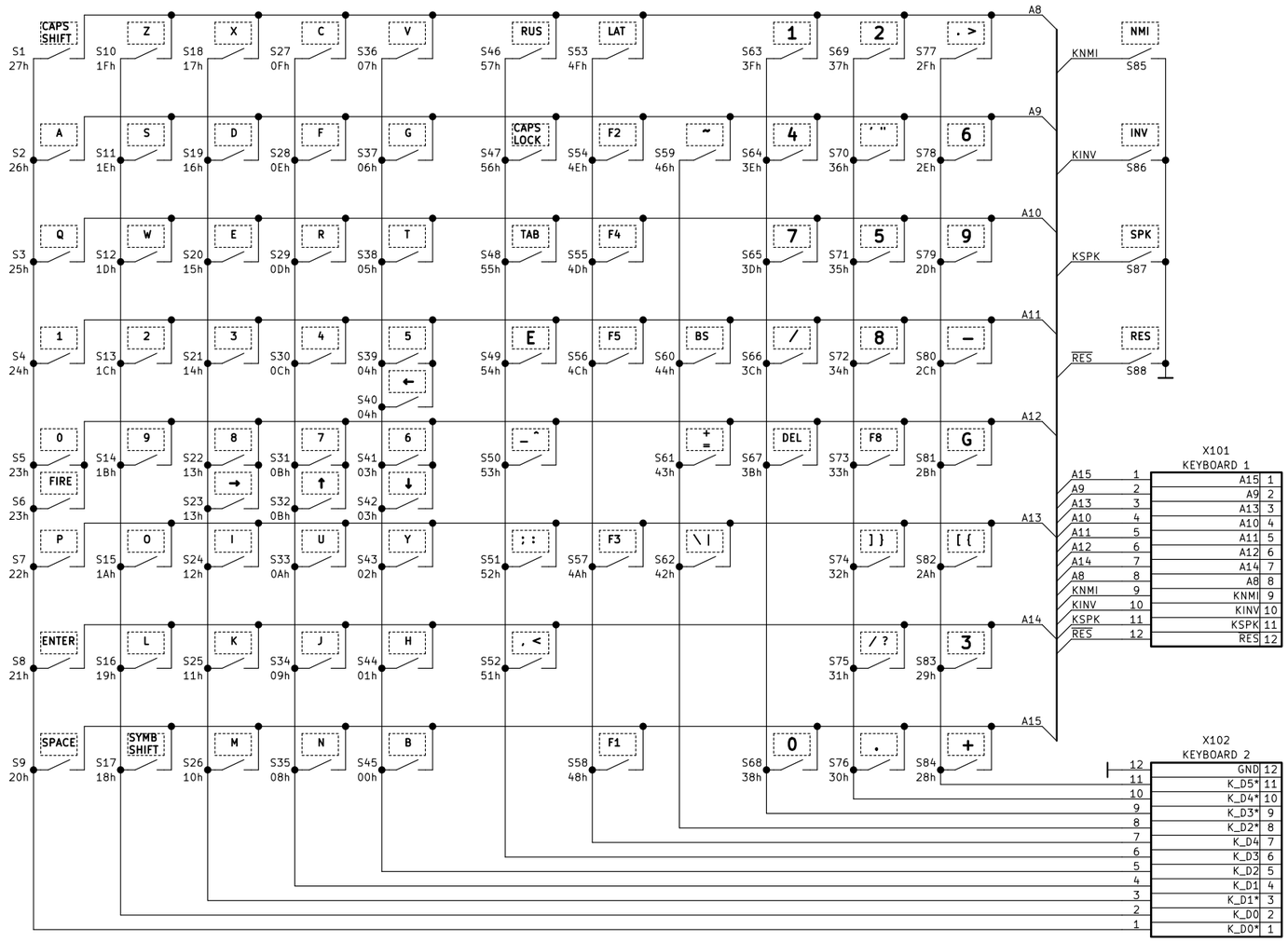

Подп. и дата	Инв.N°дубл.	Взам.инв.N°	Подп. и дата	Инв.N°подл.

Изм.	Лист	N°докум.	Подп.	Дата	Quorum/Magic Keyboard	Лист 2

Копировал

Формат А3