Контроллер дисковода (EMU)

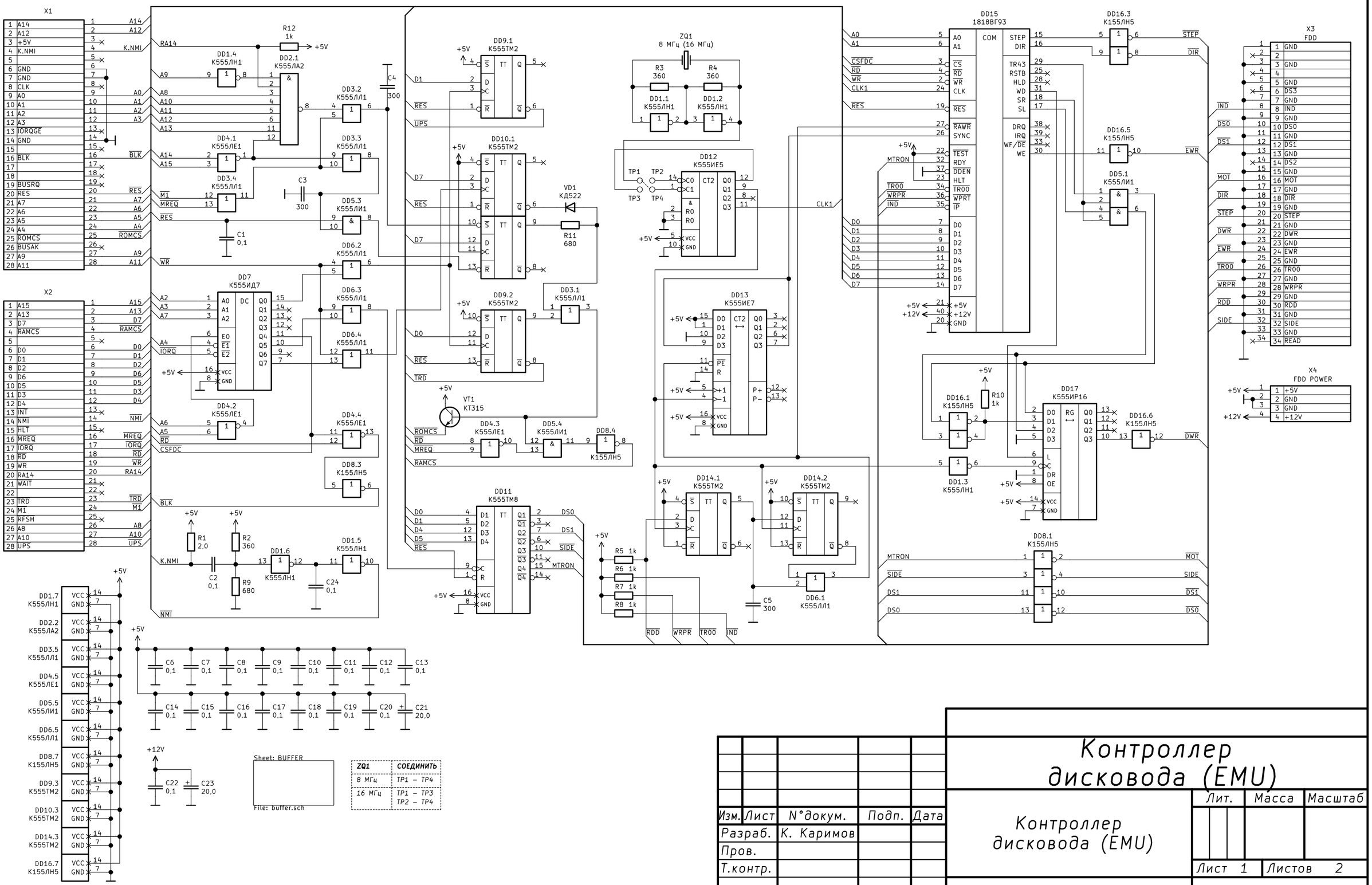

ZQ1	СОЕДИНИТЬ
8 МГц	TP1 – TP4
16 МГц	TP1 – TP3 TP2 – TP4

Изм.	Лист	N°докум.	Подп.	Дата
Разраб.	К. Каримов			
Пров.				
Т.контр.				
Н.контр.				
Утв.				

Контроллер дисковода (EMU)

Лит.	Масса	Масштаб

Лист 1 Листов 2

Кворум

Перв. примен. | Справ. N° | Подп. и дата | Инв.N°дубл. | Взам.инв.N° | Подп. и дата | Инв.N°подл.

Копировал

Формат А3

Quorum Disk Drive Buffer

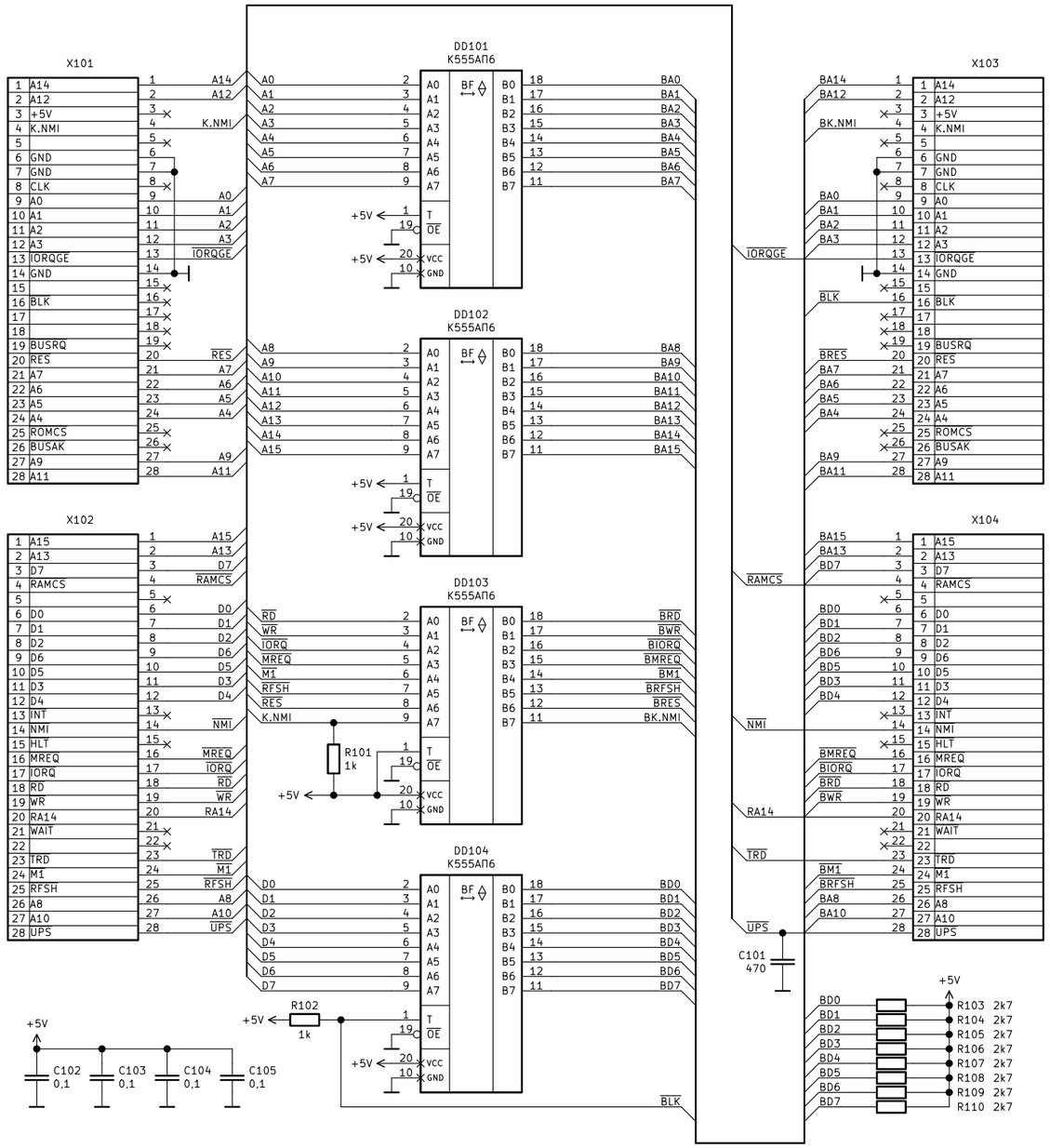

Подп. и дата	Инв.N°дубл.	Взам.инв.N°	Подп. и дата	Инв.N°подл.

Изм.	Лист	N°докум.	Подп.	Дата	Quorum Disk Drive Buffer	Лист 2

Копировал Формат А3