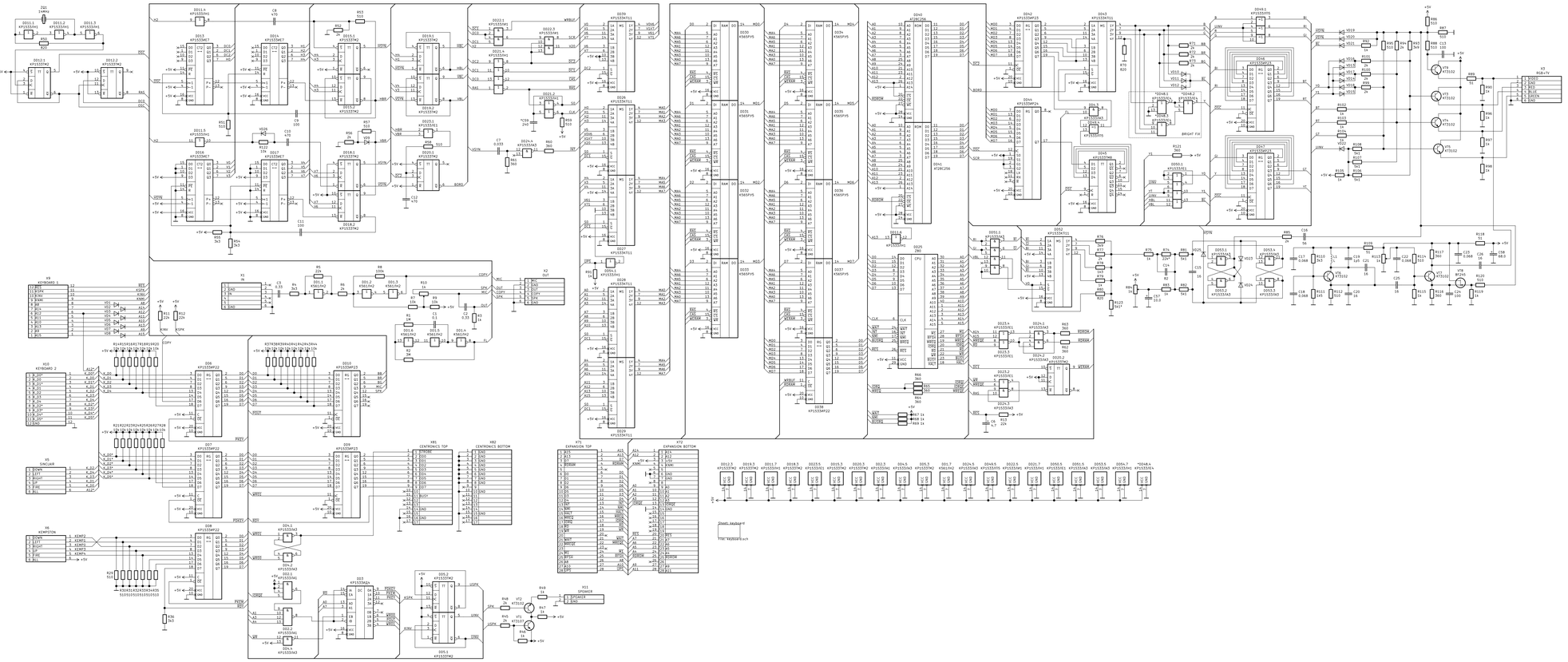
X3
RGB+TV
X9
KEYBOARD 1
X10
KEYBOARD 2
X5
SINCLAIR
X6
KEMPSTON
X8
CENTRONICS TOP
X82
CENTRONICS BOTTOM
X72
EXPANSION TOP
X71
EXPANSION BOTTOM
X11
SPEAKER
X1
IN
X2
OUT
DD26
Z80
DD40
ZX48ROM
DD41
ZX128ROM
DD39
KP1533ТМ2
DD38
KP1533ИР22
DD29
KP1533ТМ11
DD30
КМ565РУ5
DD31
КМ565РУ5
DD32
КМ565РУ5
DD33
КМ565РУ5
DD34
КМ565РУ5
DD35
КМ565РУ5
DD36
КМ565РУ5
DD37
КМ565РУ5
DD42
KP1533ИР23
DD43
KP1533ИР23
DD44
KP1533ИР23
DD45
KP1533ИР23
DD46
KP1533ИР23
DD47
KP1533ИР23
DD7
KP1533ИР22
DD8
KP1533ИР22
DD9
KP1533ИР23
DD10
KP1533ИР23
DD3
KP1533ИД4
DD5.1
KP1533ТМ2
DD5.2
KP1533ТМ2
DD4.1
KP1533АЗ
DD4.2
KP1533АЗ
DD4.3
KP1533АЗ
DD4.4
KP1533АЗ
DD4.5
KP1533АЗ
DD4.6
KP1533АЗ
DD2.1
KP1533ЛА1
DD2.2
KP1533ЛА1
DD2.3
KP1533ЛА1
DD2.4
KP1533ЛА1
DD2.5
KP1533ЛА1
DD2.6
KP1533ЛА1
DD2.7
KP1533ЛА1
DD2.8
KP1533ЛА1
DD2.9
KP1533ЛА1
DD2.10
KP1533ЛА1
DD2.11
KP1533ЛА1
DD2.12
KP1533ЛА1
DD2.13
KP1533ЛА1
DD2.14
KP1533ЛА1
DD2.15
KP1533ЛА1
DD2.16
KP1533ЛА1
DD2.17
KP1533ЛА1
DD2.18
KP1533ЛА1
DD2.19
KP1533ЛА1
DD2.20
KP1533ЛА1
DD2.21
KP1533ЛА1
DD2.22
KP1533ЛА1
DD2.23
KP1533ЛА1
DD2.24
KP1533ЛА1
DD2.25
KP1533ЛА1
DD2.26
KP1533ЛА1
DD2.27
KP1533ЛА1
DD2.28
KP1533ЛА1
DD2.29
KP1533ЛА1

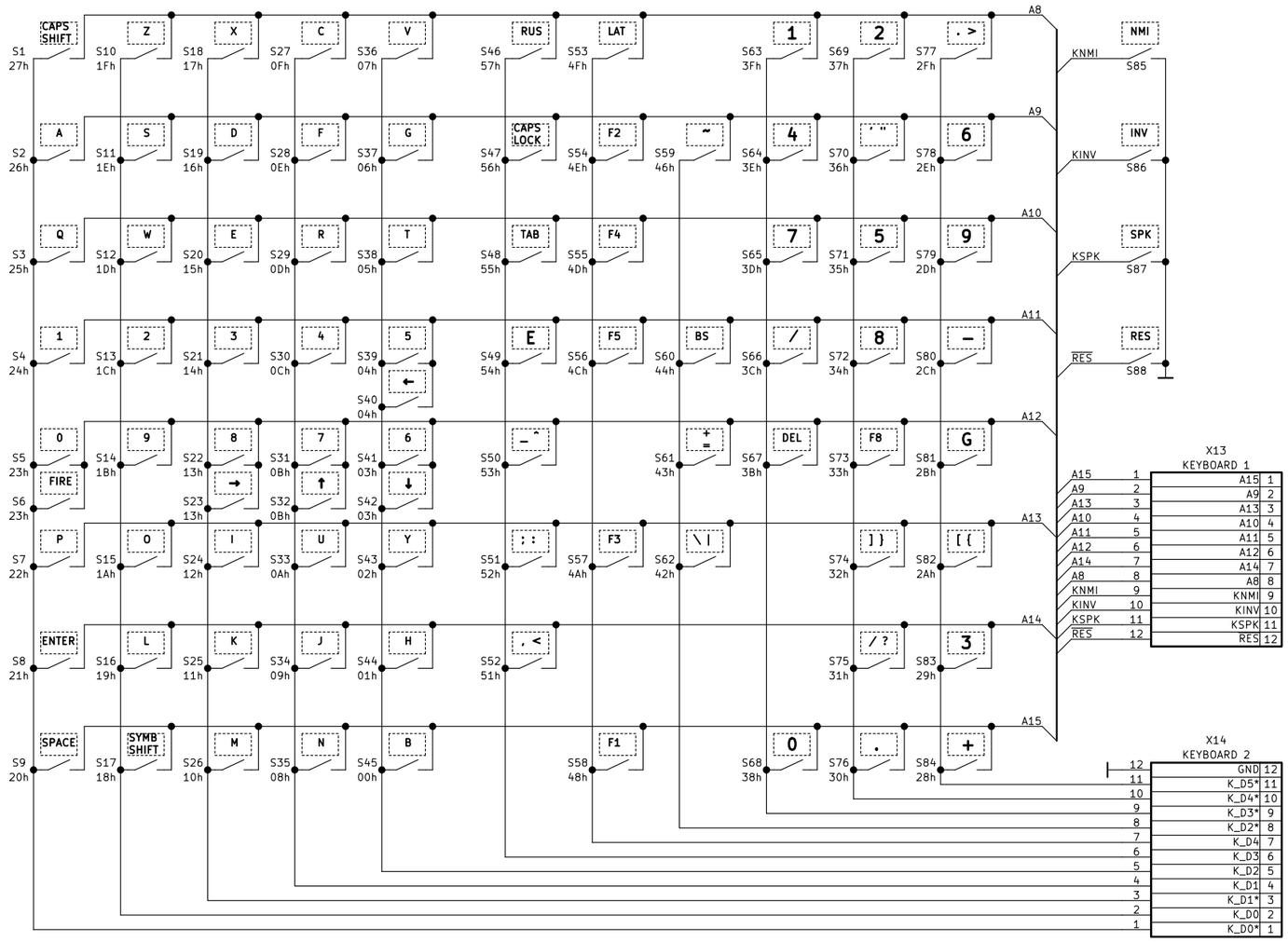

Изм.	Лист	N°докум.	Подп.	Дата

Quorum/Magic Keyboard

Лист 2

Копировал

Формат А3

Подп. и дата

Инв.N°дубл.

Взам.инв.N°

Подп. и дата

Инв.N°подл.