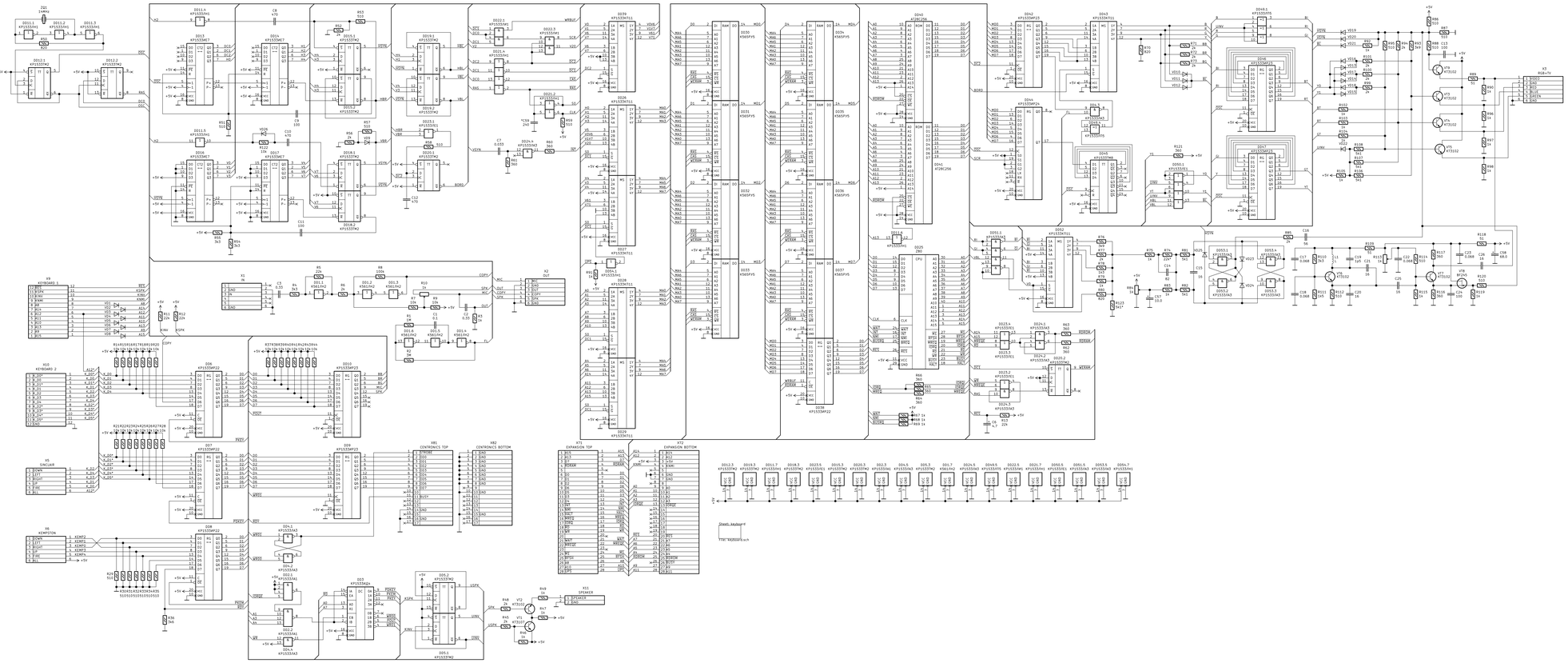

Изм.	Лист	N*докум.	Подп.	Дата	Quorum 64	Лит.	Масса	Масштаб
Разраб.								
Пров.						Лист 1	Листов 2	
Т.контр.								
Н.контр.					Kamil Karimov			
Утв.								

Перв. примен.

Справ. N*

Подп. и дата

Инв.N*дубл.

Взамен.инв.N*

Подп. и дата

Инв.N*подл.

Копировал UncleRus

Формат A0

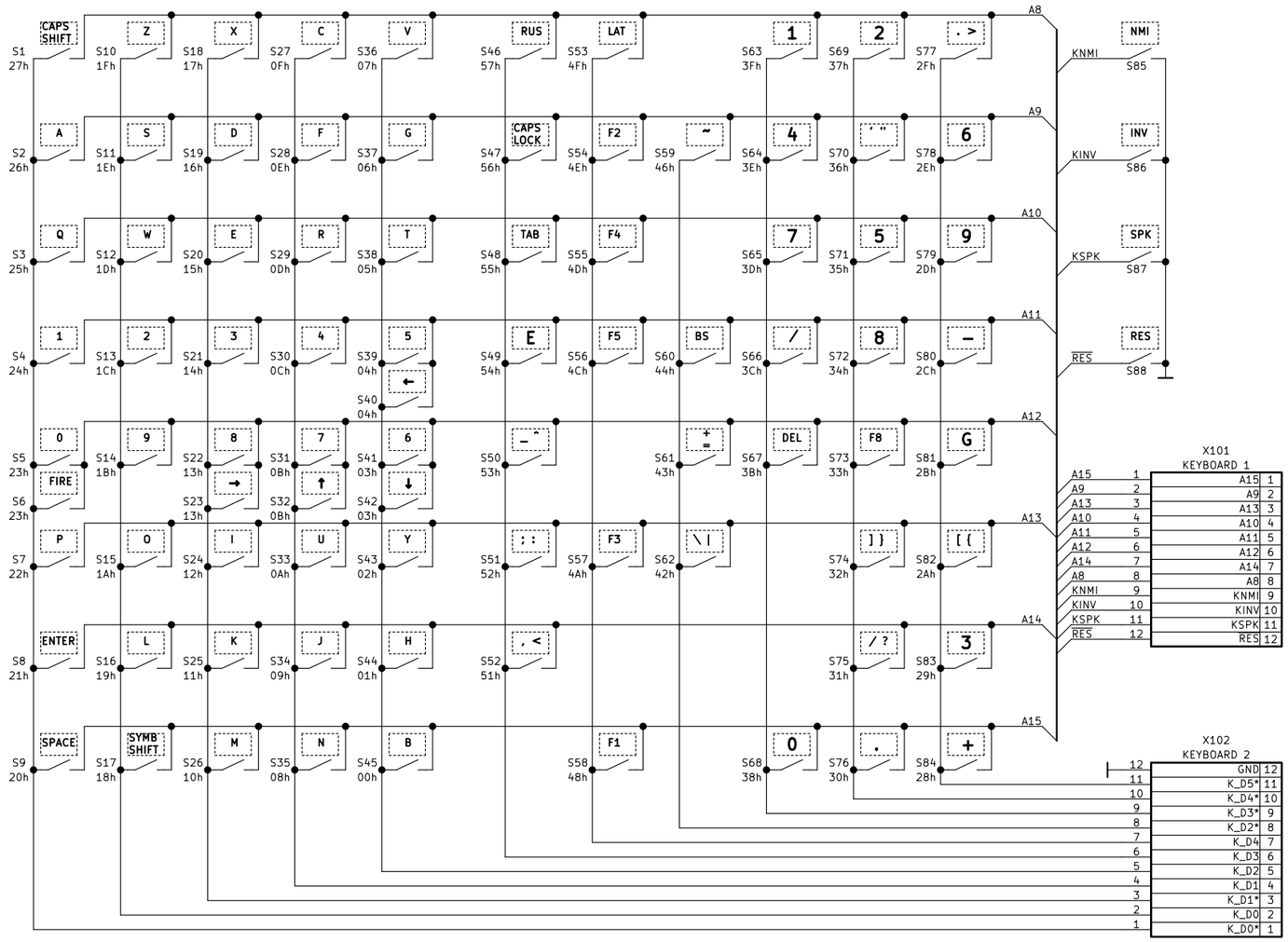

Подп. и дата	Инв.N°дубл.	Взам.инв.N°	Подп. и дата	Инв.N°подл.

Изм.	Лист	N°докум.	Подп.	Дата	Quorum/Magic Keyboard	Лист 2

Копировал

Формат А3