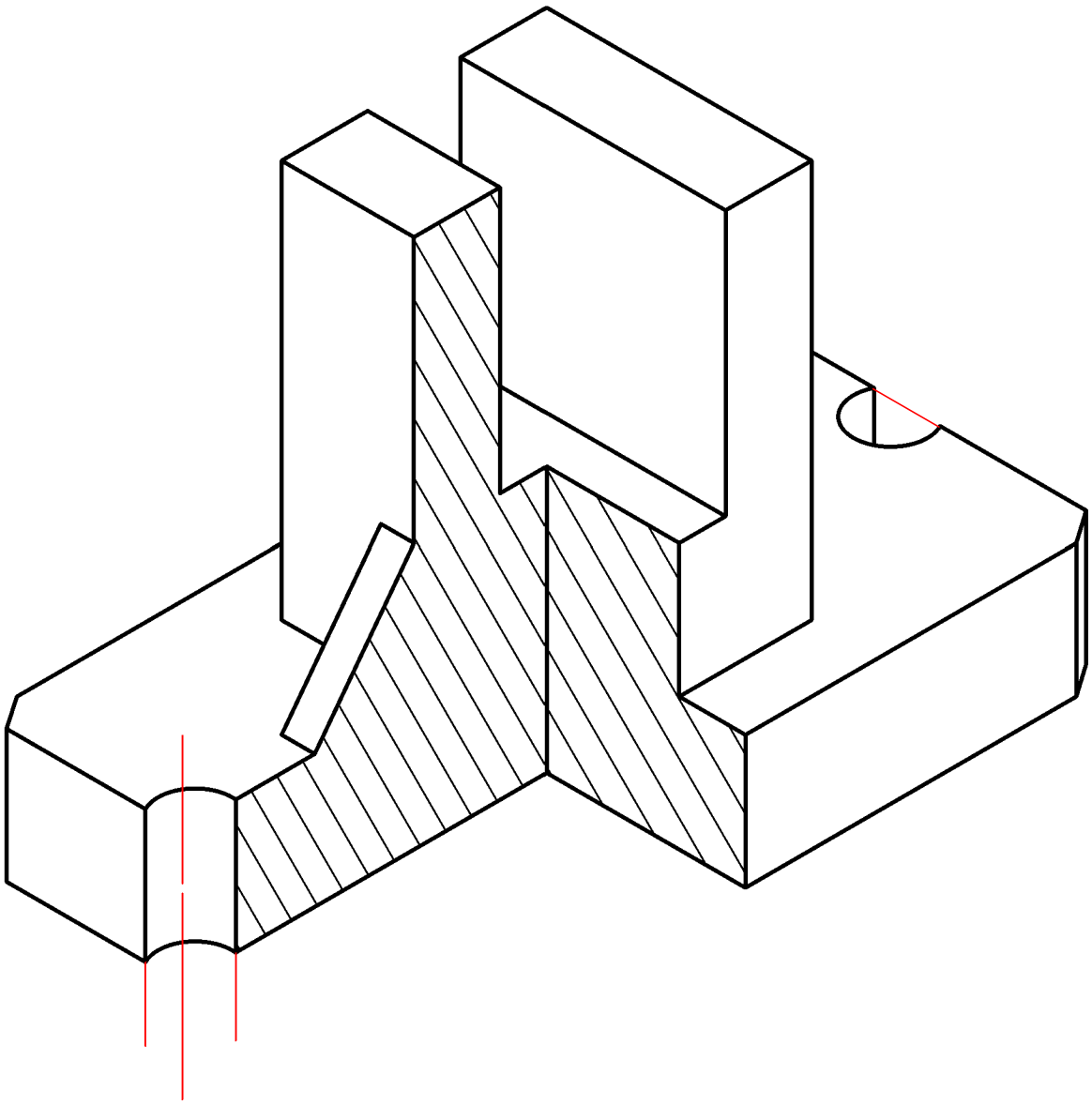

					ГУИР.ИКГ013003		
Изм	Лист	N°докум.	Подп.	Дата	Основание	Лит.	Масса	Масштаб
Разраб.		Крачковский						1:1
Пров.		Павлович				Лист 2	Листов 2	
Т.контр.								
						гр.050504		
Н.контр.								
Утв.								

Подп. и дата

Инв. N° дубл.

Взам. инв. N°

Подп. и дата

Инв. N° подл.

Копировал

Формат А4