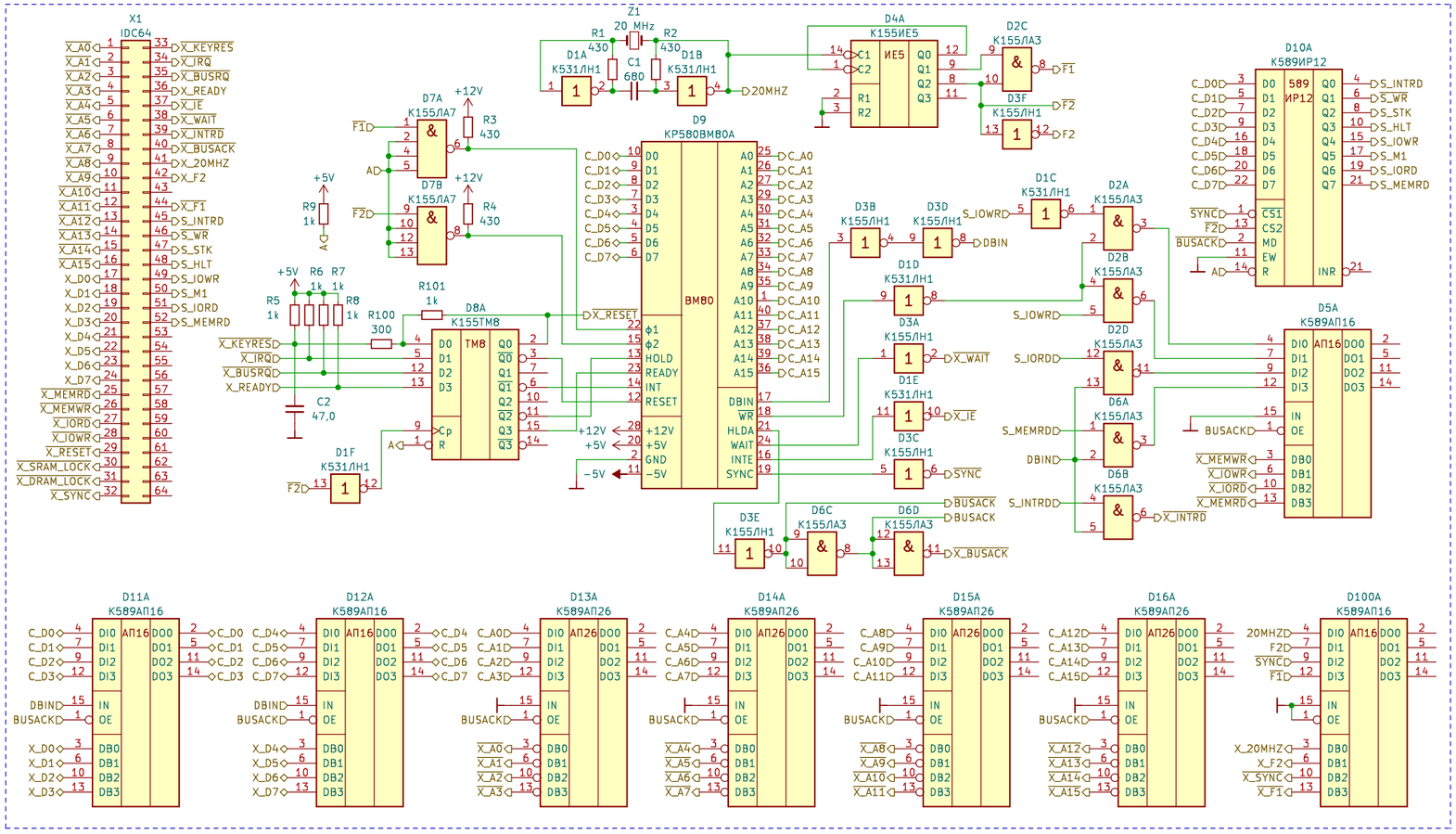

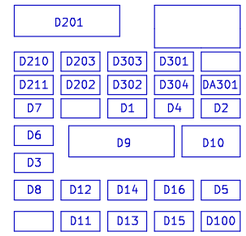

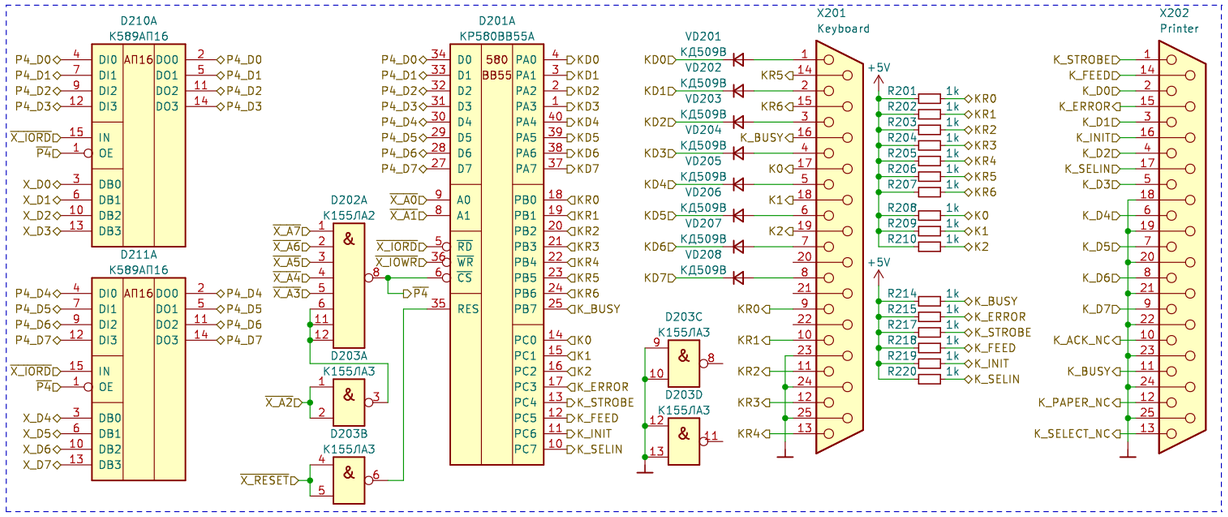

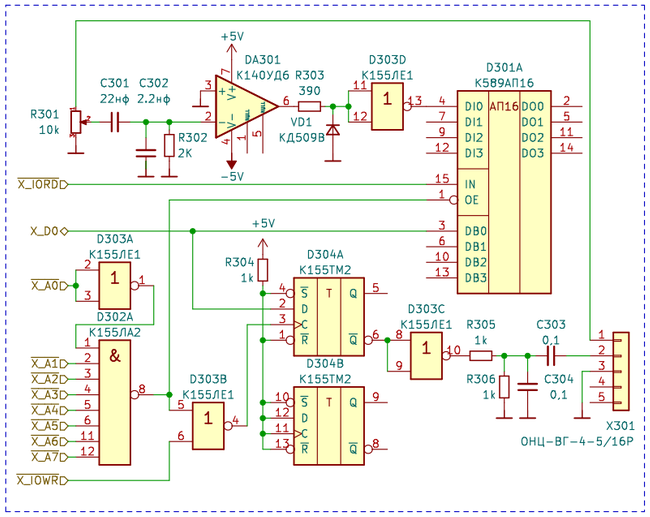

Микро 80.
Процессор.
Порты ввода-вывода (клавиатура, принтер, мышь, программатор...)
Интерфейс магнитофона

16 июля 2024 Алексей Морозов aleksey.f.morozov@gmail.com

Sheet: /
File: micro_80.kicad_sch

Title:

Size: A3	Date:	Rev:
KiCad E.D.A. kicad 6.0.2+dfsg-1		Id: 1/1