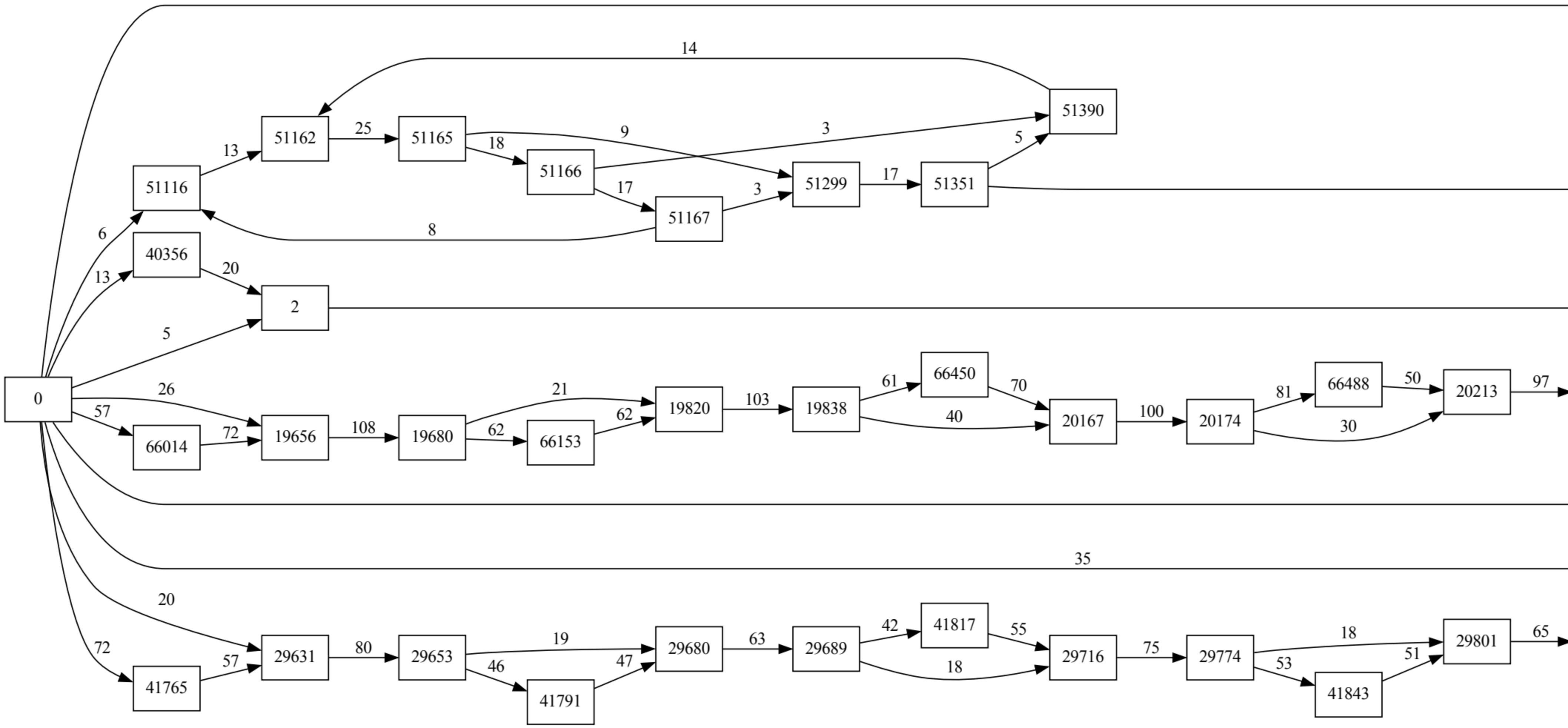
51390
51162
51165
51166
51299
51351
51116
51167
40356
19820
19838
66450
20167
20174
66488
20213
19656
19680
66153
66014
29631
29653
29680
29689
41817
29716
29774
29801
41765
41791
41843

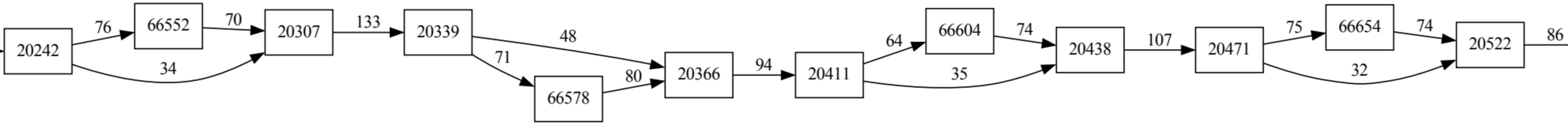
20242
76
66552
70
34
20307
133
20339
48
71
66578
80
20366
94
20411
64
66604
74
35
20438
107
20471
75
66654
74
32
20522
86

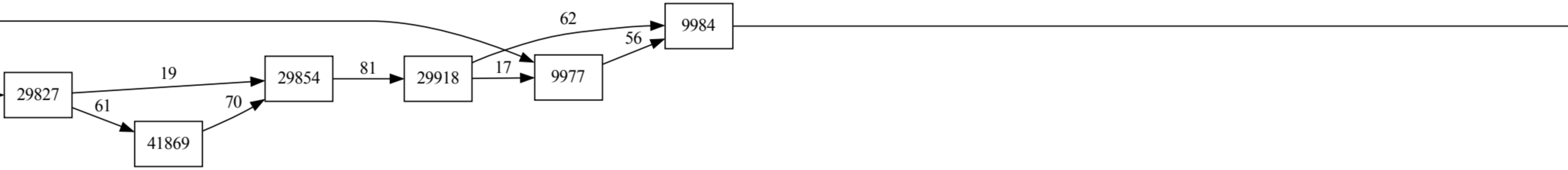
29827
29854
29918
41869

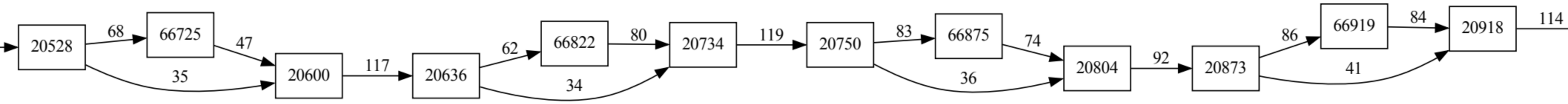
20528
68
66725
47
35
20600
117
20636
62
66822
80
34
20734
119
20750
83
66875
74
36
20804
92
20873
86
66919
84
41
20918
114

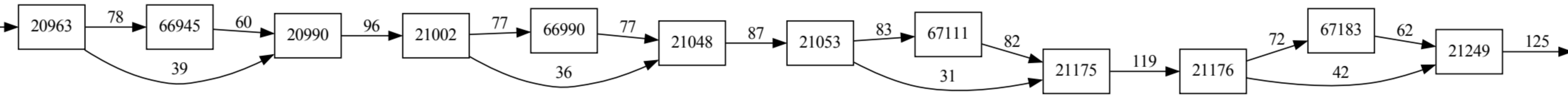
20963
78
66945
60
39
20990
96
21002
77
66990
77
36
21048
87
21053
83
67111
82
31
21175
119
21176
72
67183
62
42
21249
125

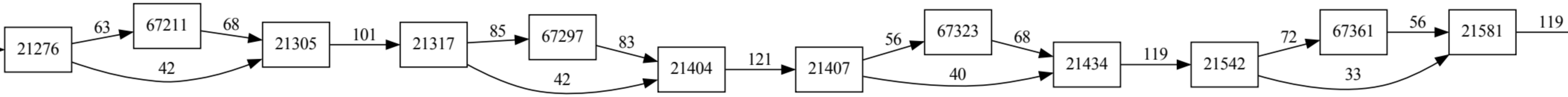
21276
63
67211
68
42
21305
101
21317
85
67297
83
42
21404
121
21407
56
67323
68
40
21434
119
21542
72
67361
56
33
21581
119

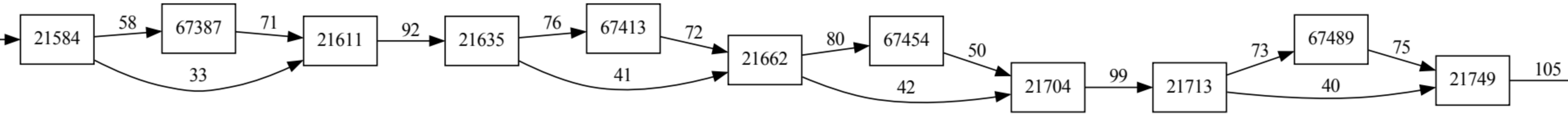
21584
58
67387
71
33
21611
92
21635
76
67413
72
41
21662
80
67454
50
42
21704
99
21713
73
67489
75
40
21749
105

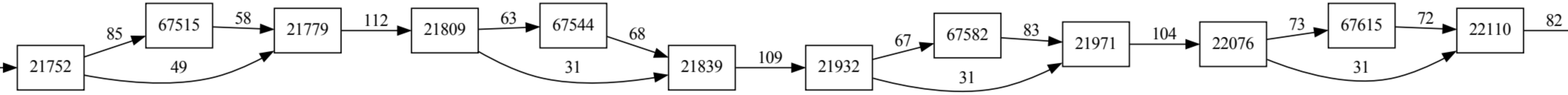
21752
85
49
67515
58
21779
112
21809
63
31
67544
68
21839
109
21932
67
31
67582
83
21971
104
22076
73
31
67615
72
22110
82

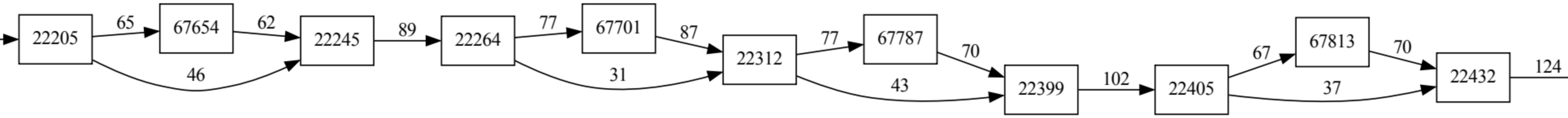
22205
65
67654
62
46
22245
89
22264
77
67701
87
31
22312
77
67787
70
43
22399
102
22405
67
67813
70
37
22432
124

111

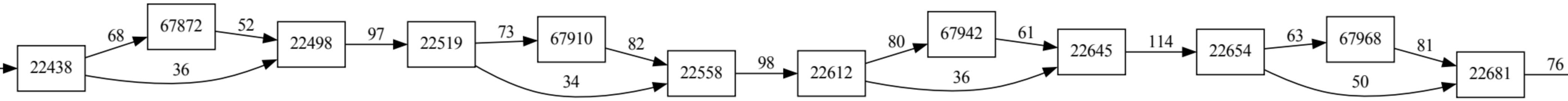
22438
68
36
67872
52
22498
97
22519
73
34
67910
82
22558
98
22612
80
36
67942
61
22645
114
22654
63
50
67968
81
22681
76

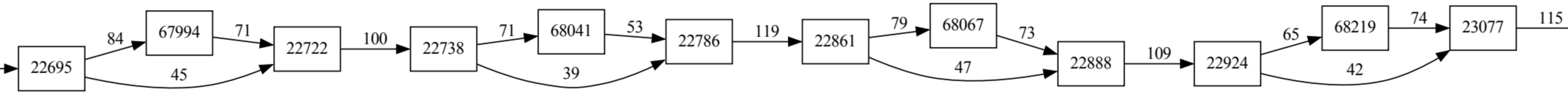
22695
84
45
67994
71
22722
100
22738
71
39
68041
53
22786
119
22861
79
47
68067
73
22888
109
22924
65
42
68219
74
23077
115

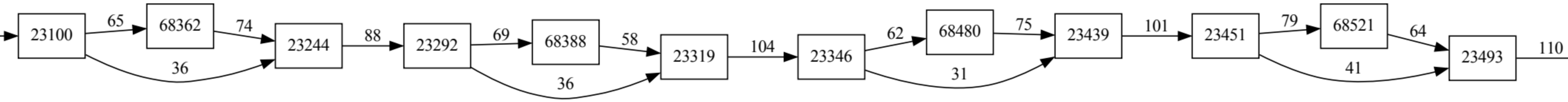
23100
65
68362
74
36
23244
88
23292
69
68388
58
36
23319
104
23346
62
68480
75
31
23439
101
23451
79
68521
64
41
23493
110

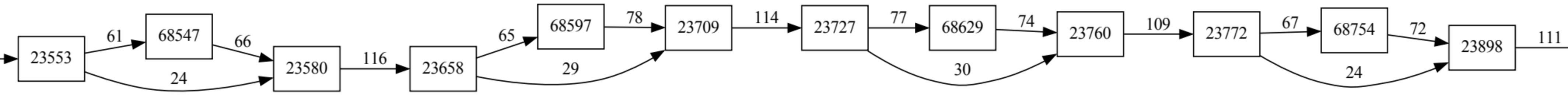
23553
61
24
68547
66
23580
116
23658
65
29
68597
78
23709
114
23727
77
30
68629
74
23760
109
23772
67
24
68754
72
23898
111

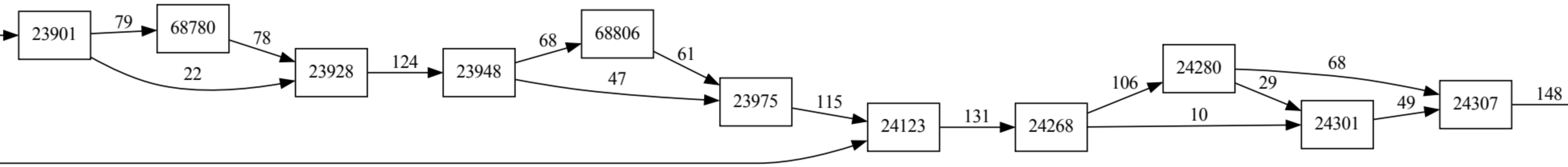
23901
79
68780
78
22
23928
124
23948
68
68806
61
47
23975
115
24123
131
24268
106
24280
10
68
29
24301
49
24307
148

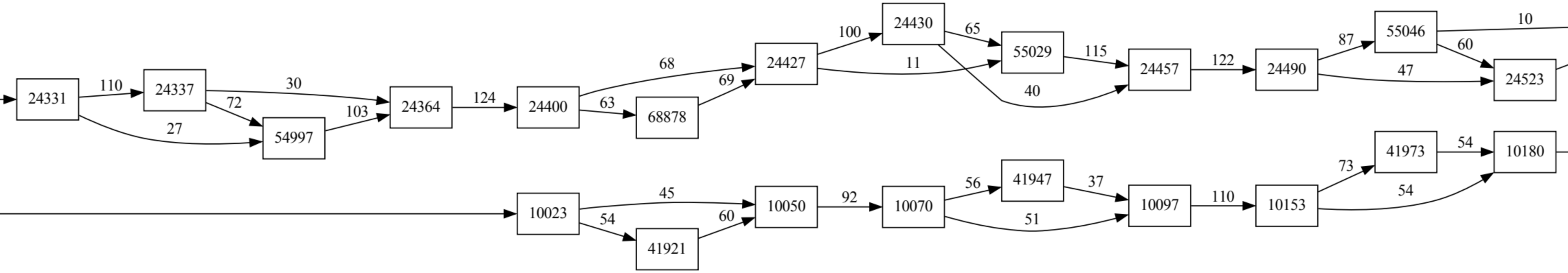
24331
110
24337
30
72
27
54997
103
24364
124
24400
68
63
68878
69
24427
100
11
24430
65
40
55029
115
24457
122
24490
87
47
55046
10
60
24523
10023
45
54
41921
60
10050
92
10070
56
51
41947
37
10097
110
10153
73
54
41973
54
10180

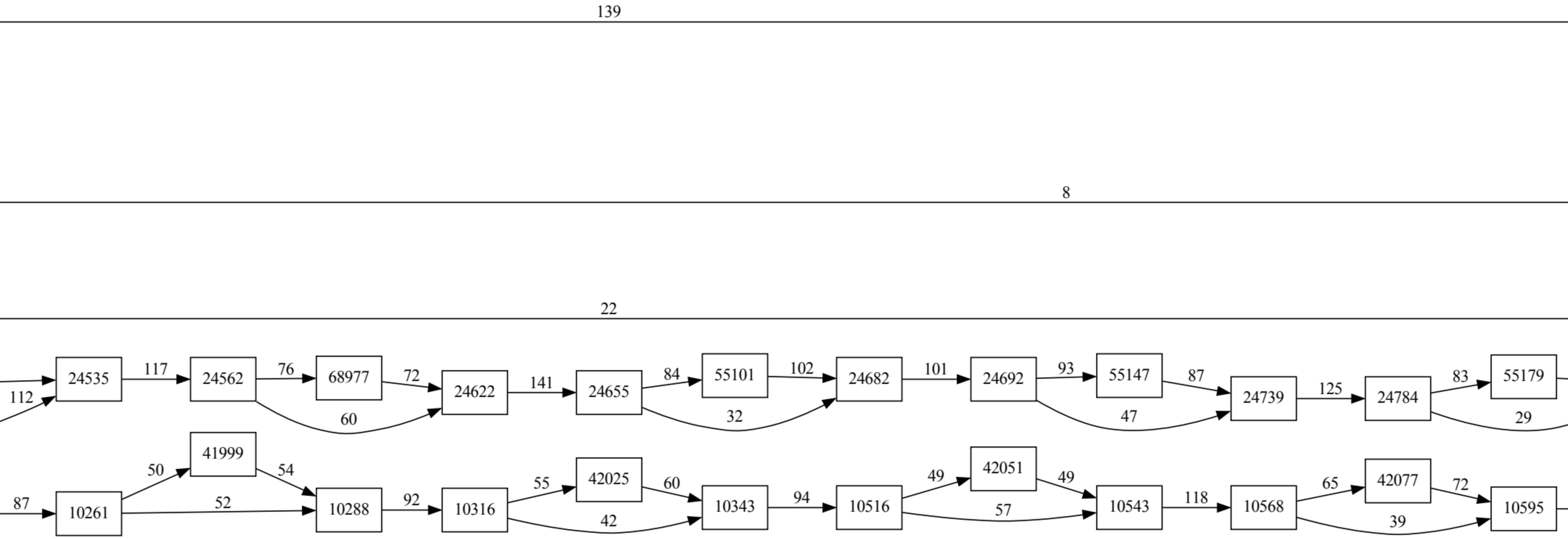
139
8
22
112
24535
117
24562
76
68977
72
60
24622
141
24655
84
55101
102
32
24682
101
24692
93
55147
87
47
24739
125
24784
83
55179
29
87
10261
50
41999
54
52
10288
92
10316
55
42025
60
42
10343
94
10516
49
42051
49
57
10543
118
10568
65
42077
72
39
10595

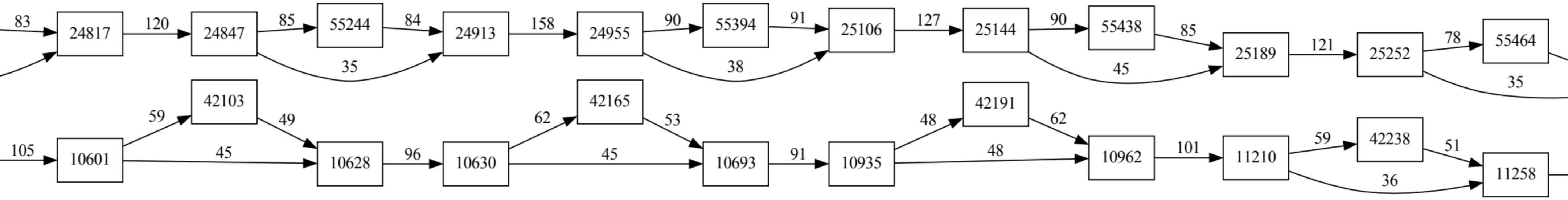
83
24817
120
24847
85
55244
84
24913
158
24955
90
55394
91
25106
127
25144
90
55438
85
25189
121
25252
78
55464
35
38
45
35
42103
42165
42191
42238
59
49
62
53
48
62
59
51
105
10601
45
10628
96
10630
45
10693
91
10935
48
10962
101
11210
36
11258

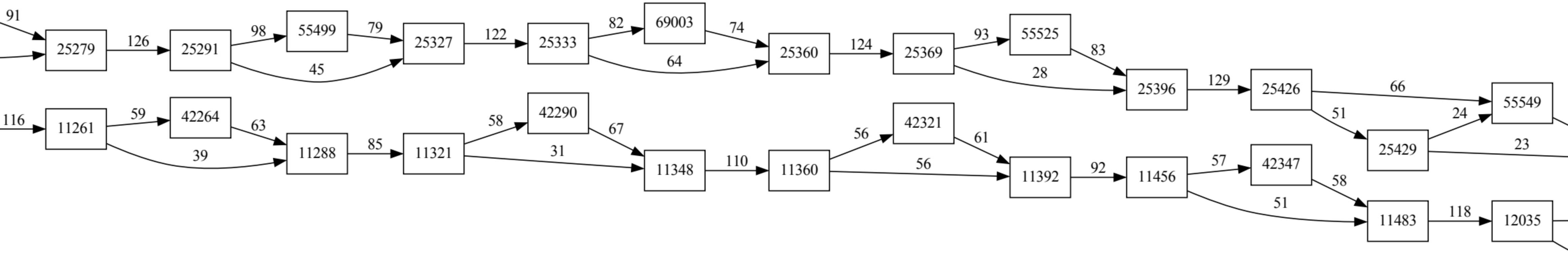
91
25279
126
25291
98
55499
79
45
25327
122
25333
82
69003
74
64
25360
124
25369
93
55525
83
28
25396
129
25426
66
55549
51
25429
24
23
116
11261
59
42264
63
39
11288
85
11321
58
42290
67
31
11348
110
11360
56
42321
61
56
11392
92
11456
57
42347
58
51
11483
118
12035

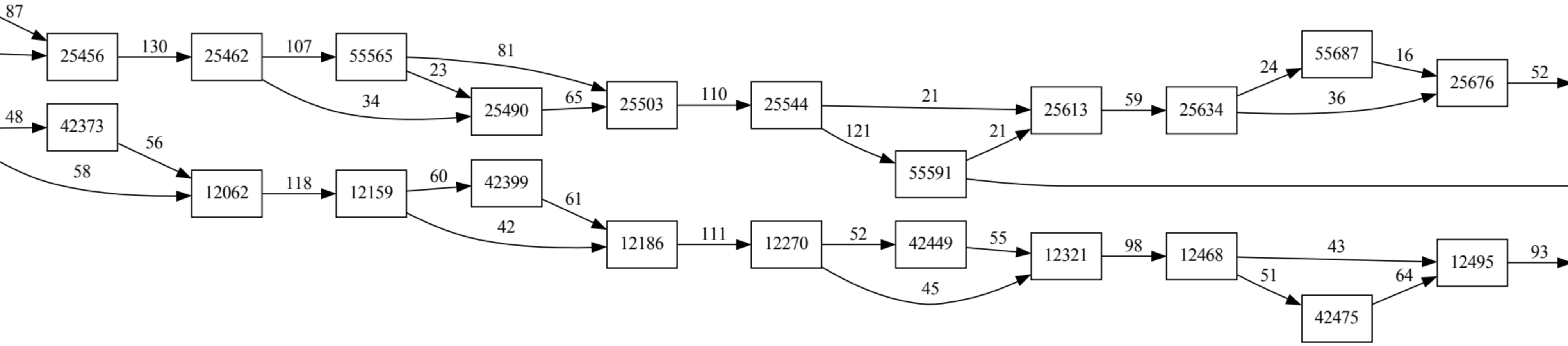
87
48
58
25456
42373
130
56
25462
12062
107
34
118
55565
12159
81
23
60
42
25490
42399
65
61
25503
12186
110
111
25544
12270
21
121
52
45
55591
42449
21
55
25613
12321
59
98
25634
12468
24
36
43
51
55687
42475
16
64
25676
12495
52
93

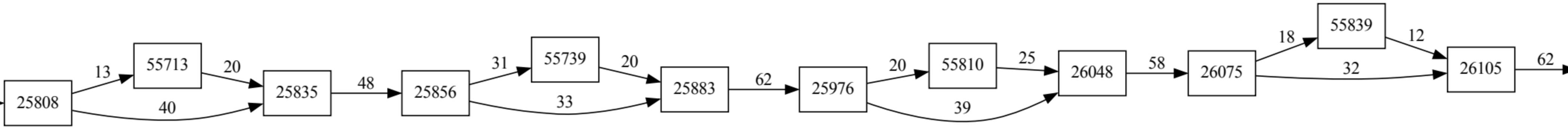
25808
13
40
55713
20
25835
48
25856
31
33
55739
20
25883
62
25976
20
39
55810
25
26048
58
26075
18
32
55839
12
26105
62

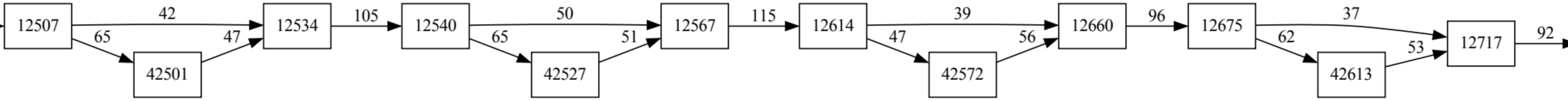
12507
42
65
42501
47
12534
105
12540
50
65
42527
51
12567
115
12614
39
47
42572
56
12660
96
12675
37
62
42613
53
12717
92

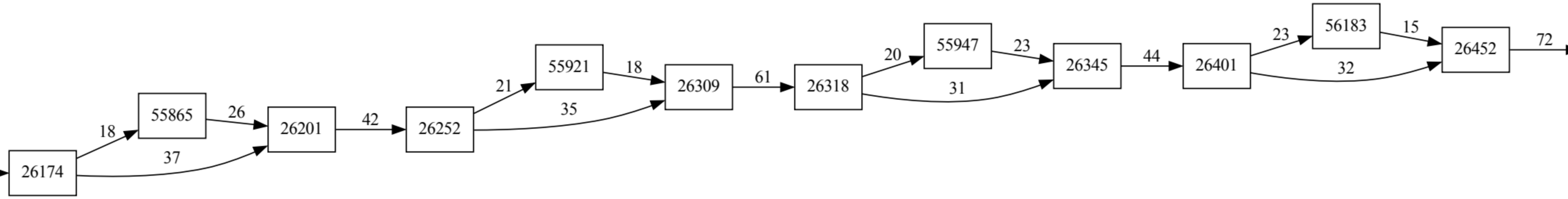
26174
18
37
55865
26
26201
42
26252
21
35
55921
18
26309
61
26318
20
31
55947
23
26345
44
26401
23
32
56183
15
26452
72

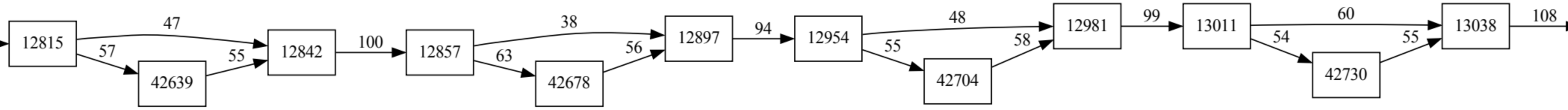
12815
47
57
42639
55
12842
100
12857
38
63
42678
56
12897
94
12954
48
55
42704
58
12981
99
13011
60
54
42730
55
13038
108

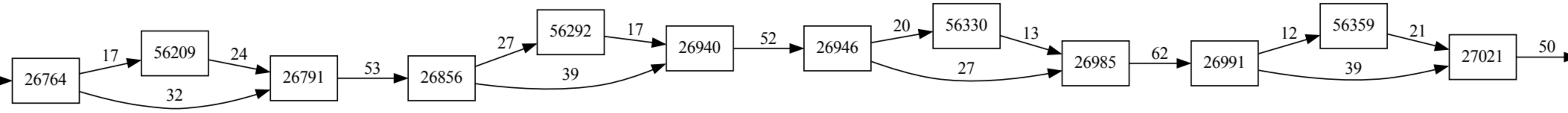
26764
17
56209
24
32
26791
53
26856
27
56292
17
39
26940
52
26946
20
56330
13
27
26985
62
26991
12
56359
21
39
27021
50

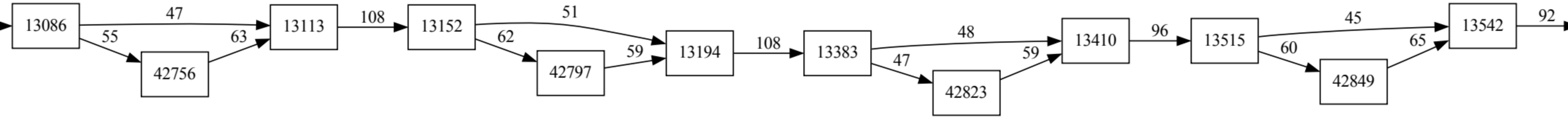
13086
47
55
42756
63
13113
108
13152
51
62
42797
59
13194
108
13383
48
47
42823
59
13410
96
13515
45
60
42849
65
13542
92

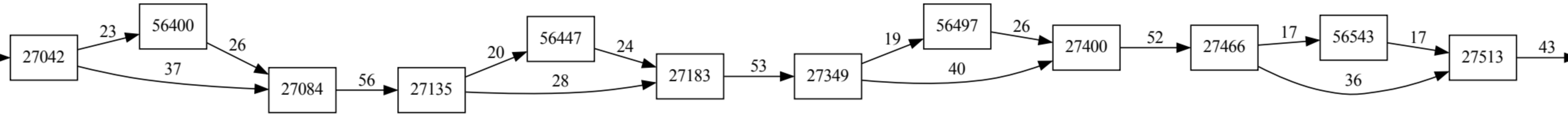
27042
23
56400
26
37
27084
56
27135
20
56447
24
28
27183
53
27349
19
56497
26
40
27400
52
27466
17
56543
17
36
27513
43

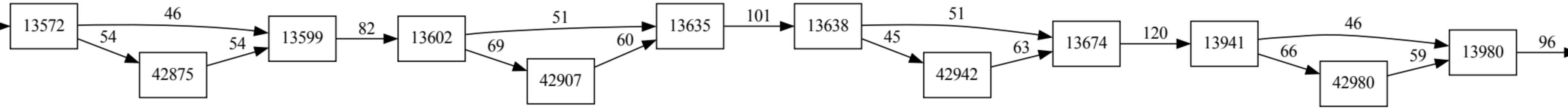
13572
46
54
42875
54
13599
82
13602
51
69
42907
60
13635
101
13638
51
45
42942
63
13674
120
13941
46
66
42980
59
13980
96

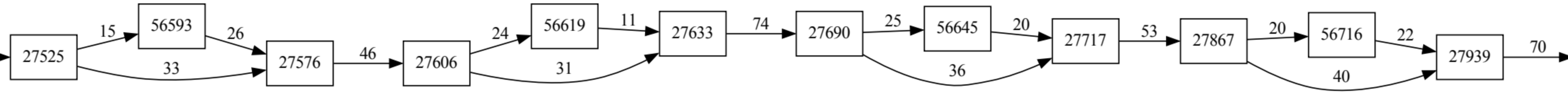
27525
15
33
56593
26
27576
46
27606
24
31
56619
11
27633
74
27690
25
36
56645
20
27717
53
27867
20
40
56716
22
27939
70

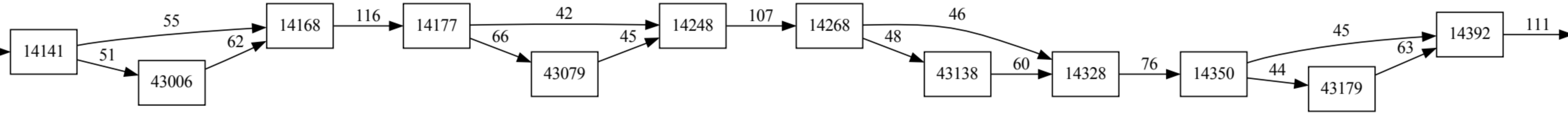
14141
55
51
43006
62
14168
116
14177
42
66
43079
45
14248
107
14268
46
48
43138
60
14328
76
14350
45
44
43179
63
14392
111

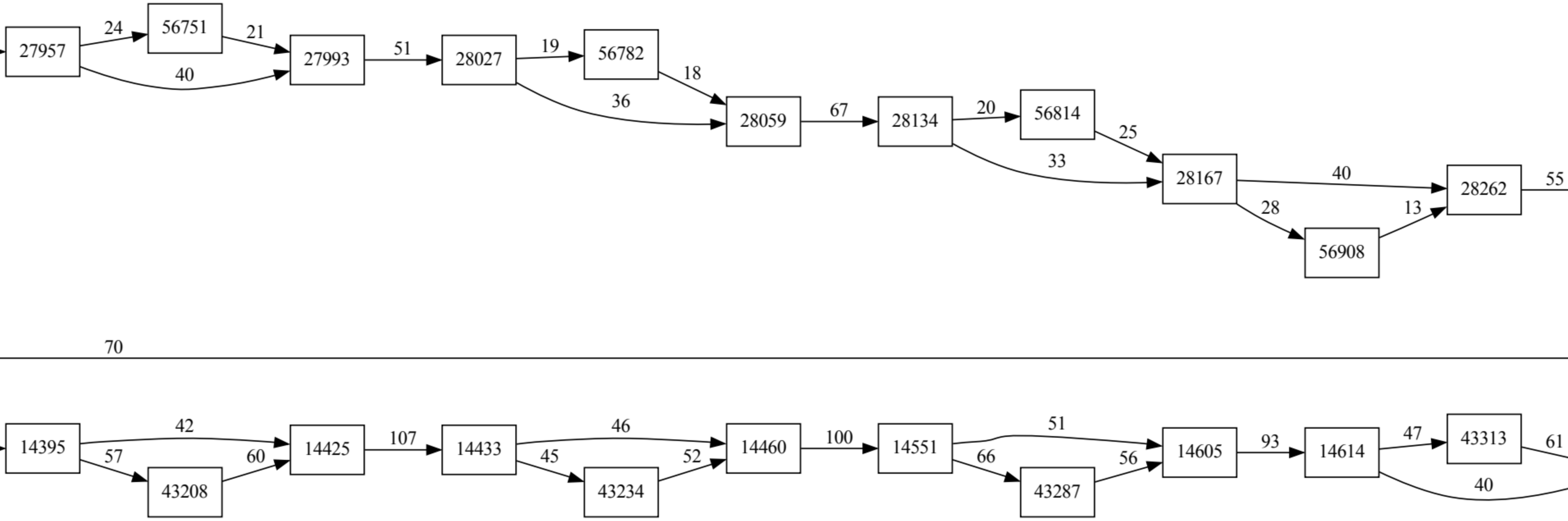
27957
24
56751
21
40
27993
51
28027
19
56782
18
36
28059
67
28134
20
56814
25
33
28167
40
28262
55
28
56908
13
70
14395
42
57
43208
60
14425
107
14433
46
45
43234
52
14460
100
14551
51
66
43287
56
14605
93
14614
47
43313
61
40

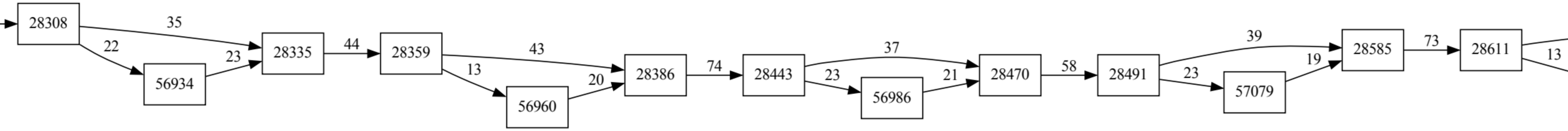
28308
35
22
56934
23
28335
44
28359
43
13
56960
20
28386
74
28443
37
23
56986
21
28470
58
28491
39
23
57079
19
28585
73
28611
13

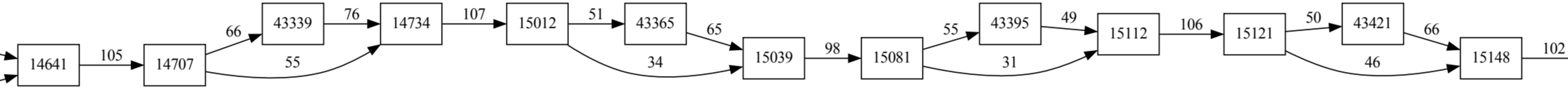
14641
105
14707
66
55
43339
76
14734
107
15012
51
34
43365
65
15039
98
15081
55
31
43395
49
15112
106
15121
50
46
43421
66
15148
102

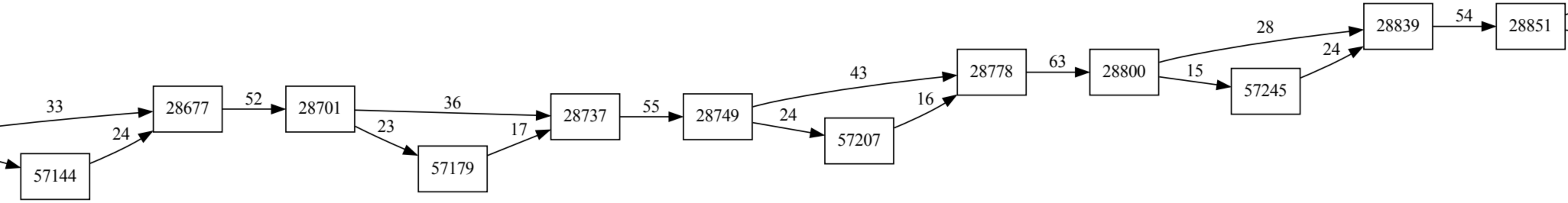

33
28677
52
28701
36
28737
55
28749
43
28778
63
28800
28
28839
54
28851
24
57144
23
57179
17
24
57207
16
15
57245
24

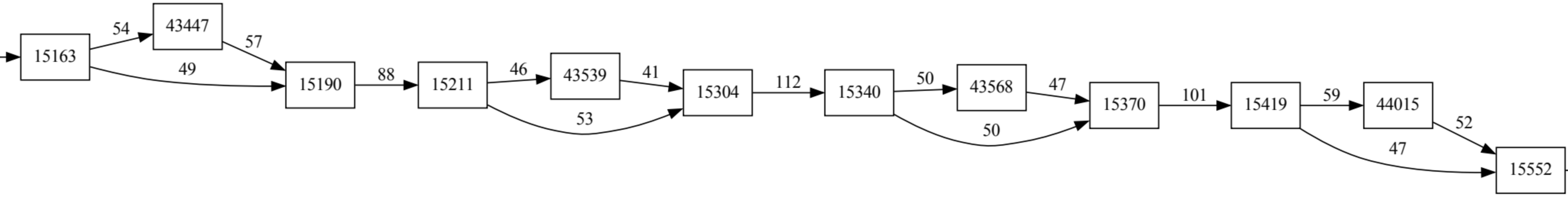

15163
54
43447
57
49
15190
88
15211
46
43539
41
53
15304
112
15340
50
43568
47
50
15370
101
15419
59
44015
52
47
15552

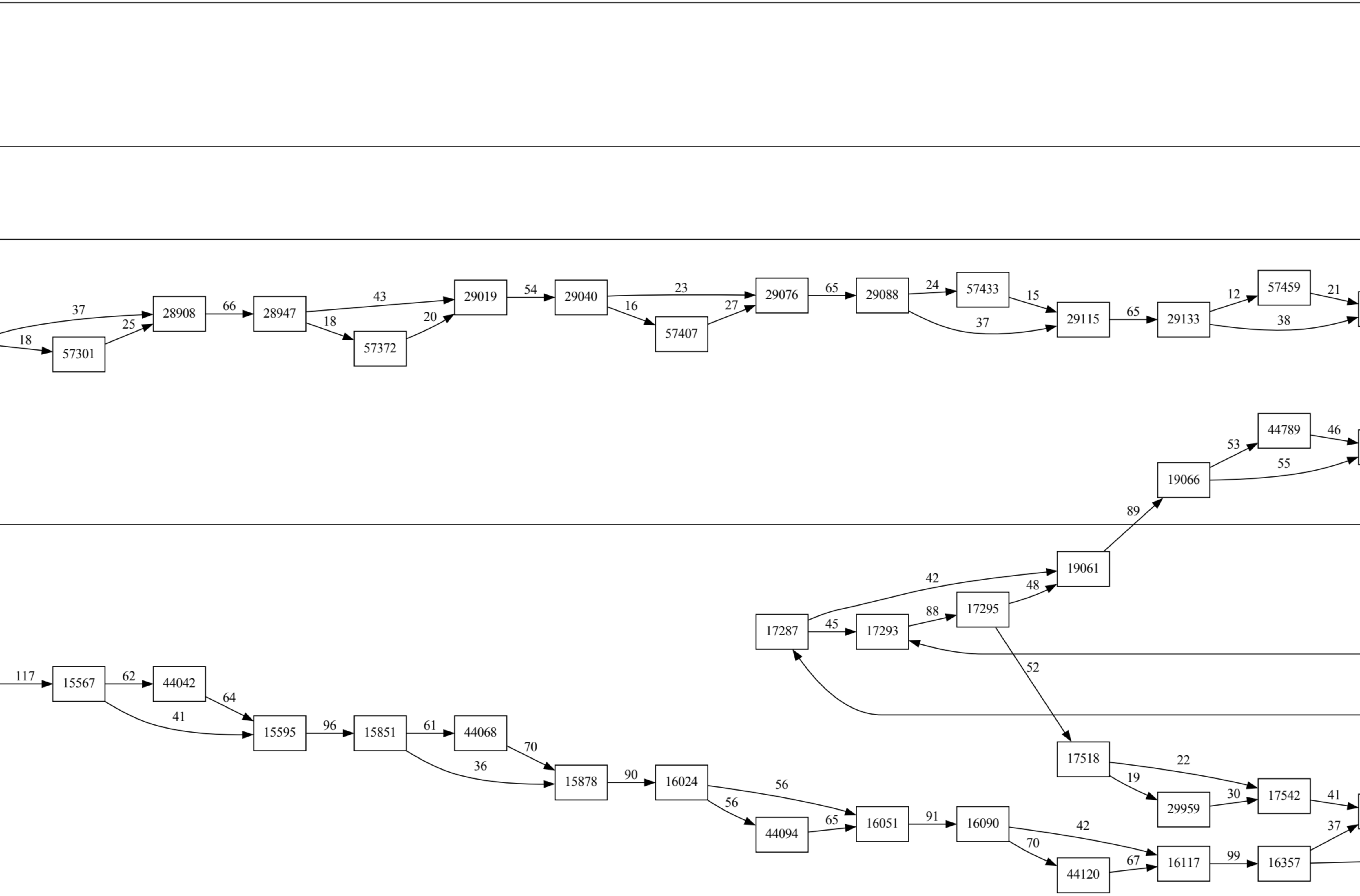

37
18
57301
25
28908
66
28947
43
18
57372
20
29019
54
29040
23
16
57407
27
29076
65
29088
24
57433
15
37
29115
65
29133
12
57459
21
38
44789
53
46
19066
55
89
19061
42
48
17295
88
17287
45
17293
52
117
15567
62
44042
64
41
15595
96
15851
61
44068
70
36
15878
90
16024
56
56
44094
65
16051
91
16090
42
70
44120
67
16117
99
16357
37
17518
22
19
29959
30
17542
41

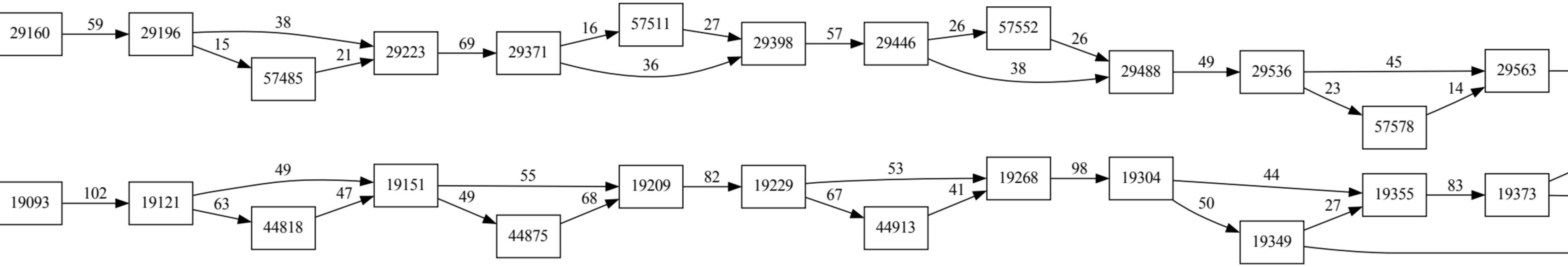
29160
59
29196
38
15
57485
21
29223
69
29371
16
57511
27
36
29398
57
29446
26
57552
26
38
29488
49
29536
45
23
57578
14
29563
19093
102
19121
49
63
44818
47
19151
55
49
44875
68
19209
82
19229
53
67
44913
41
19268
98
19304
44
50
19349
27
19355
83
19373

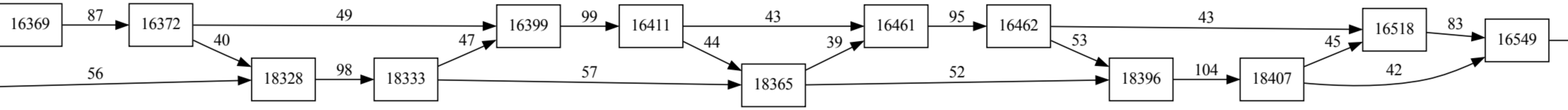
16369
87
16372
49
40
56
18328
98
18333
47
57
16399
99
16411
43
44
18365
39
16461
95
16462
52
43
53
18396
104
18407
45
42
16518
83
16549

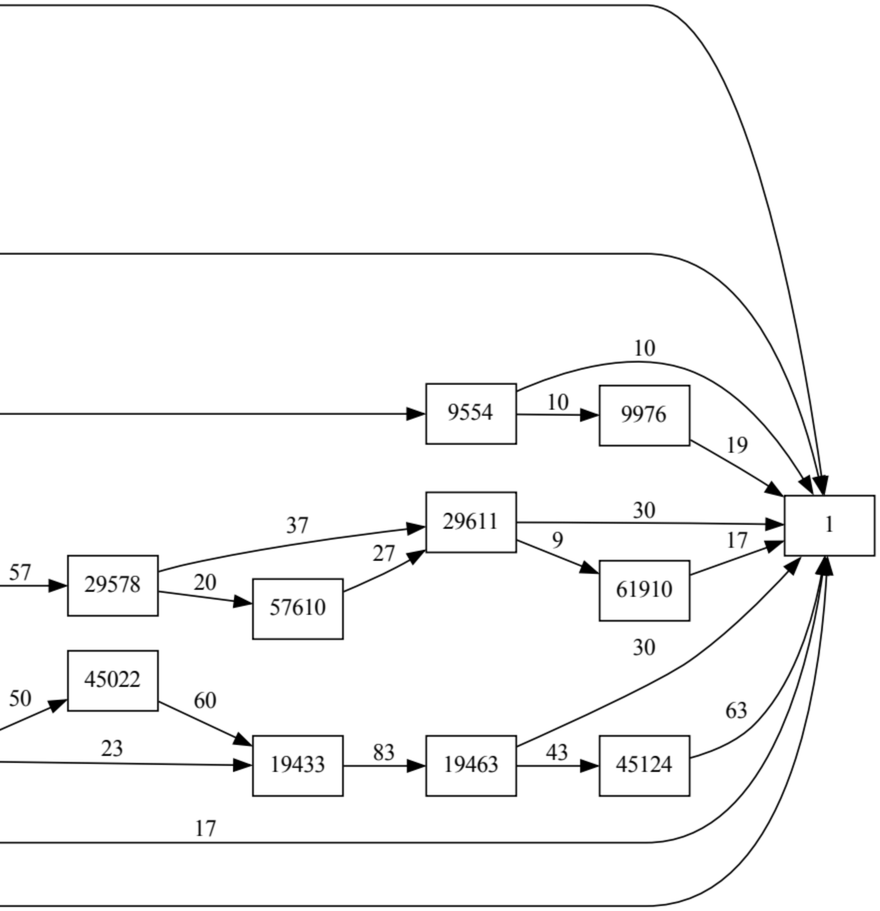
29611
29578
57610
61910
45022
19433
19463
45124

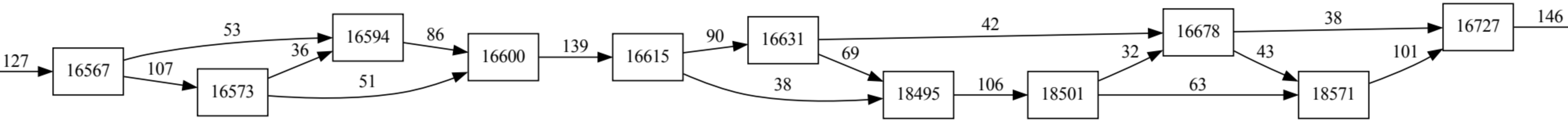
16594
16567
16600
16615
16631
16678
16727
16573
18495
18501
18571

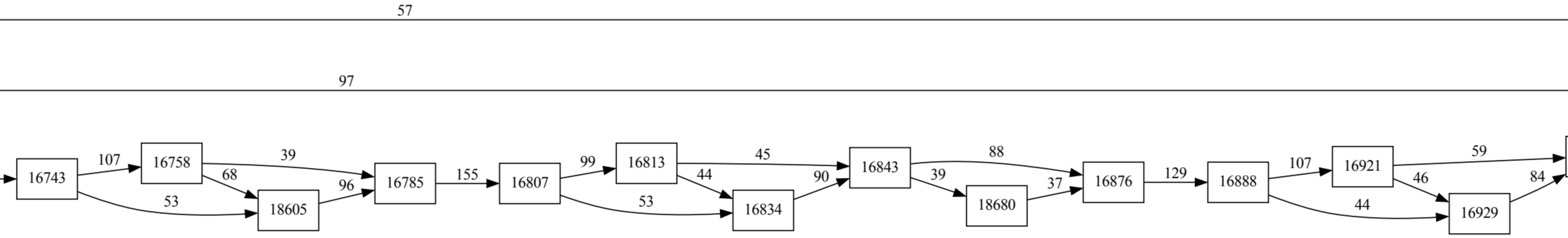
16743
16758
18605
16785
16807
16813
16834
16843
18680
16876
16888
16921
16929

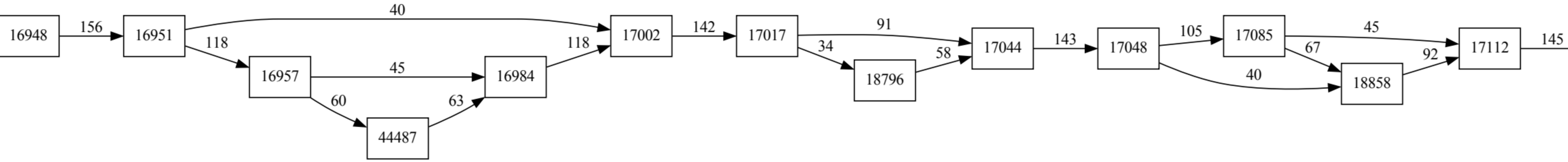
16948
156
16951
40
118
16957
45
60
44487
63
16984
118
17002
142
17017
91
34
18796
58
17044
143
17048
105
40
17085
45
67
18858
92
17112
145

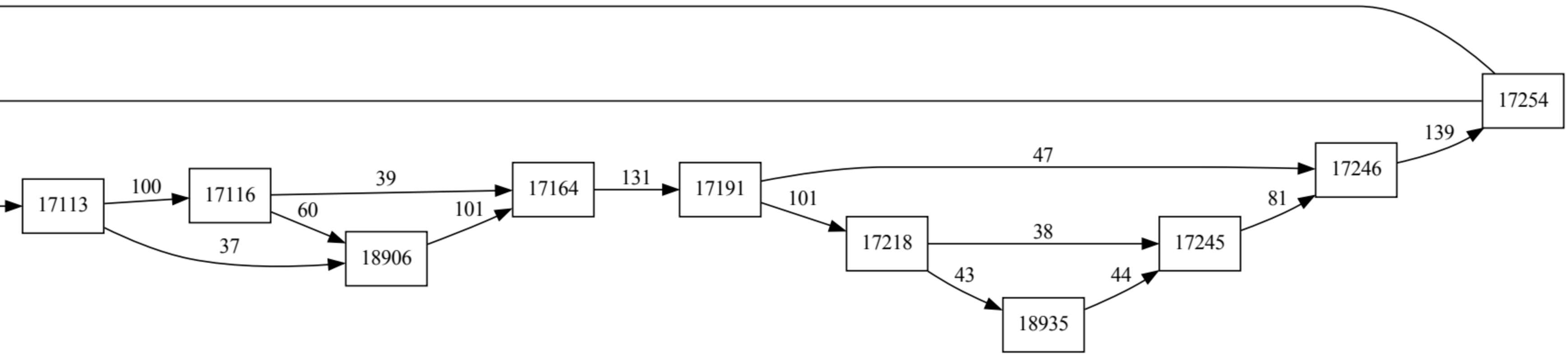
17254
139
47
17246
100
17116
39
131
17113
60
17164
17191
101
101
81
37
17218
38
17245
18906
43
44
18935