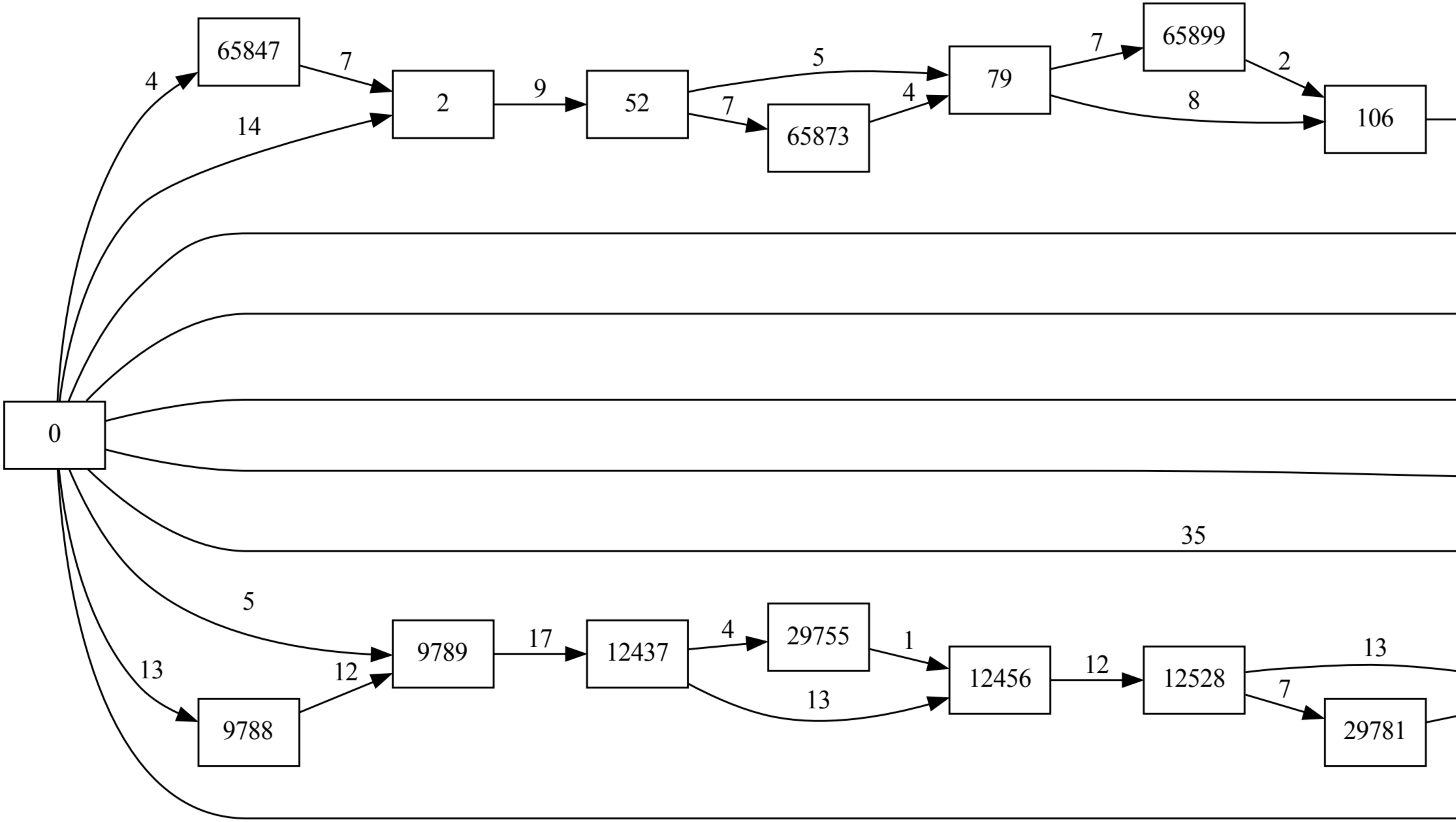
65847
65873
65899
12437
29755
12456
12528
29781

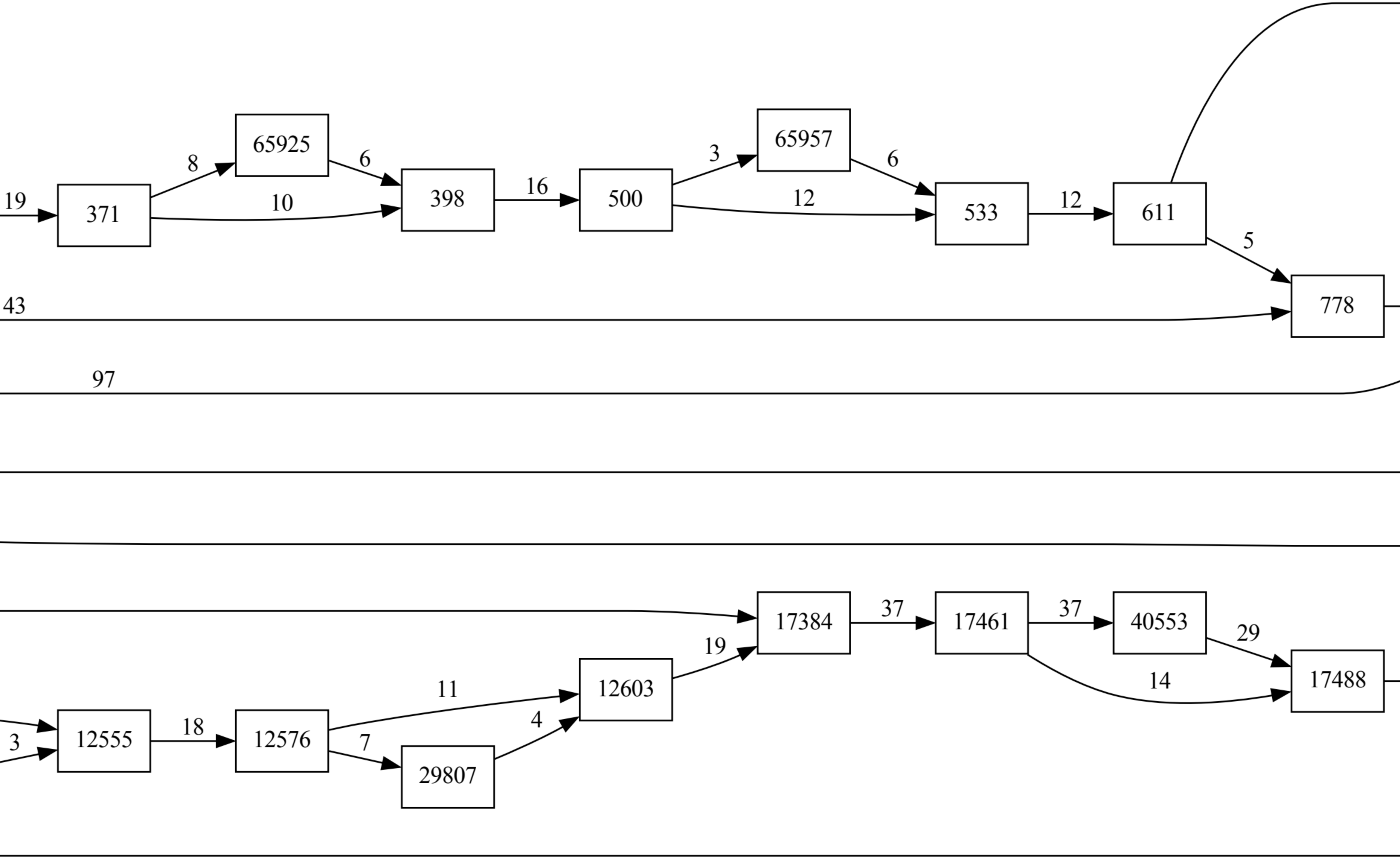
65925
65957
12555
12576
29807
12603
17384
17461
40553
17488

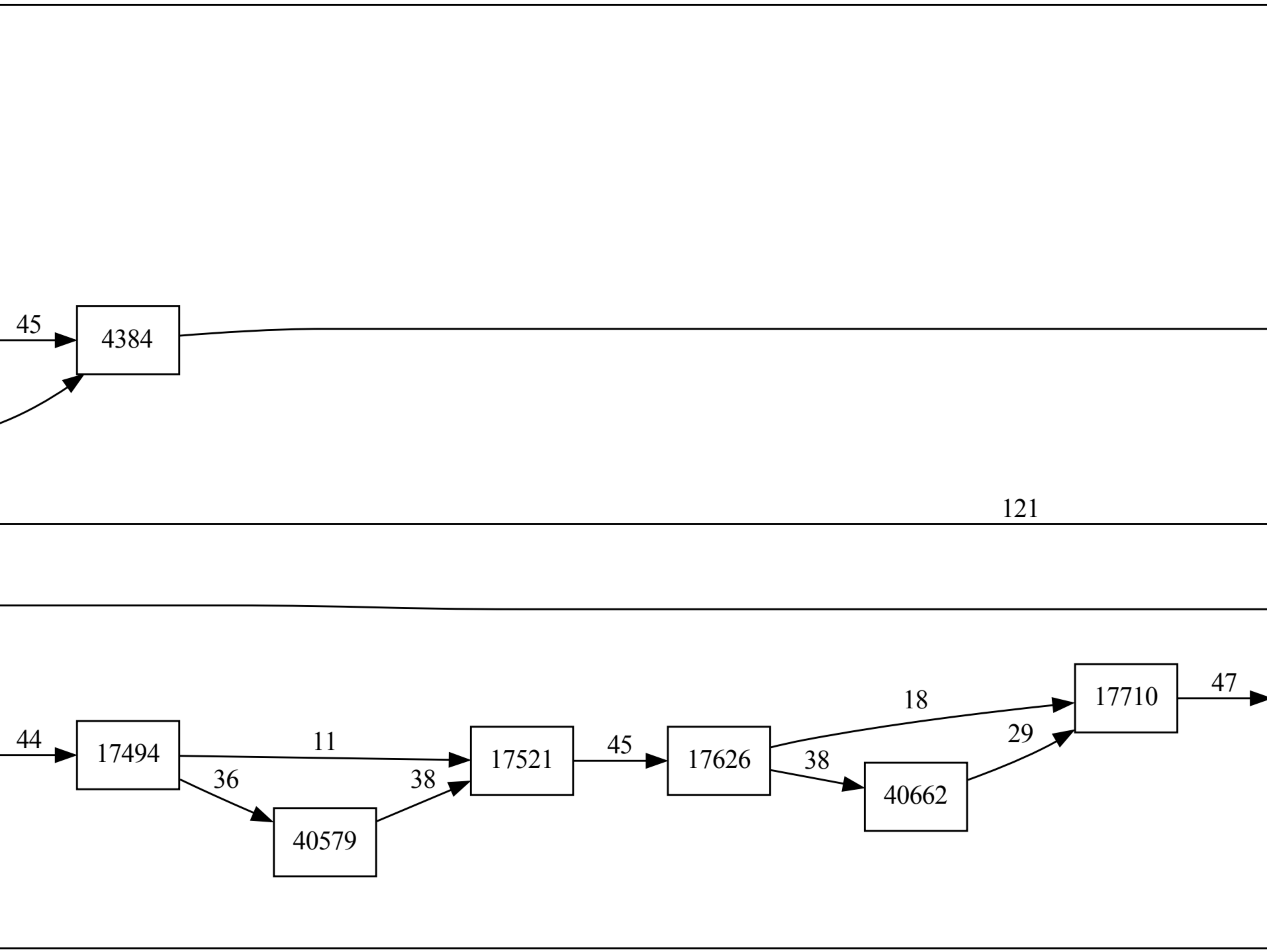
17494
40579
17521
17626
40662
17710

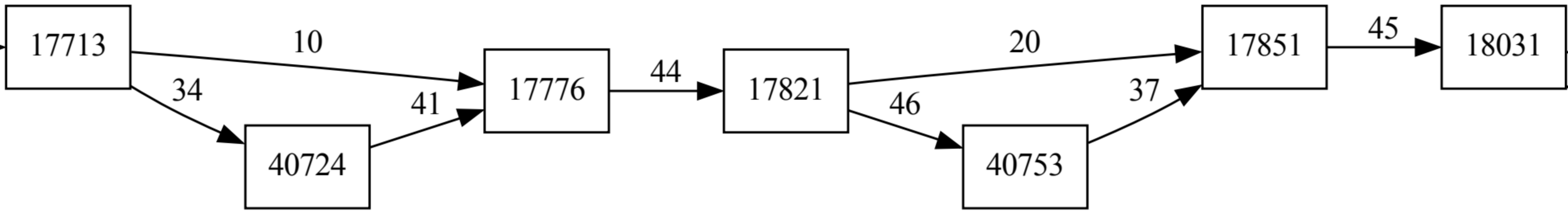
17713
10
34
40724
41
17776
44
17821
20
46
40753
37
17851
45
18031

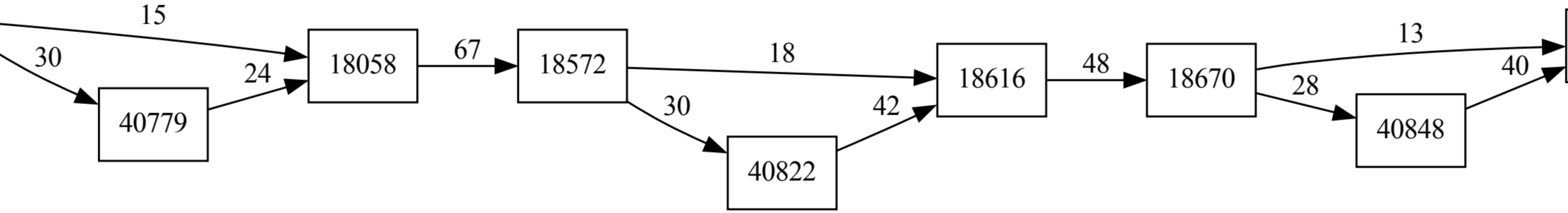
18058
18572
40779
40822
18616
18670
40848

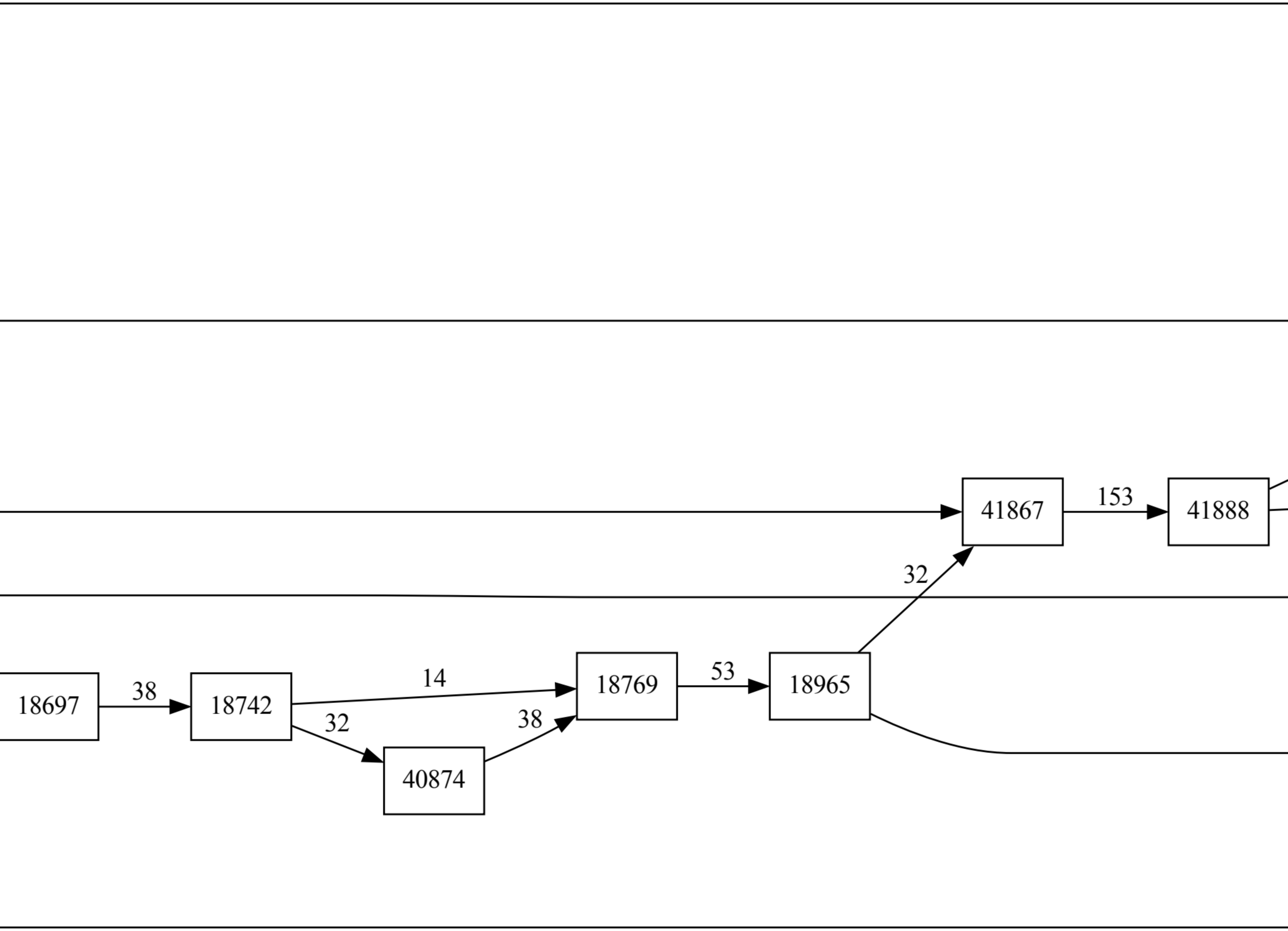

41867
153
41888
32
18697
38
18742
14
18769
53
18965
32
38
40874

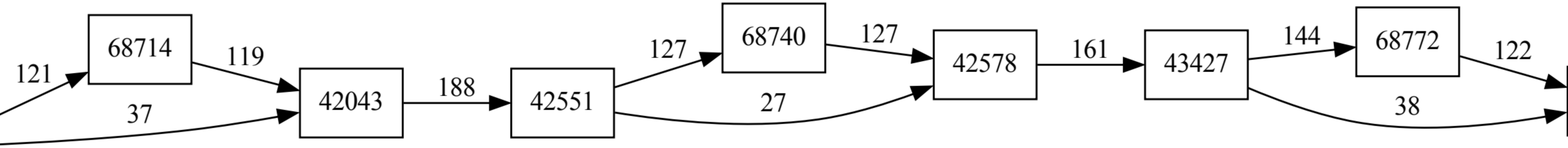
68714
42043
42551
68740
42578
43427
68772

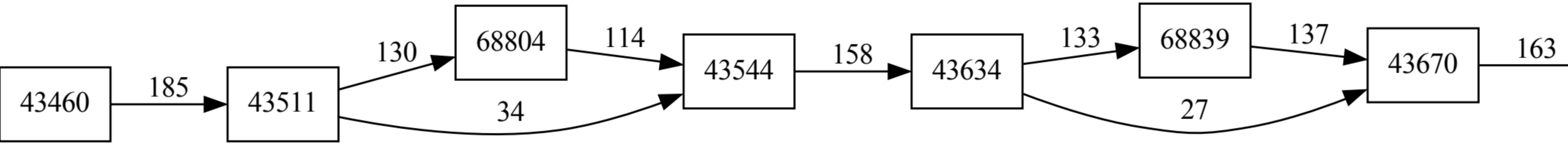
43460
185
43511
130
34
68804
114
43544
158
43634
133
27
68839
137
43670
163

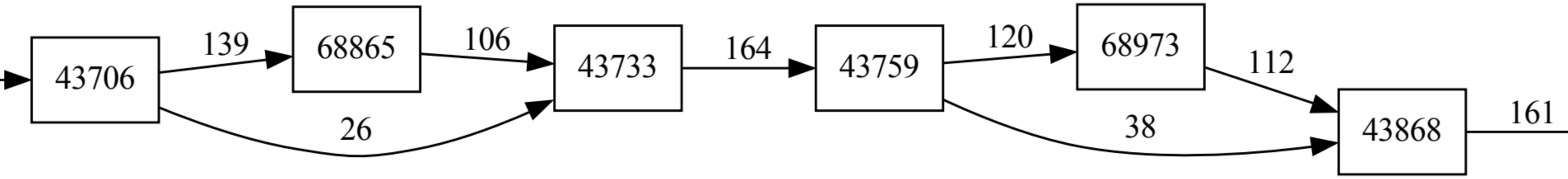
43706
139
68865
106
26
43733
164
43759
120
68973
112
38
43868
161

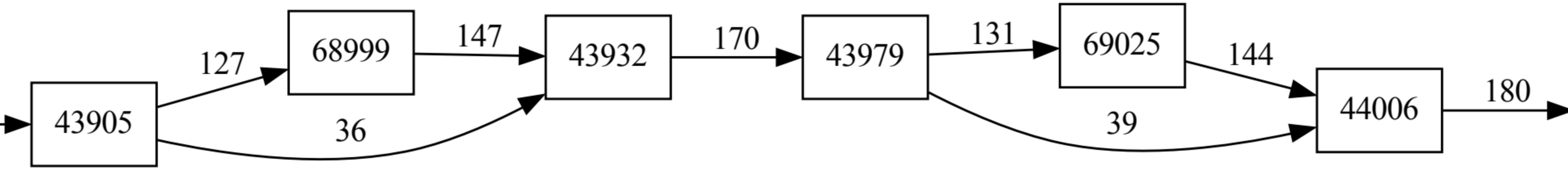
43905
127
68999
36
147
43932
170
43979
131
69025
39
144
44006
180

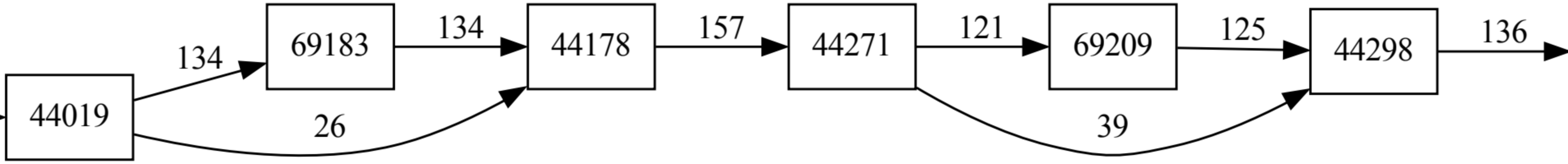

44019
134
69183
134
26
44178
157
44271
121
69209
39
125
44298
136

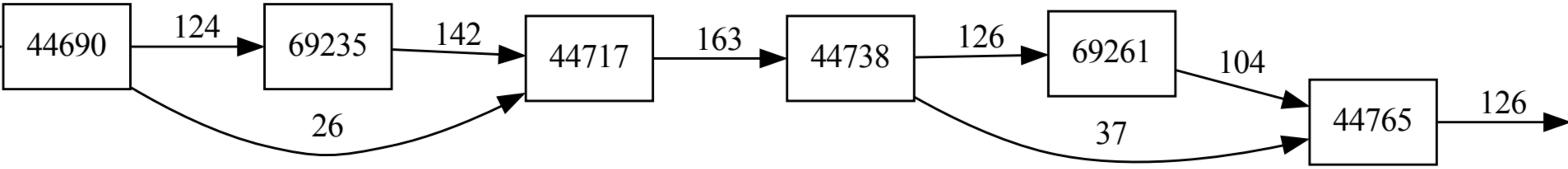
44690
124
69235
142
26
44717
163
44738
126
69261
104
37
44765
126

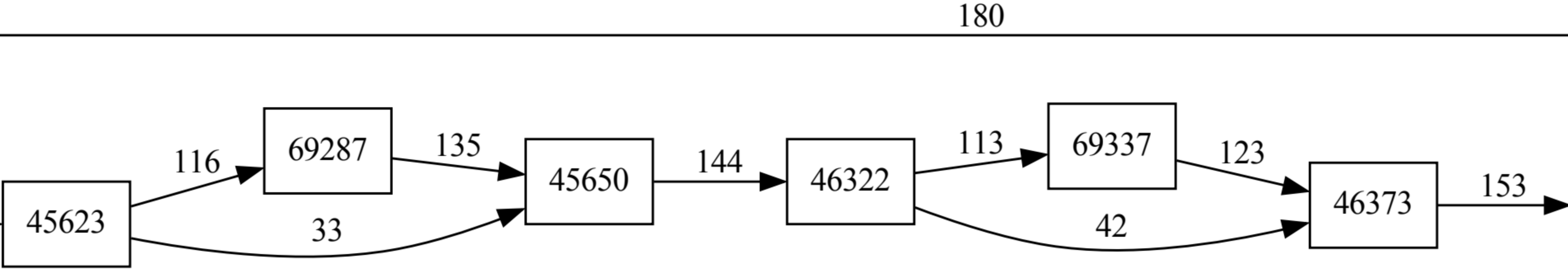
45623
69287
45650
46322
69337
46373

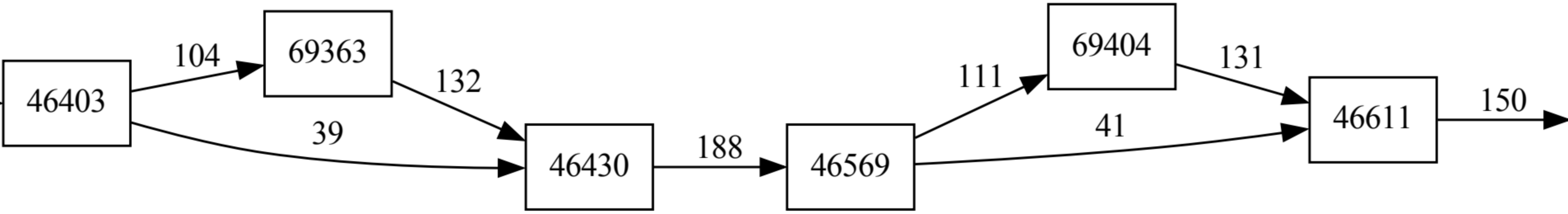
46403
104
69363
132
39
46430
188
46569
111
69404
131
41
46611
150

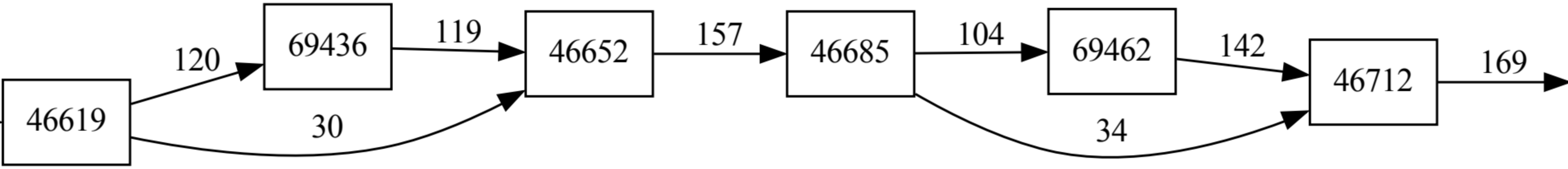
46619
120
69436
119
30
46652
157
46685
104
69462
142
34
46712
169

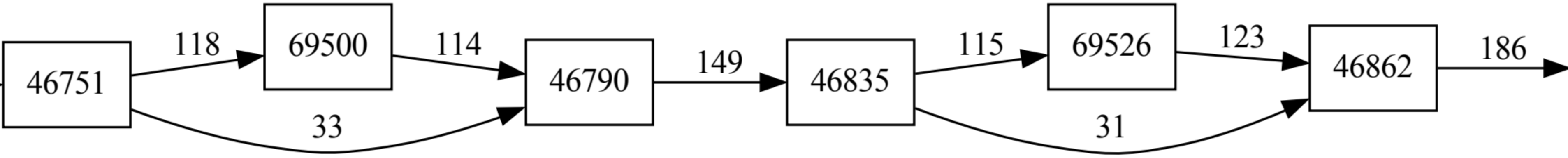
46751
118
69500
114
33
46790
149
46835
115
69526
123
31
46862
186

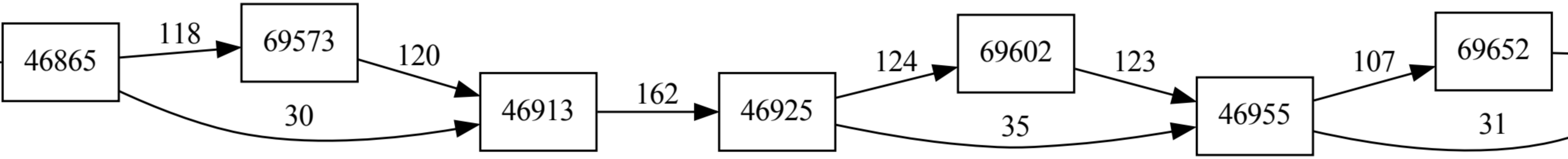
46865
118
69573
120
30
46913
162
46925
124
69602
123
35
46955
107
69652
31

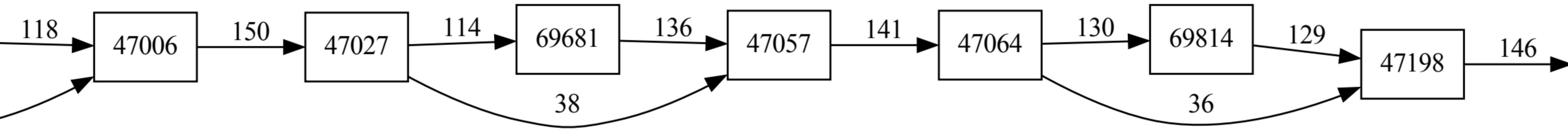
118
47006
150
47027
114
69681
136
38
47057
141
47064
130
69814
129
36
47198
146

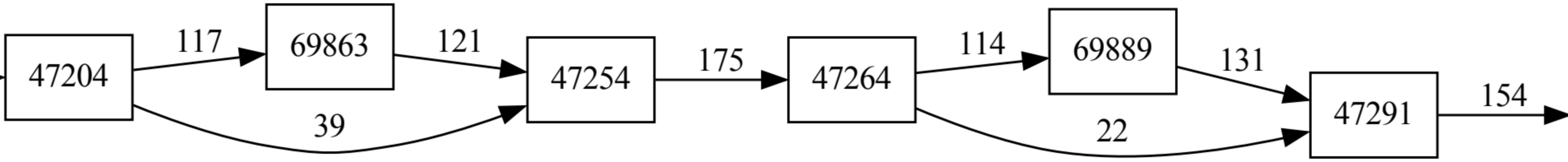
47204
117
69863
121
39
47254
175
47264
114
69889
131
22
47291
154

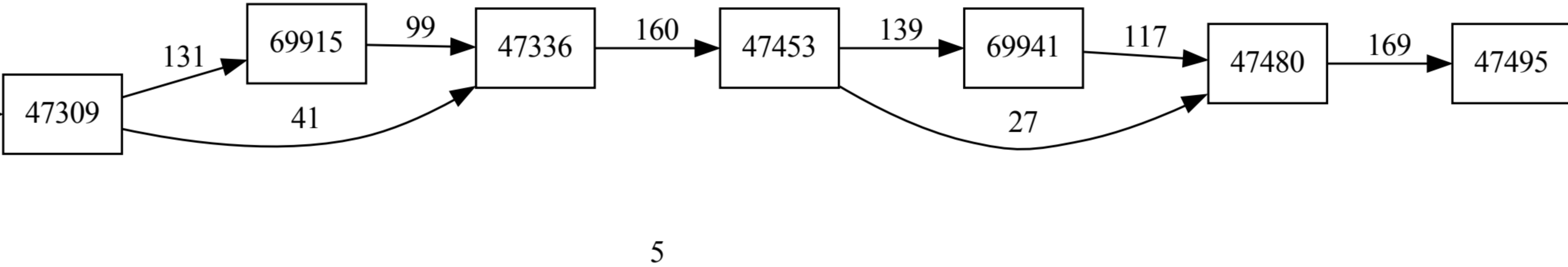
47309
131
41
69915
99
47336
160
5
47453
139
27
69941
117
47480
169
47495

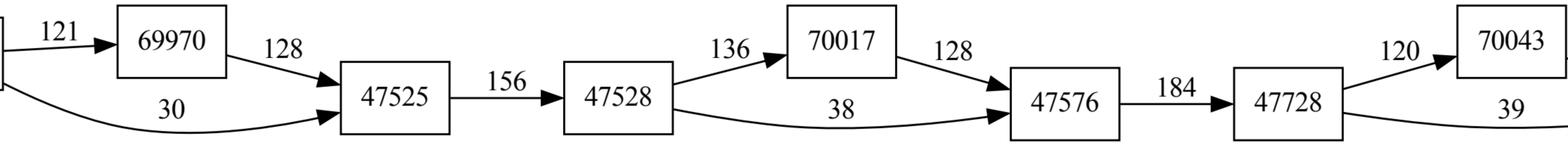
121
69970
128
30
47525
156
47528
136
70017
128
38
47576
184
47728
120
70043
39

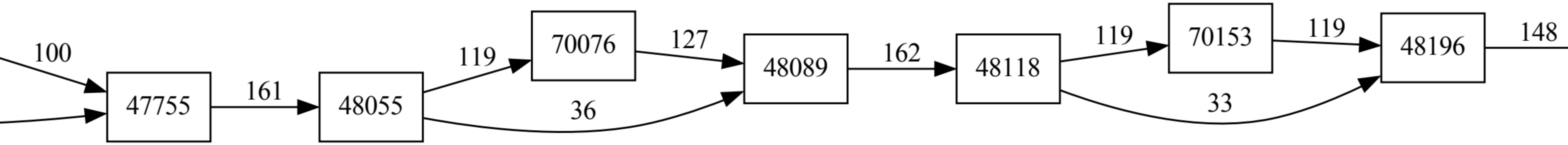
100
47755
161
48055
119
70076
127
36
48089
162
48118
119
70153
119
33
48196
148

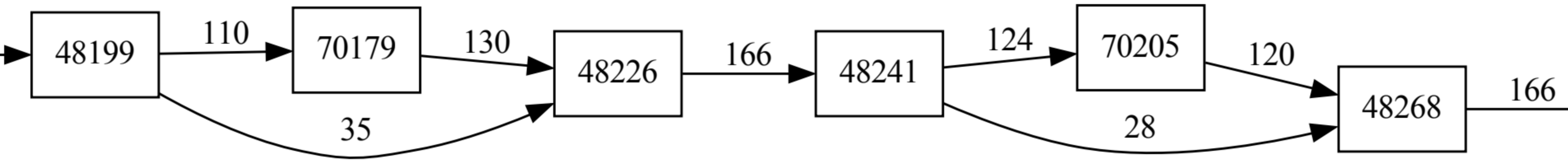
48199
110
70179
130
35
48226
166
48241
124
70205
120
28
48268
166

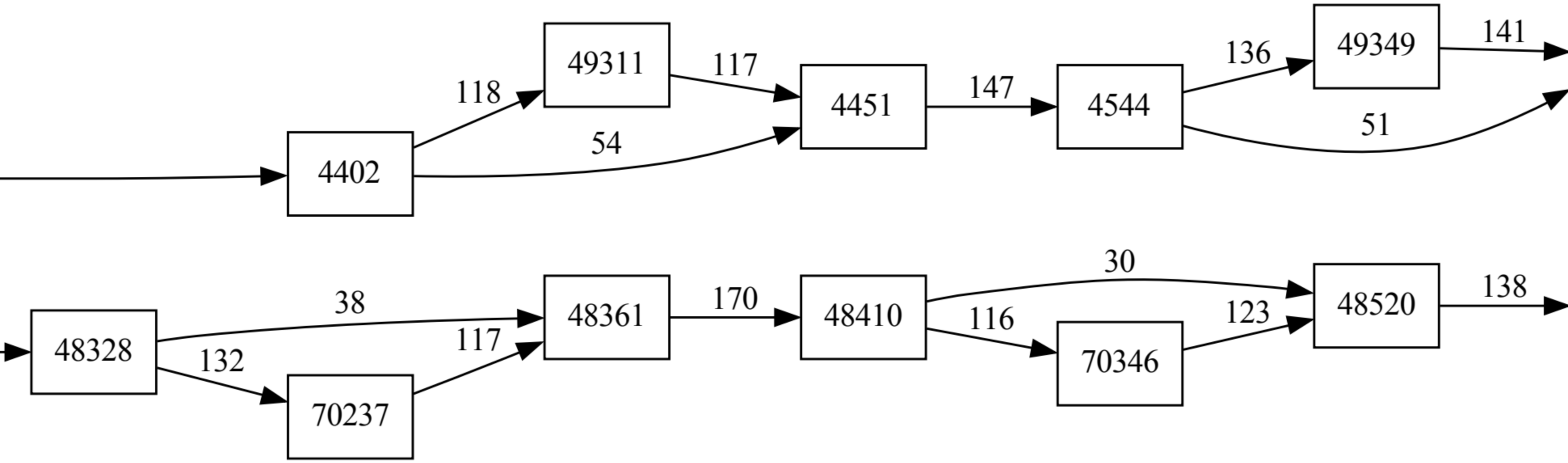
49311
49349
48328
70237
48361
48410
70346
48520

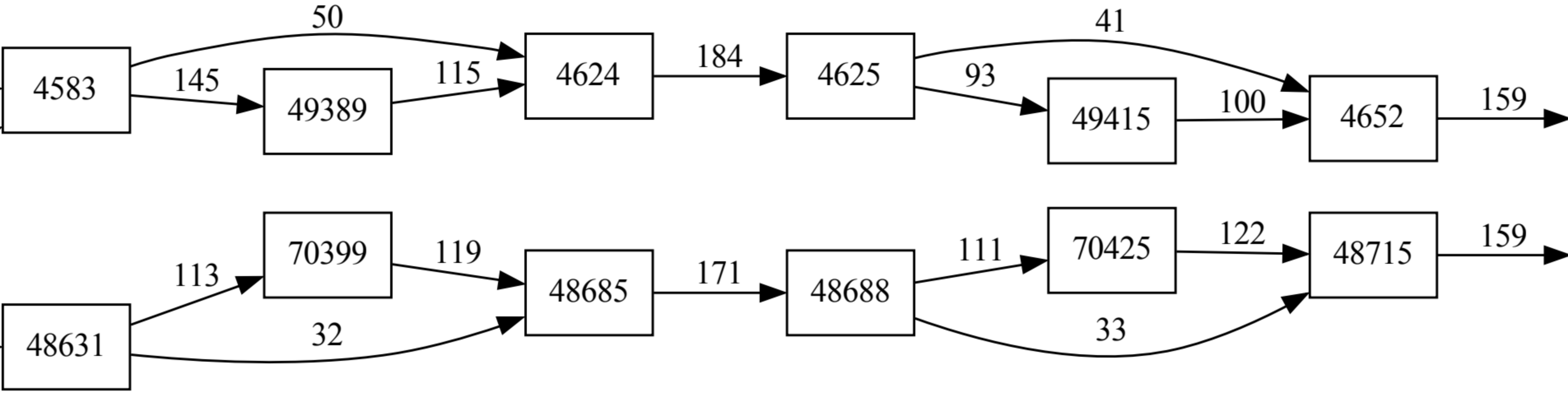

49389
49415
70399
48685
48688
70425
48715
48631

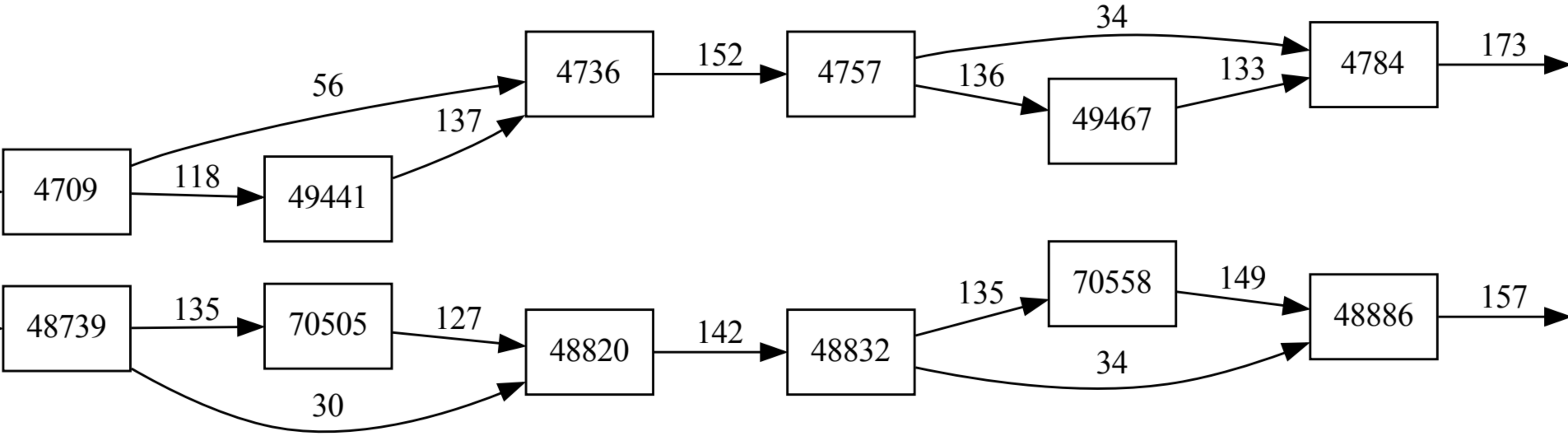
49441
49467
48739
70505
48820
48832
70558
48886

17

7

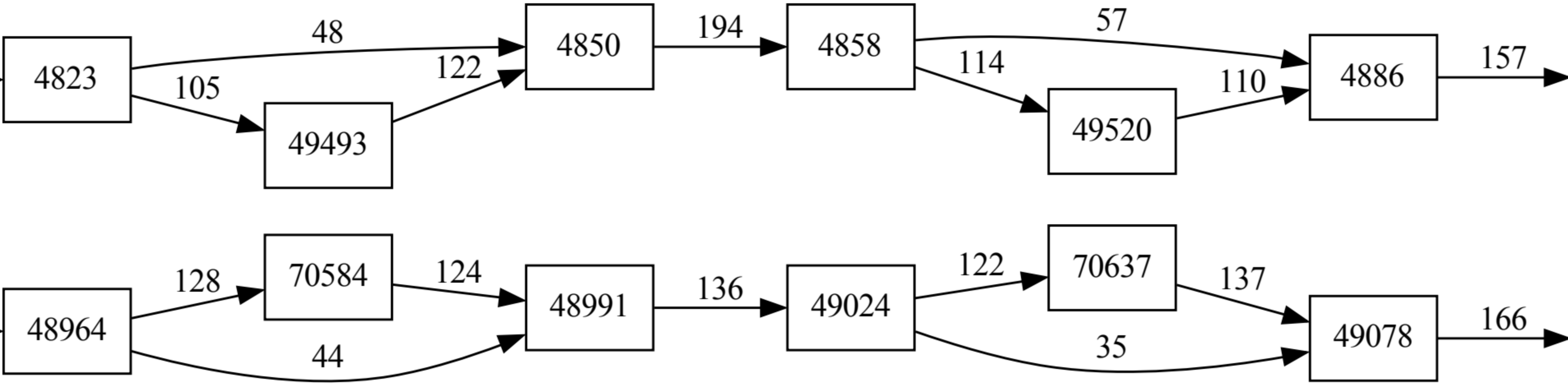
49493
49520
48964
70584
48991
49024
70637
49078

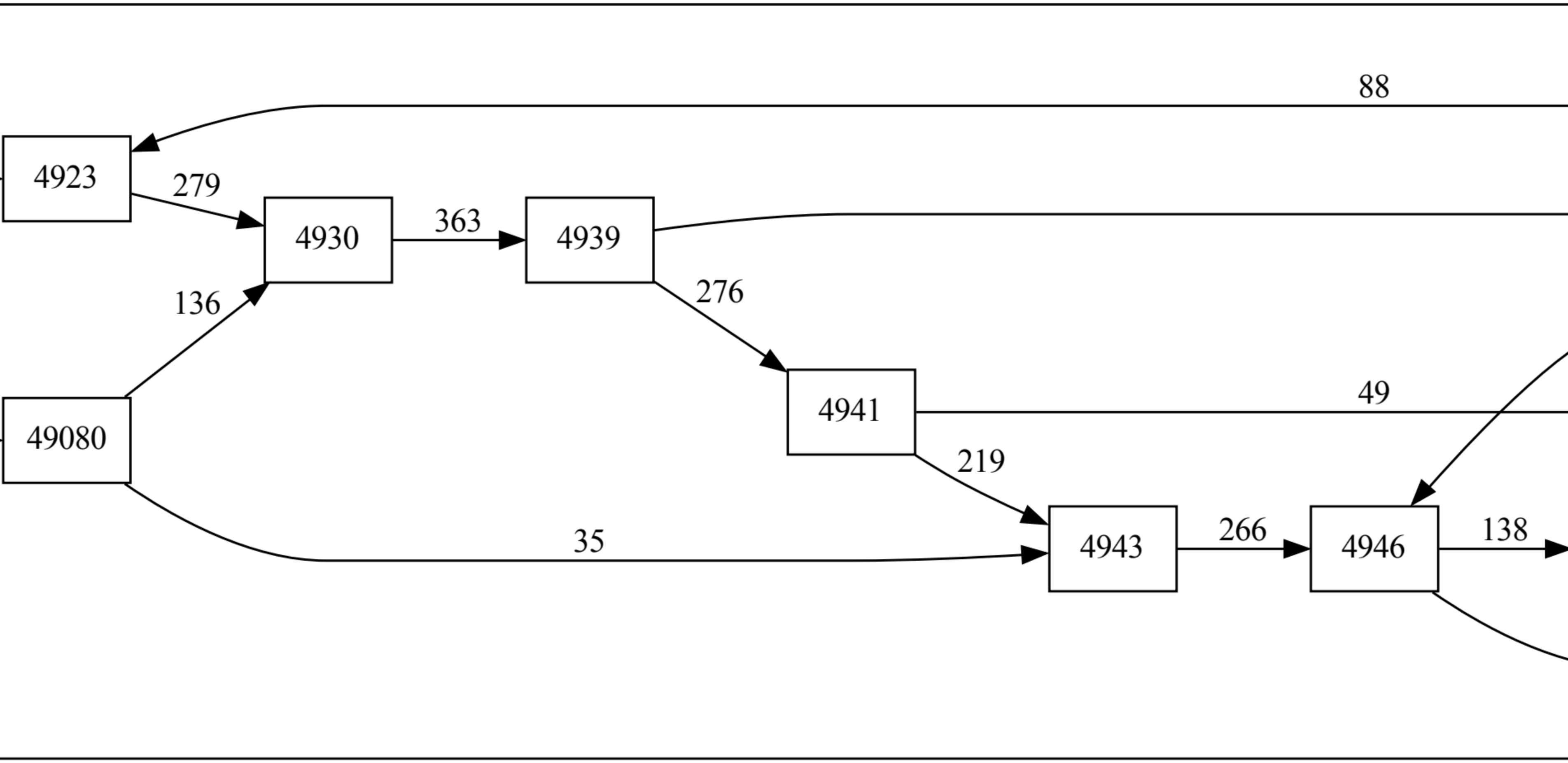
49080

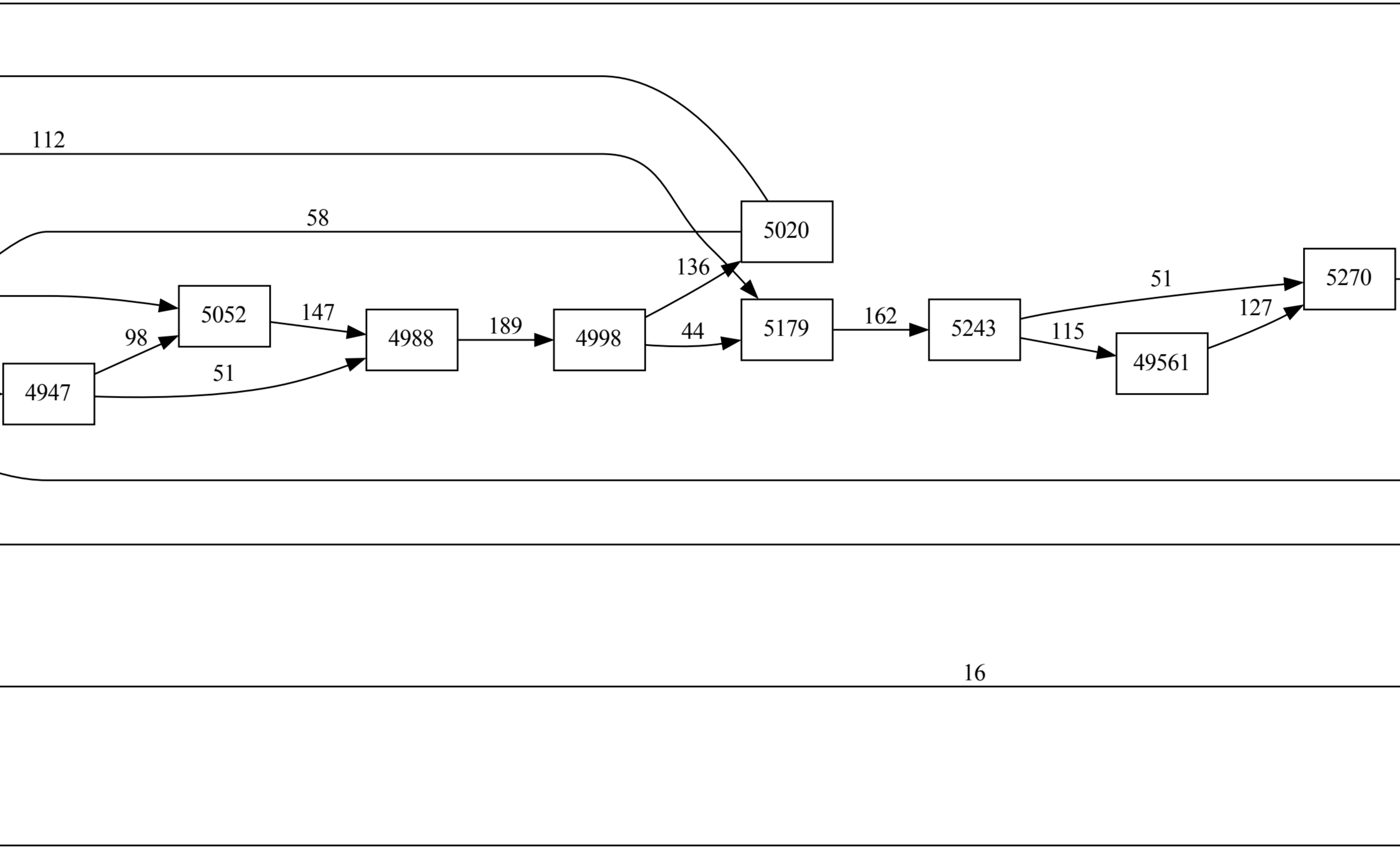
49561

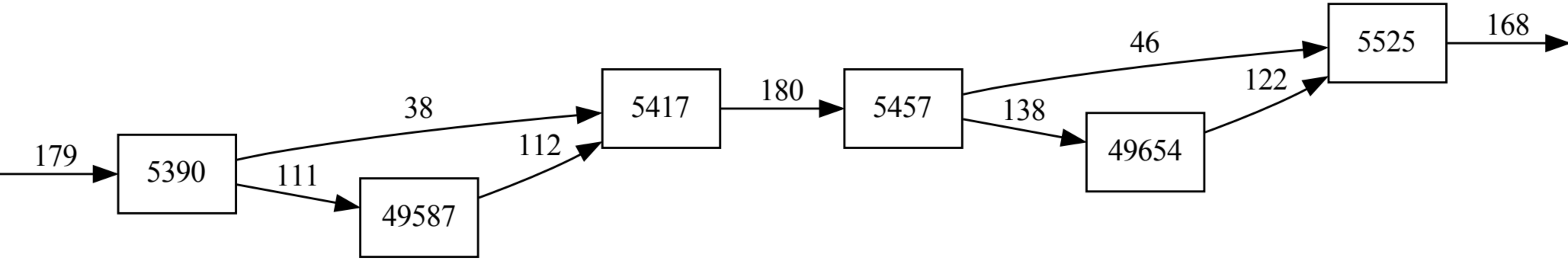
49587
49654

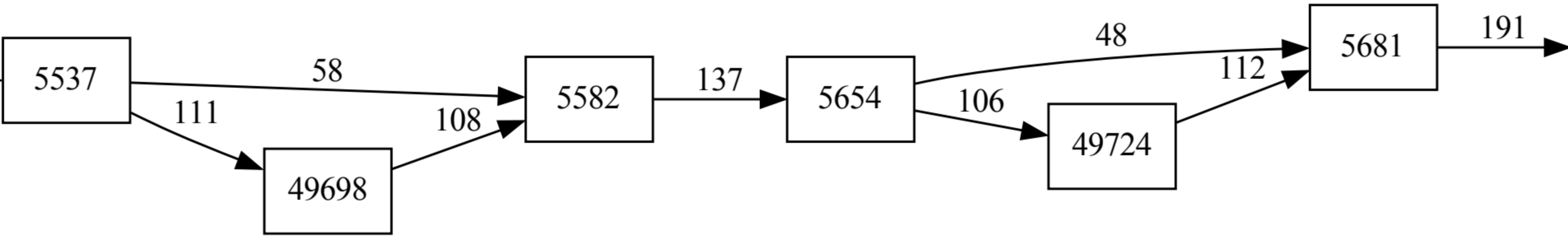
49698
49724

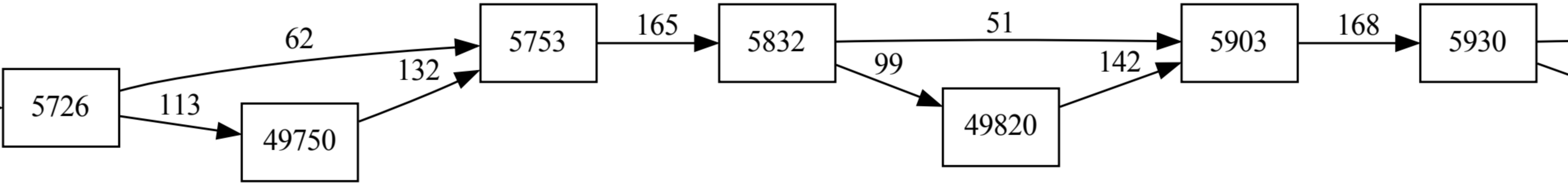
49750
49820

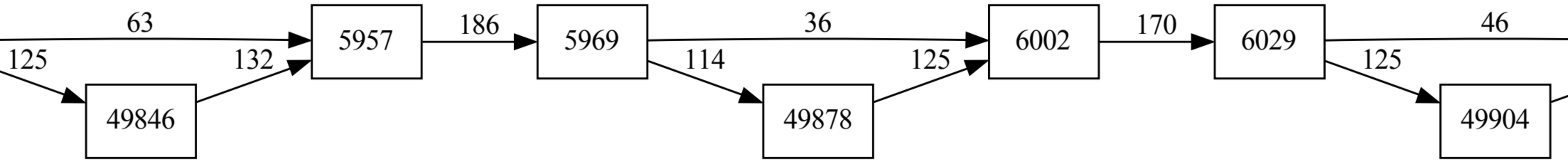
49846
49878
49904

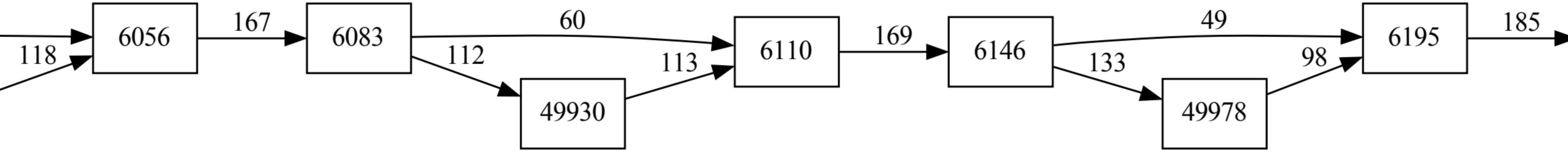
49930
49978

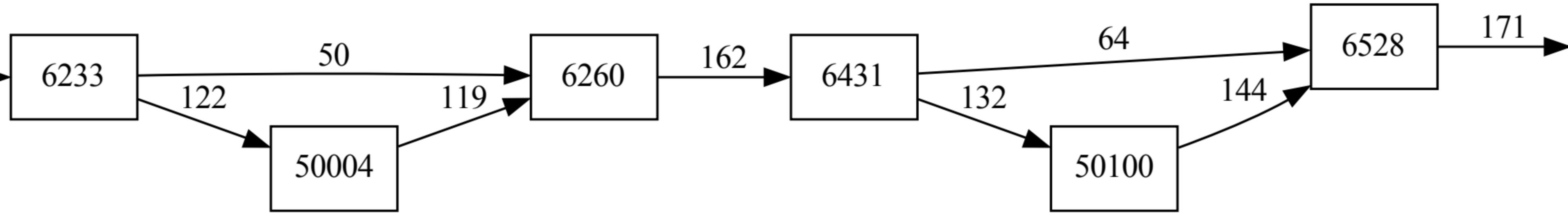
50004
50100

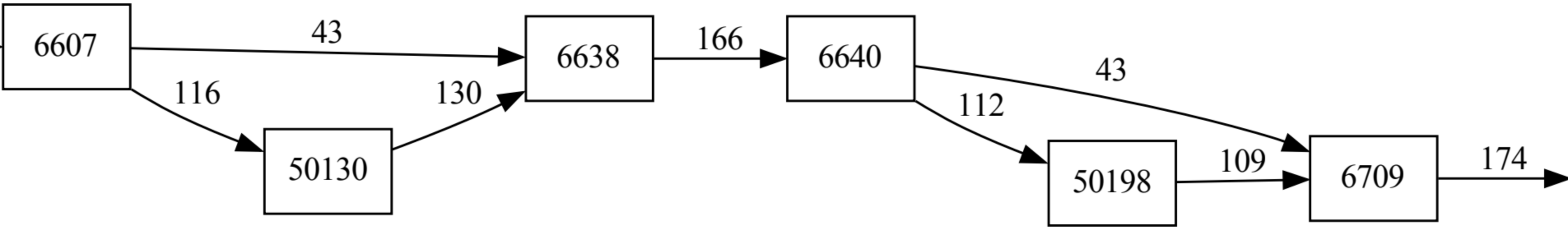
50130
50198

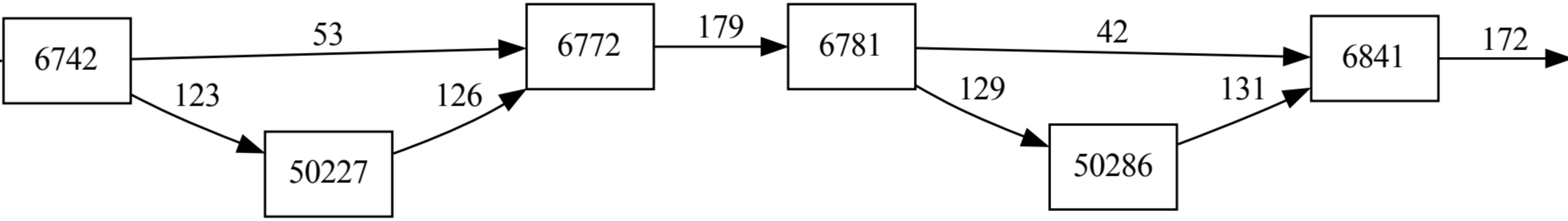
50227
50286

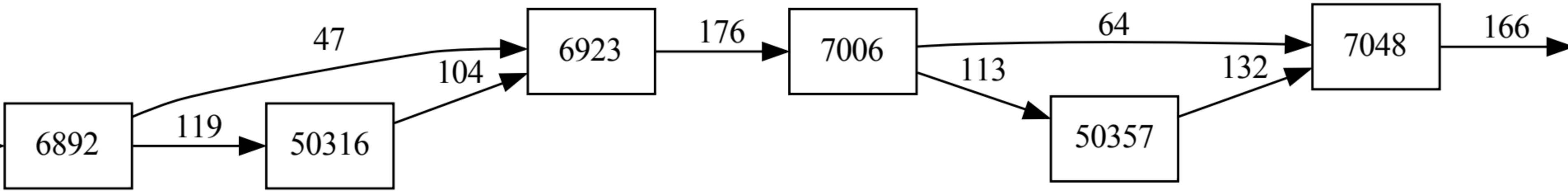
50316
50357

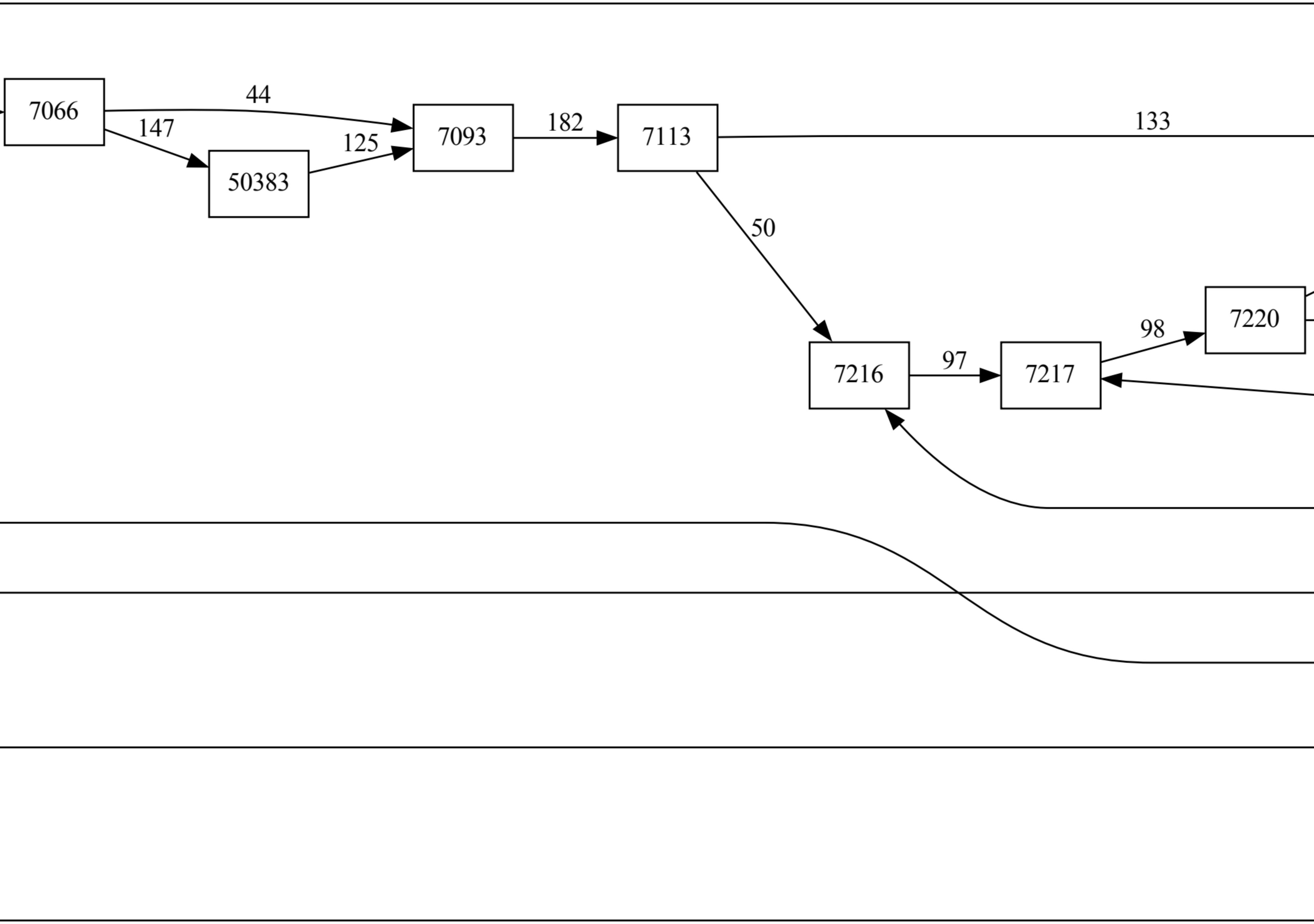
50383

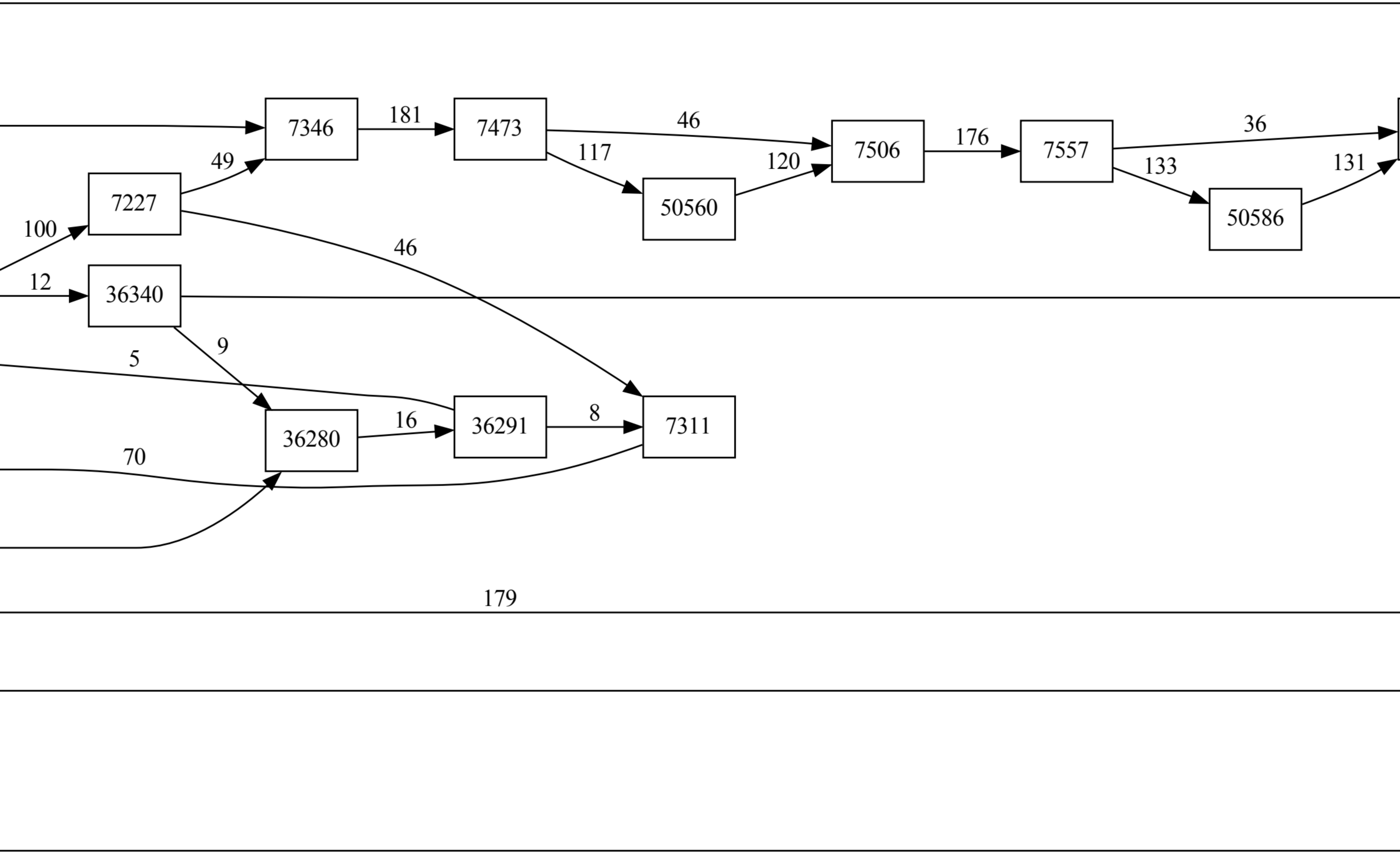
50560
50586
36340
36280
36291

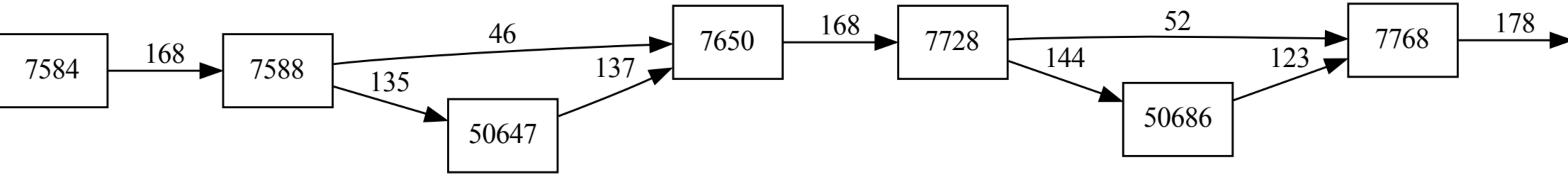
50647
50686

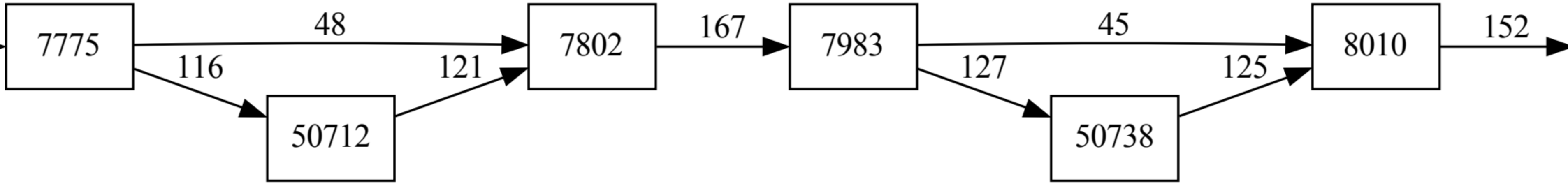
50712
50738

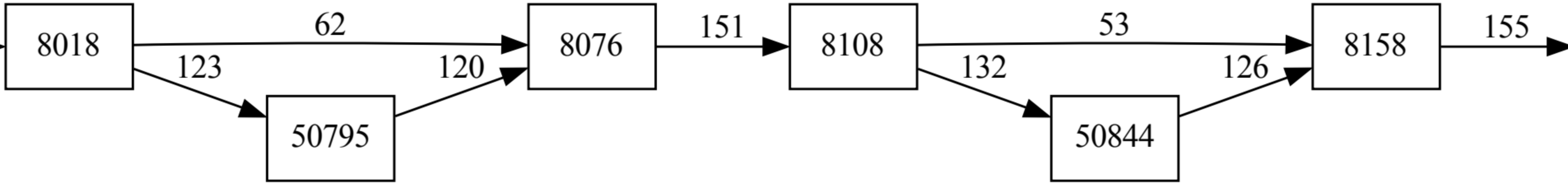
50795
50844

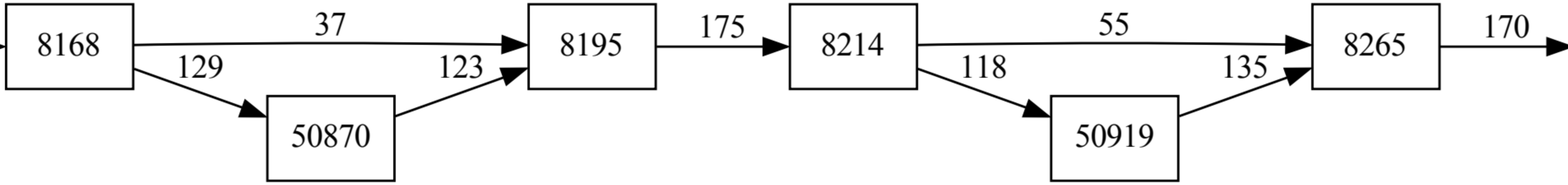
50870
50919

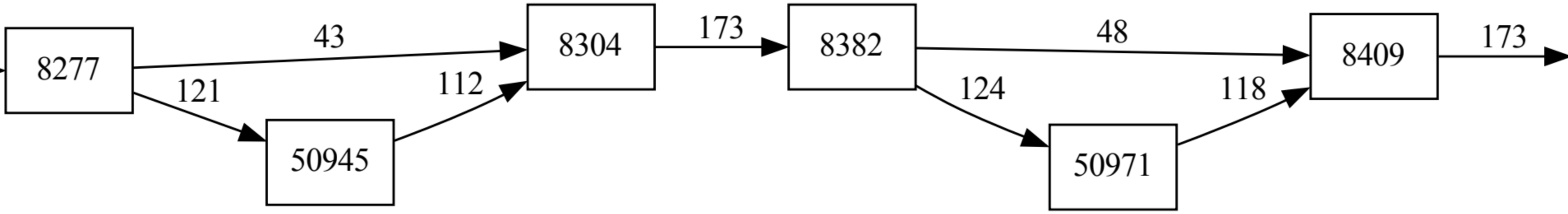
50945
50971

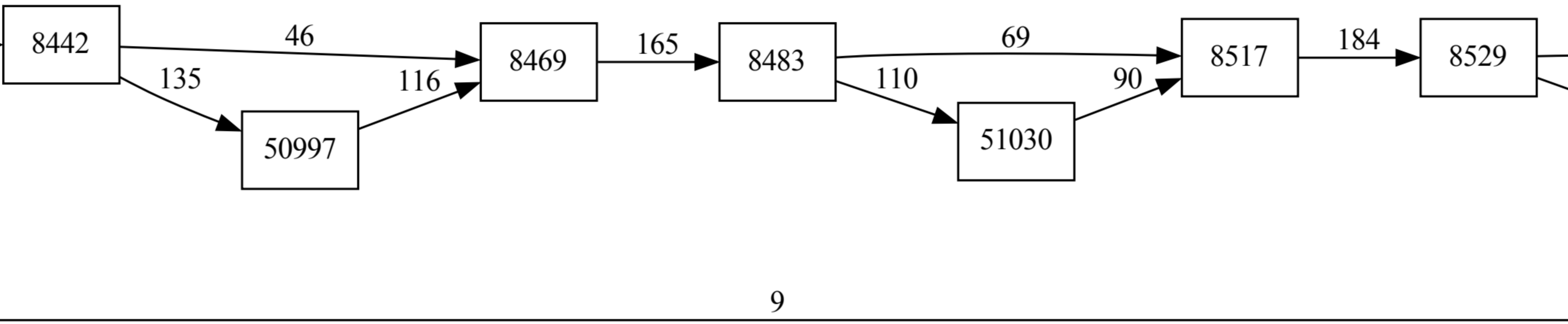
50997
51030

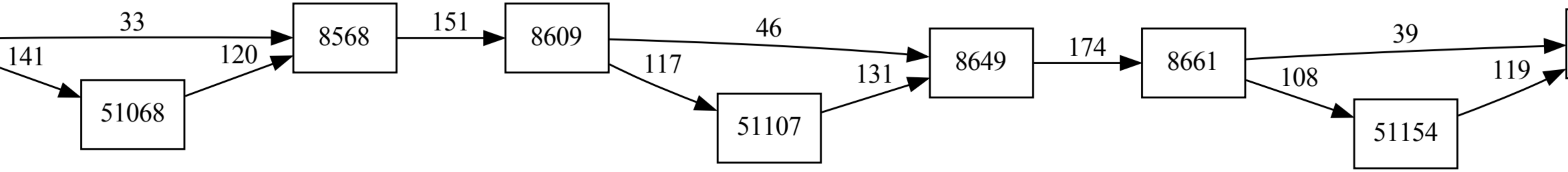
51068
51107
51154

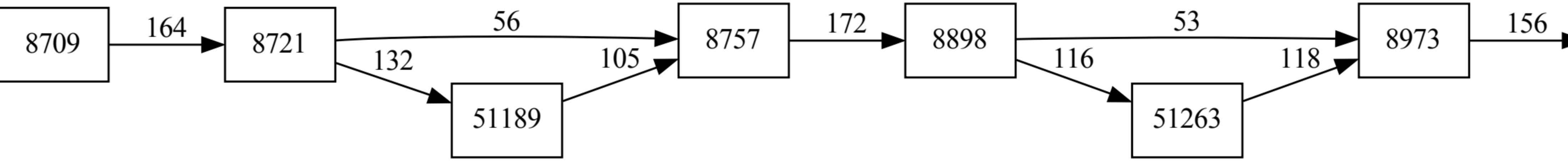
51189
51263

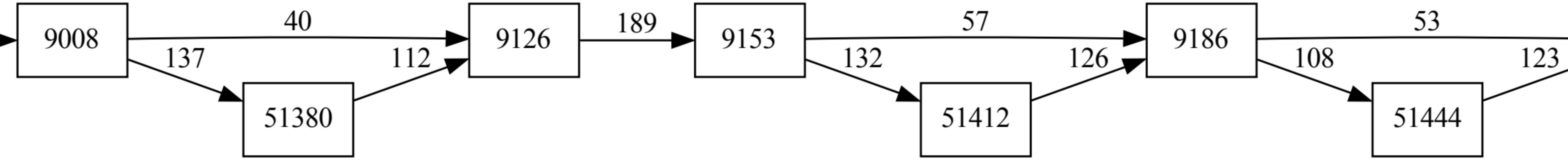
51380
51412
51444

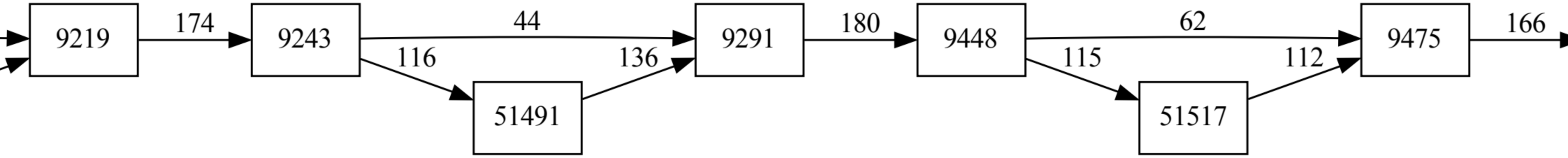
51491
51517

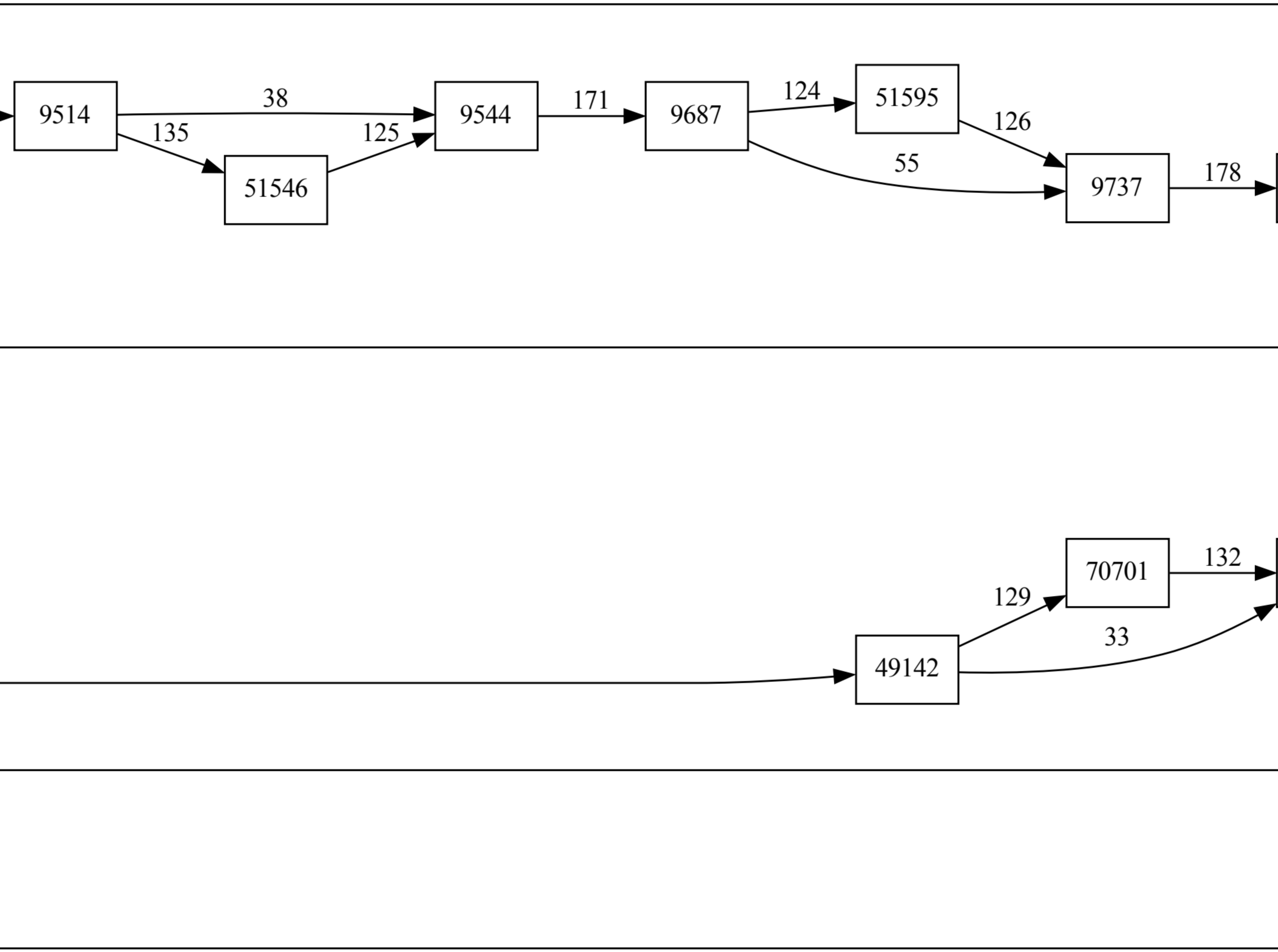
51546
51595
70701
49142

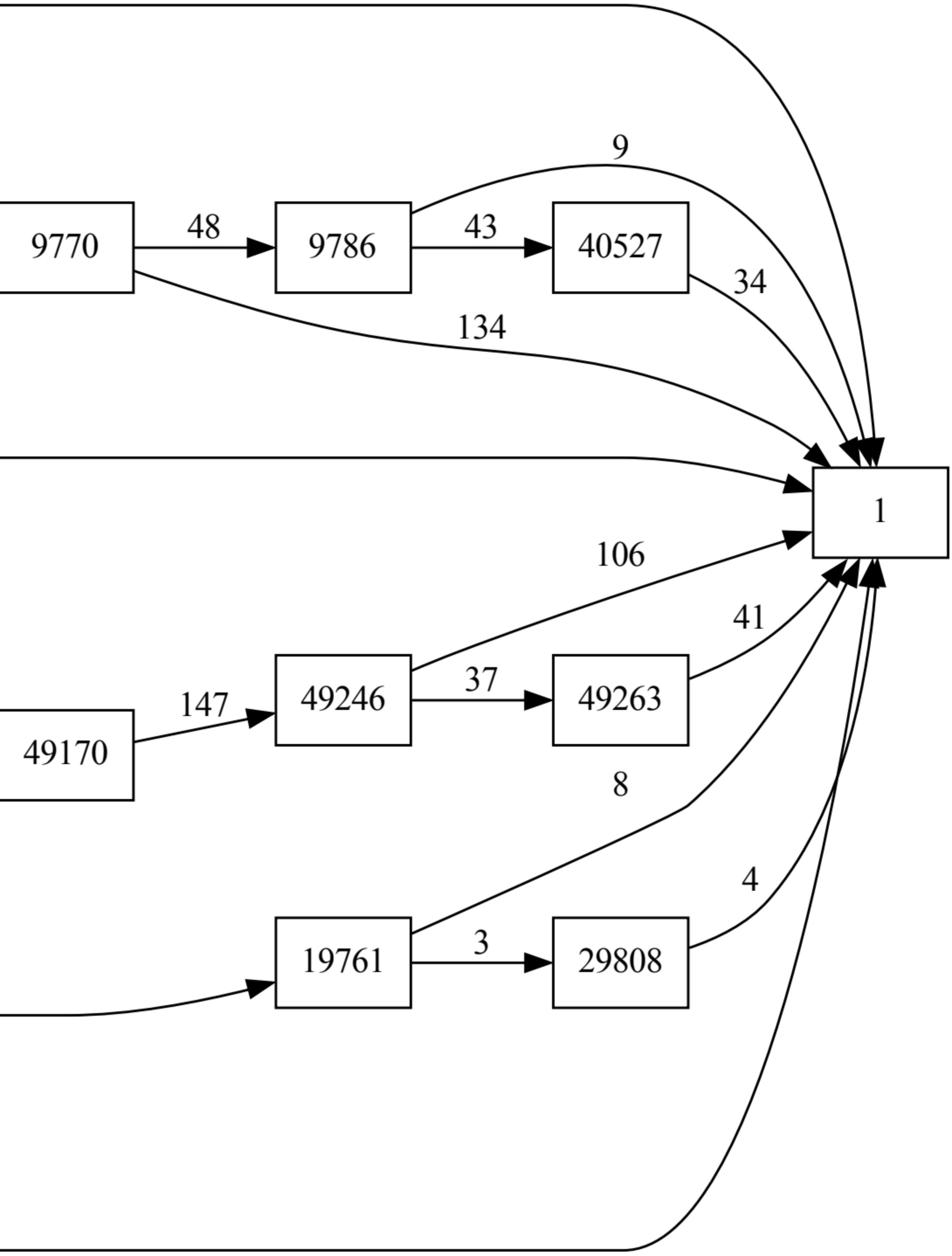
40527
49246
49263
49170
19761
29808