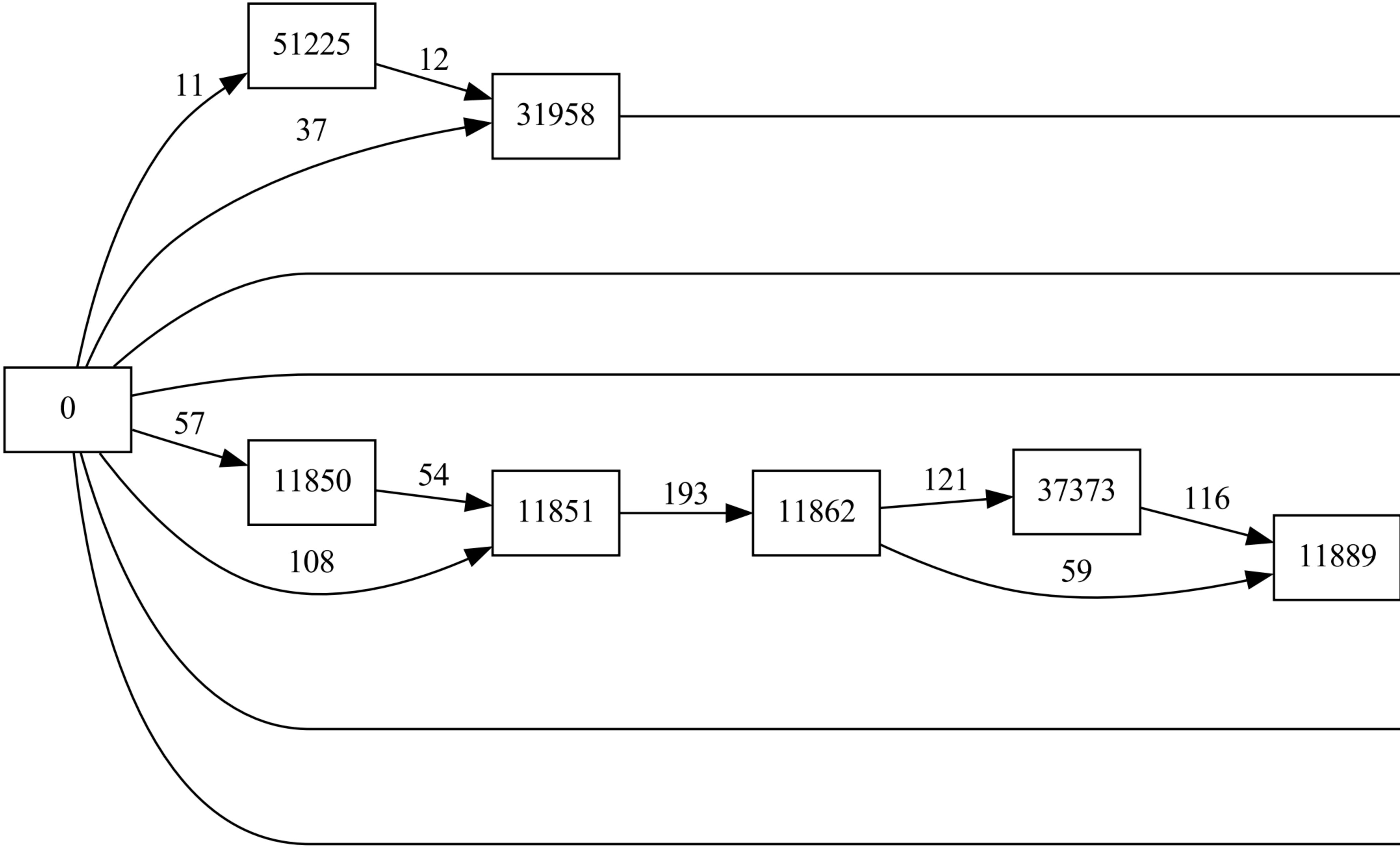
51225
31958
11850
11851
11862
37373
11889

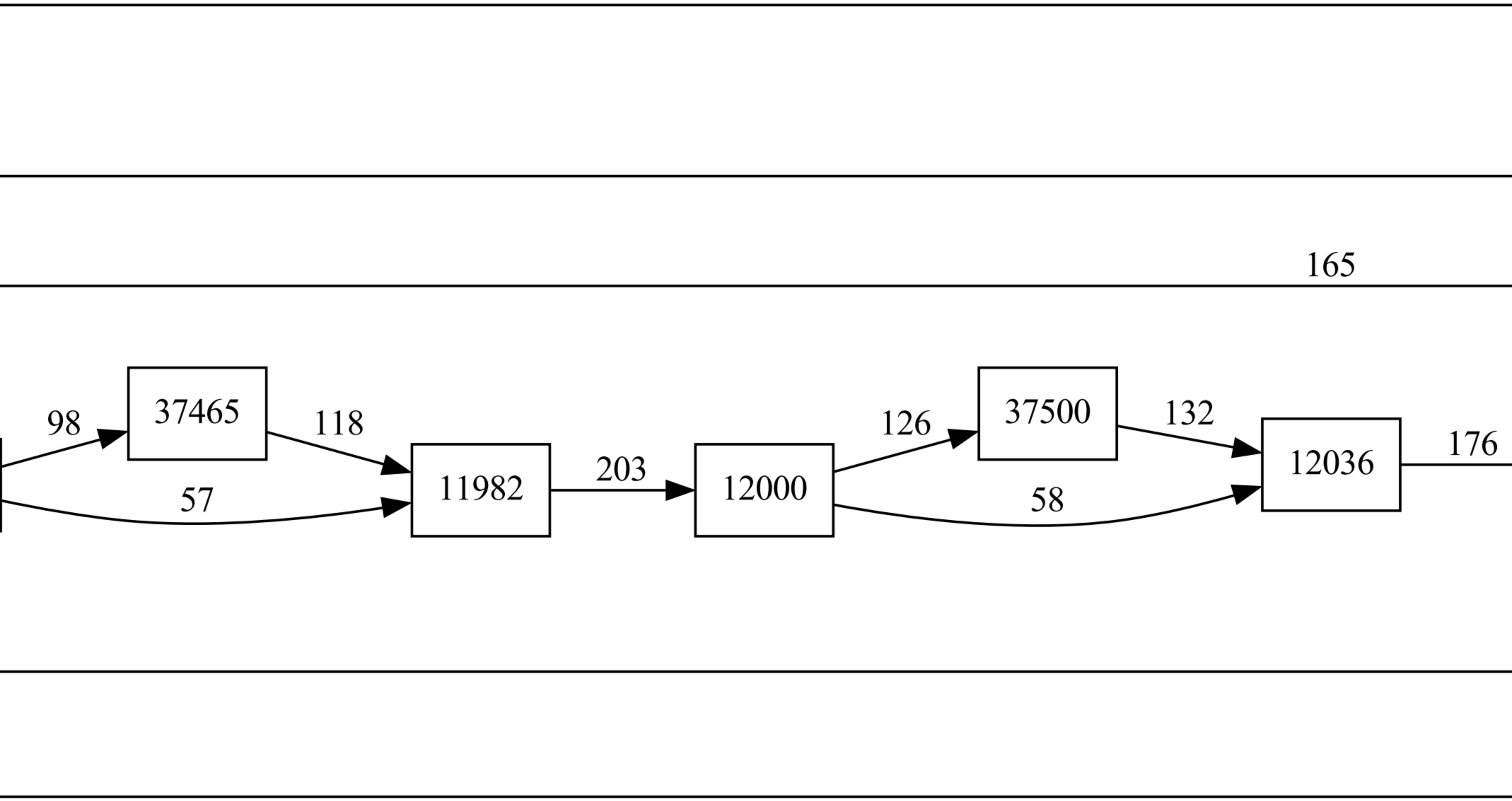
37465
11982
12000
37500
12036

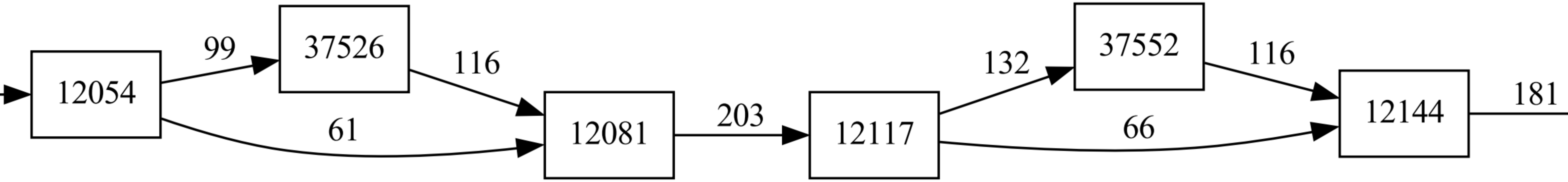
12054
99
37526
116
61
12081
203
12117
132
37552
116
66
12144
181

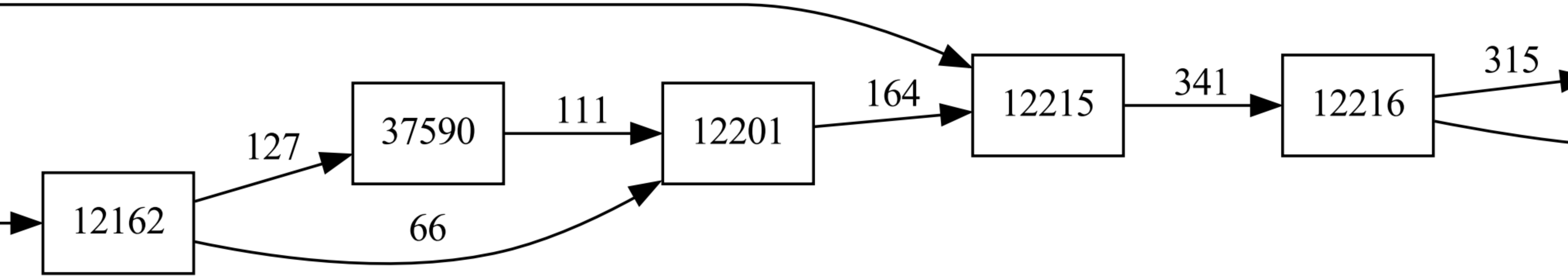
12162
127
66
37590
111
12201
164
12215
341
12216
315

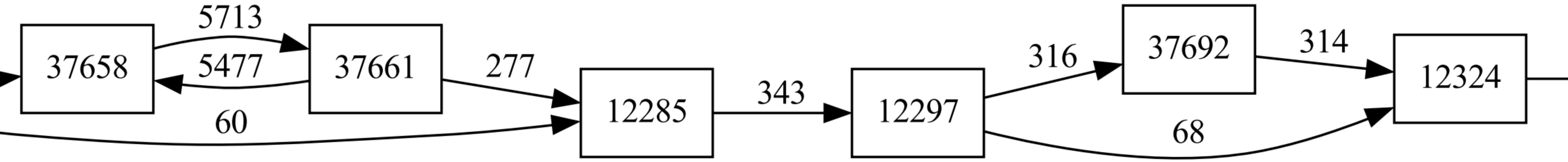
37658
5713
5477
37661
60
277
12285
343
12297
316
37692
68
314
12324

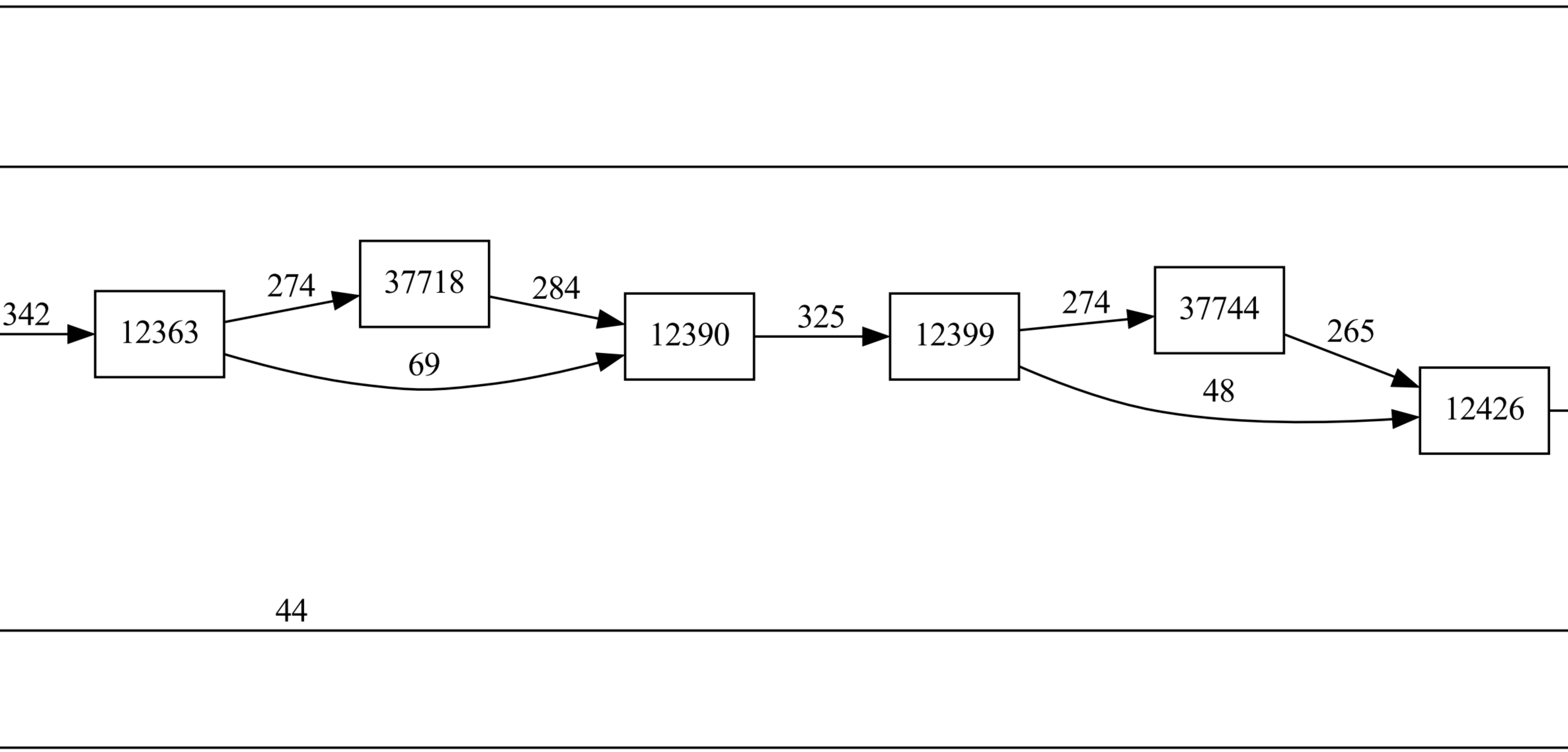
12363
37718
12390
12399
37744
12426

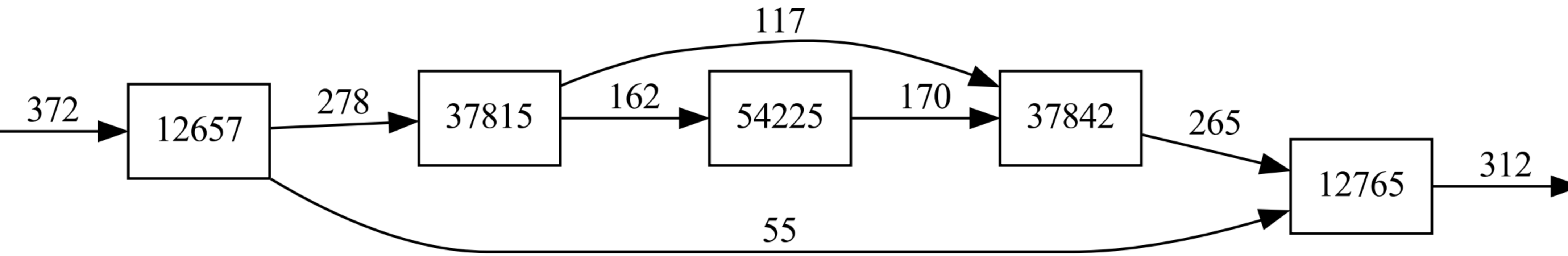
12657
37815
54225
37842
12765

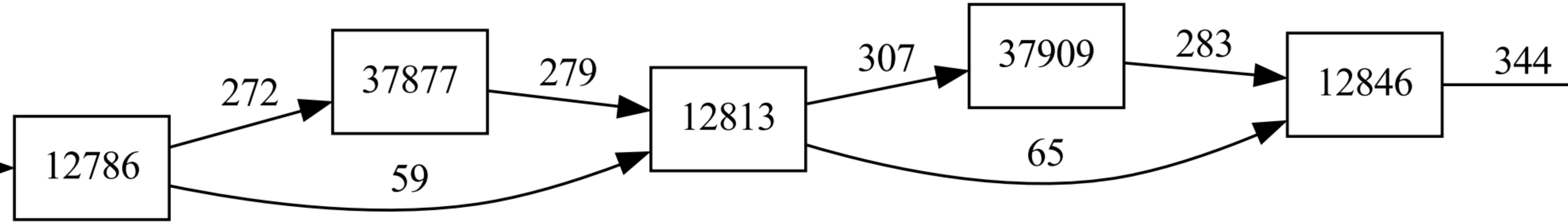
12786
272
59
37877
279
12813
307
65
37909
283
12846
344

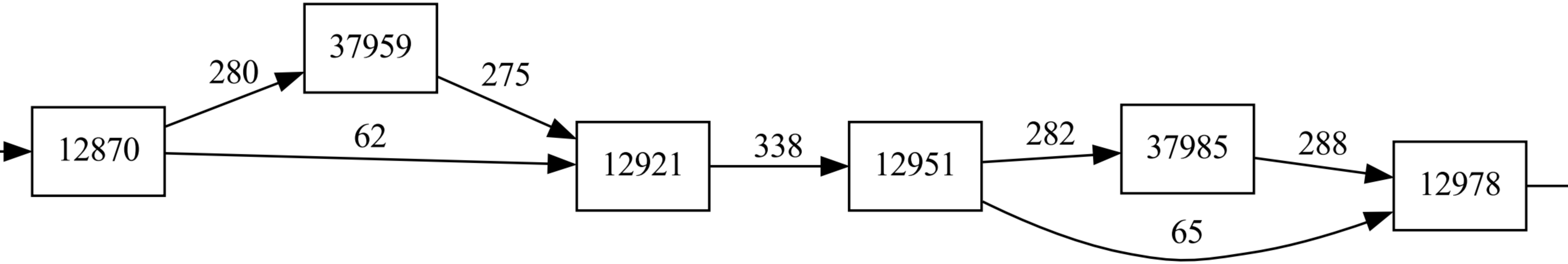
12870
280
62
37959
275
12921
338
12951
282
65
37985
288
12978

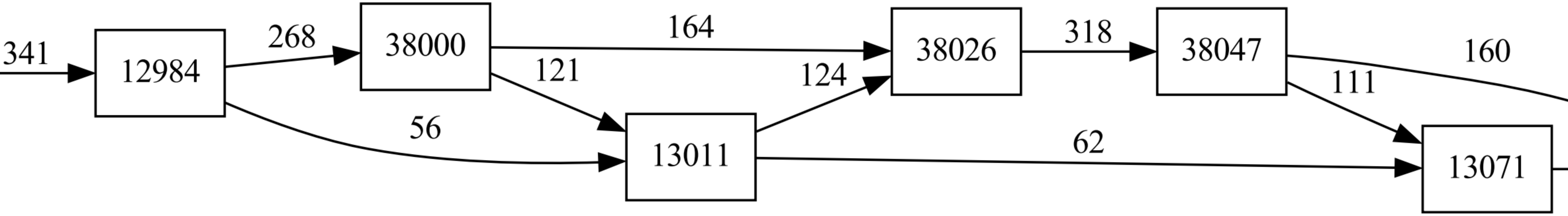
12984
38000
13011
38026
38047
13071

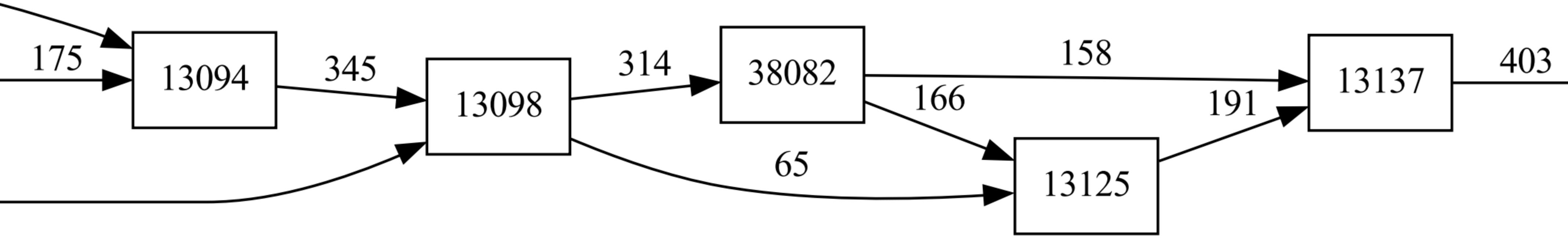
13094
13098
38082
13125
13137

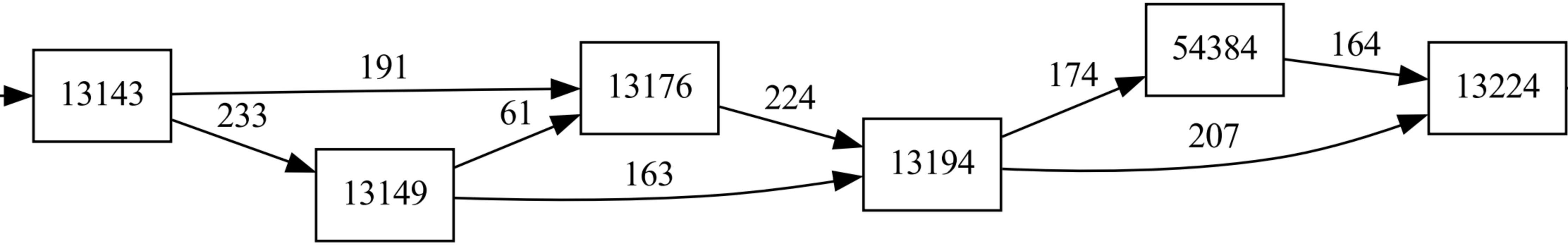
13143
191
233
13149
61
163
13176
224
13194
174
207
54384
164
13224

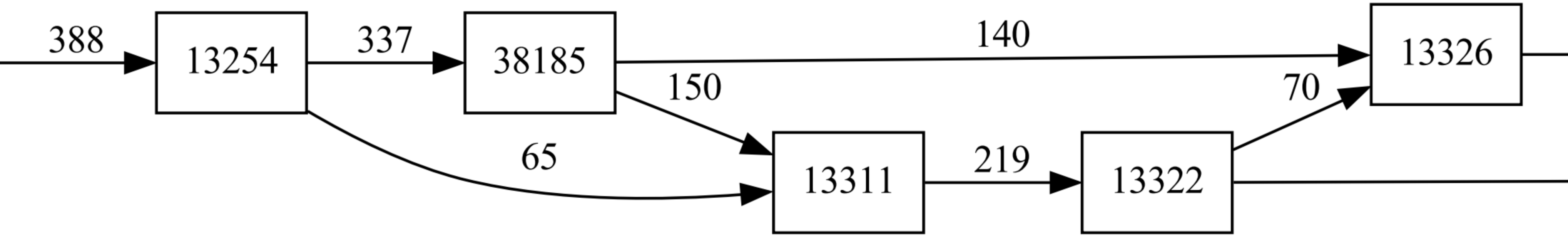
388
13254
337
38185
140
13326
150
70
65
13311
219
13322

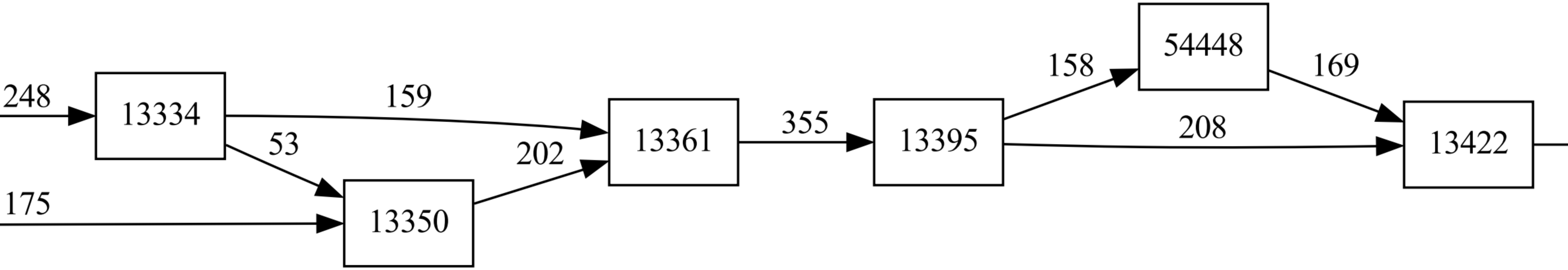
13334
13350
13361
13395
54448
13422

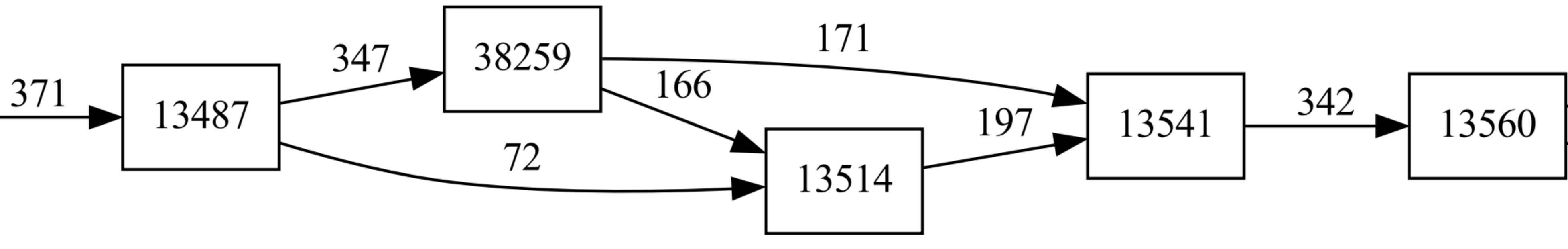
371
13487
347
38259
72
166
171
13514
197
13541
342
13560

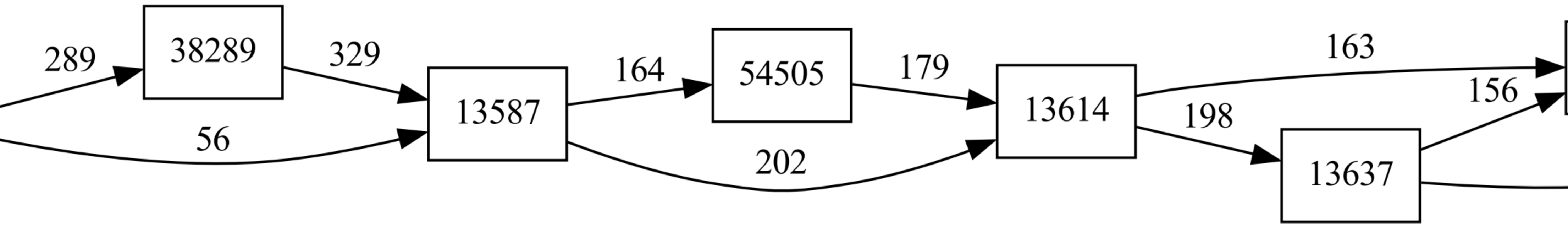
38289
13587
54505
13614
13637

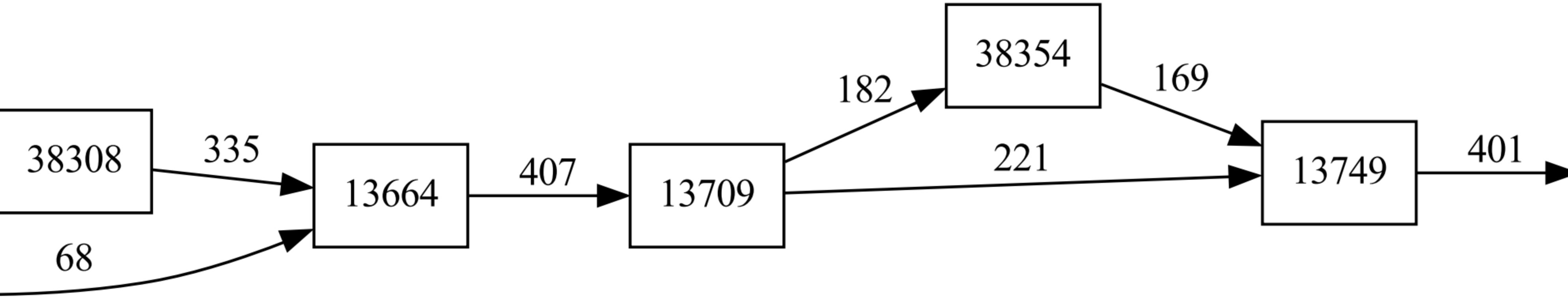
38354
182
169
38308
335
13664
407
13709
221
13749
401
68

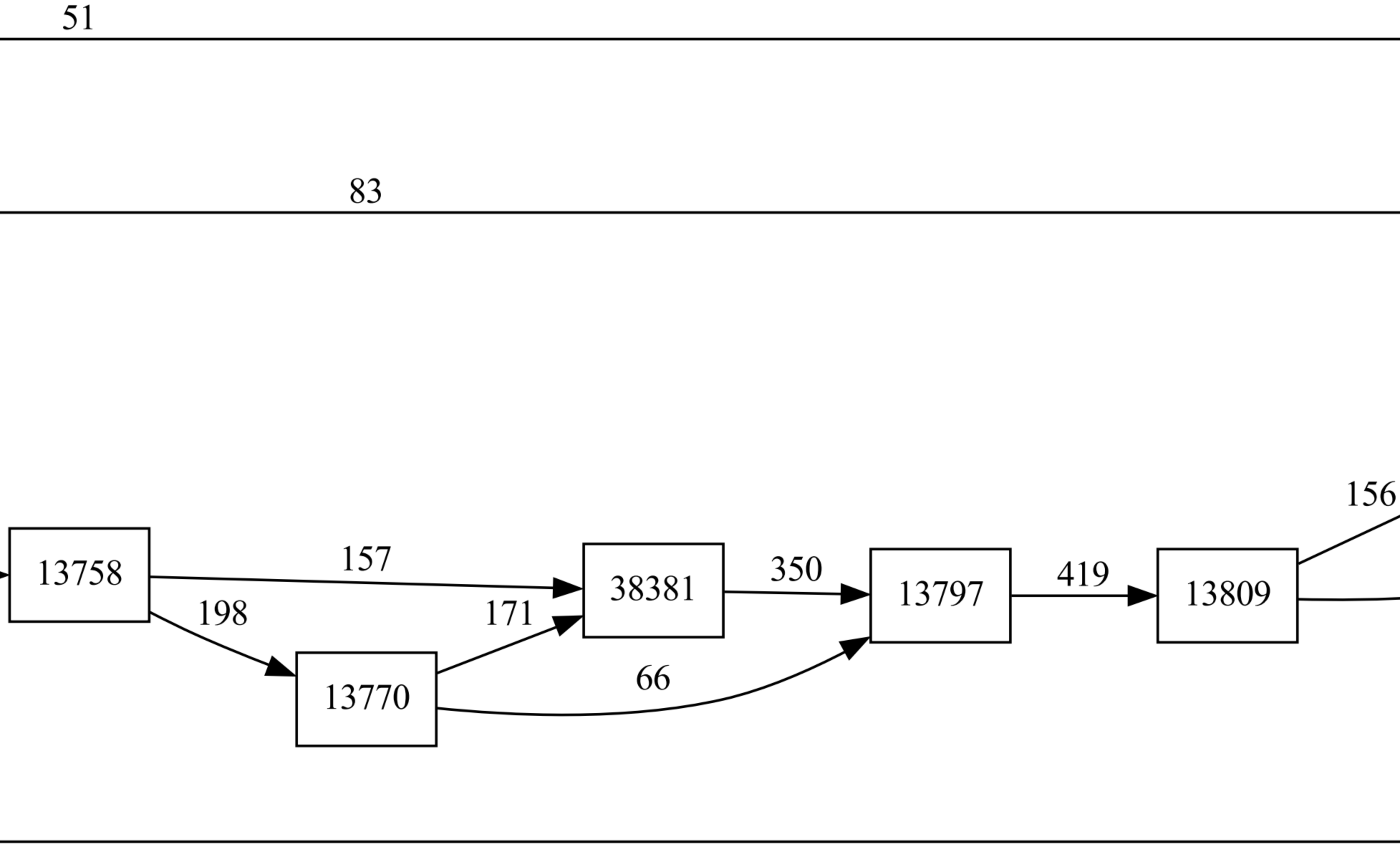
13758
38381
13797
13809
13770

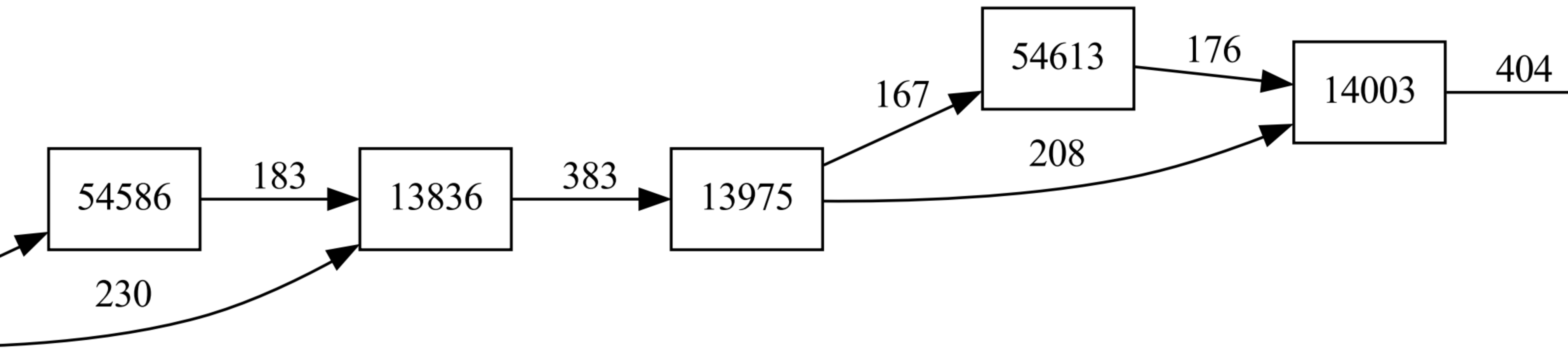
54586
183
13836
383
13975
167
54613
176
14003
404
208
230

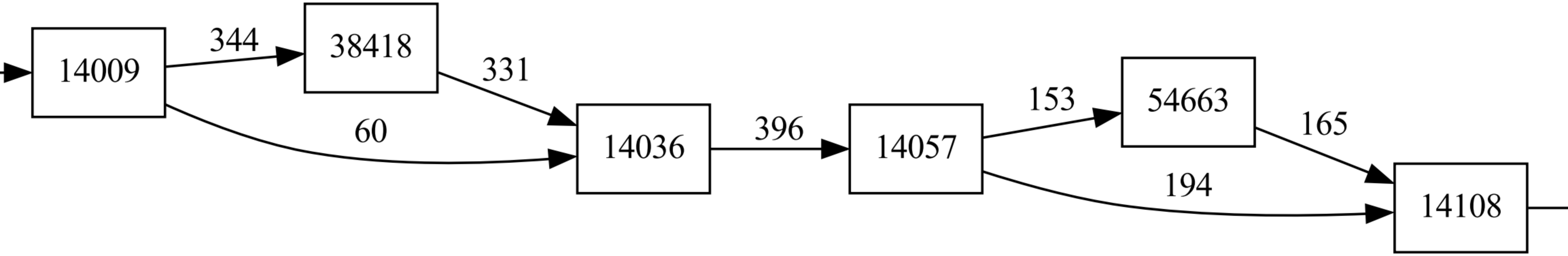
14009
344
38418
60
331
14036
396
14057
153
54663
194
165
14108

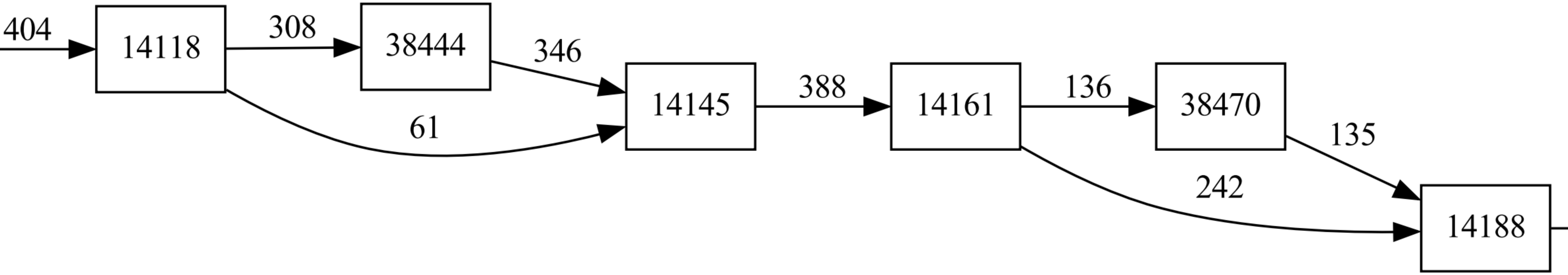
404
14118
308
38444
346
61
14145
388
14161
136
38470
135
242
14188

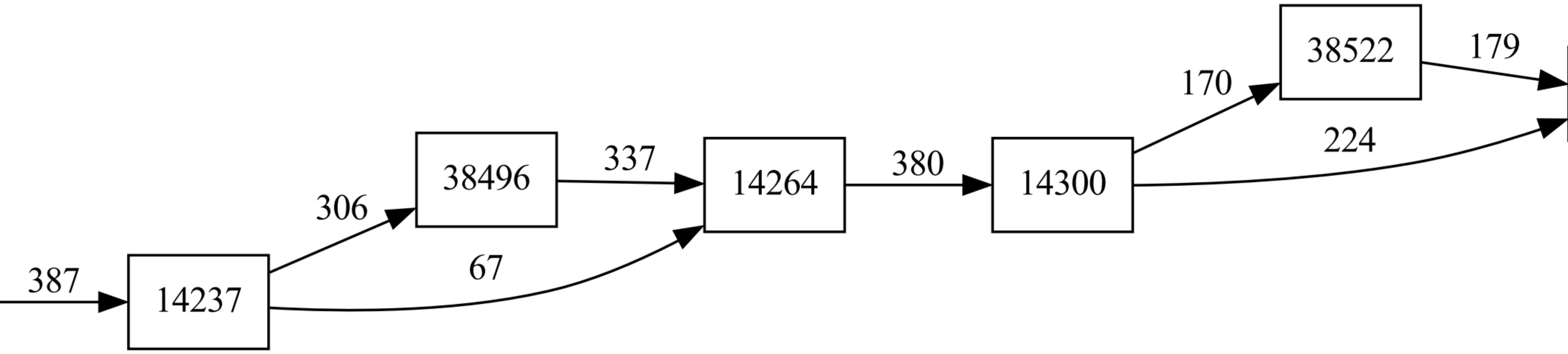
14237
38496
14264
14300
38522

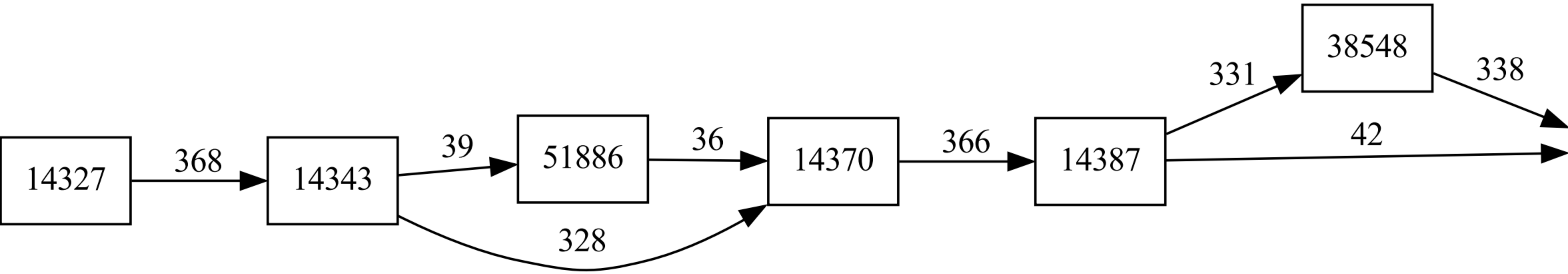
14327
368
14343
39
51886
36
328
14370
366
14387
331
38548
338
42

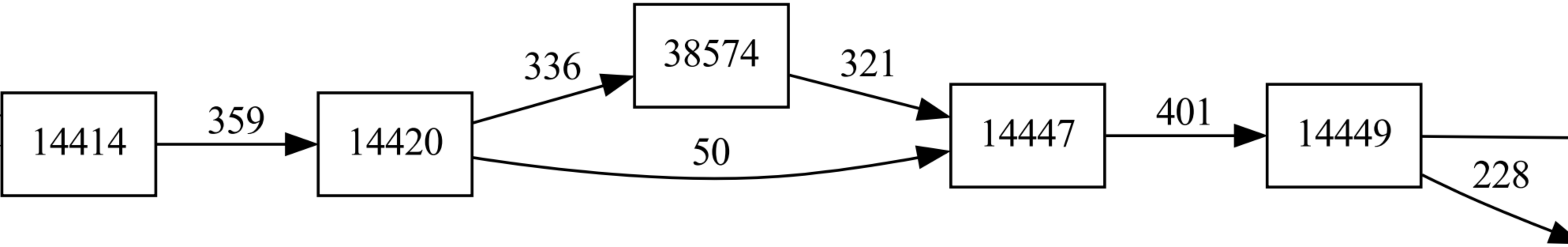
14414
359
14420
336
38574
321
50
14447
401
14449
228

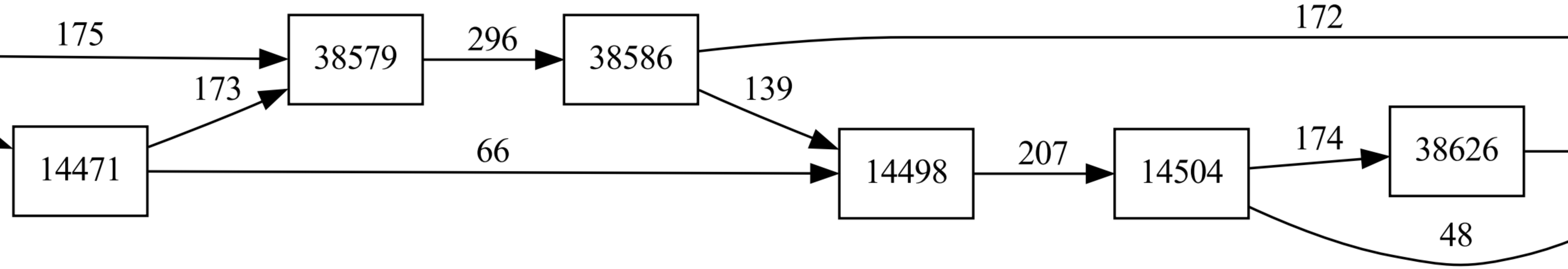
38579
38586
14471
14498
14504
38626

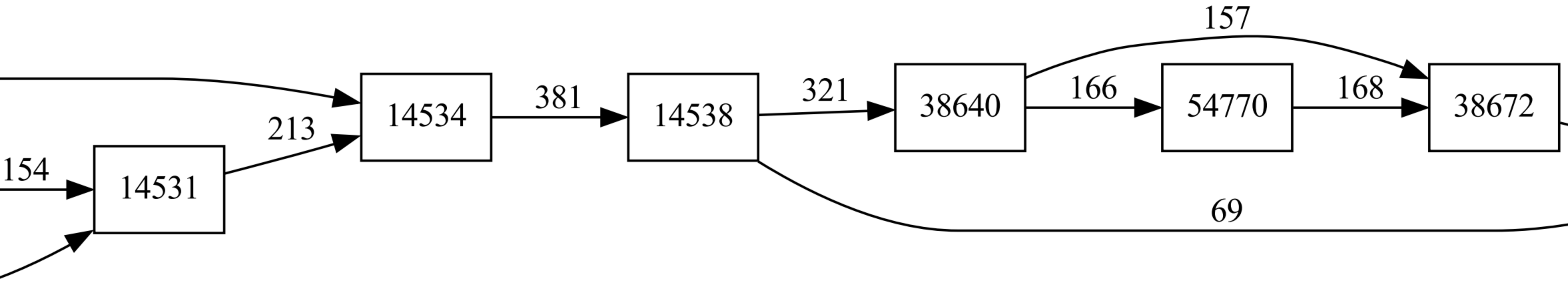
157
14534
381
14538
321
38640
166
54770
168
38672
213
154
14531
69

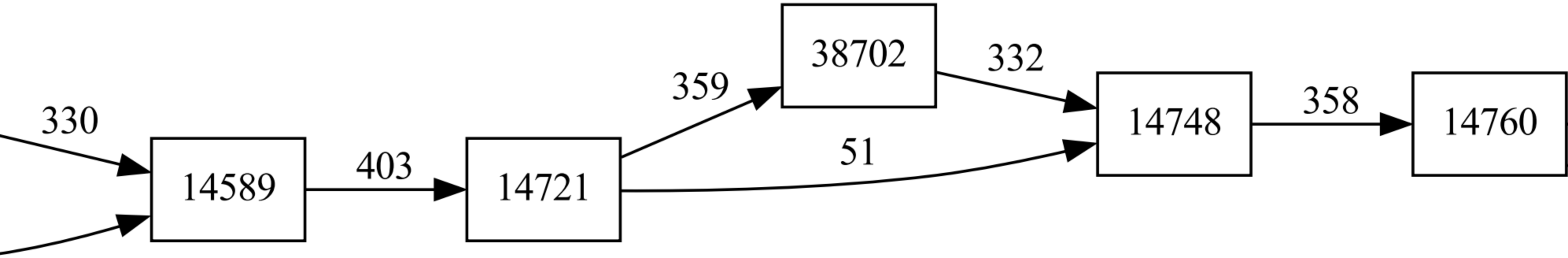
330
14589
403
14721
359
38702
332
51
14748
358
14760

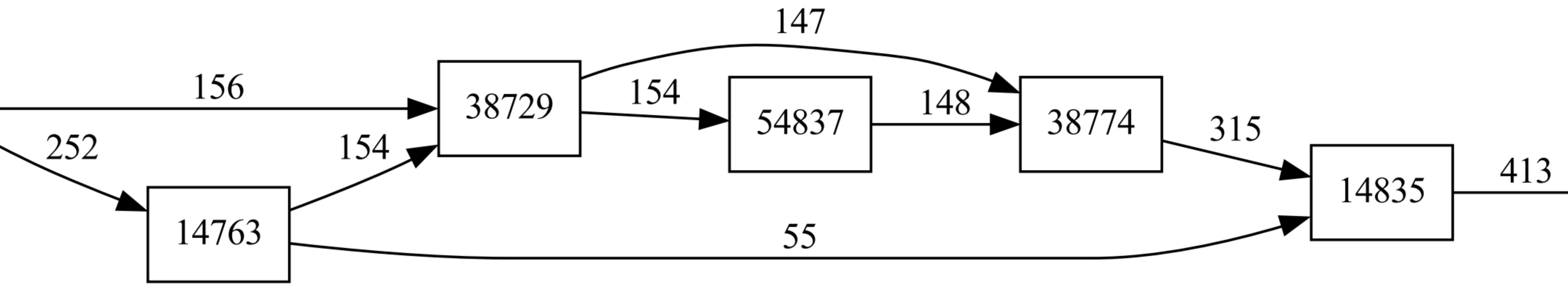
38729
54837
38774
14835
14763

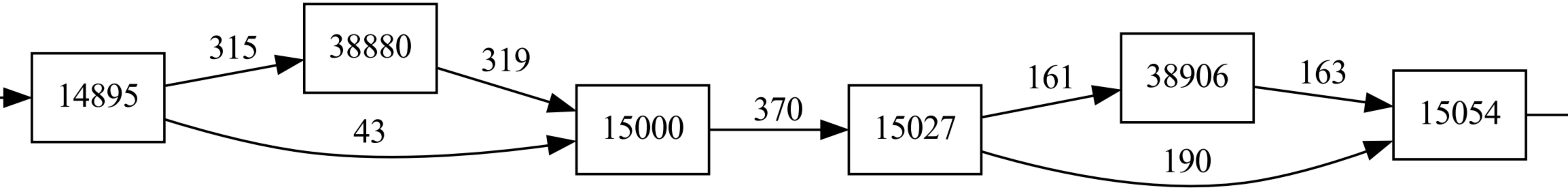
14895
315
38880
319
43
15000
370
15027
161
38906
163
190
15054

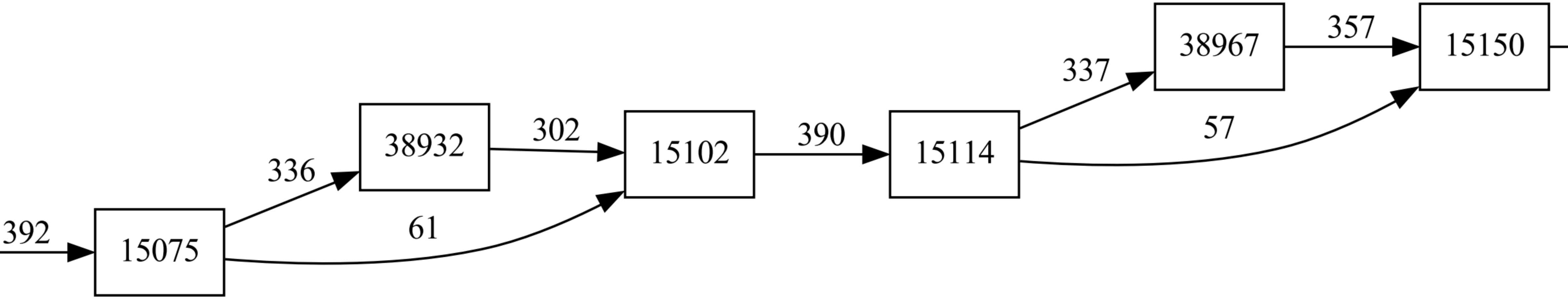
392
15075
336
61
38932
302
15102
390
15114
337
57
38967
357
15150

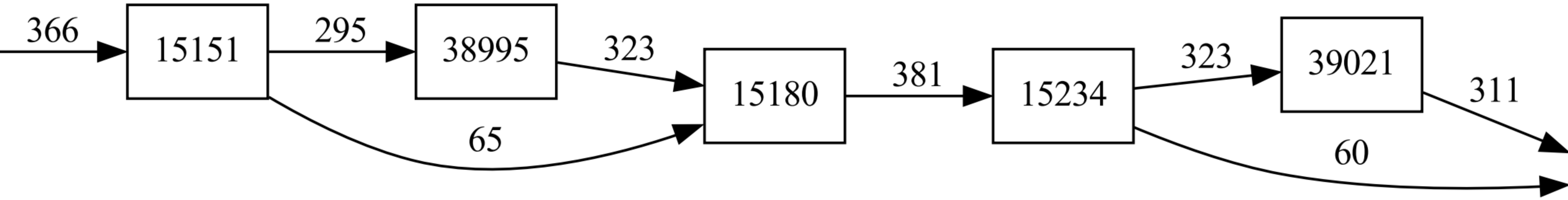
15151
38995
15180
15234
39021

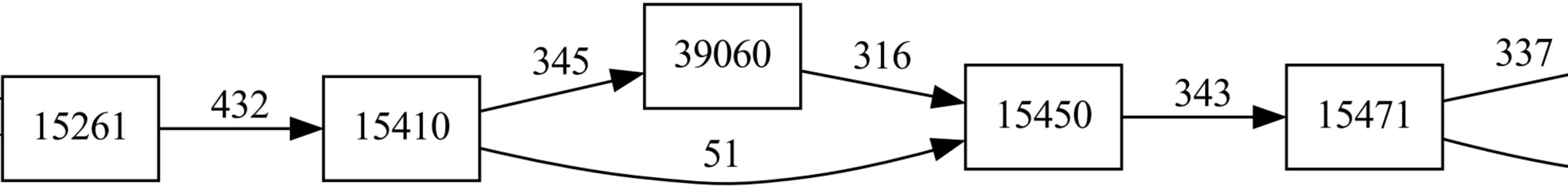
15261
432
15410
345
39060
316
51
15450
343
15471
337

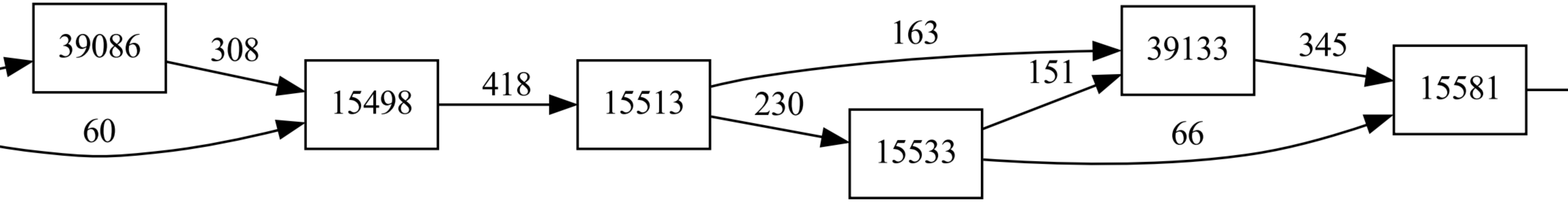
39086
308
60
15498
418
15513
163
230
15533
151
39133
66
345
15581

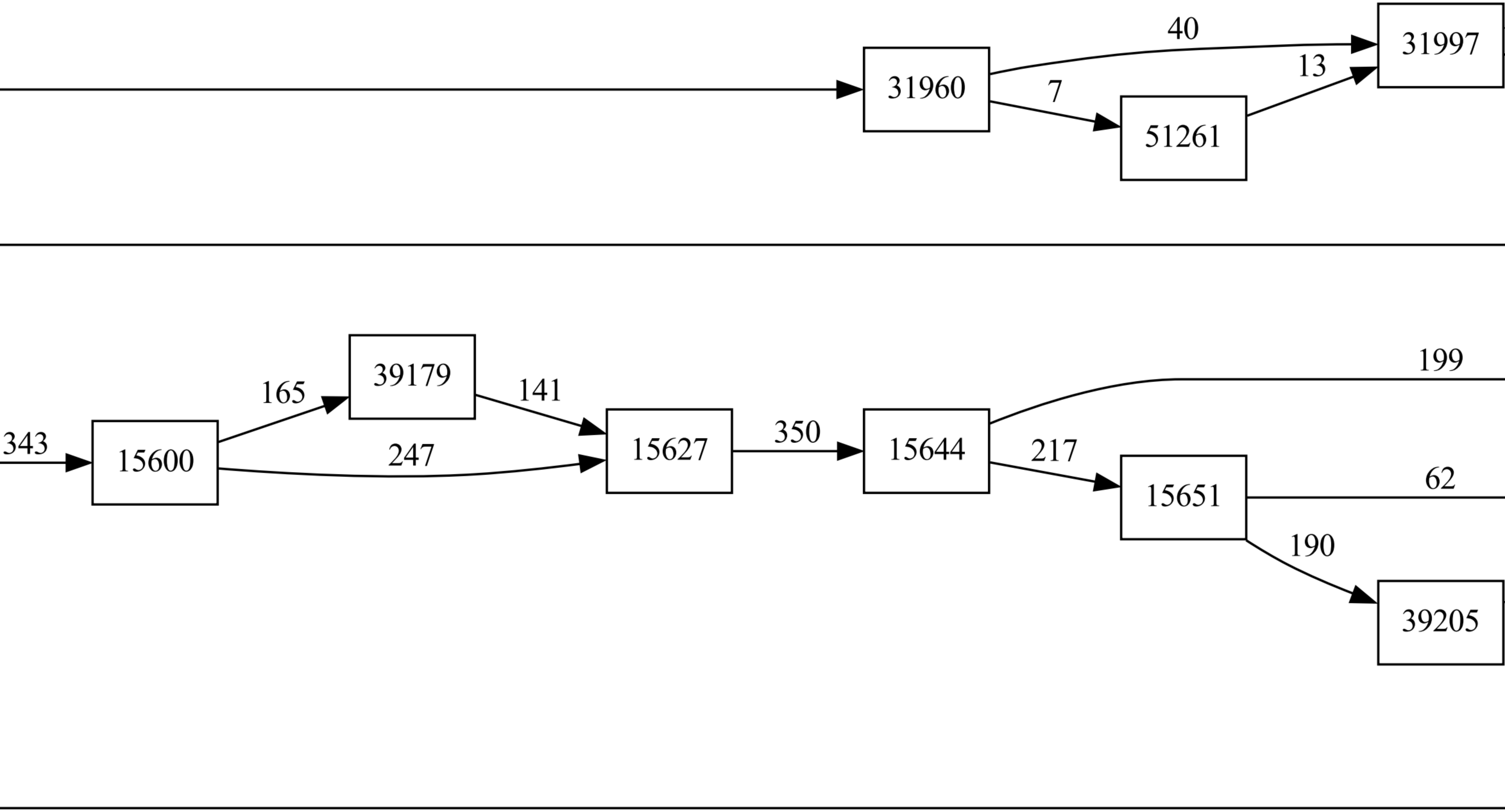
31960
40
7
51261
13
31997
343
15600
165
247
39179
141
15627
350
15644
199
217
15651
62
190
39205

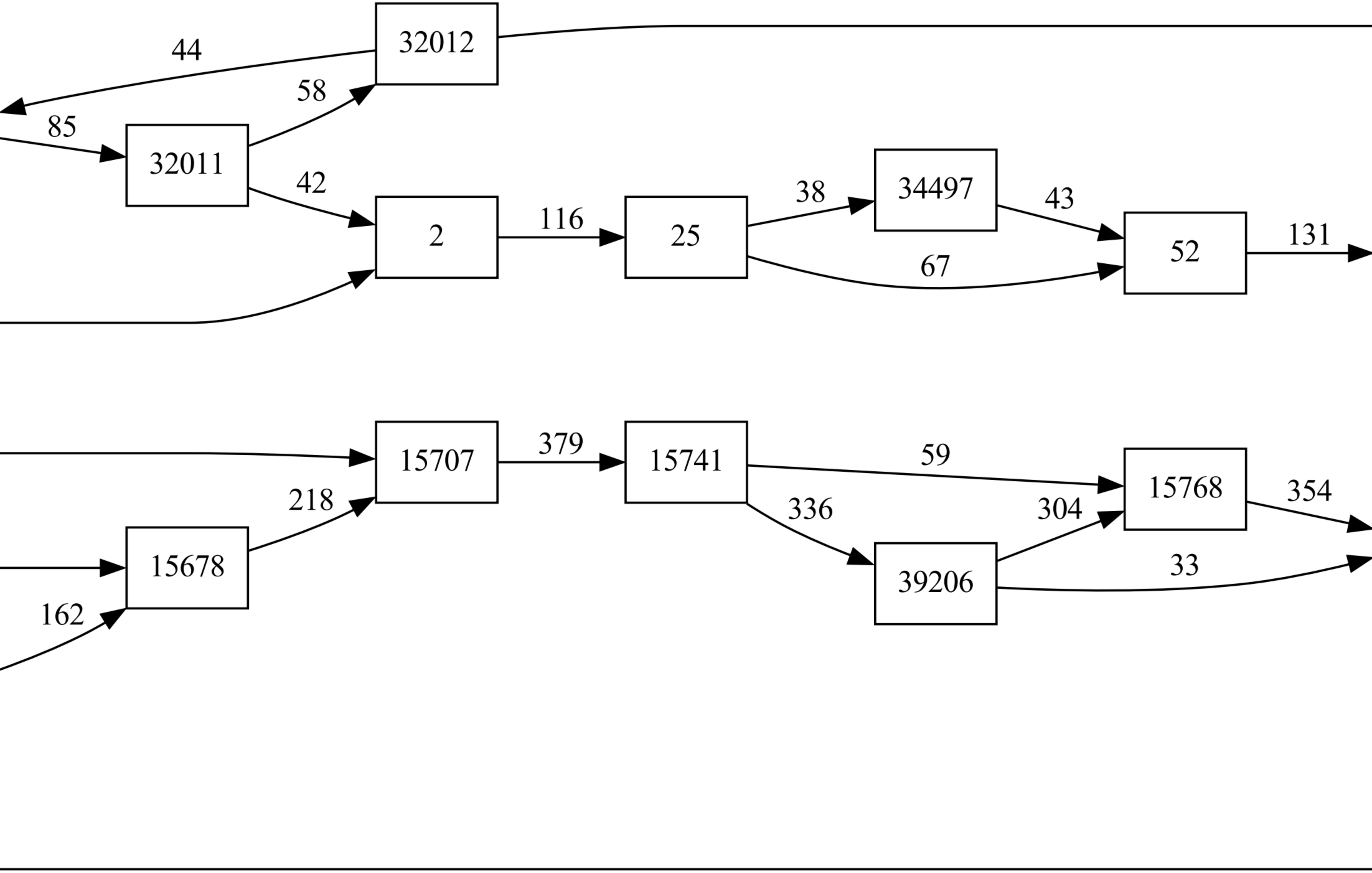

32012
32011
34497
15707
15741
15768
15678
39206

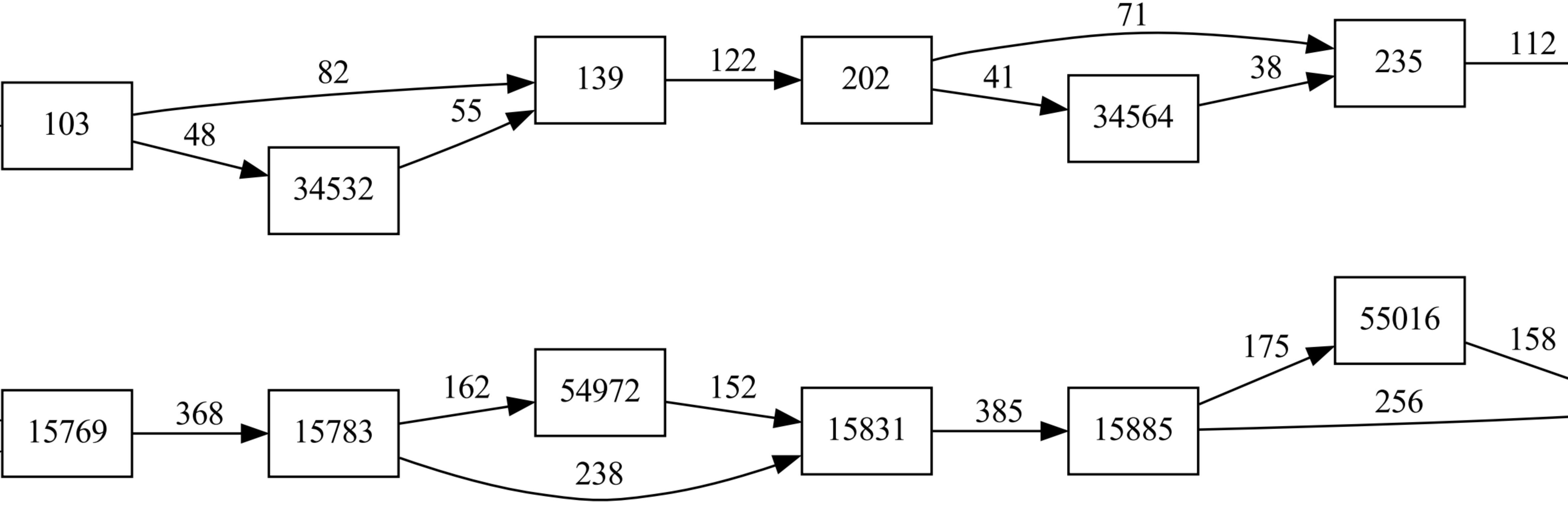
34532
34564
15769
15783
54972
15831
15885
55016

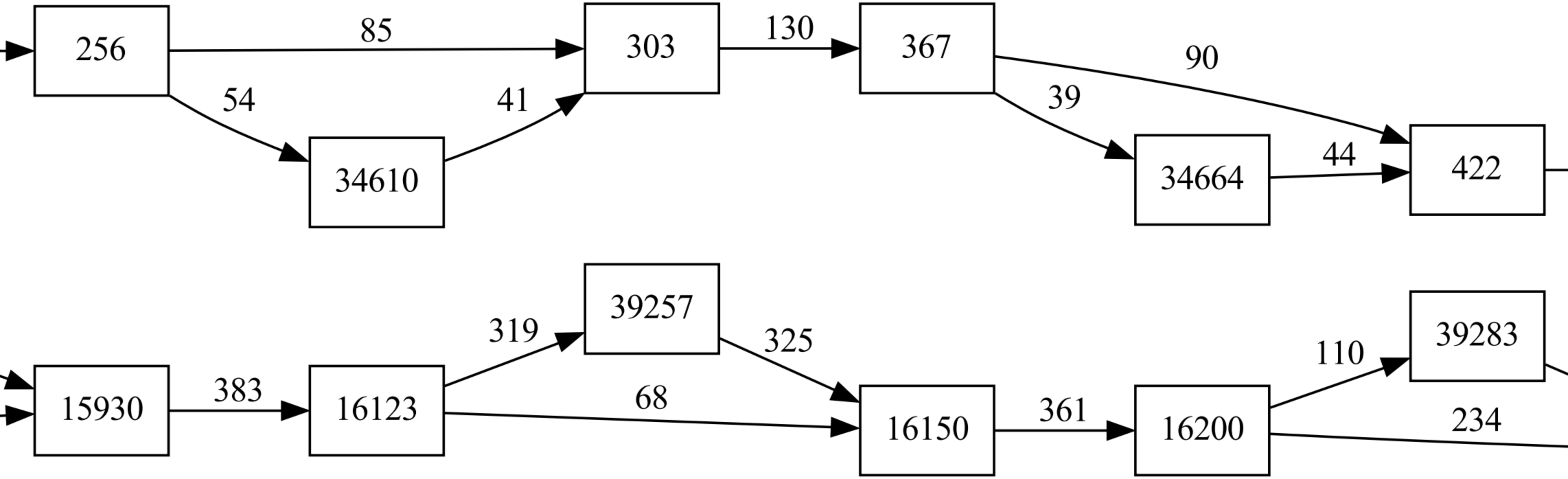
34610
34664
39257
15930
16123
16150
16200
39283

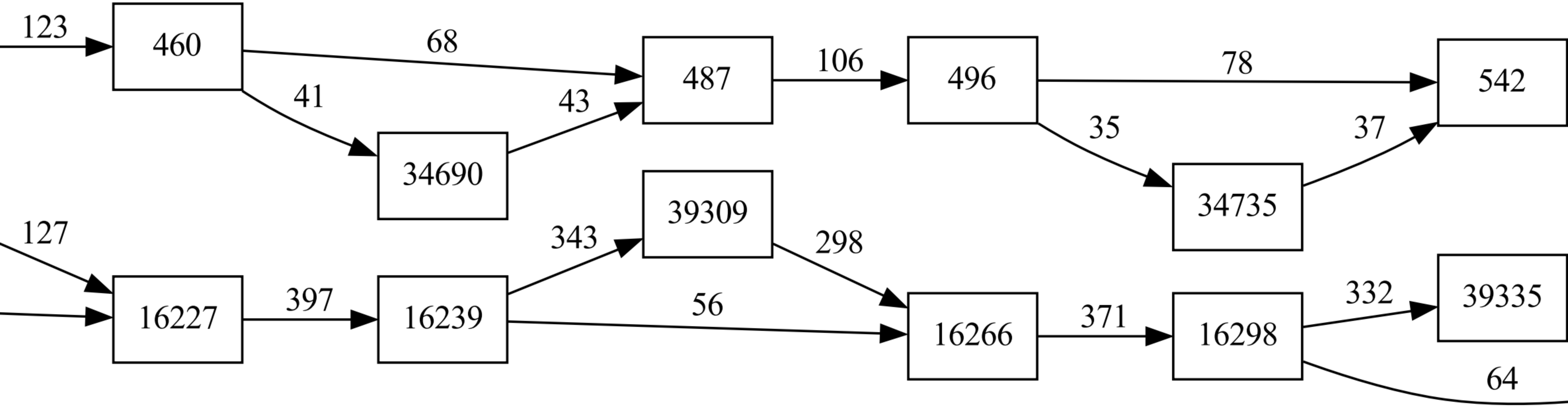
34690
34735
16227
16239
39309
16266
16298
39335

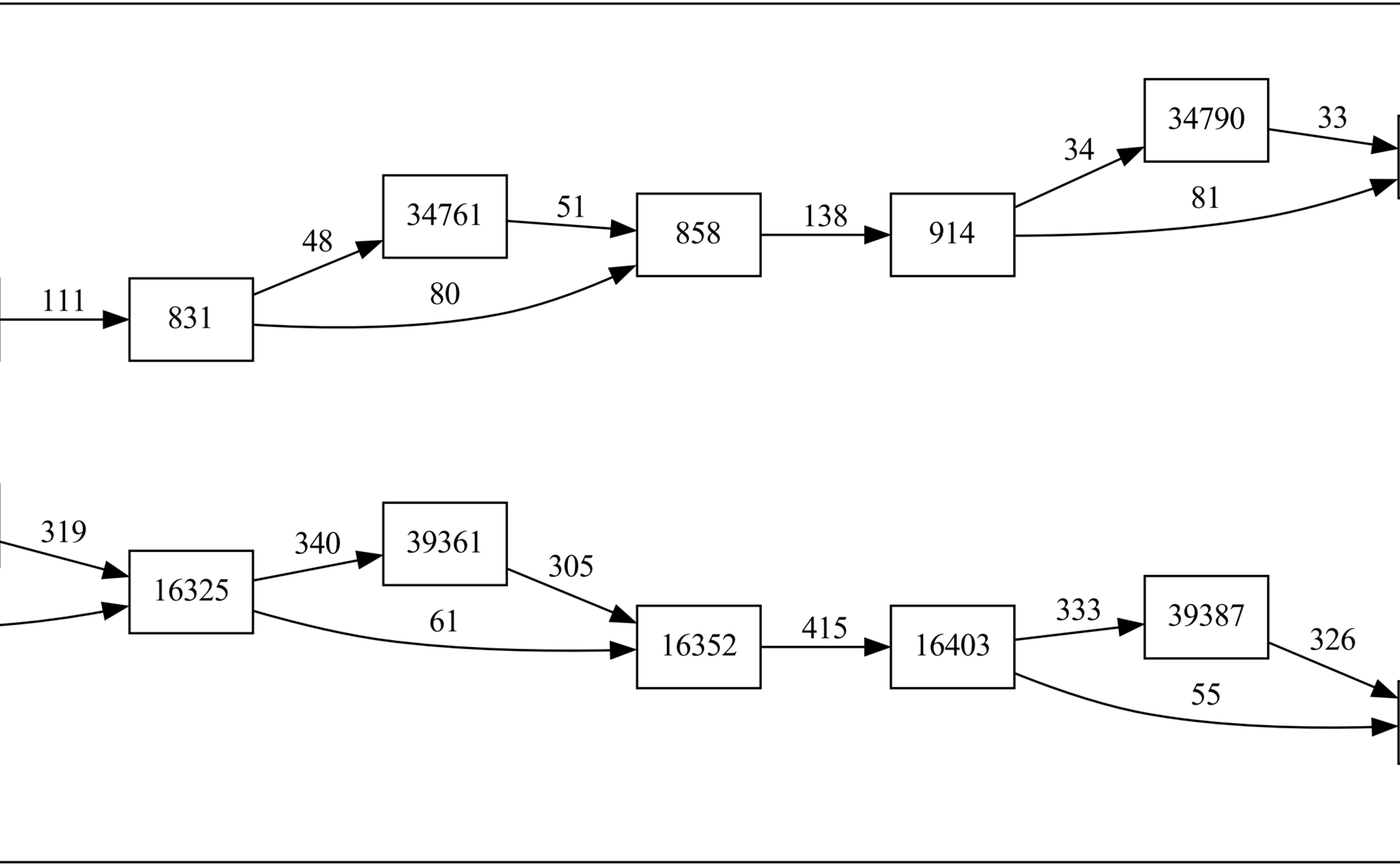
34761
34790
16325
39361
16352
16403
39387

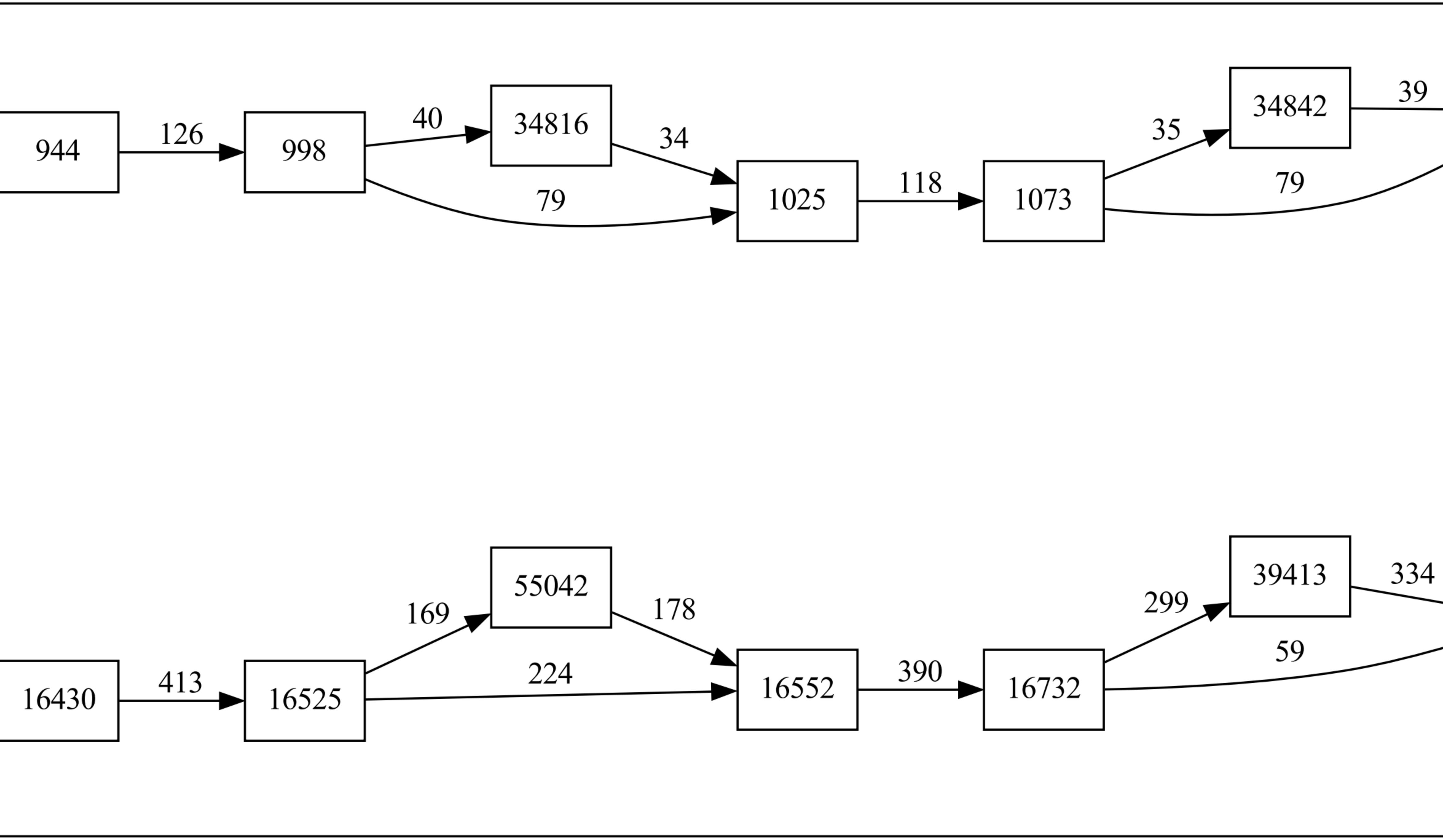
34816
34842
16430
16525
55042
16552
16732
39413

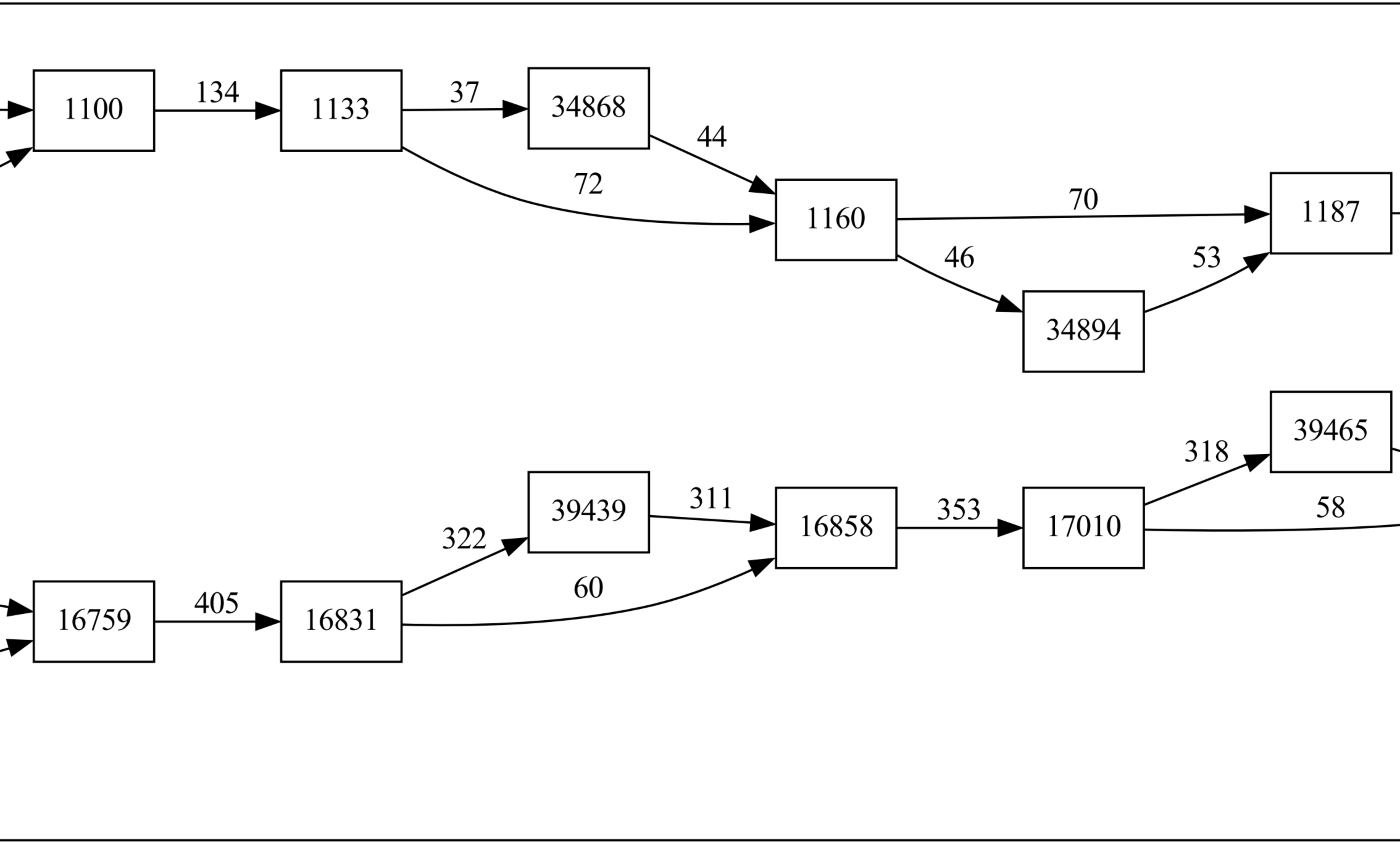
34868
34894
39465
39439
16858
17010
16759
16831

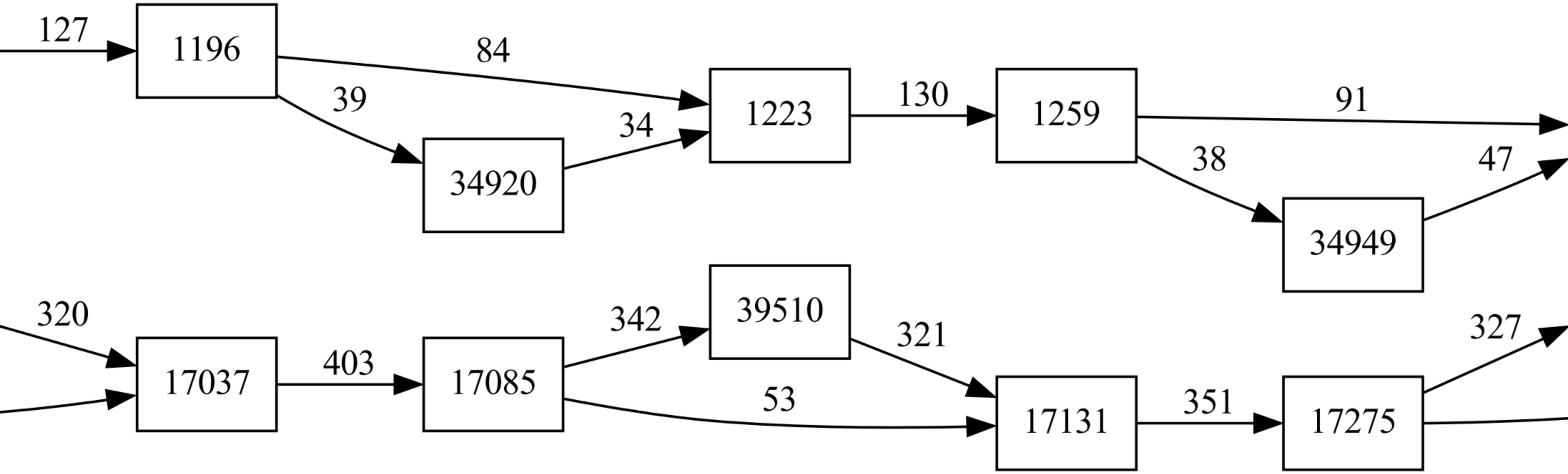
34920
34949
17037
17085
39510
17131
17275

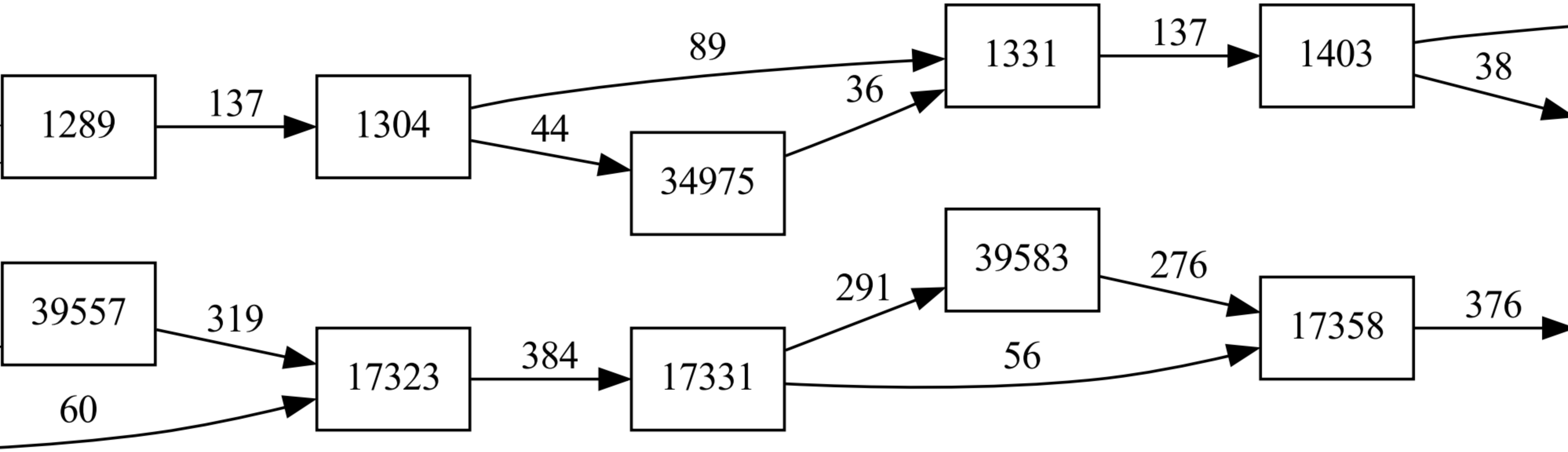
34975
39557
17323
17331
39583
17358

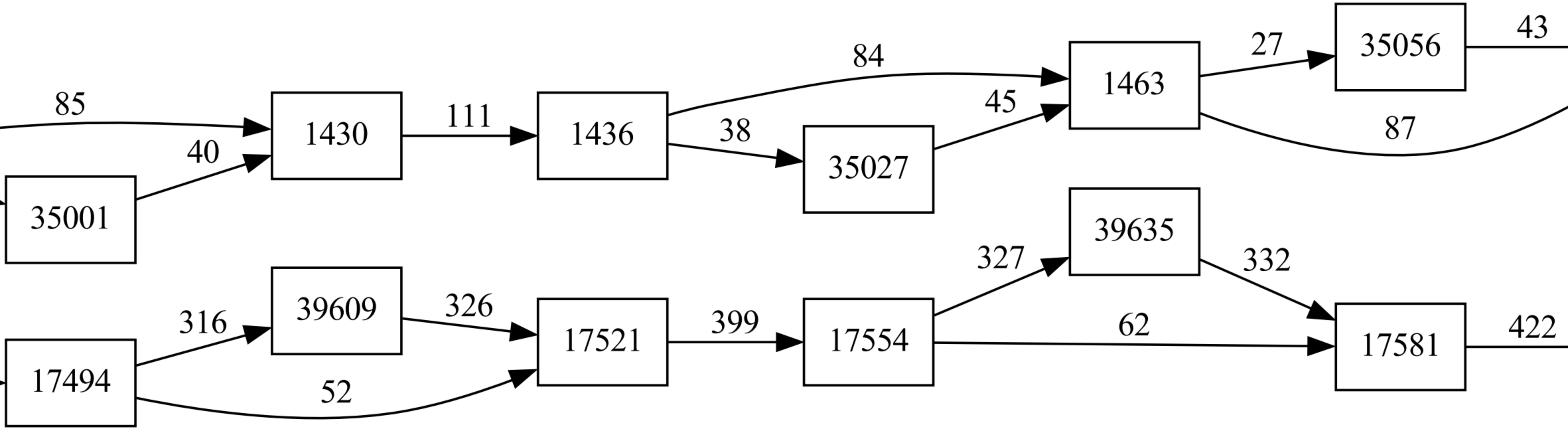
35001
35027
35056
39635
17494
39609
17521
17554
17581

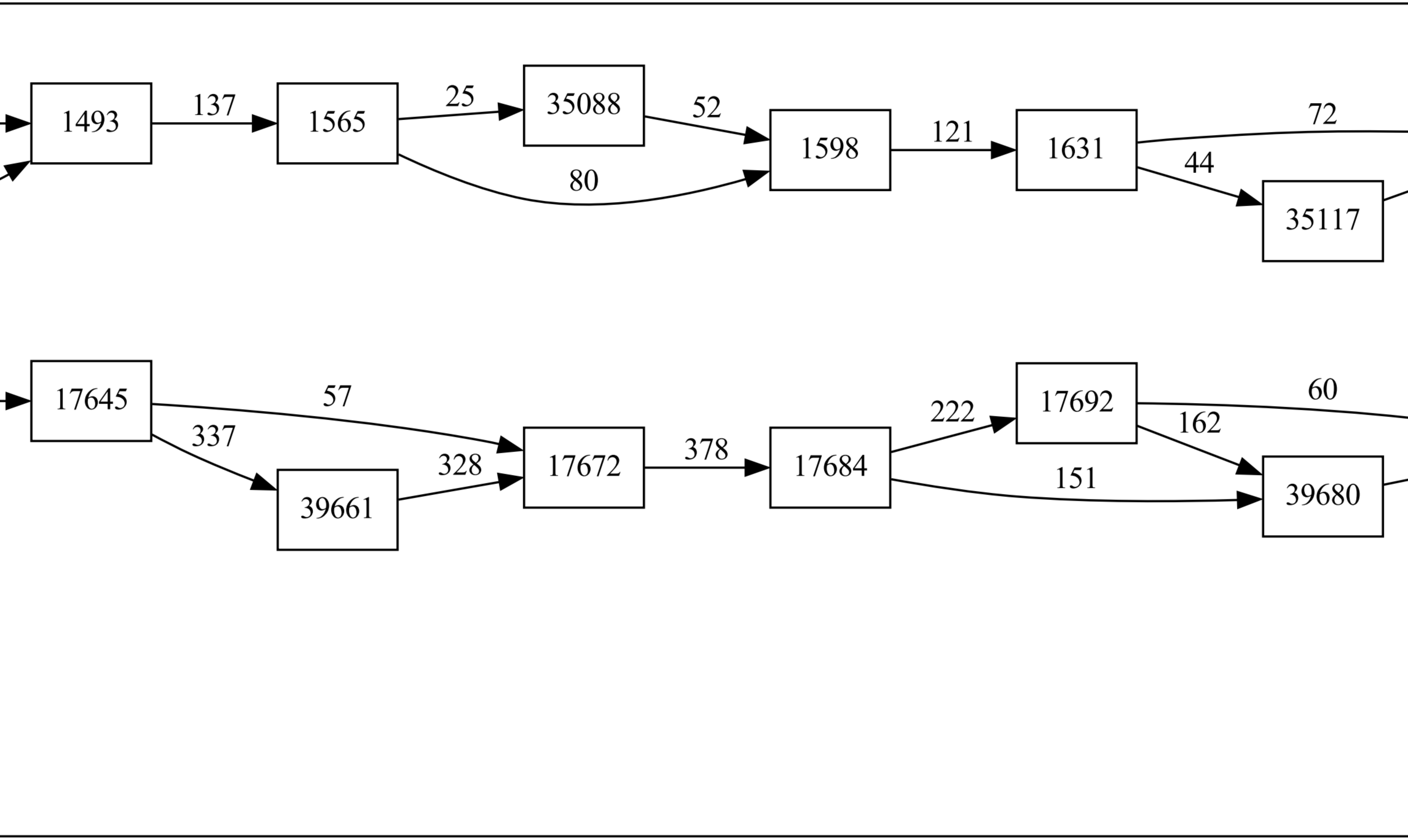
1493
137
1565
25
35088
52
80
1598
121
1631
72
44
35117
17645
57
337
39661
328
17672
378
17684
222
17692
60
162
151
39680

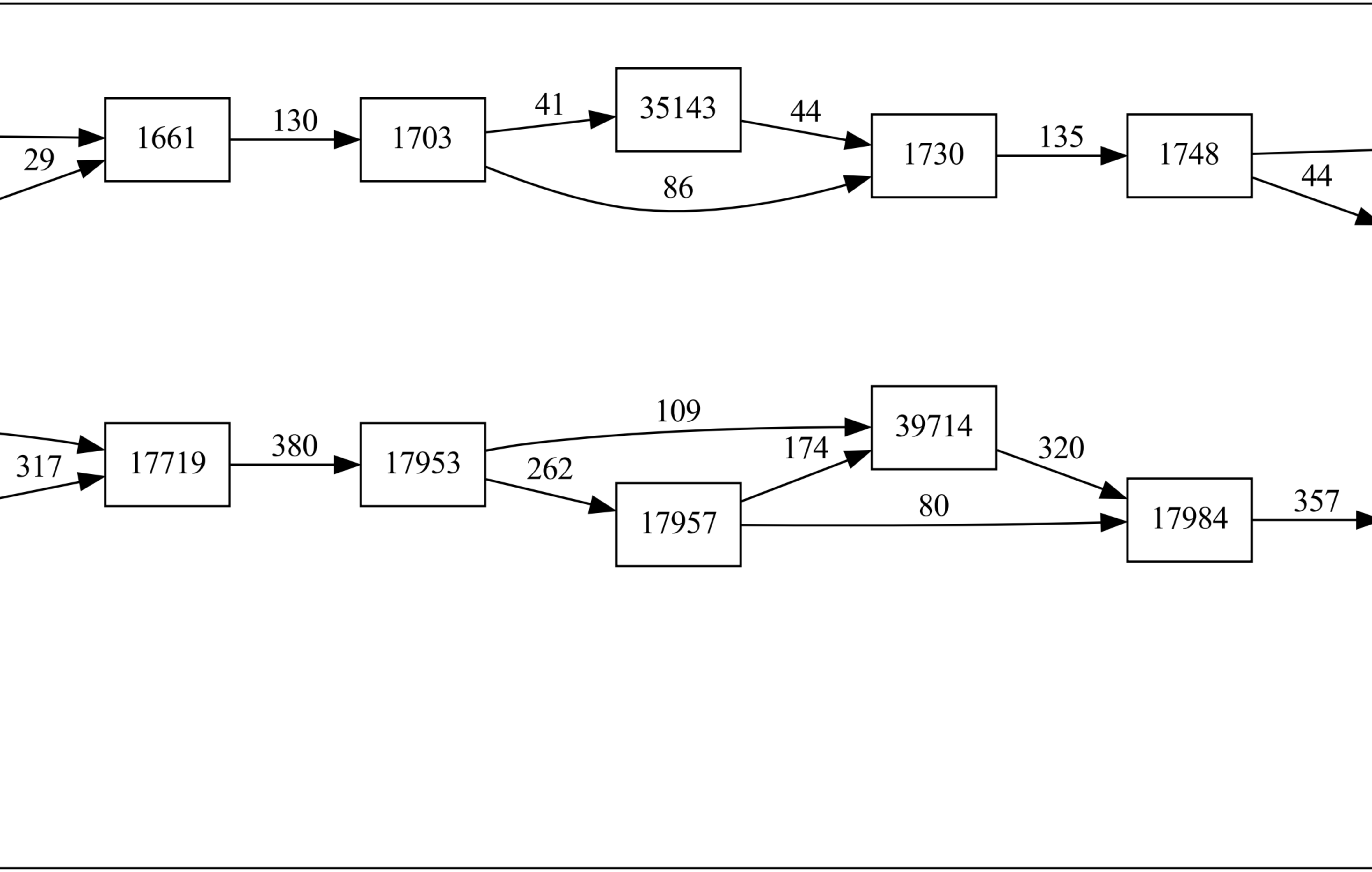
1661
1703
35143
1730
1748
17719
17953
39714
17957
17984

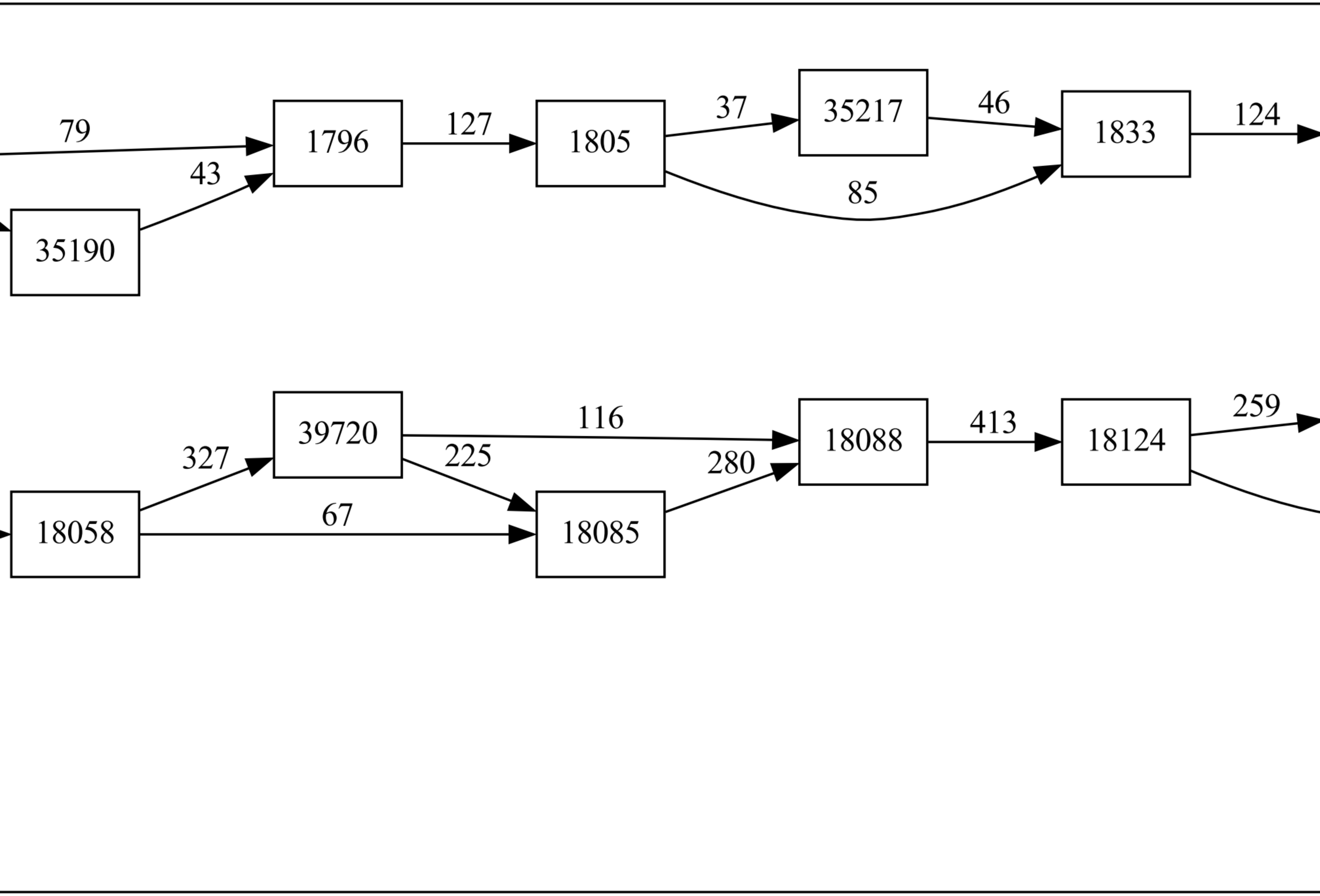
79
43
35190
1796
127
1805
37
35217
46
1833
124
85
327
39720
116
225
67
18058
18085
280
18088
413
18124
259

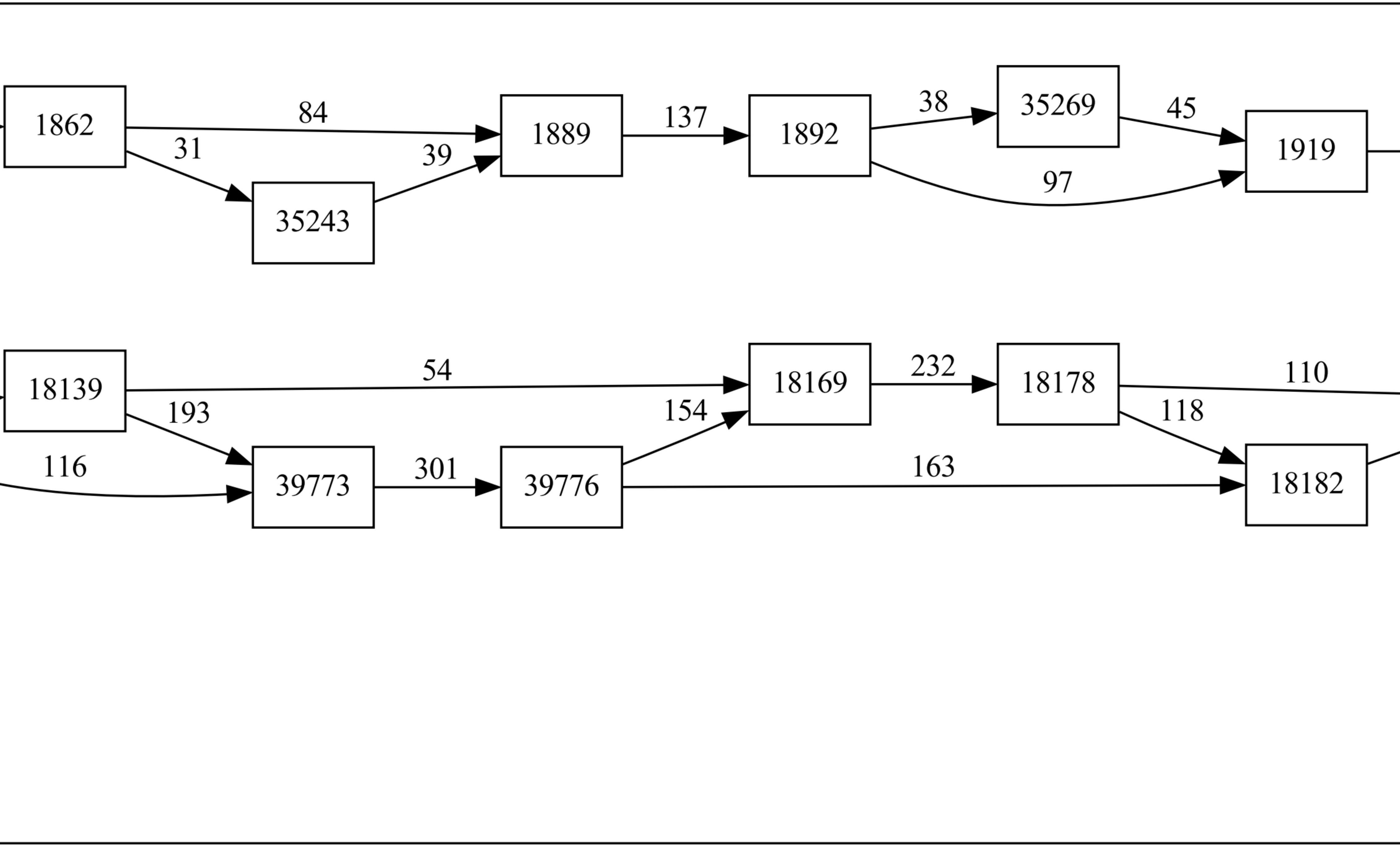
1862
84
31
35243
39
1889
137
1892
38
35269
45
97
1919
18139
54
193
116
39773
301
39776
154
18169
232
18178
110
118
163
18182

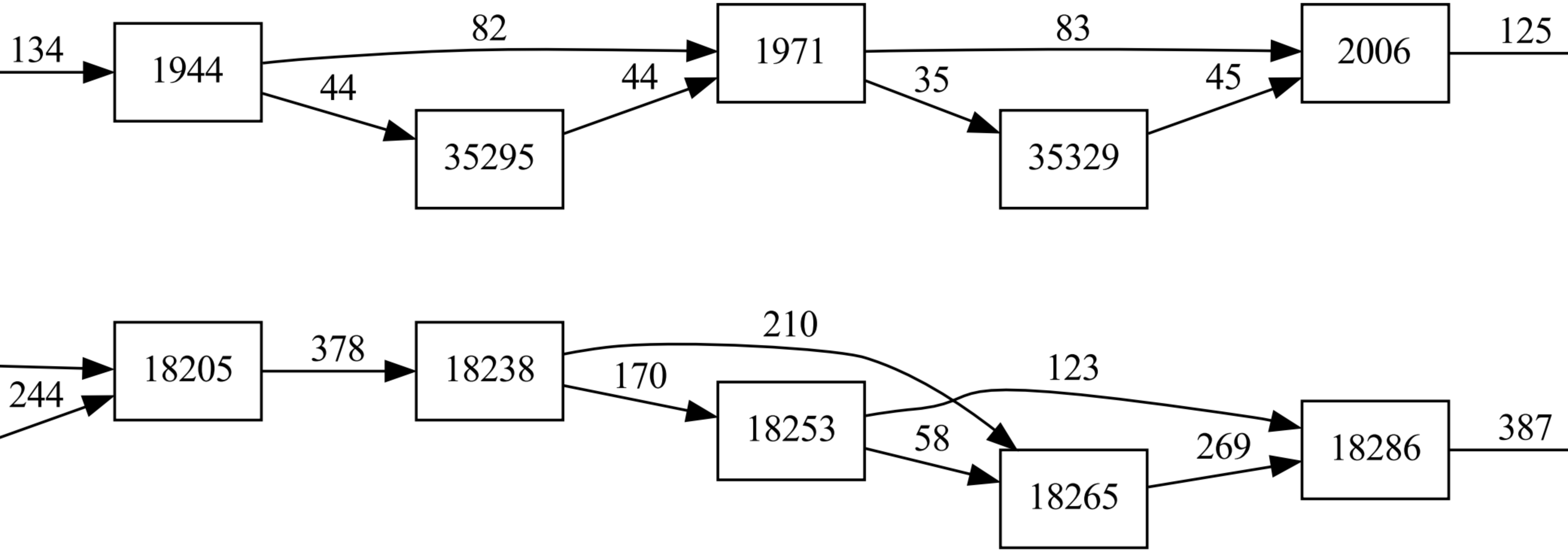
1944
35295
1971
35329
2006
18205
18238
18253
18265
18286

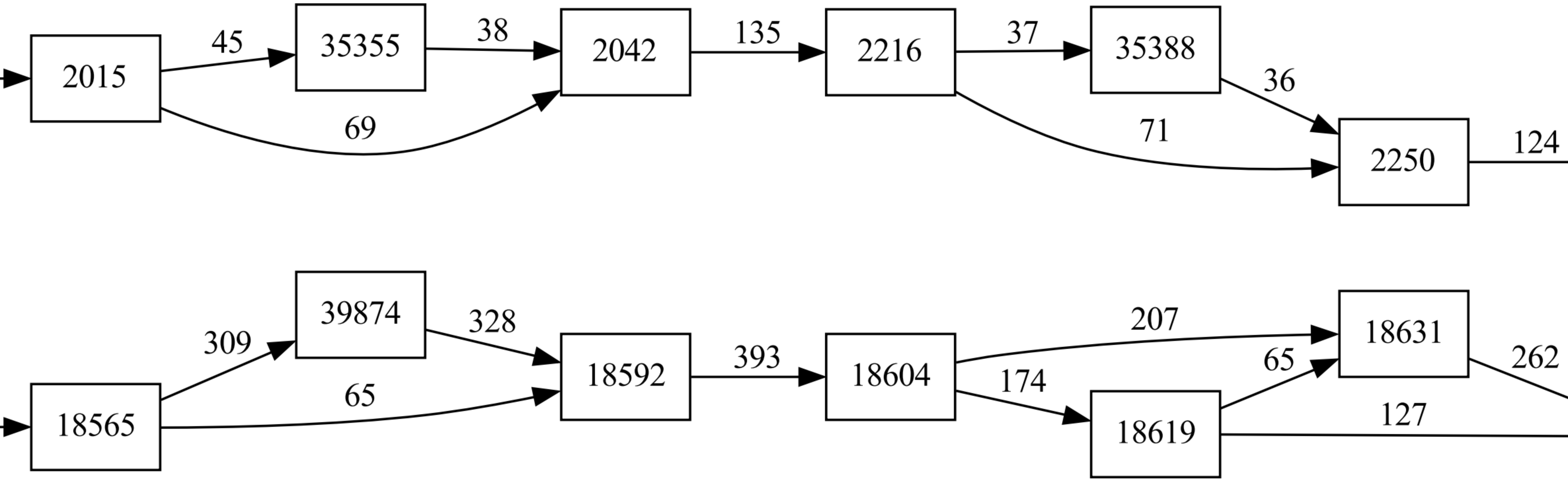
2015
35355
2042
35388
18565
39874
18592
18604
18631
18619

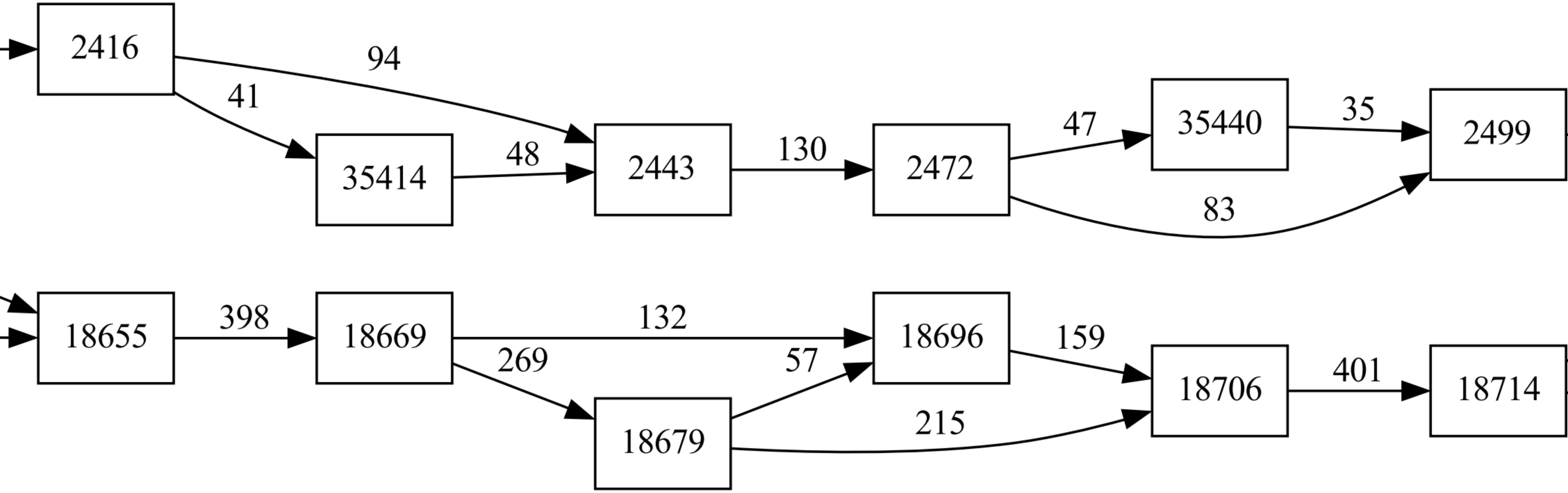
35414
35440
18655
18669
18696
18679
18706
18714

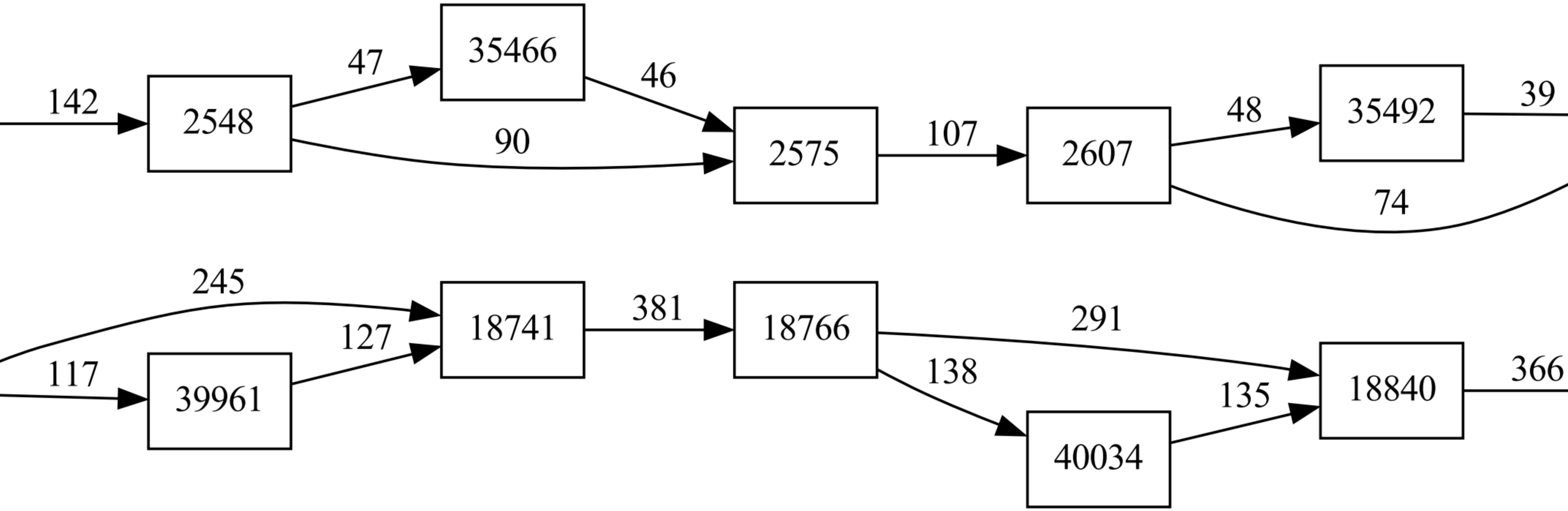
35466
35492
18741
39961
18766
18840
40034

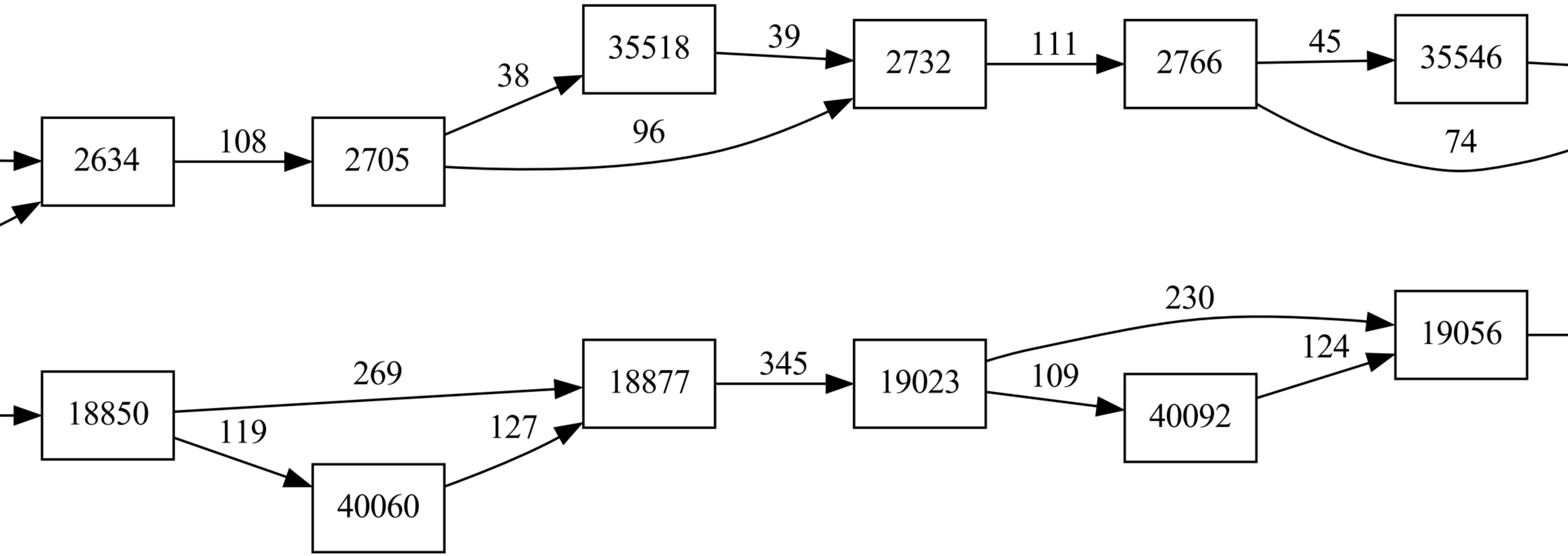
35518
35546
18850
40060
18877
19023
40092
19056

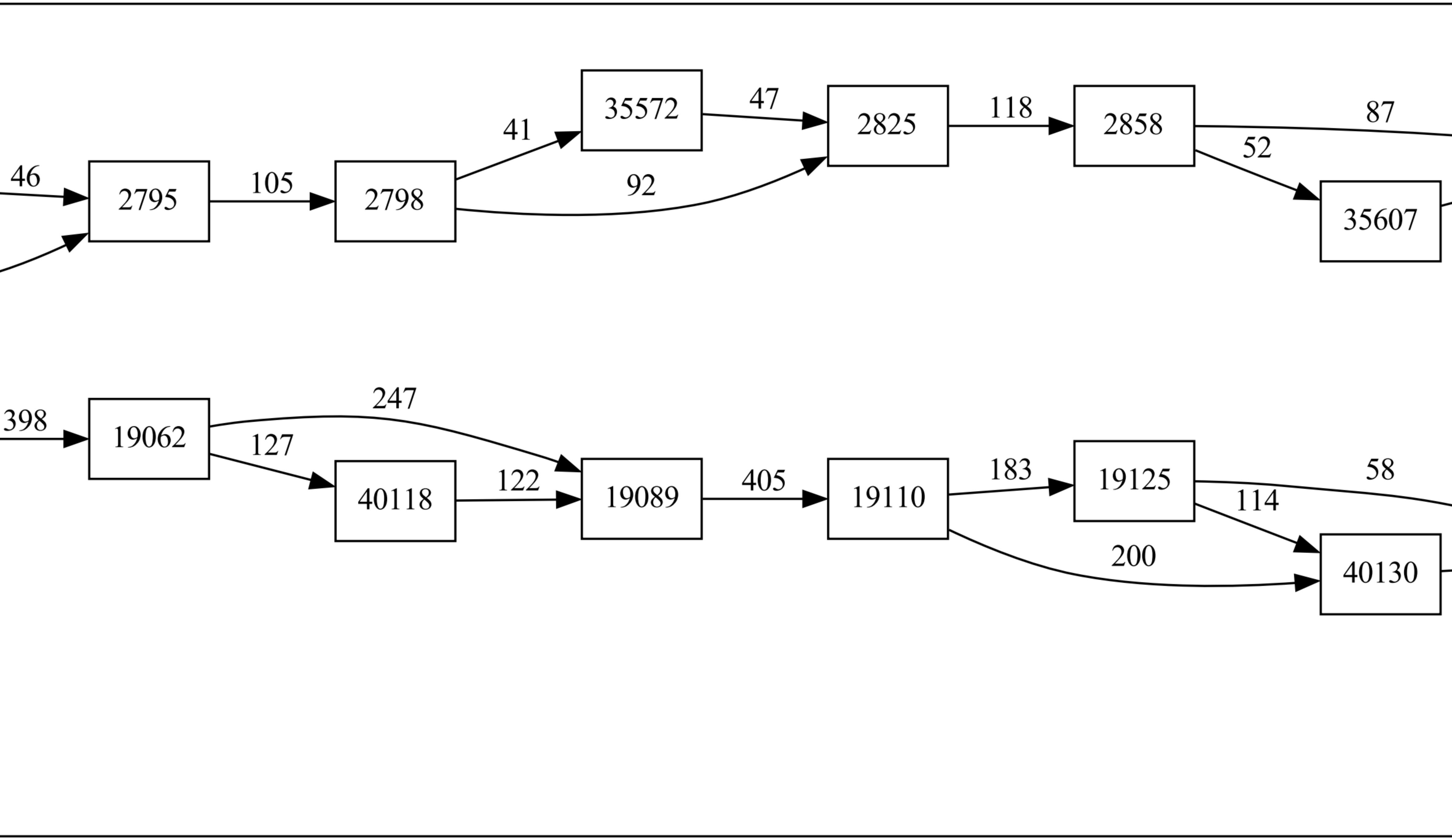
35572
35607
19062
40118
19089
19110
19125
40130

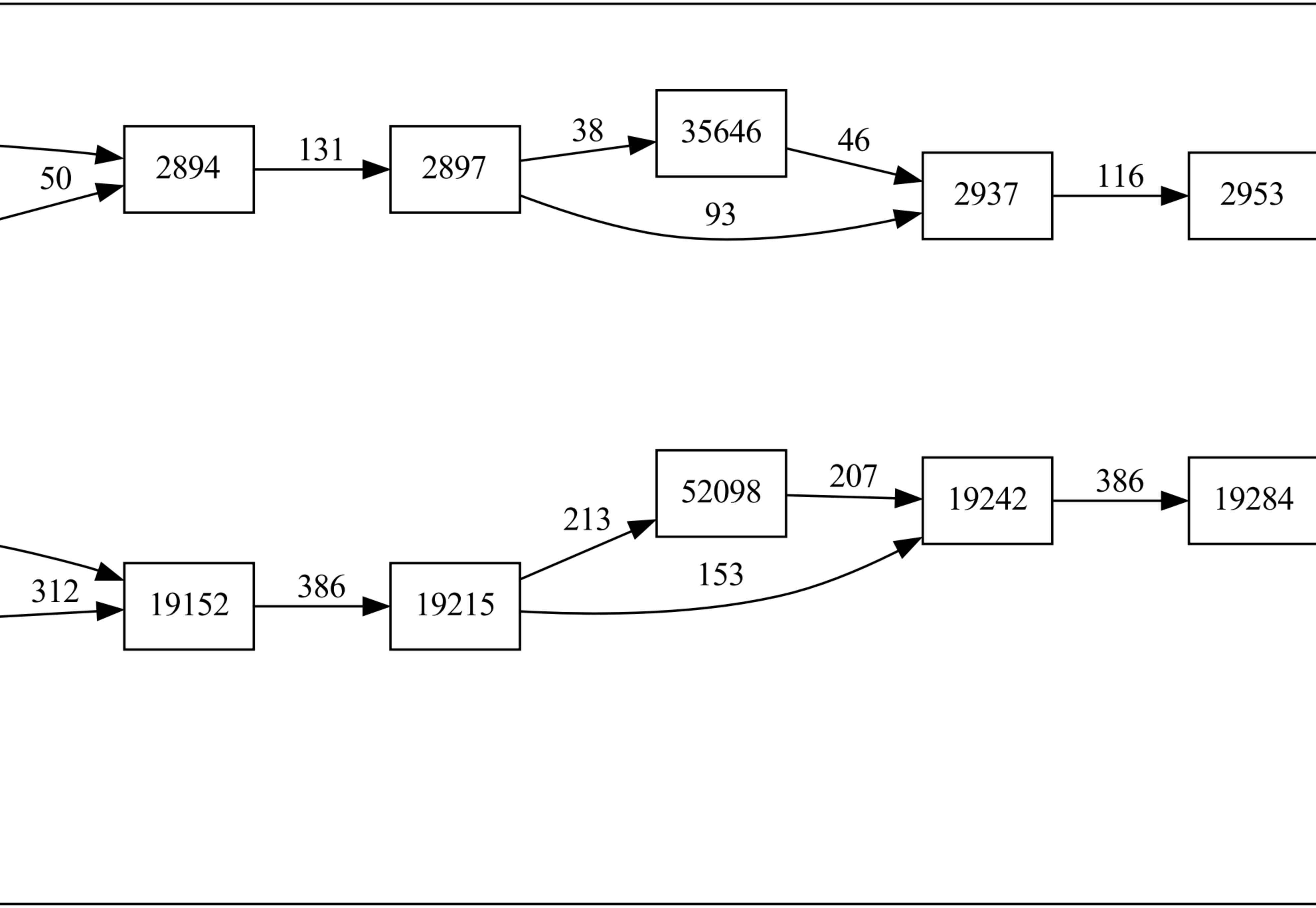
35646
19152
19215
52098
19242
19284

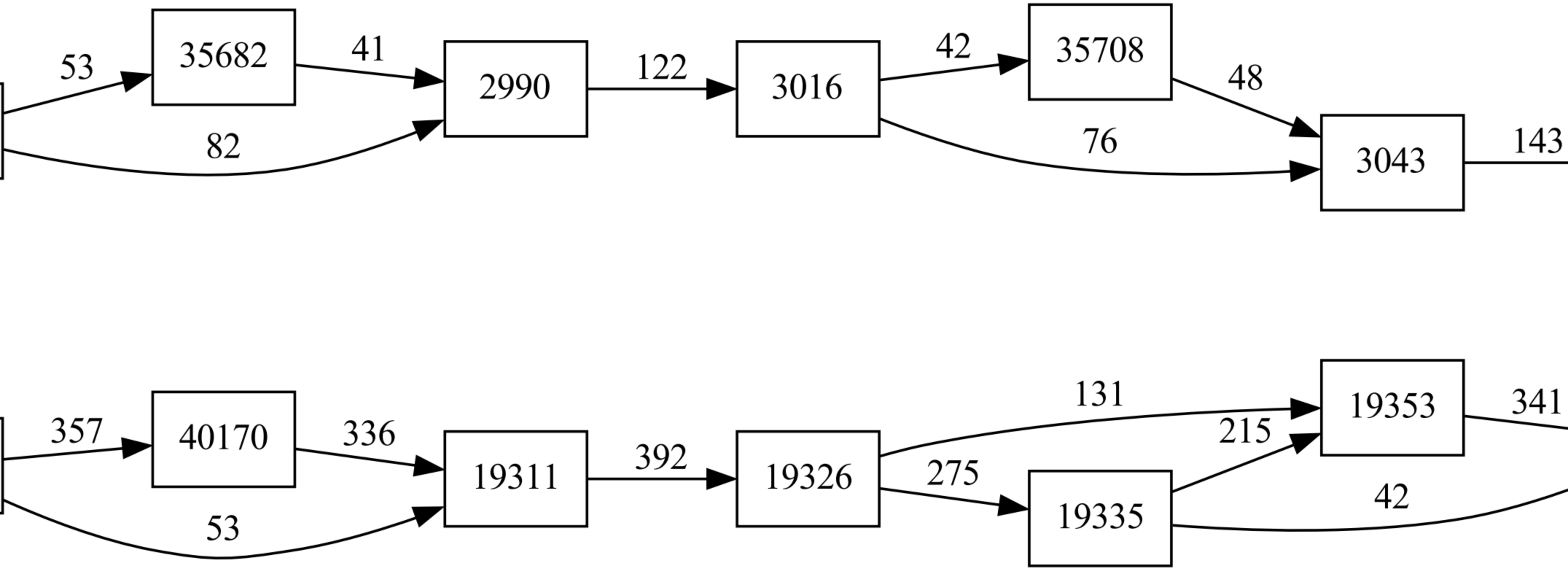
35682
35708
40170
19311
19326
19353
19335

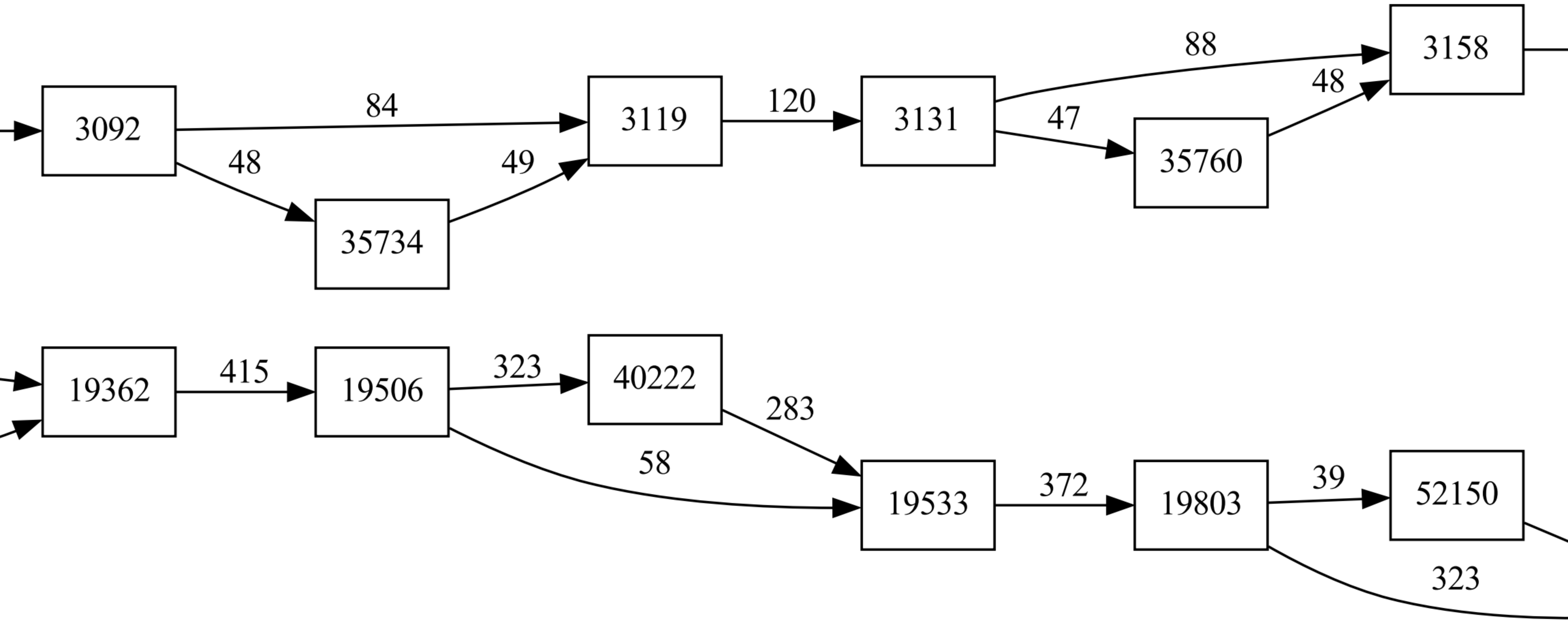
35734
35760
19362
19506
40222
19533
19803
52150

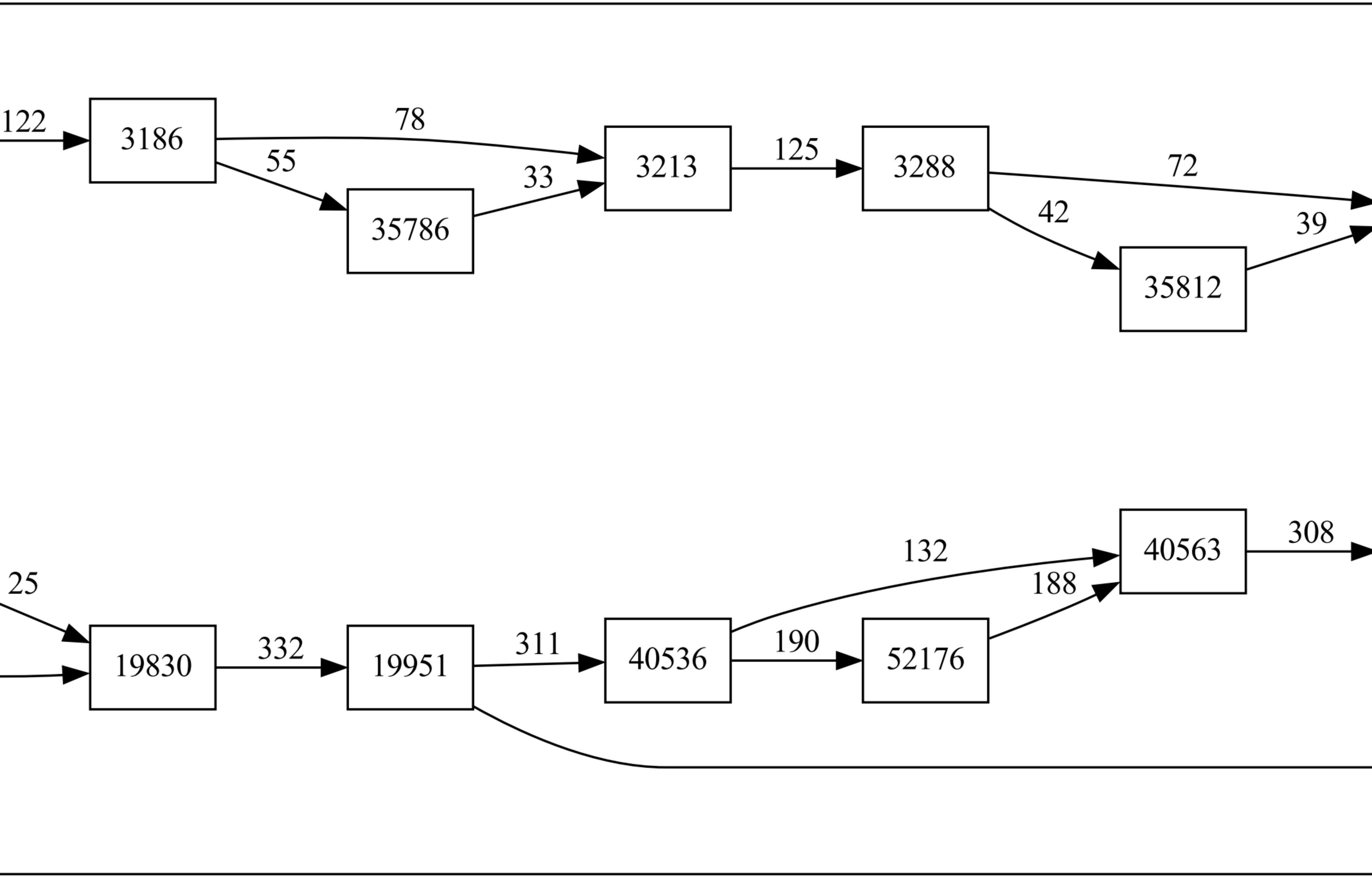
35786
35812
19830
19951
40536
52176
40563

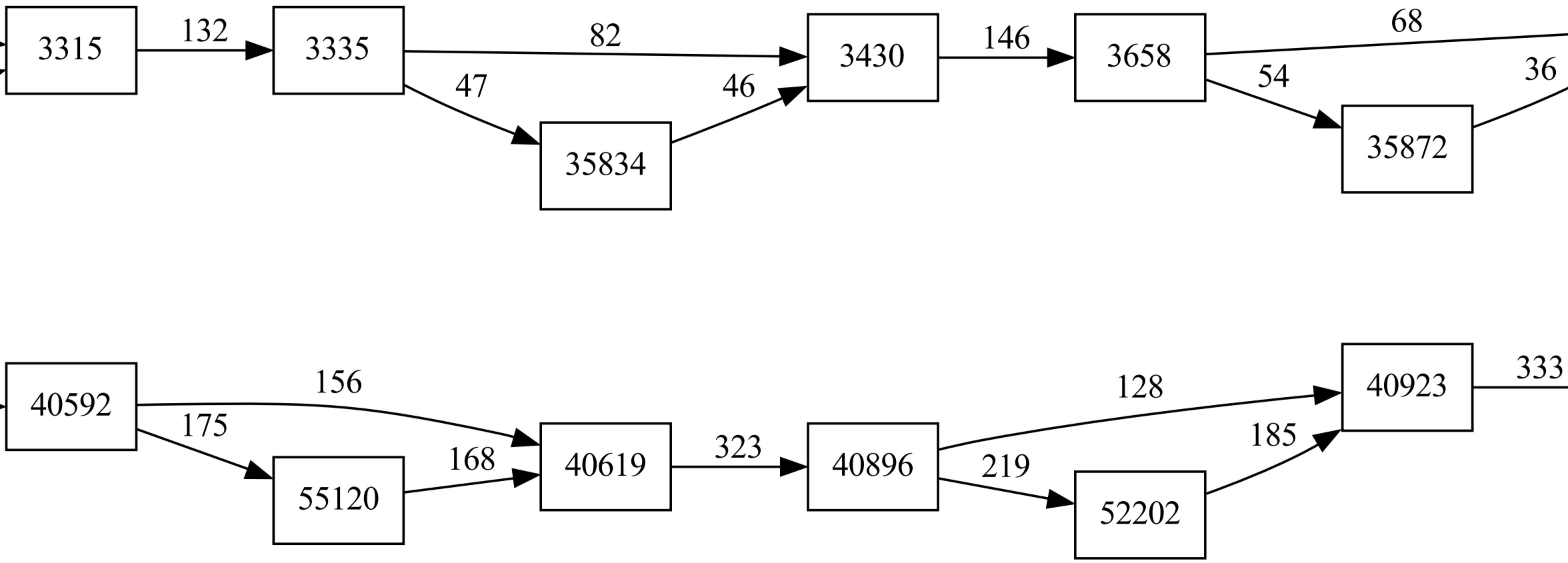
35834
35872
40592
55120
40619
40896
52202
40923

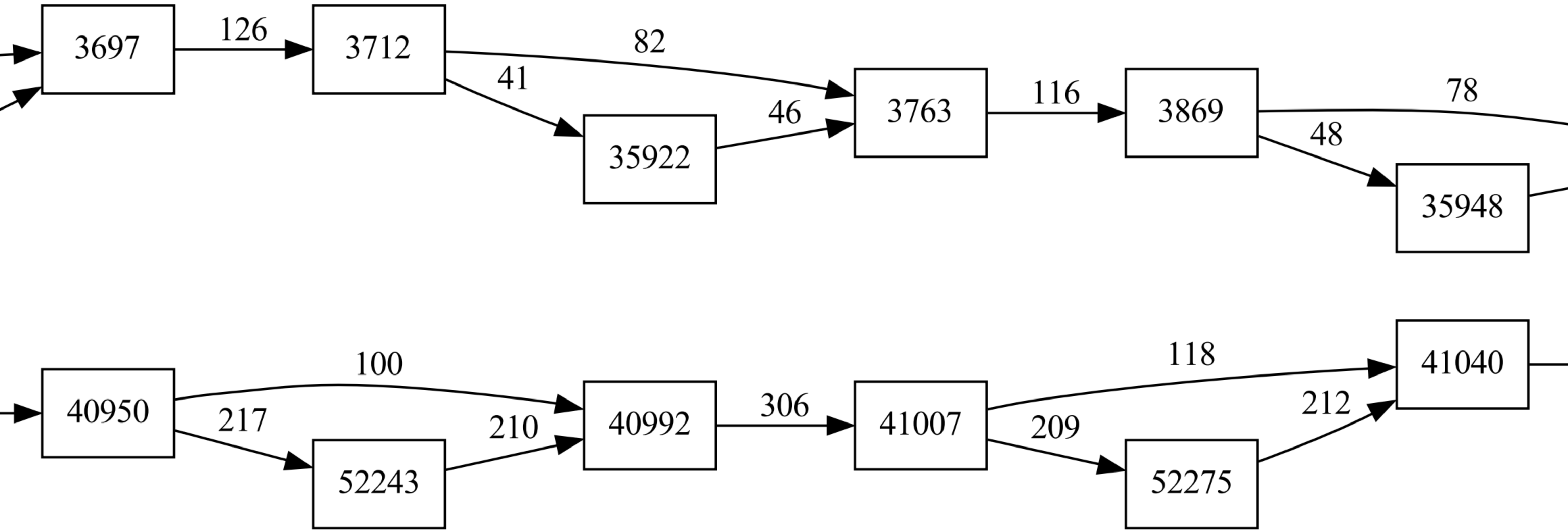
35922
35948
40950
52243
40992
41007
52275
41040

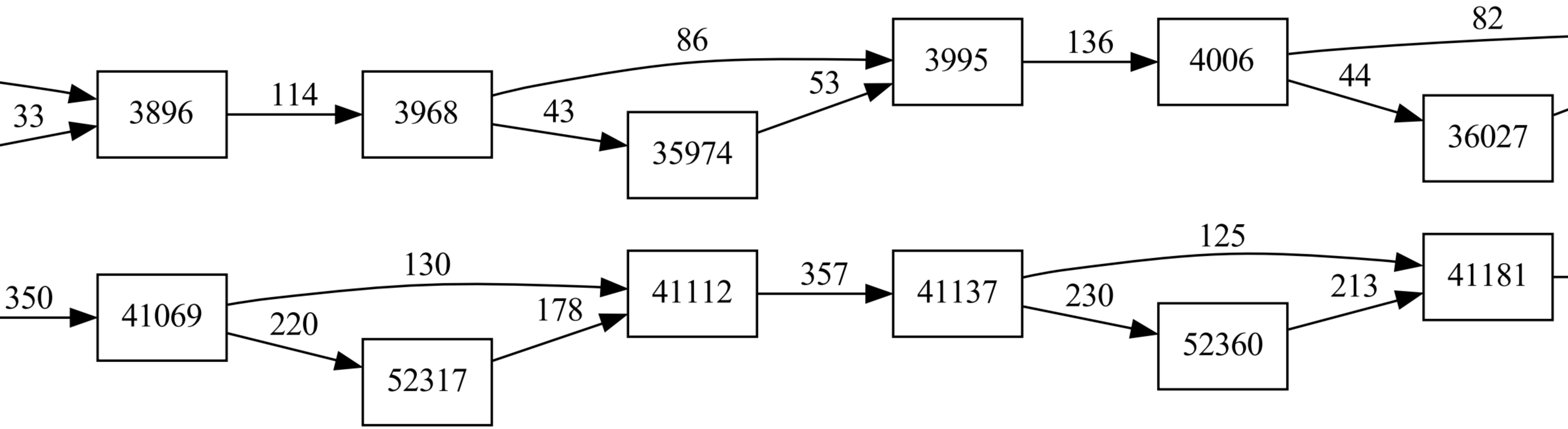
35974
36027
41069
52317
41112
41137
52360
41181

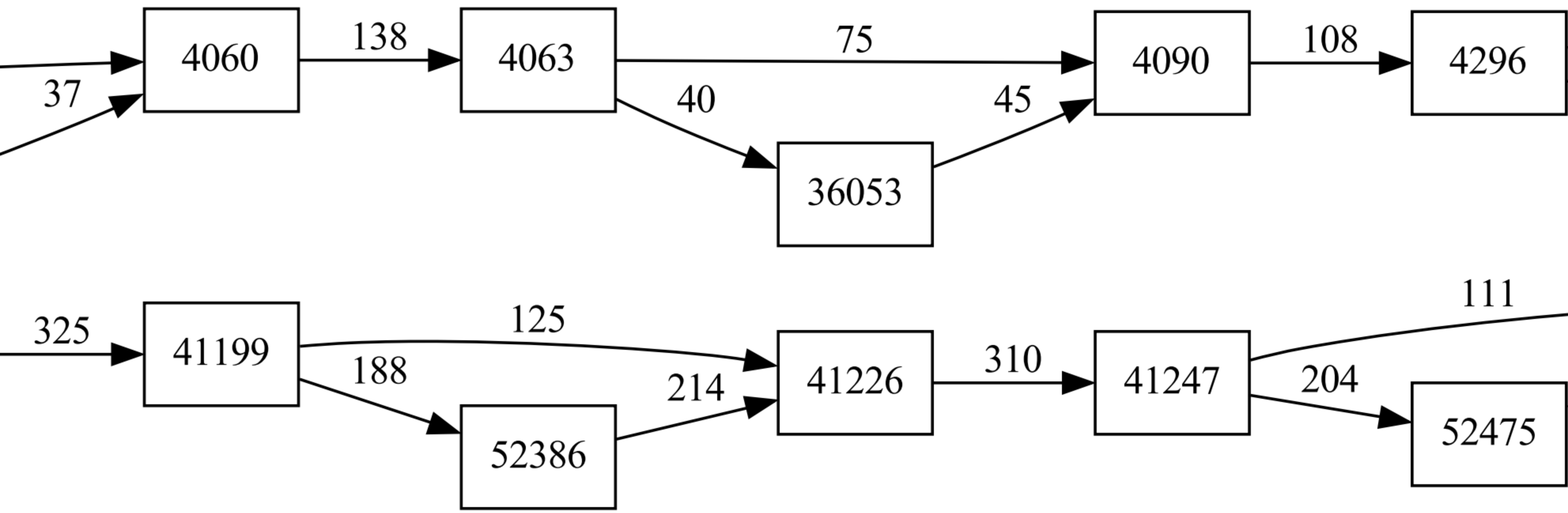
36053
41199
41226
41247
52386
52475

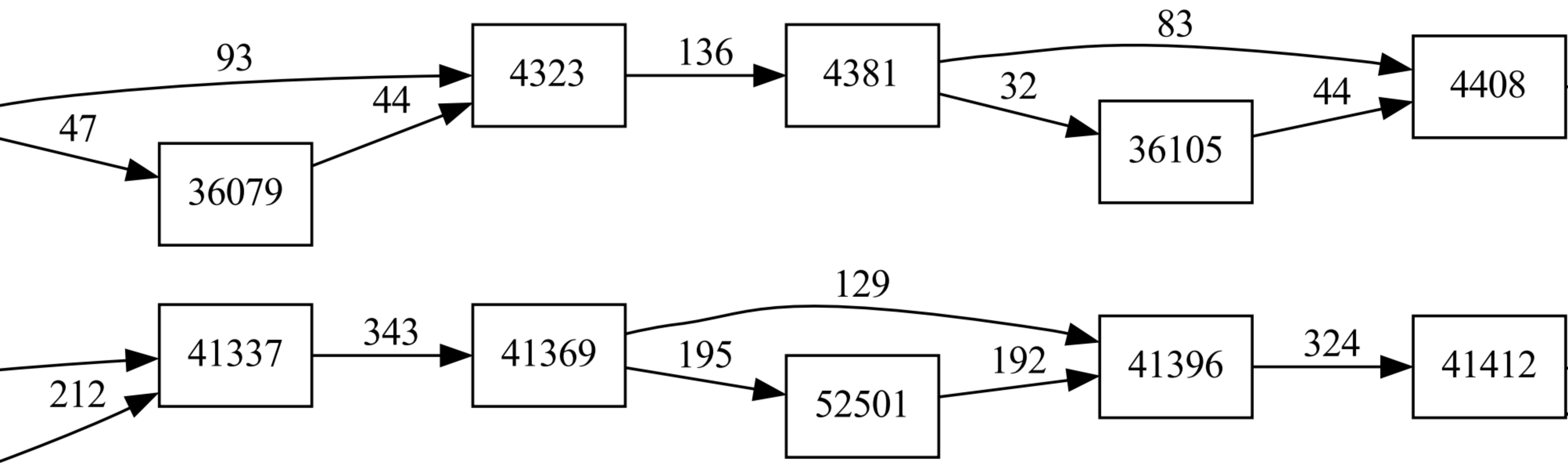
36105
36079
41337
41369
41396
41412
52501

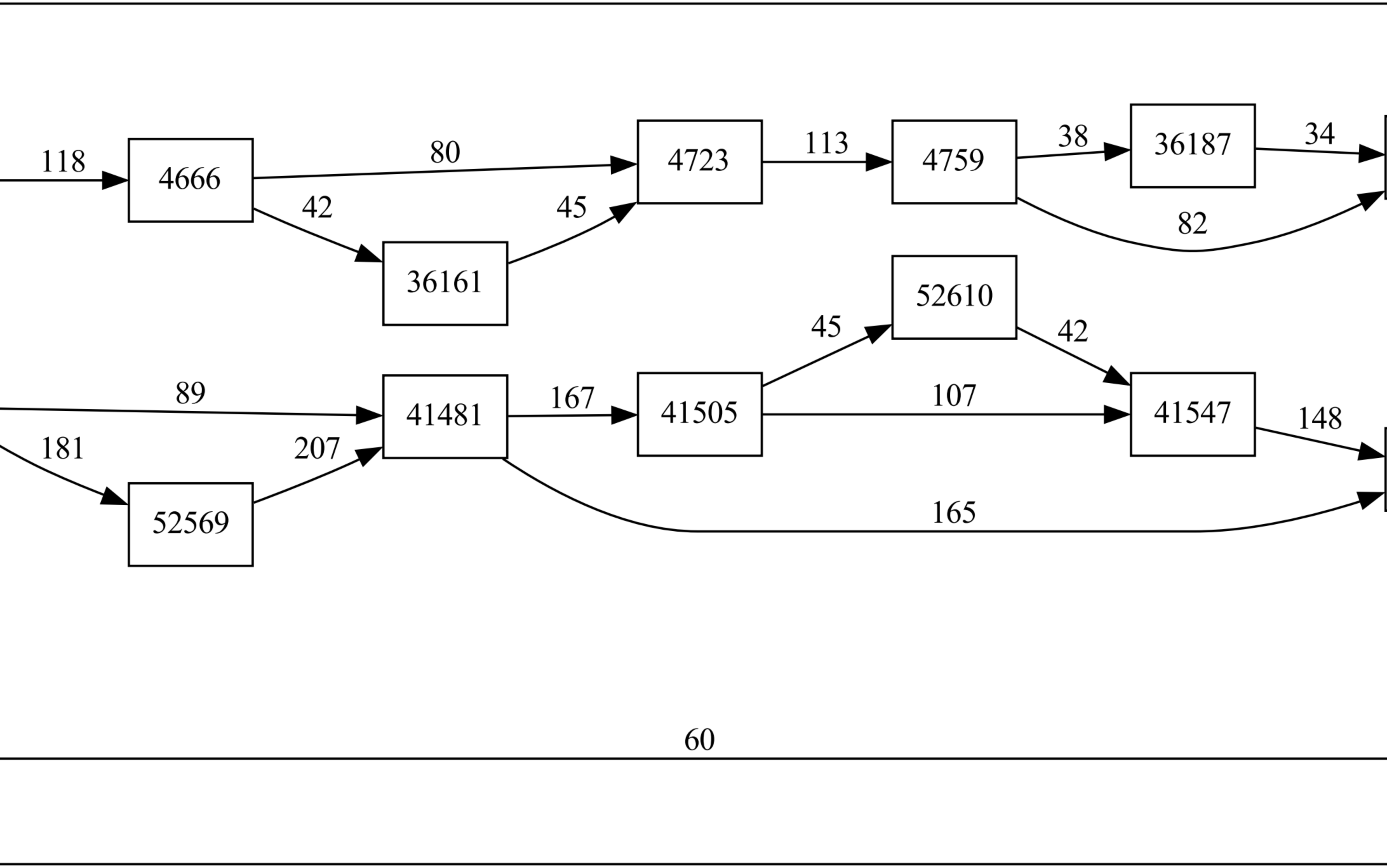
36161
36187
52610
41481
41505
41547
52569

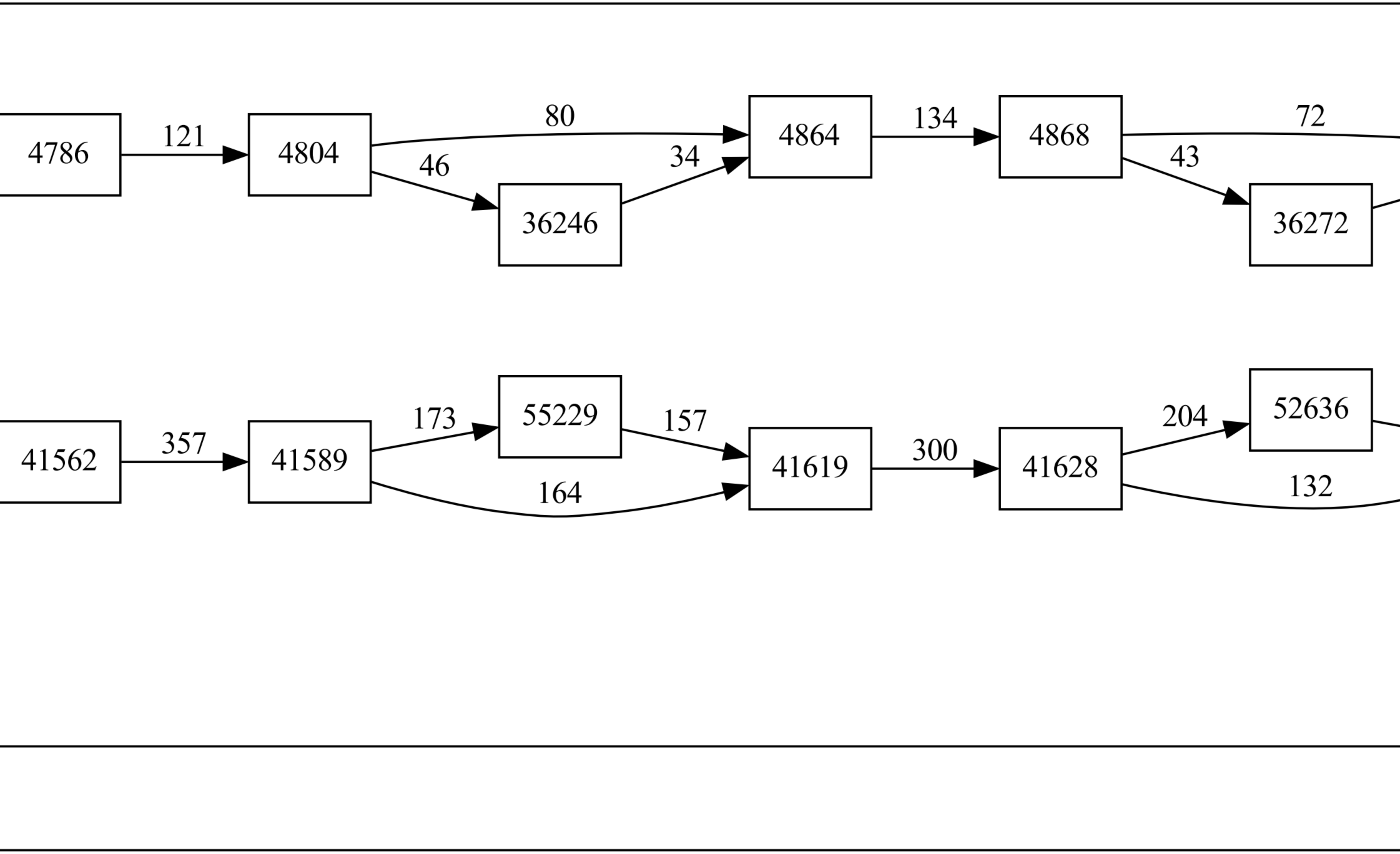
36246
36272
41562
41589
55229
41619
41628
52636

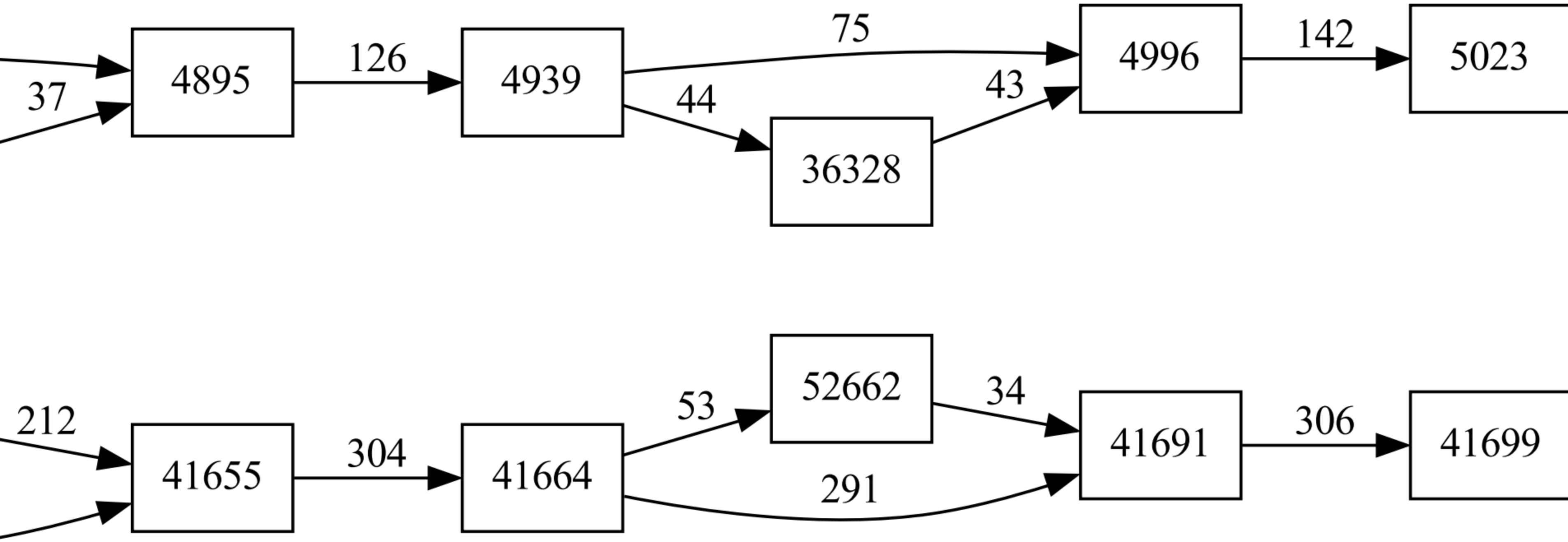
36328
41655
41664
52662
41691
41699

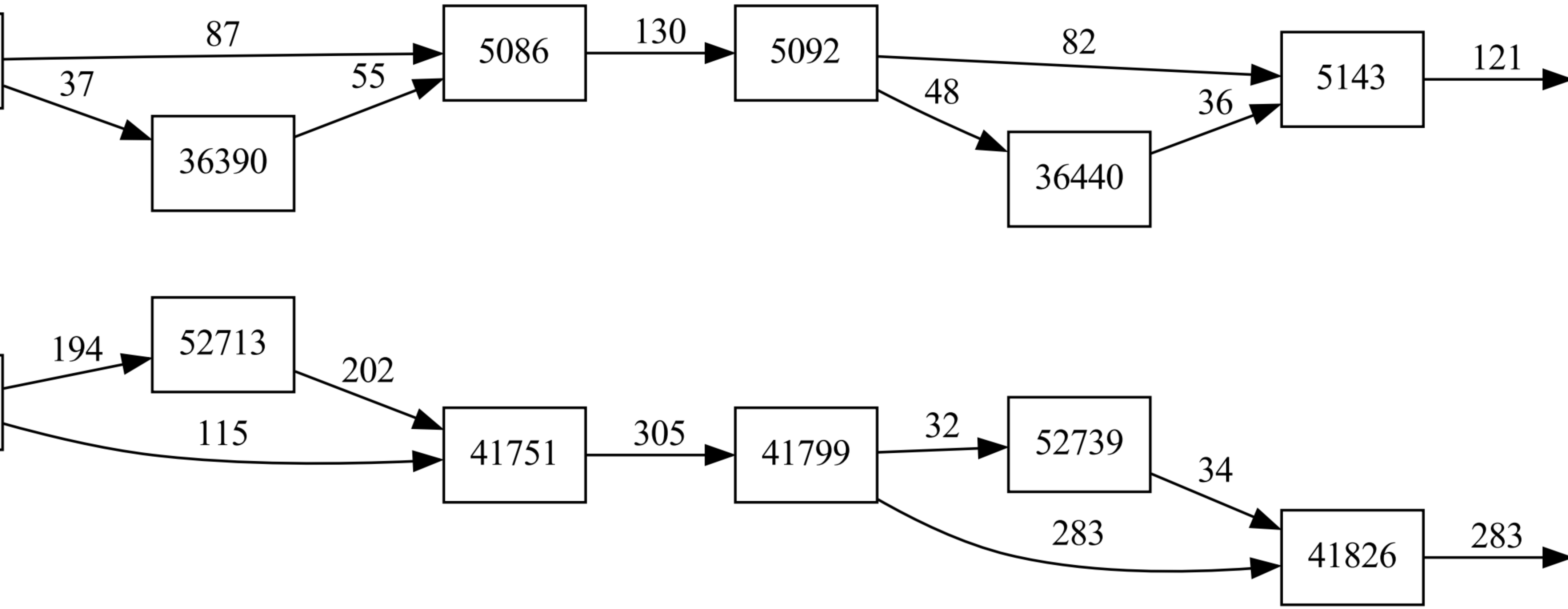
36440
36390
52713
41751
41799
52739
41826

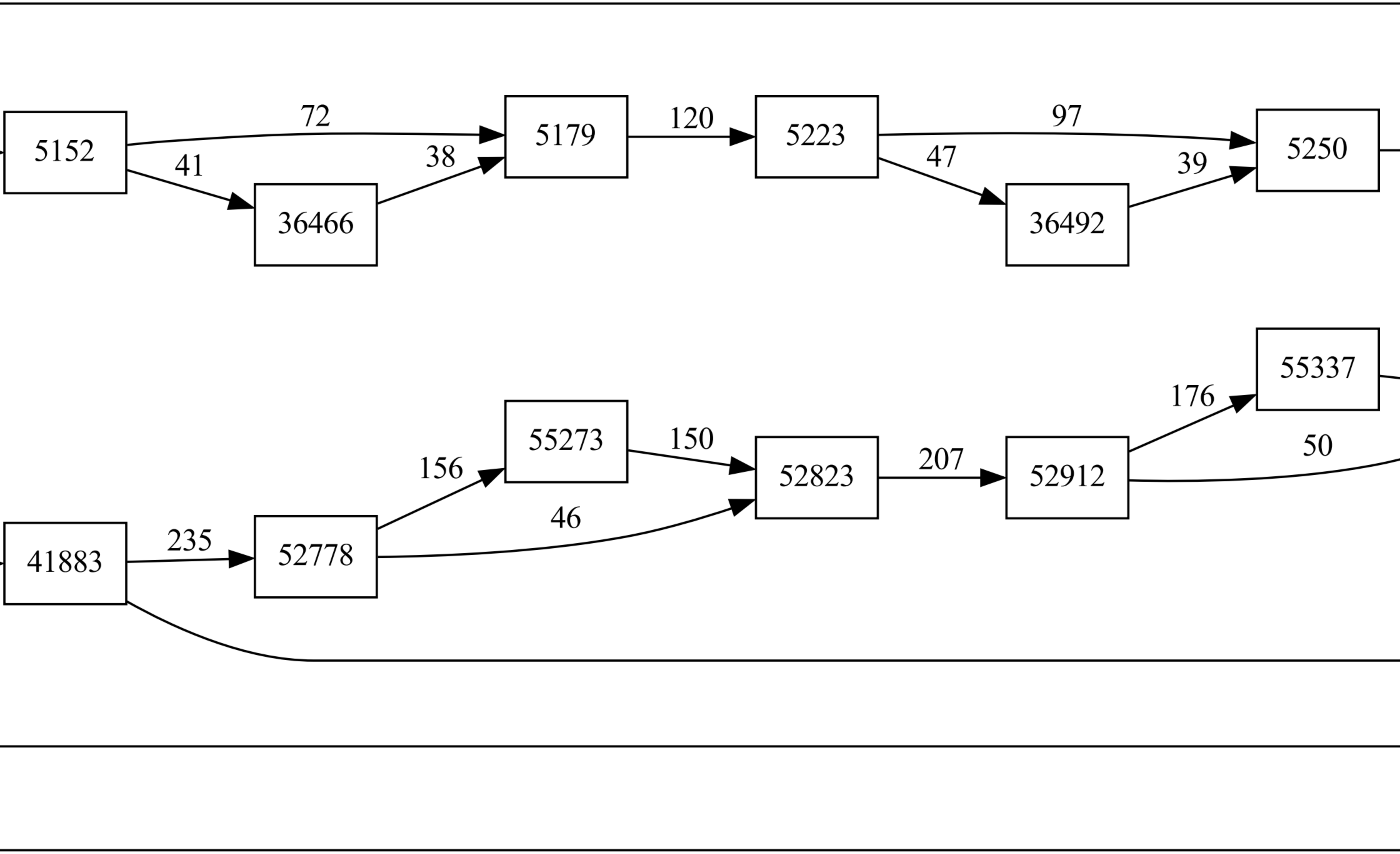
36466
36492
55337
55273
52823
52912
41883
52778

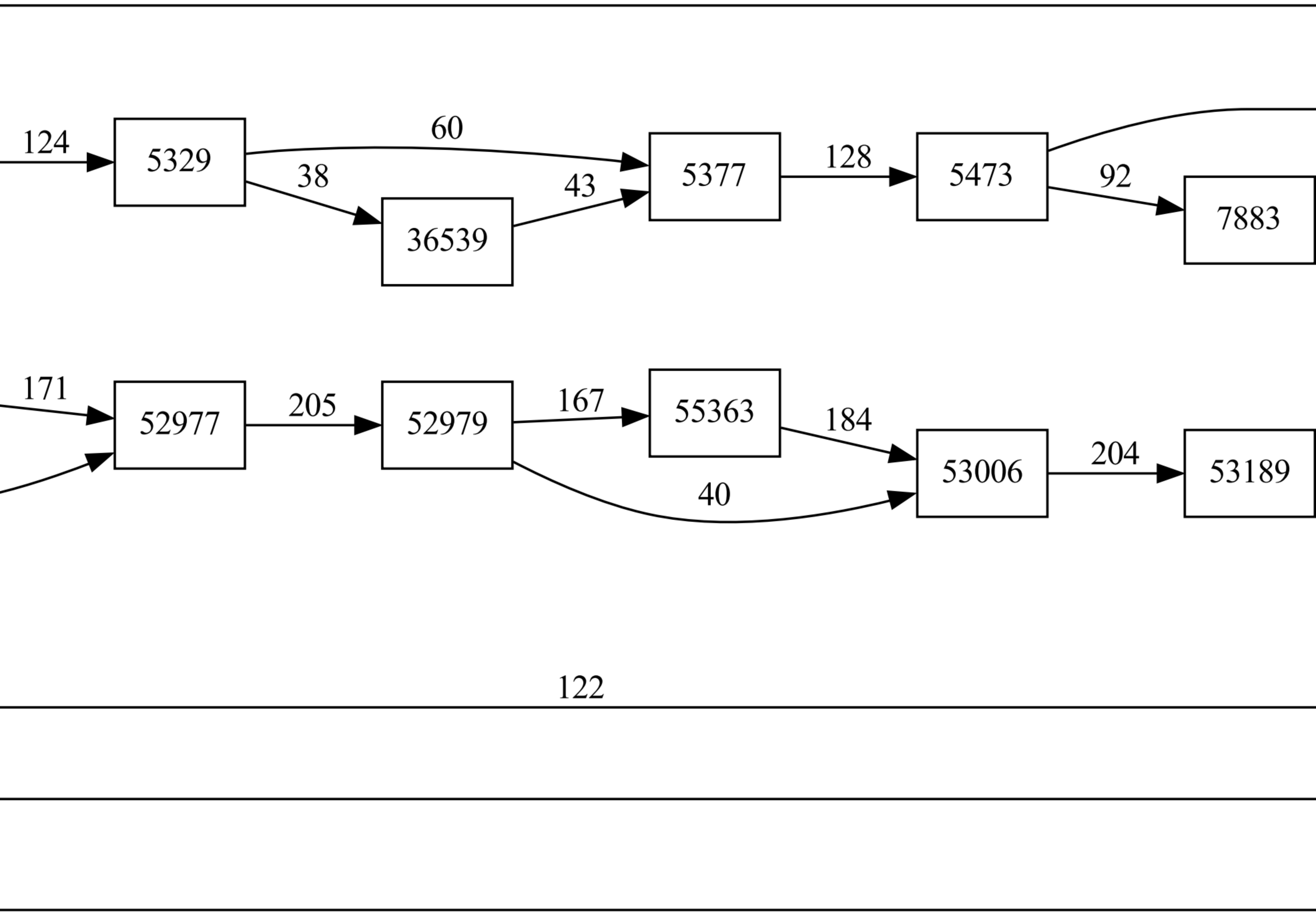
36539
52977
52979
55363
53006
53189

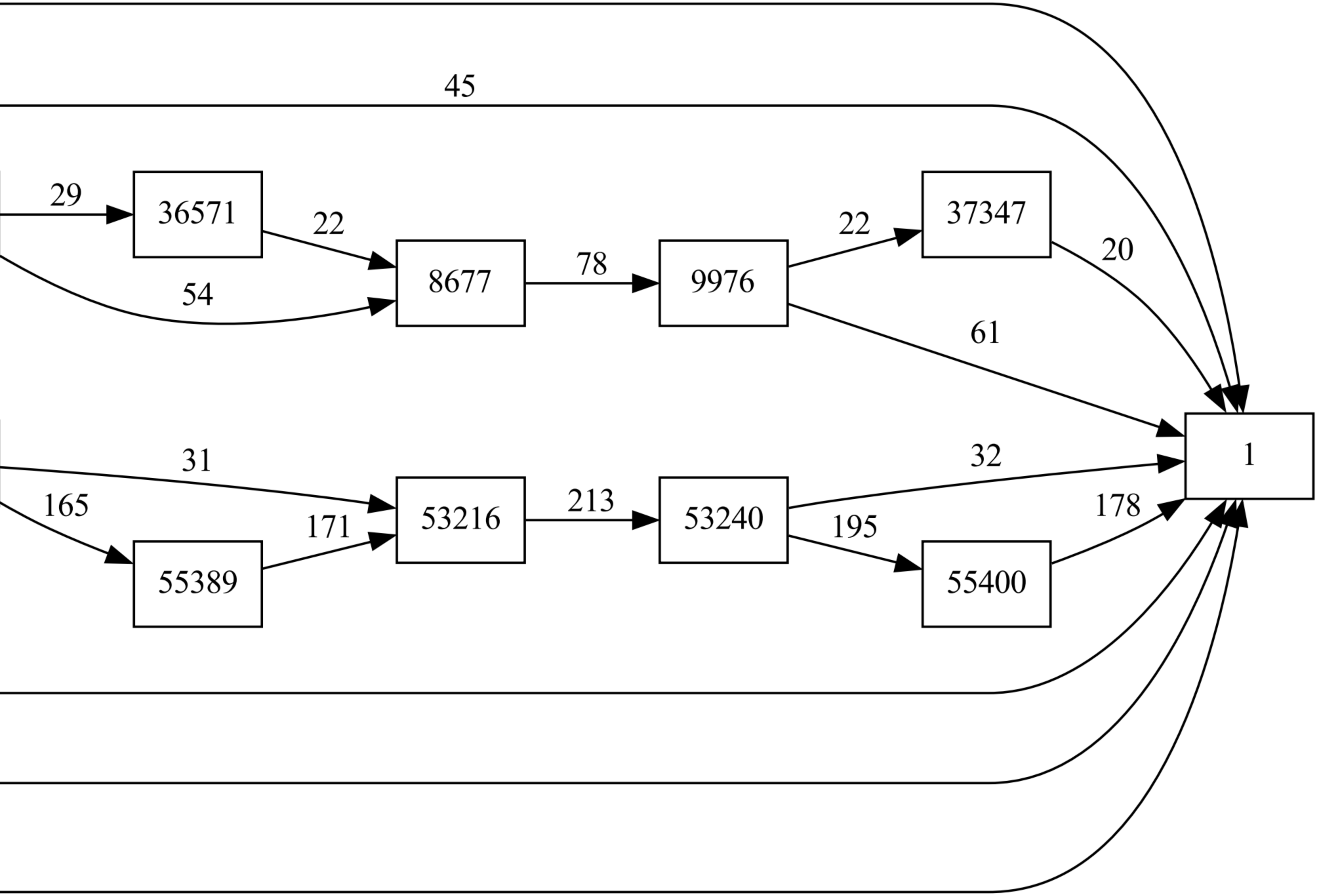
36571
37347
53216
53240
55389
55400