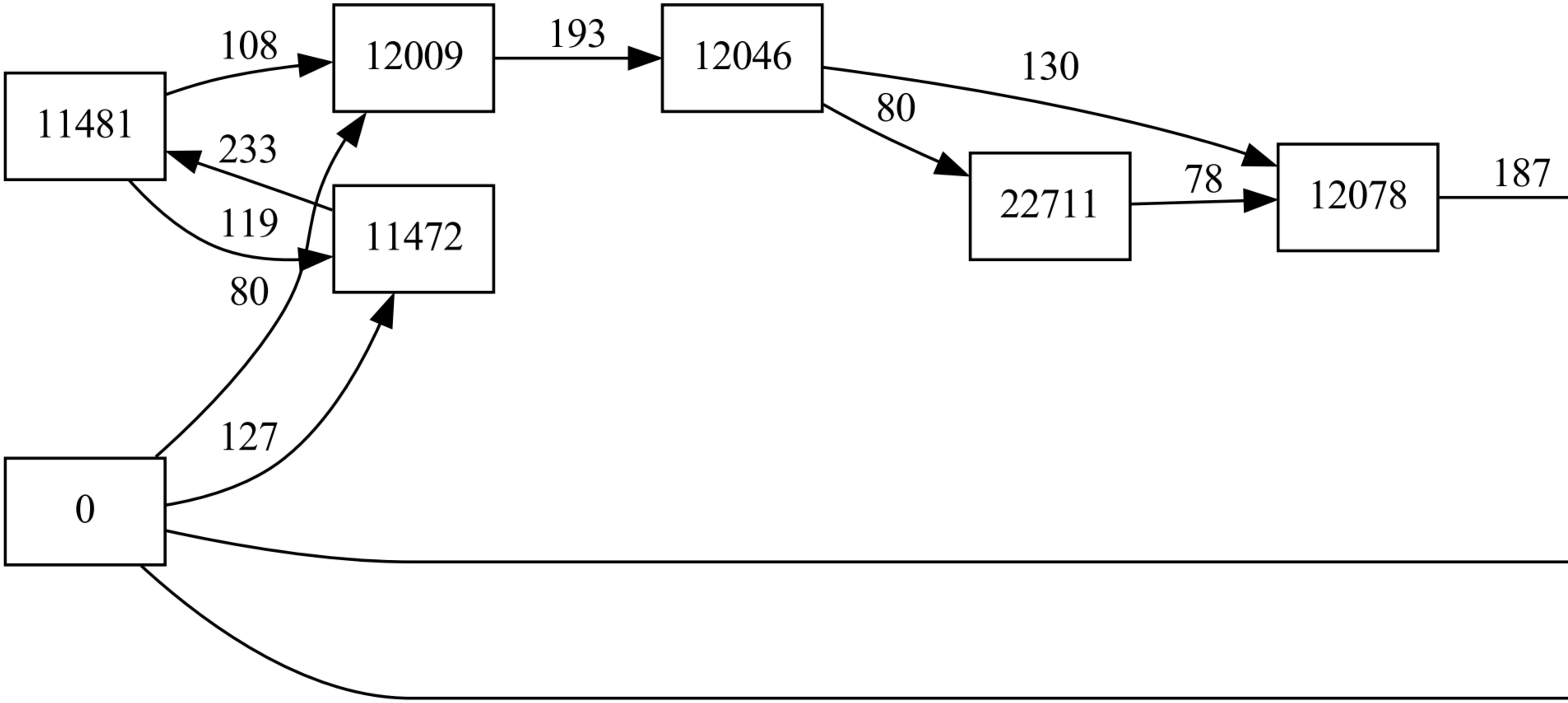
11481
12009
12046
22711
12078
11472
0
108
193
130
80
78
187
233
119
80
127

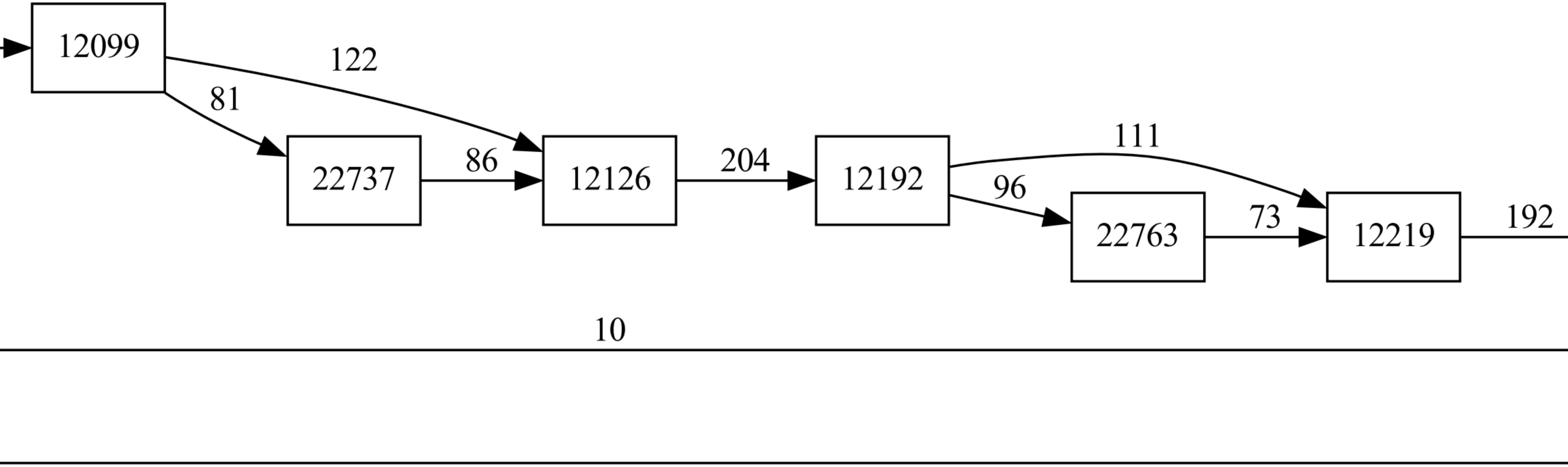
12099
122
81
22737
86
12126
204
12192
111
96
22763
73
12219
192
10

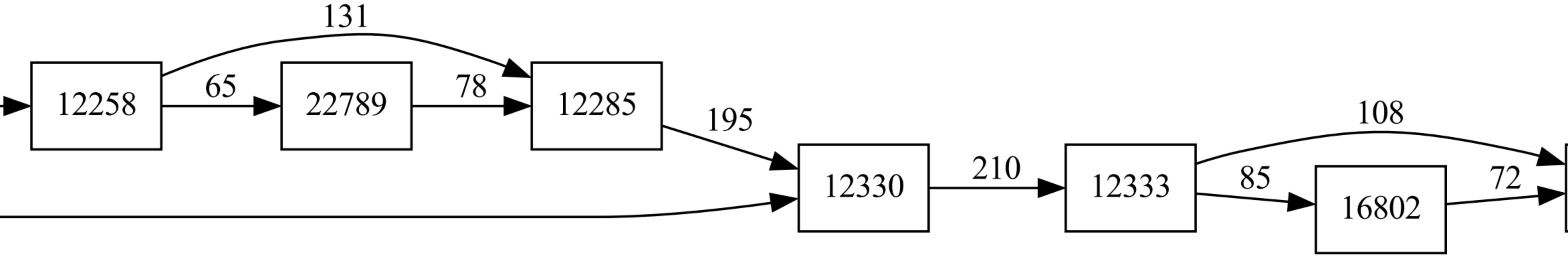
131
12258
65
22789
78
12285
195
108
12330
210
12333
85
72
16802

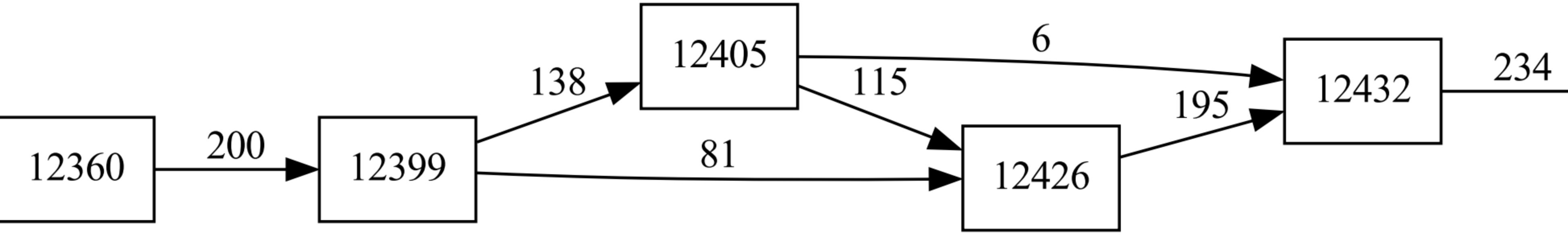
12360
200
12399
138
81
12405
6
115
12426
195
12432
234

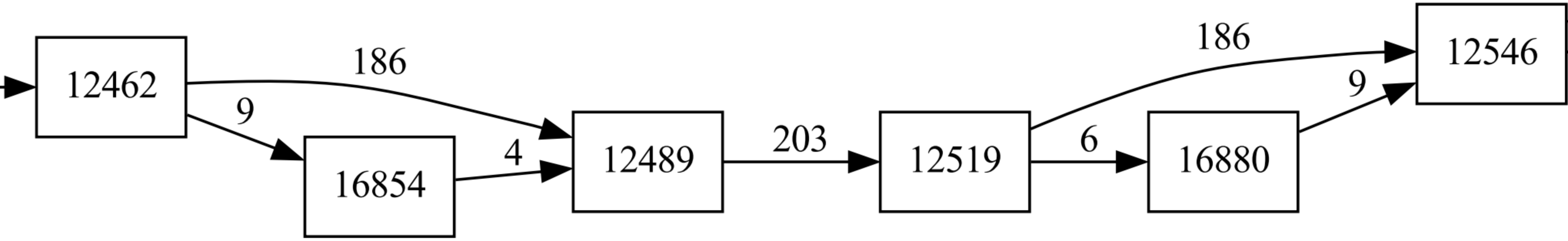
12462
186
9
16854
4
12489
203
12519
186
6
16880
9
12546

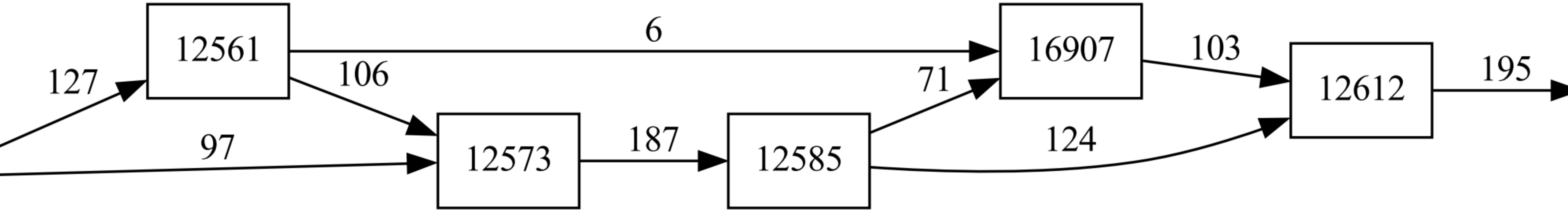
127
12561
97
106
6
12573
187
12585
71
16907
124
103
12612
195

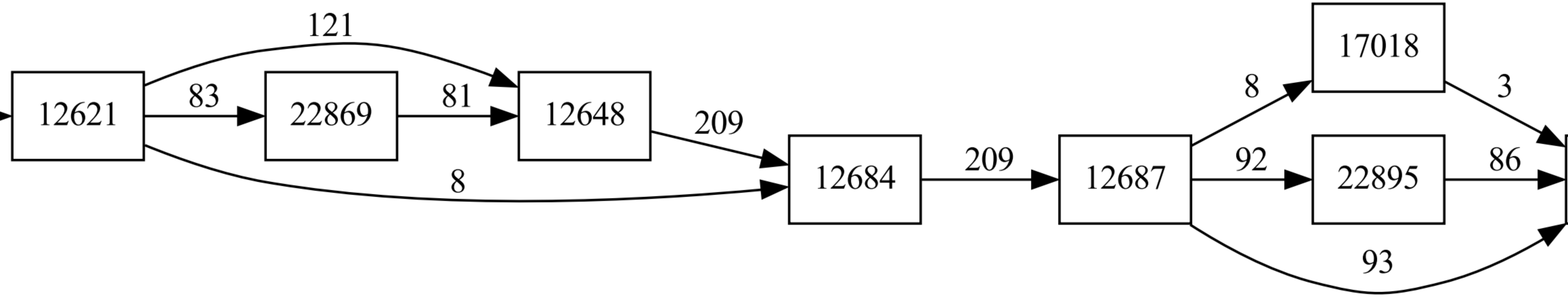
12621
121
83
8
22869
81
12648
209
12684
209
12687
8
92
93
17018
3
22895
86

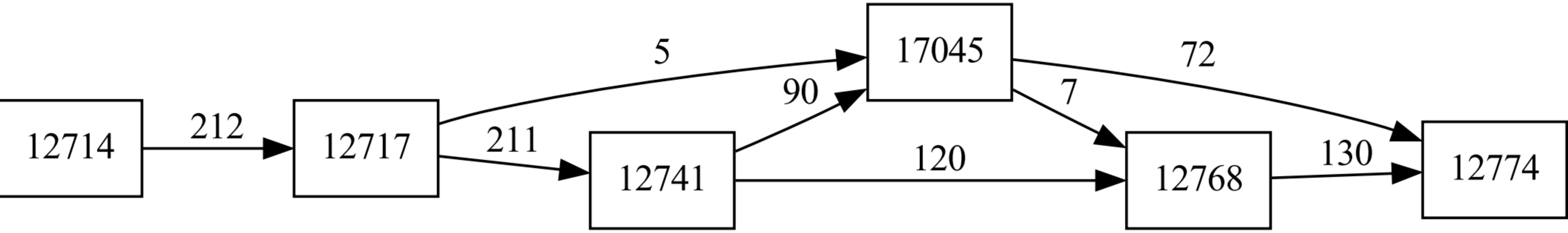
12714
212
12717
5
211
12741
90
17045
120
7
72
12768
130
12774

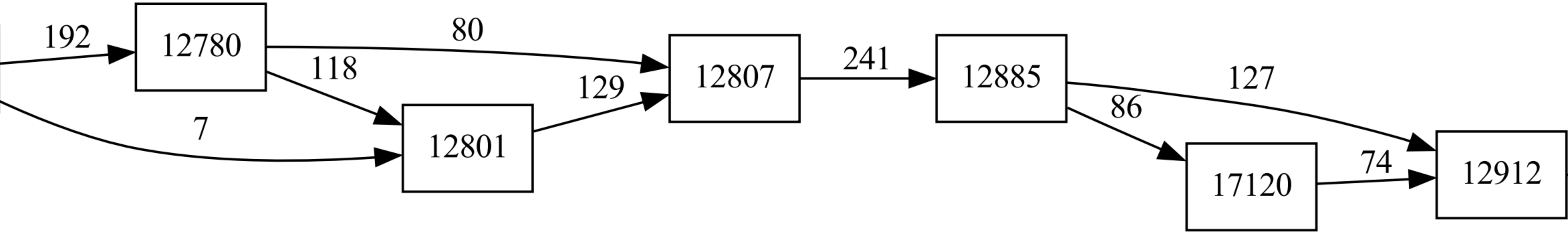
192
12780
80
118
7
129
12801
12807
241
12885
127
86
17120
74
12912

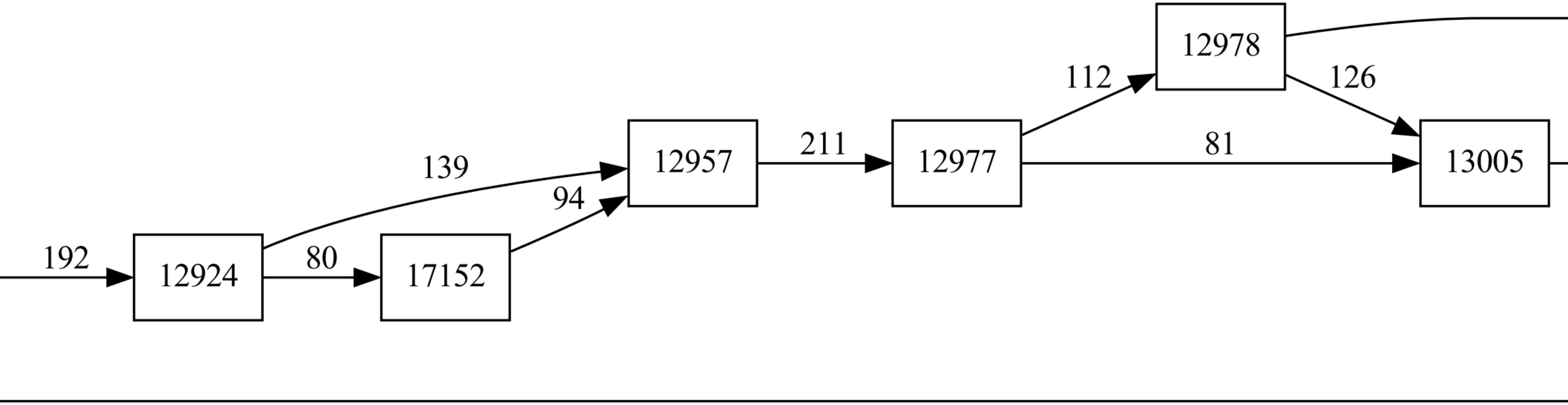
192
12924
139
80
17152
94
12957
211
12977
112
81
12978
126
13005

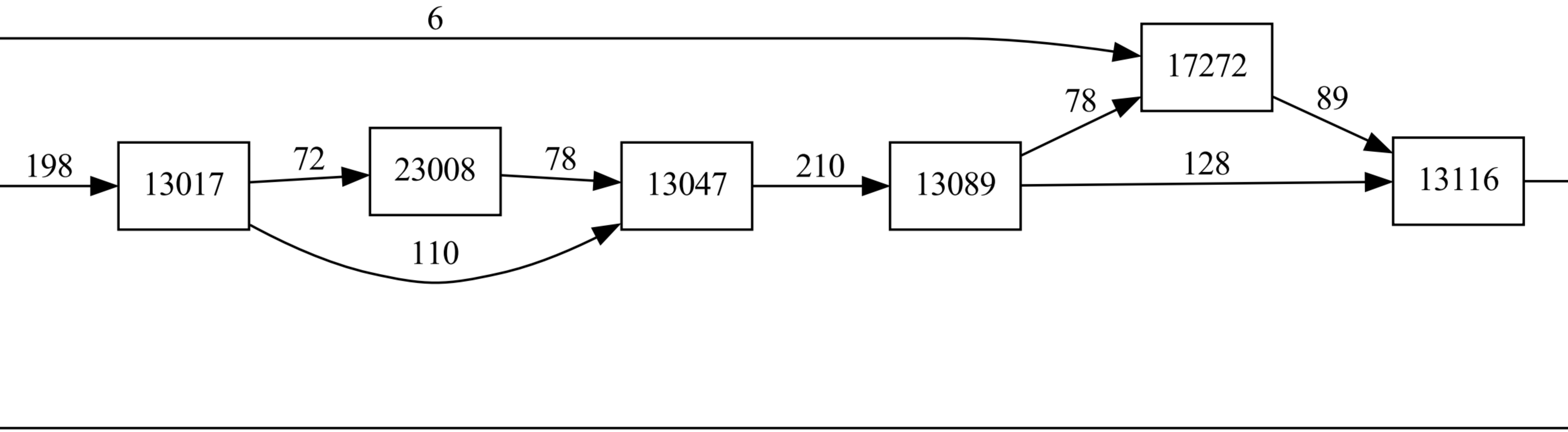
6
17272
78
89
198
13017
72
23008
78
13047
210
13089
128
13116
110

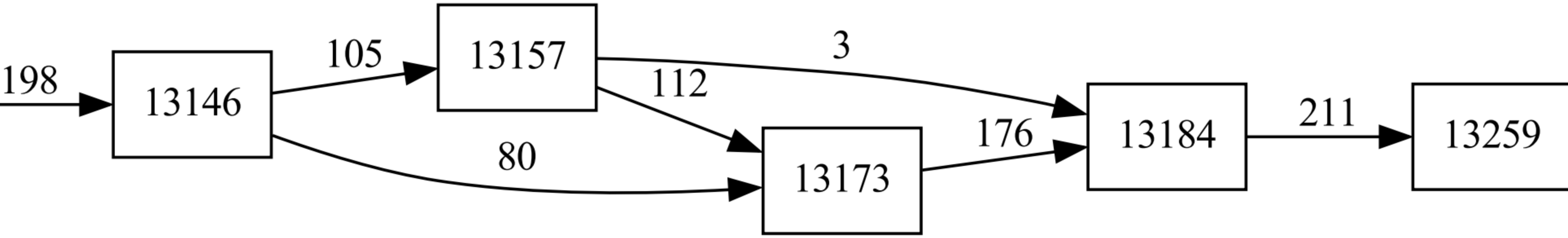
198
13146
105
13157
3
112
80
13173
176
13184
211
13259

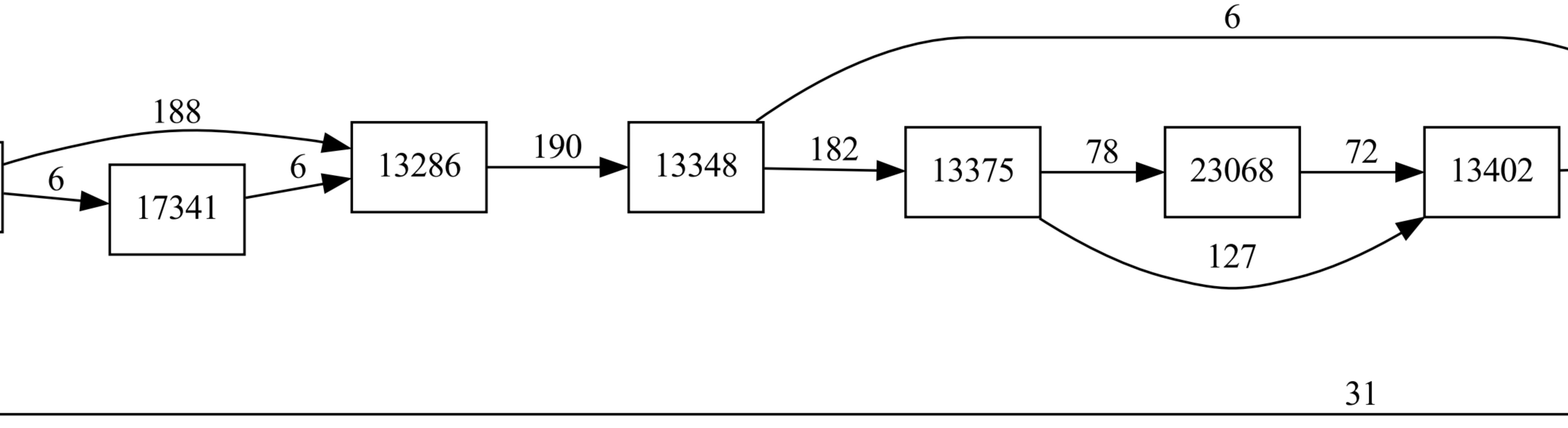
188
6
17341
6
13286
190
13348
6
182
13375
78
23068
72
13402
127
31

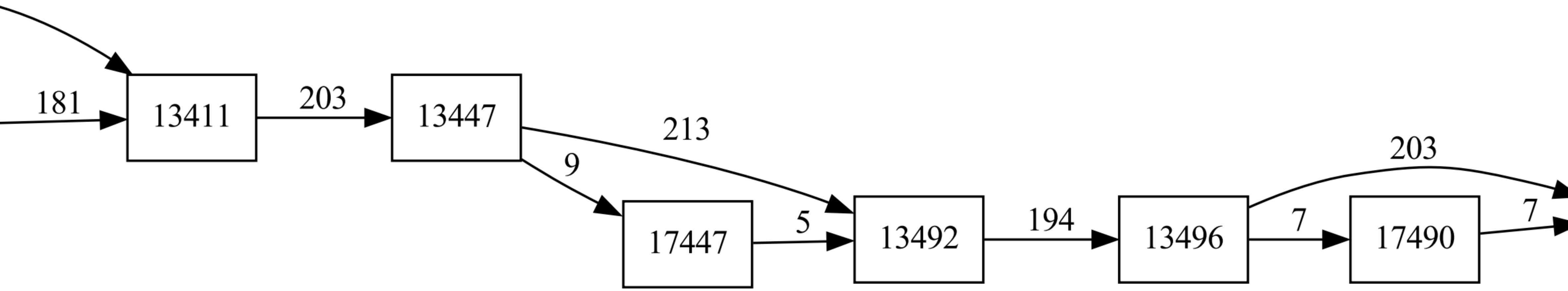
181
13411
203
13447
213
9
17447
5
13492
194
13496
203
7
17490
7

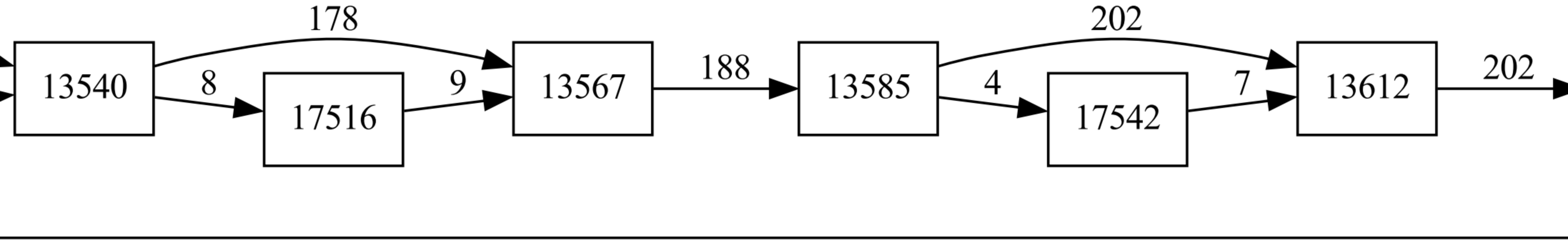
178
13540
8
17516
9
13567
188
13585
202
4
17542
7
13612
202

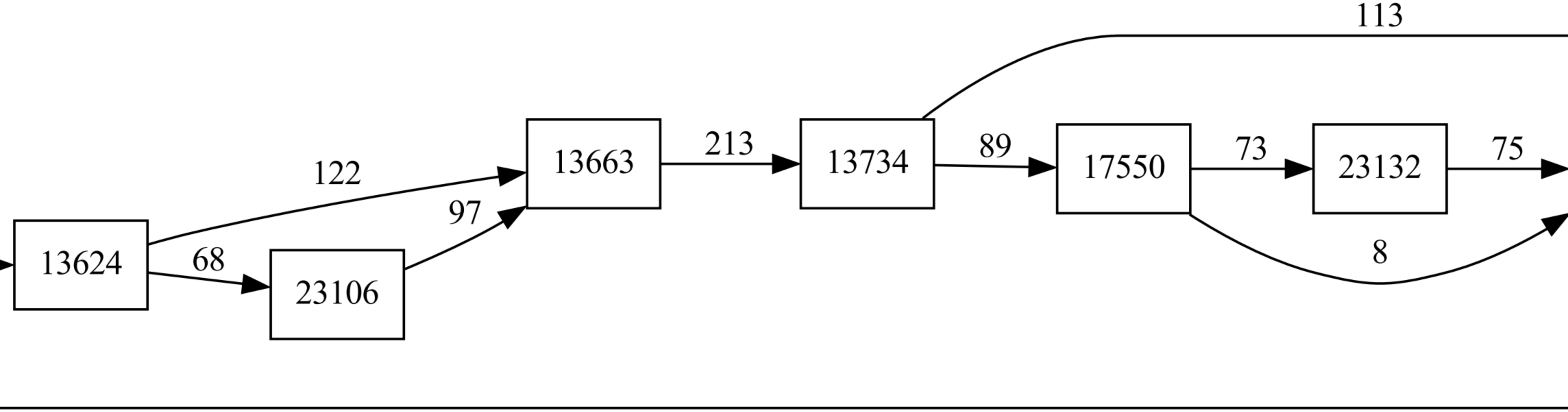
113
13624
122
68
23106
97
13663
213
13734
89
17550
73
23132
75
8

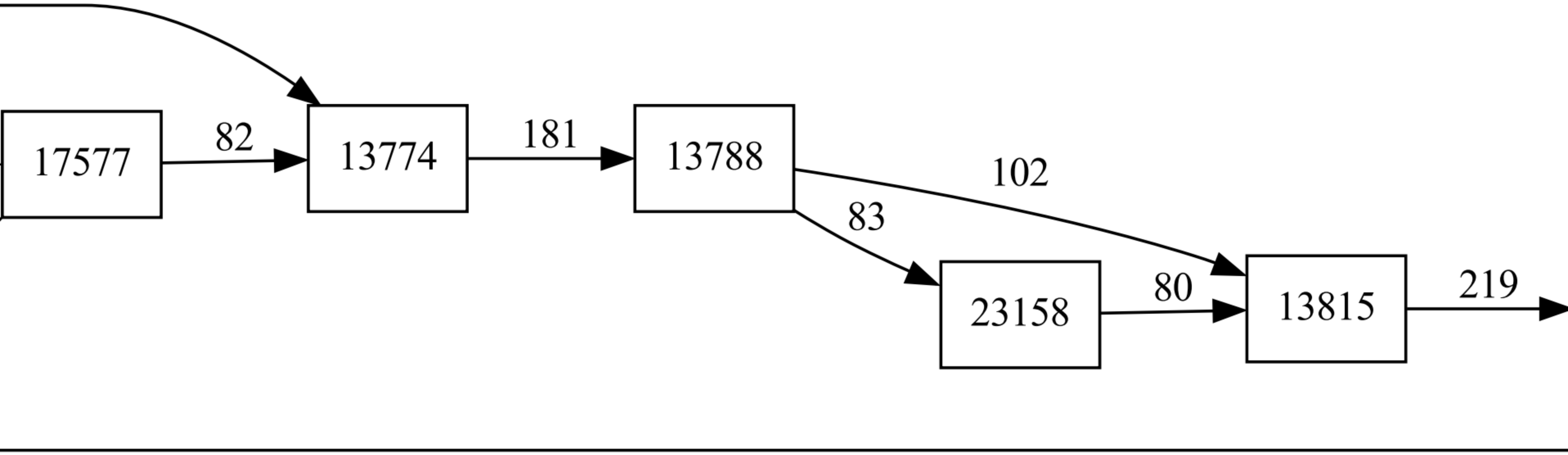
17577
82
13774
181
13788
102
83
23158
80
13815
219

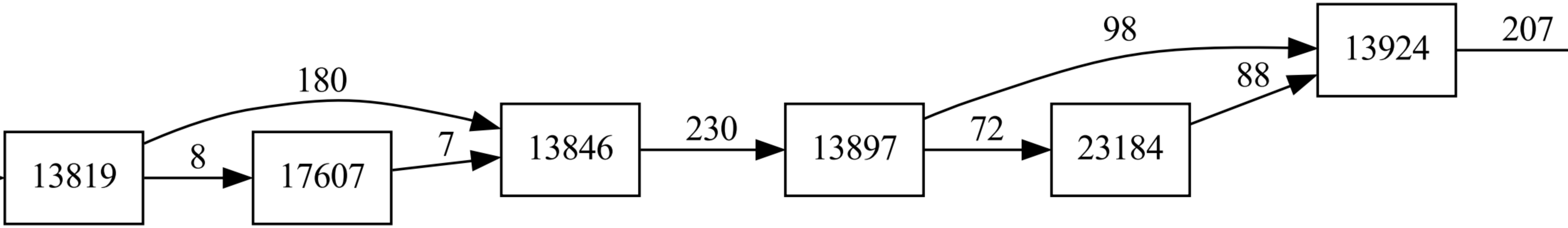
13819
180
8
17607
7
13846
230
13897
72
98
23184
88
13924
207

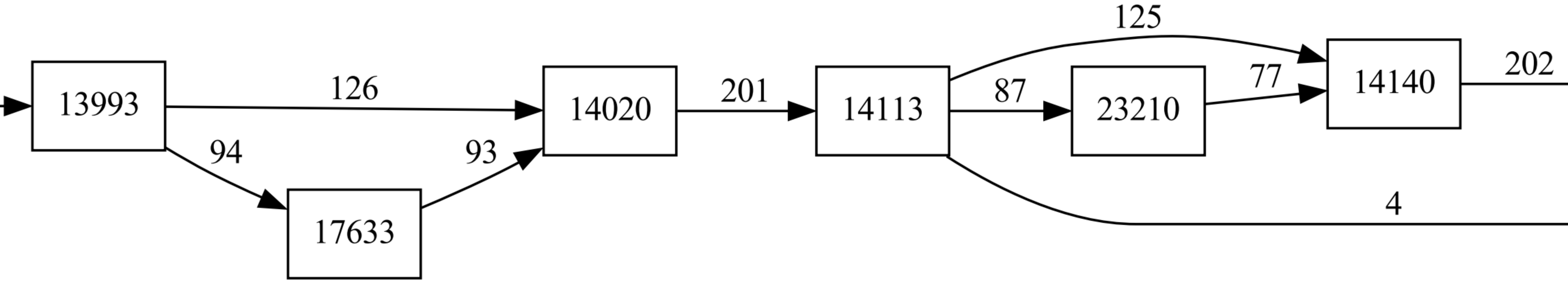
13993
126
94
17633
93
14020
201
14113
125
87
23210
77
14140
202
4

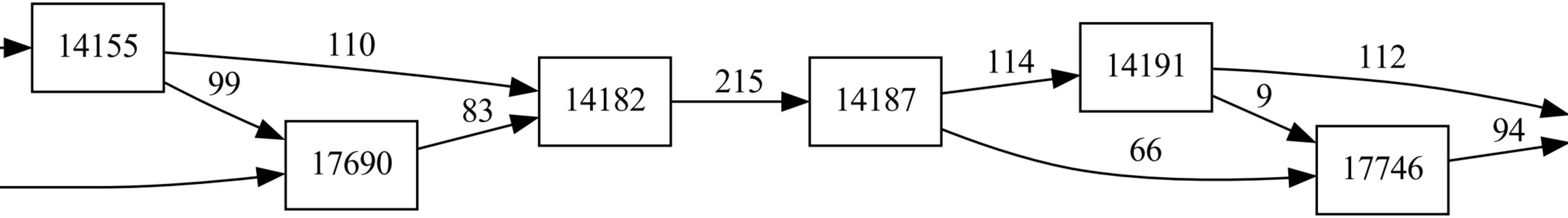
14155
110
99
17690
83
14182
215
14187
114
66
14191
112
9
17746
94

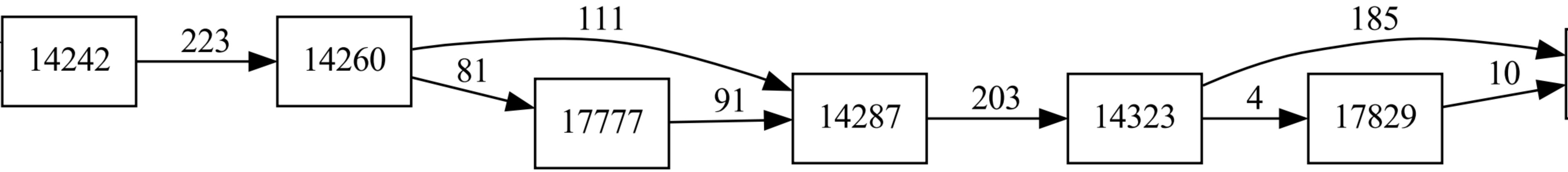
14242
223
14260
111
81
17777
91
14287
203
14323
185
4
17829
10

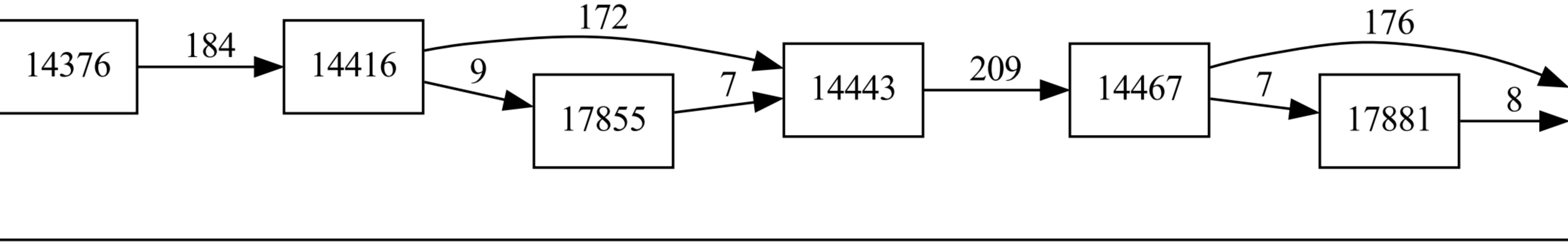

14376
184
14416
172
9
17855
7
14443
209
14467
176
7
17881
8

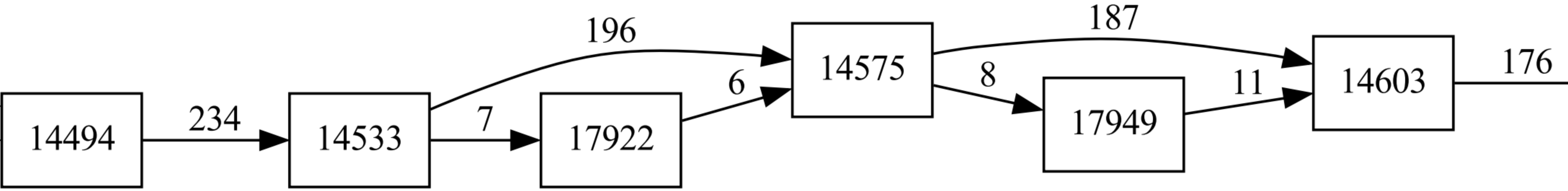
14494
234
14533
196
7
17922
6
14575
187
8
17949
11
14603
176

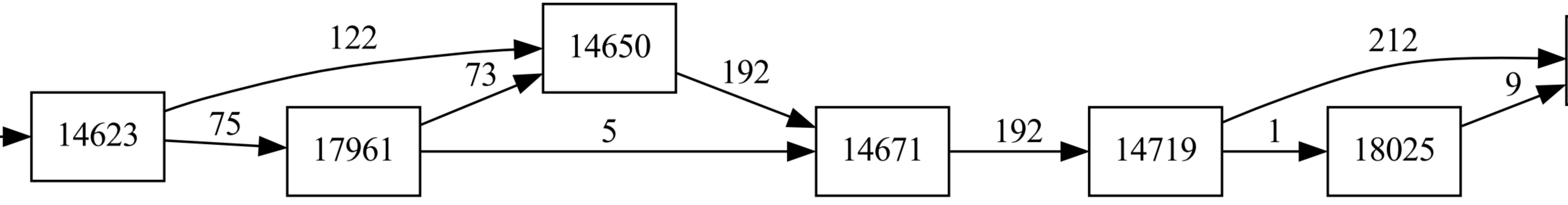
14623
17961
14650
14671
14719
18025
122
75
73
5
192
192
1
212
9

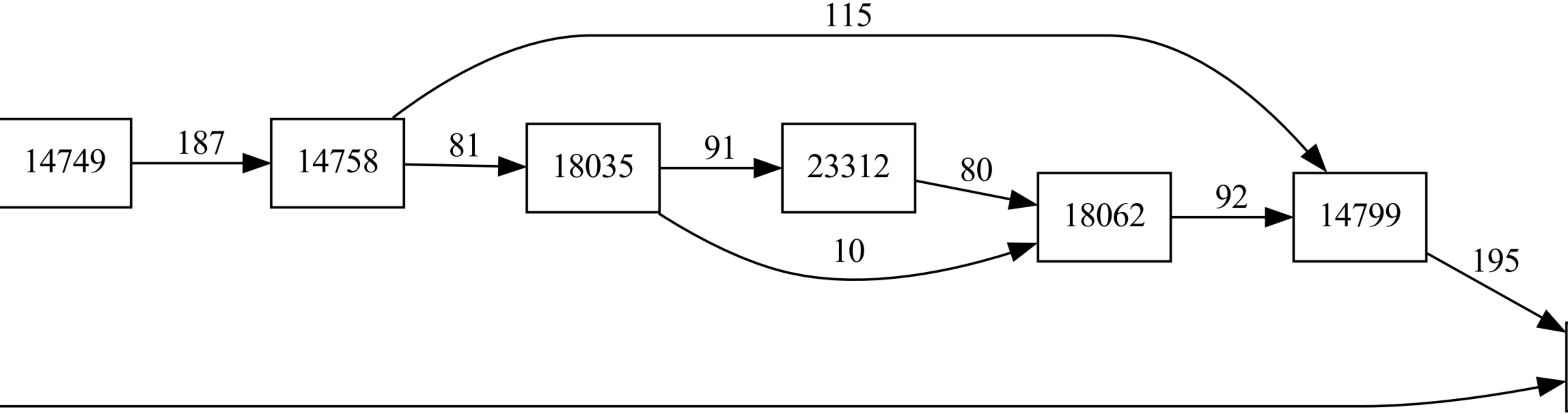
115
14749
187
14758
81
18035
91
23312
80
18062
92
14799
10
195

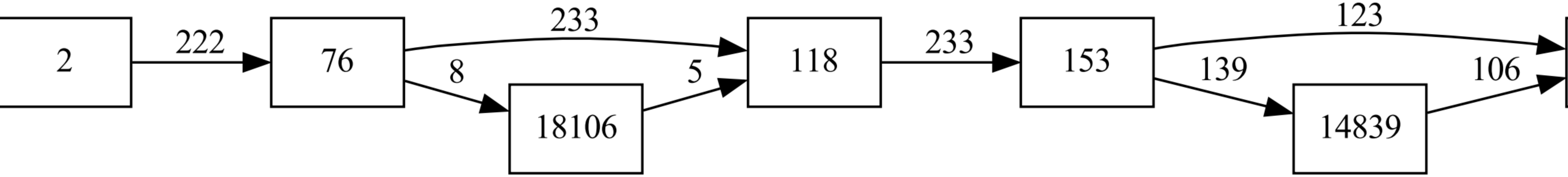
2
222
76
233
8
18106
5
118
233
153
123
139
14839
106

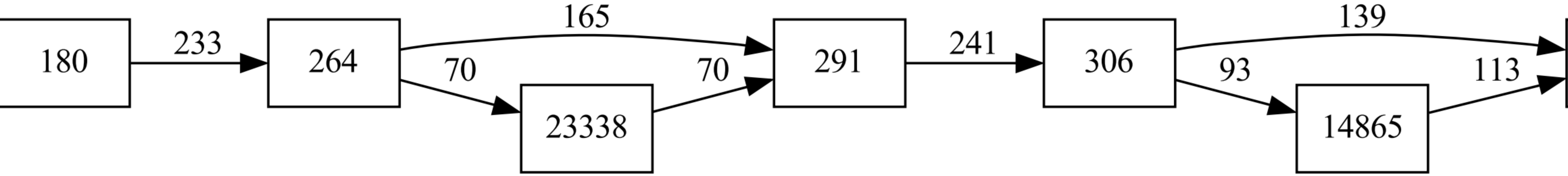
180
233
264
165
70
23338
70
291
241
306
139
93
14865
113

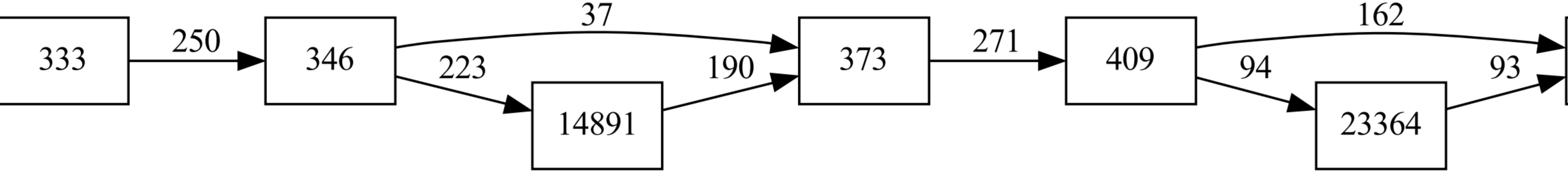
333
250
346
37
223
14891
190
373
271
409
162
94
23364
93

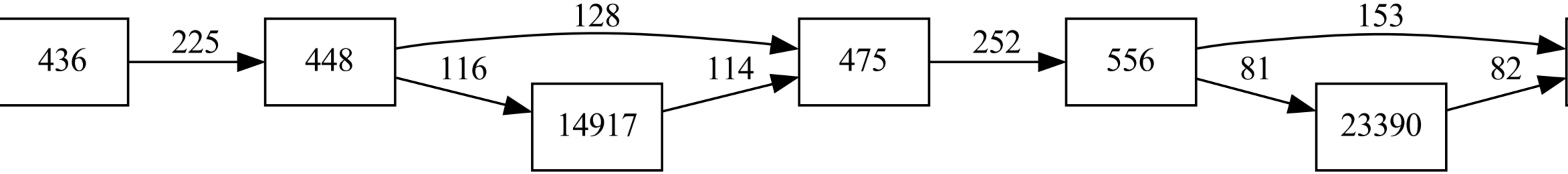
436
225
448
128
116
14917
114
475
252
556
153
81
23390
82

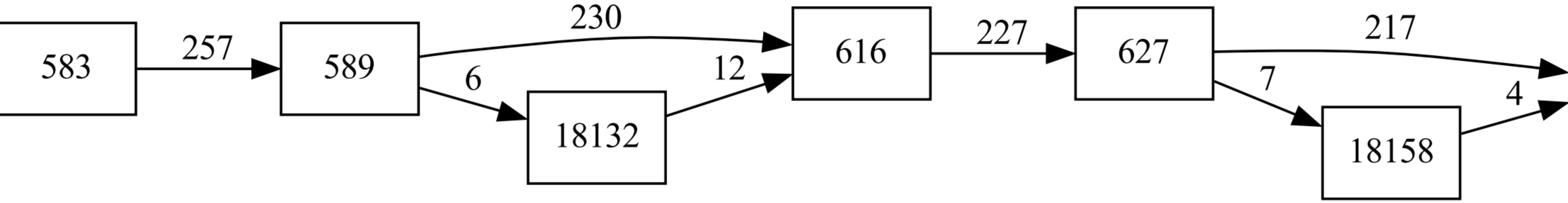
583
257
589
230
6
18132
12
616
227
627
217
7
18158
4

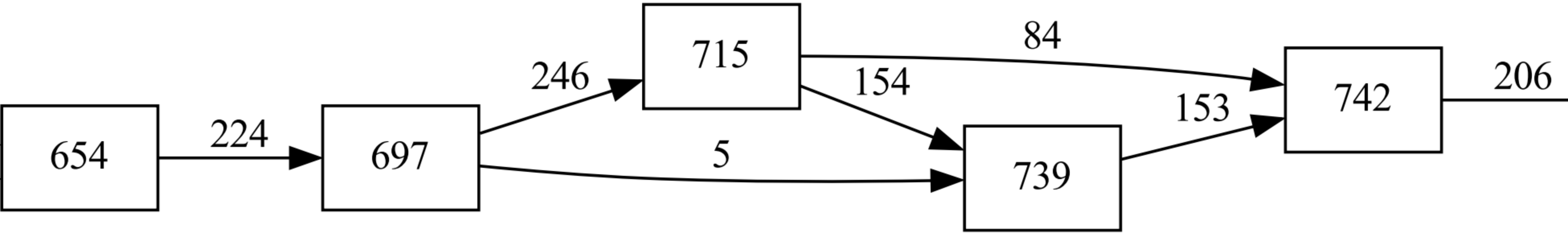
654
224
697
246
5
715
84
154
739
153
742
206

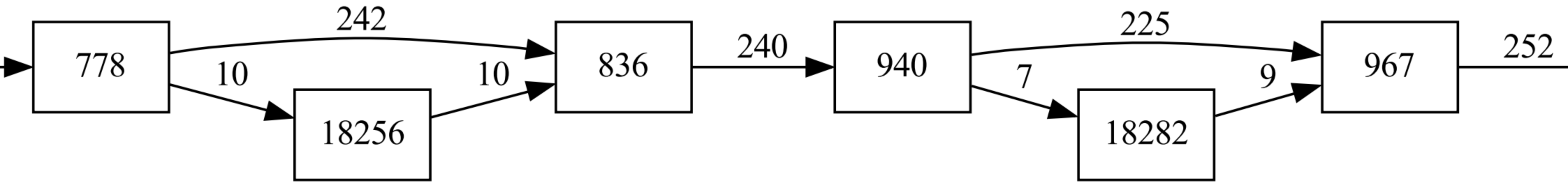
242
778
10
10
836
240
940
225
7
9
967
252
18256
18282

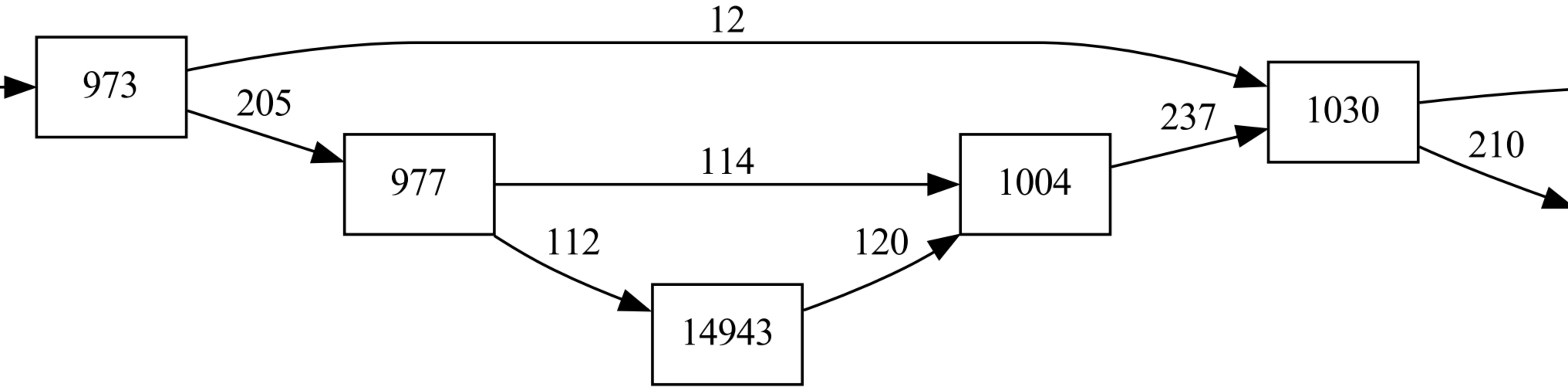
12
973
205
1030
237
210
977
114
1004
112
120
14943

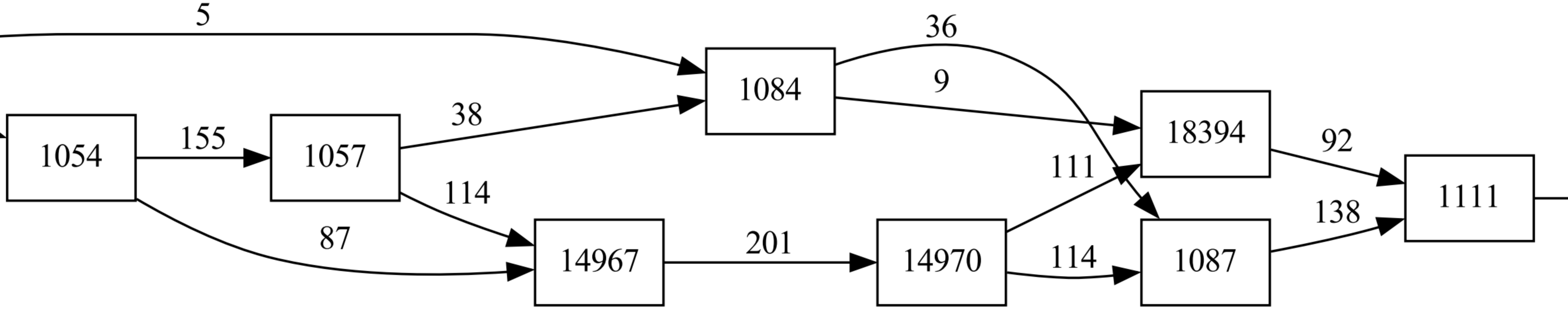
5
36
1084
9
38
18394
92
1054
155
1057
111
1111
114
138
87
201
114
14967
14970
1087

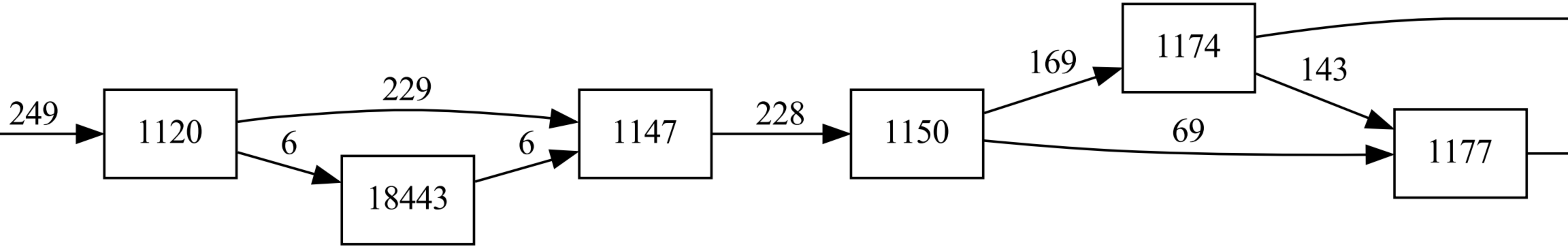
249
1120
229
6
18443
6
1147
228
1150
169
1174
143
69
1177

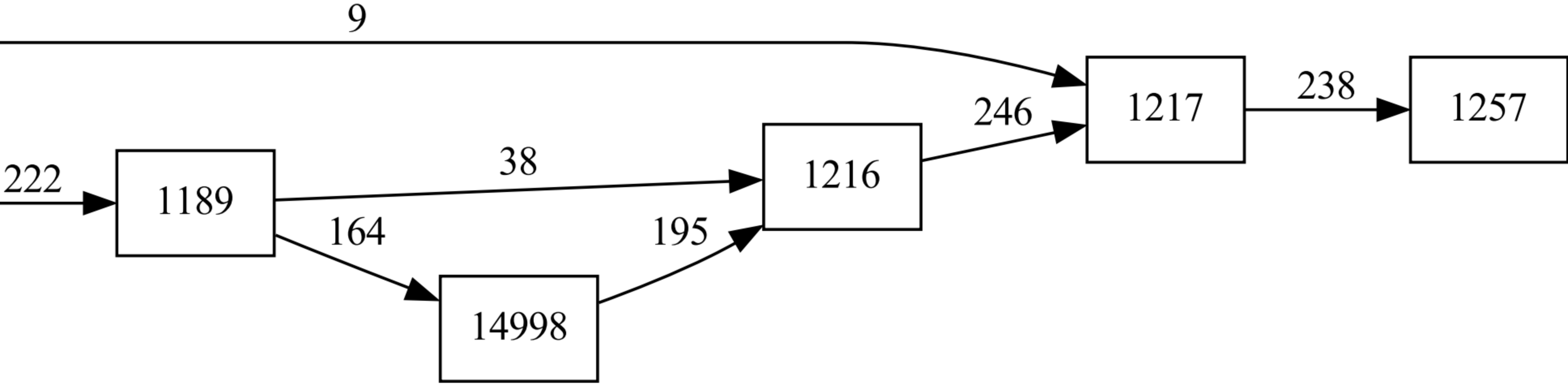
9
238
246
222
38
164
195
1217
1257
1216
1189
14998

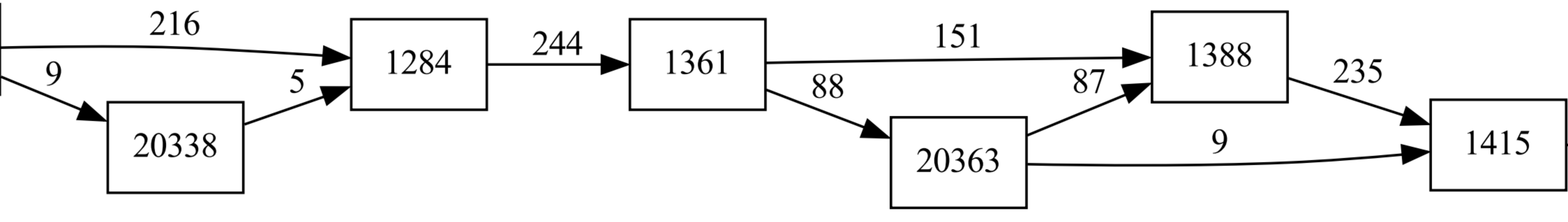
216
9
5
1284
20338
244
1361
151
88
87
1388
20363
9
235
1415

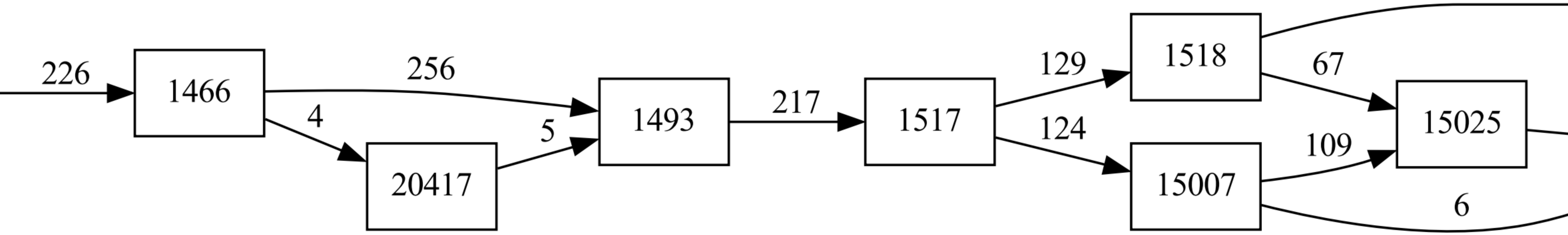
226
1466
256
4
20417
5
1493
217
1517
129
124
1518
15007
67
109
6
15025

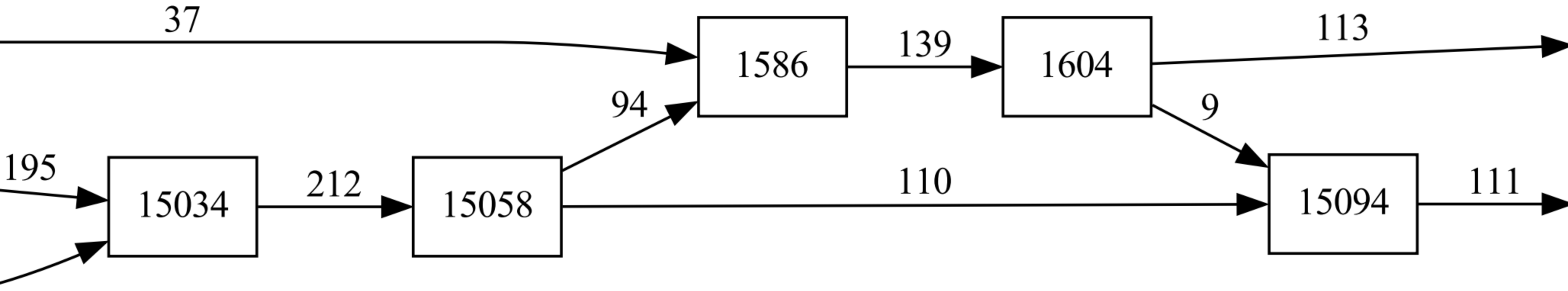
37
1586
139
1604
113
94
9
195
15034
212
15058
110
15094
111

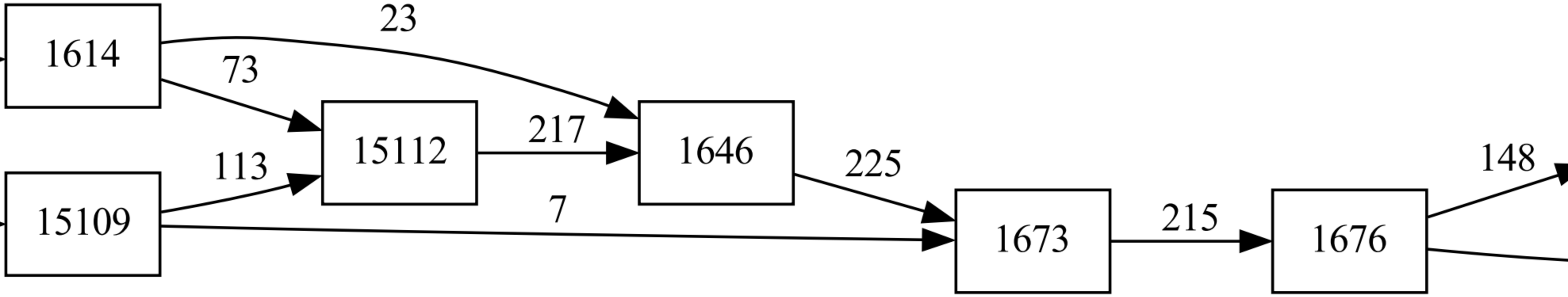
1614
15109
15112
1646
1673
1676
23
73
113
7
217
225
215
148

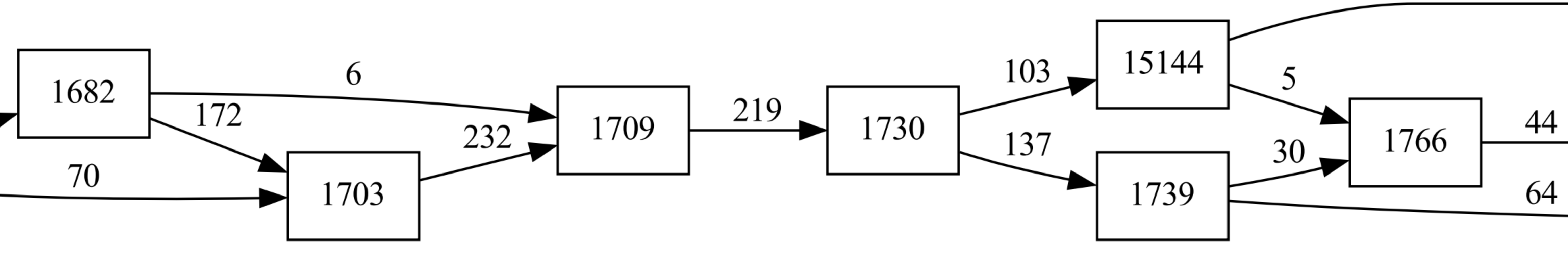

1682
6
172
70
1703
232
1709
219
1730
103
137
15144
1739
5
30
1766
44
64

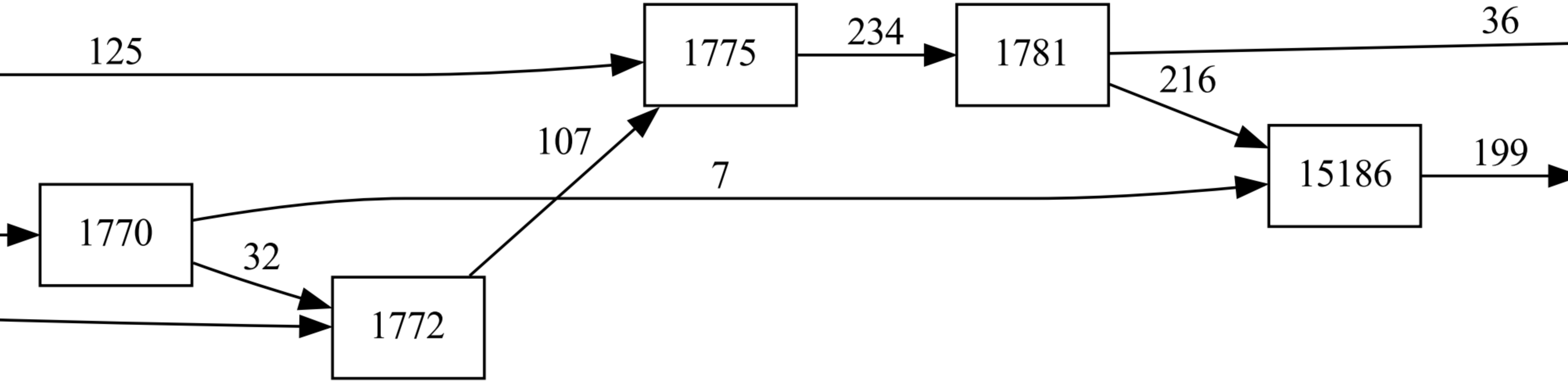
36
125
1775
234
1781
216
107
199
7
15186
1770
32
1772

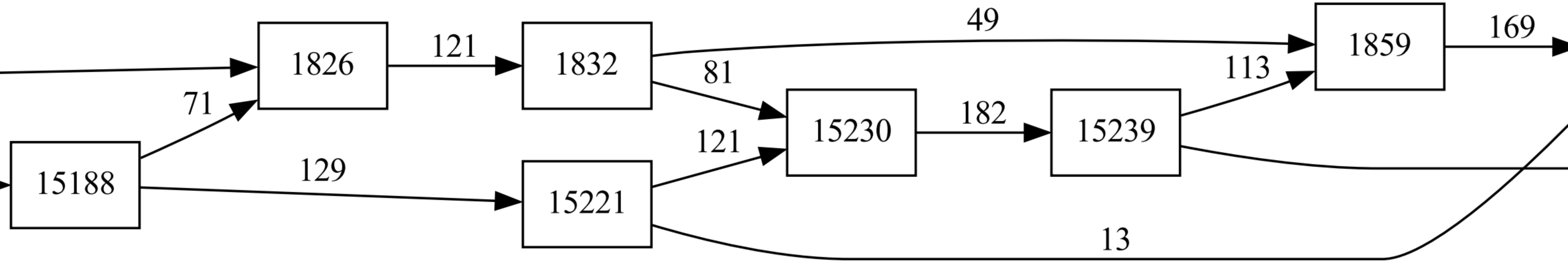
1826
121
1832
49
1859
169
81
113
71
15230
182
15239
121
15188
129
15221
13

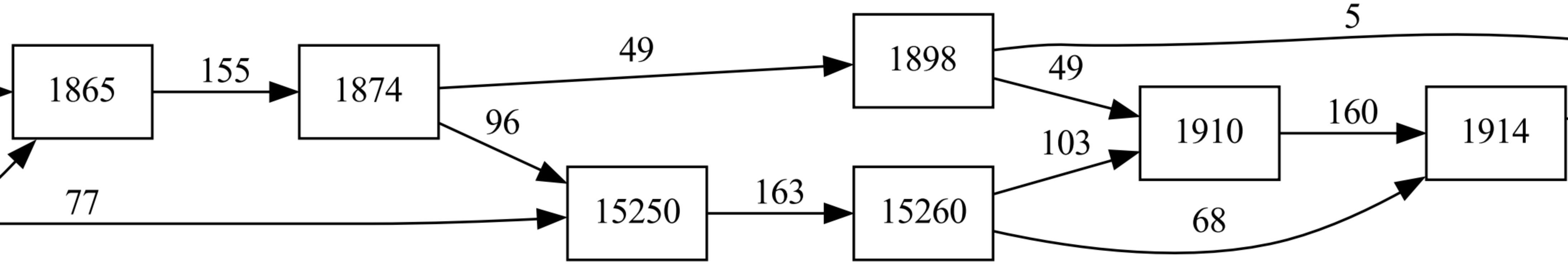
1865
155
1874
49
96
1898
5
49
1910
160
1914
77
15250
163
15260
103
68

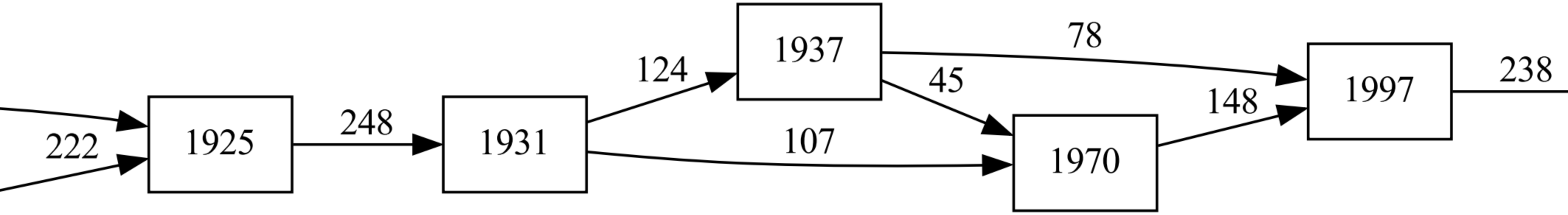
222
1925
248
1931
124
107
1937
45
78
1970
148
1997
238

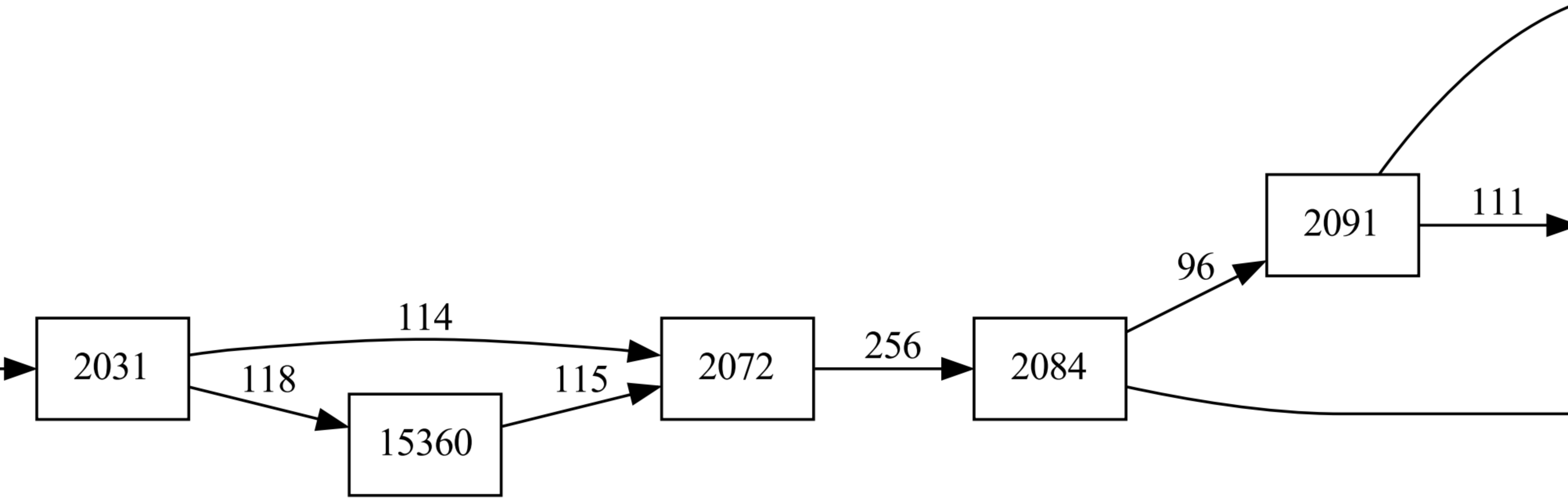
2031
114
118
15360
115
2072
256
2084
96
2091
111

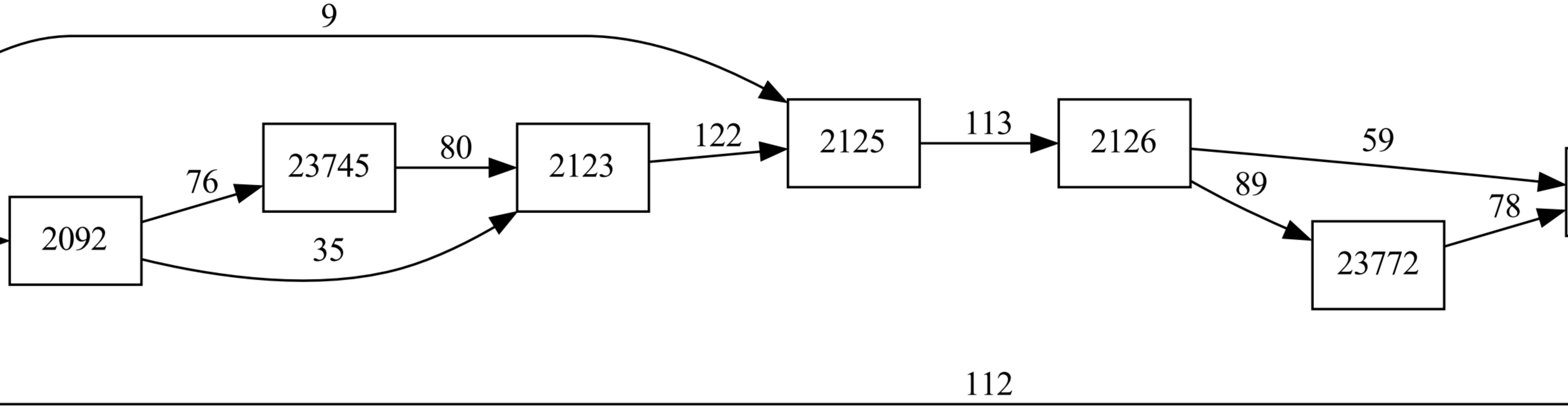
9
2092
76
23745
80
2123
35
122
2125
113
2126
59
89
78
23772
112

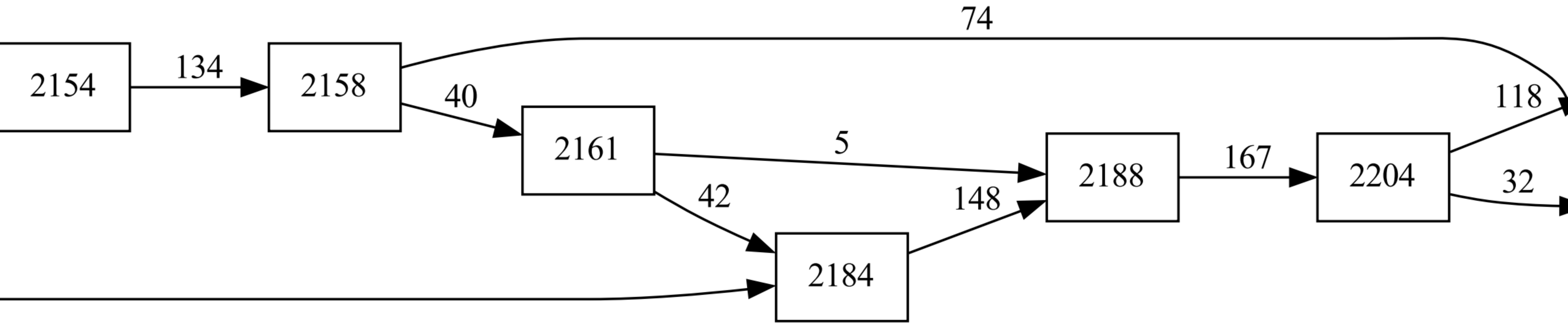
2154
134
2158
74
40
2161
5
42
2184
148
2188
167
2204
118
32

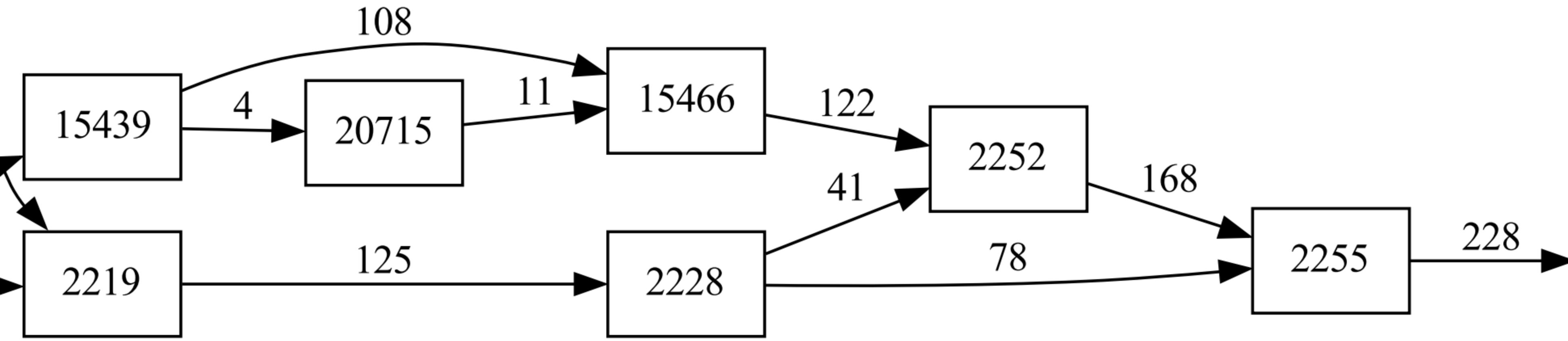
108
15439
4
20715
11
15466
122
2252
168
41
2219
125
2228
78
2255
228

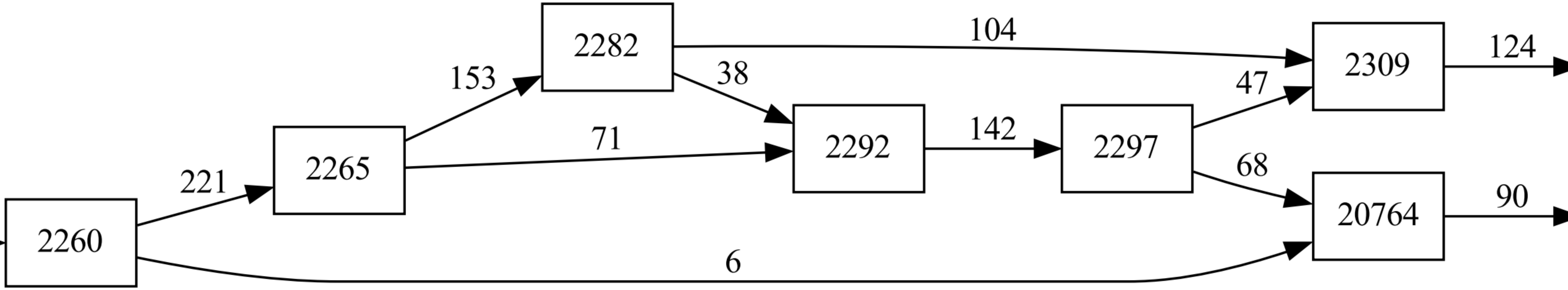
2282
104
2309
124
153
38
47
2265
71
2292
142
2297
68
221
20764
90
2260
6

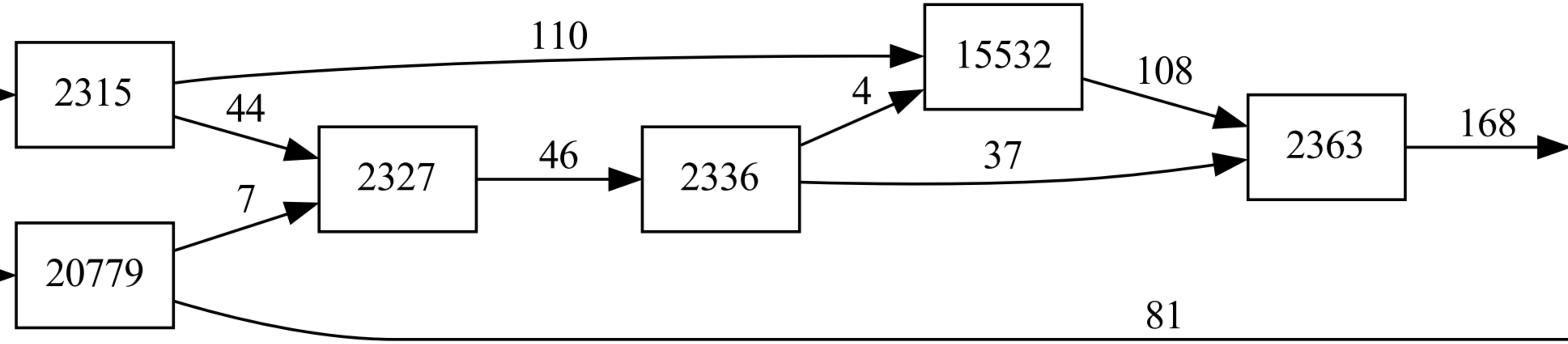
110
2315
44
15532
108
4
2327
46
2336
37
2363
168
7
20779
81

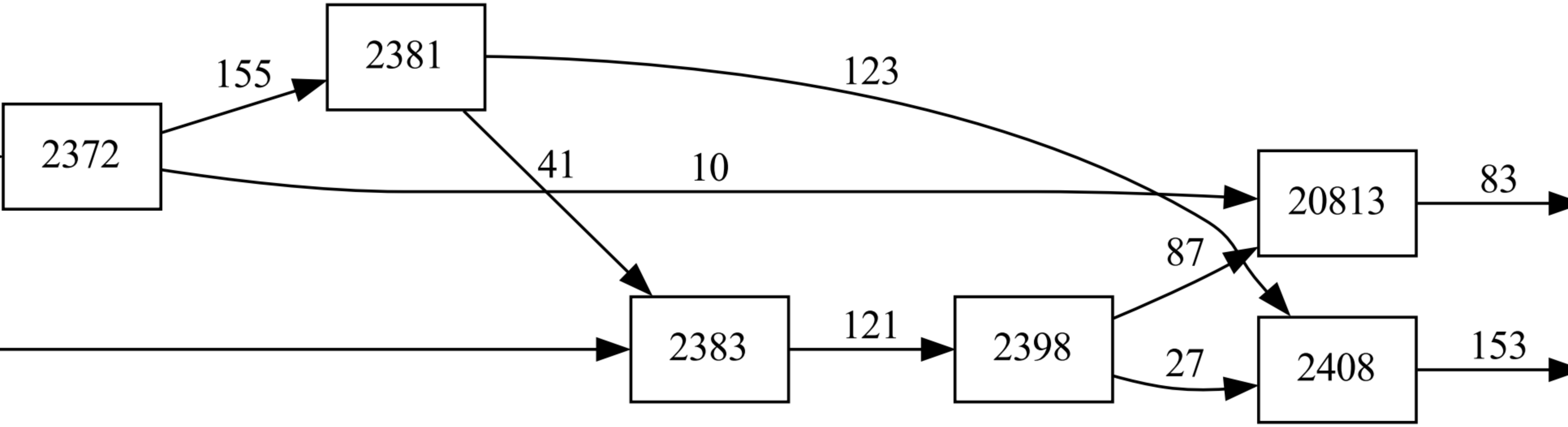
2381
155
123
2372
41
10
20813
83
87
2383
121
2398
27
2408
153

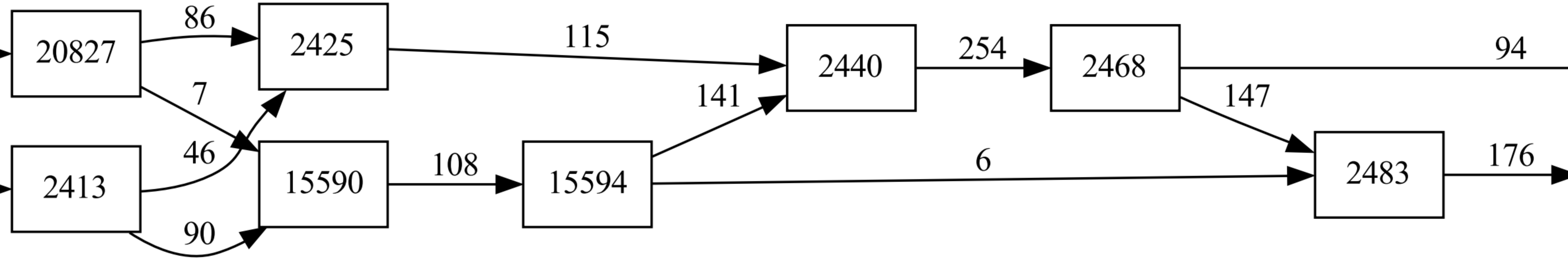
20827
2413
2425
15590
15594
2440
2468
2483
86
7
46
90
115
108
141
6
254
94
147
176

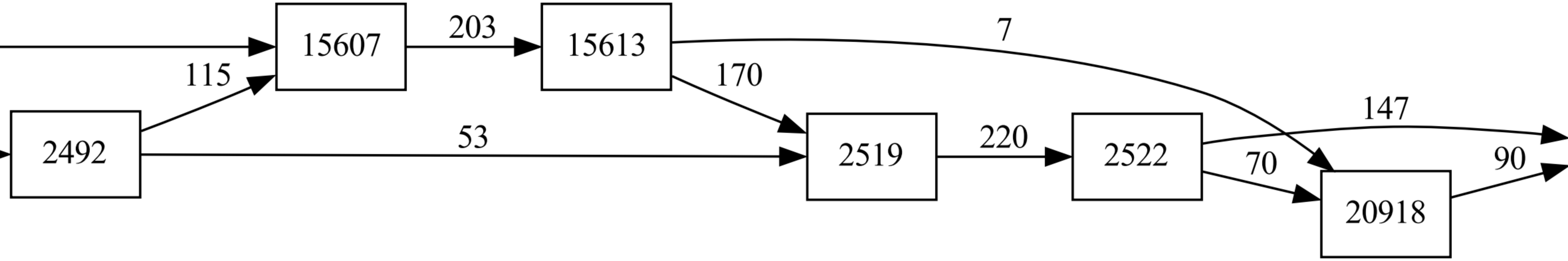
15607
203
15613
7
115
170
2492
53
2519
220
2522
147
70
90
20918

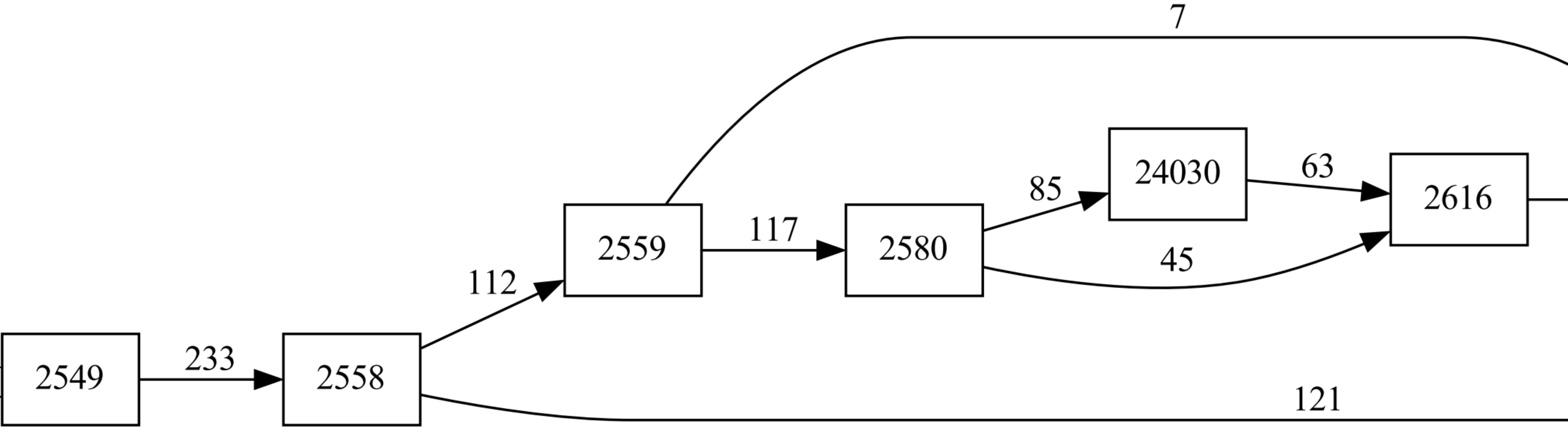
7
24030
63
2616
85
2559
117
2580
45
112
2549
233
2558
121

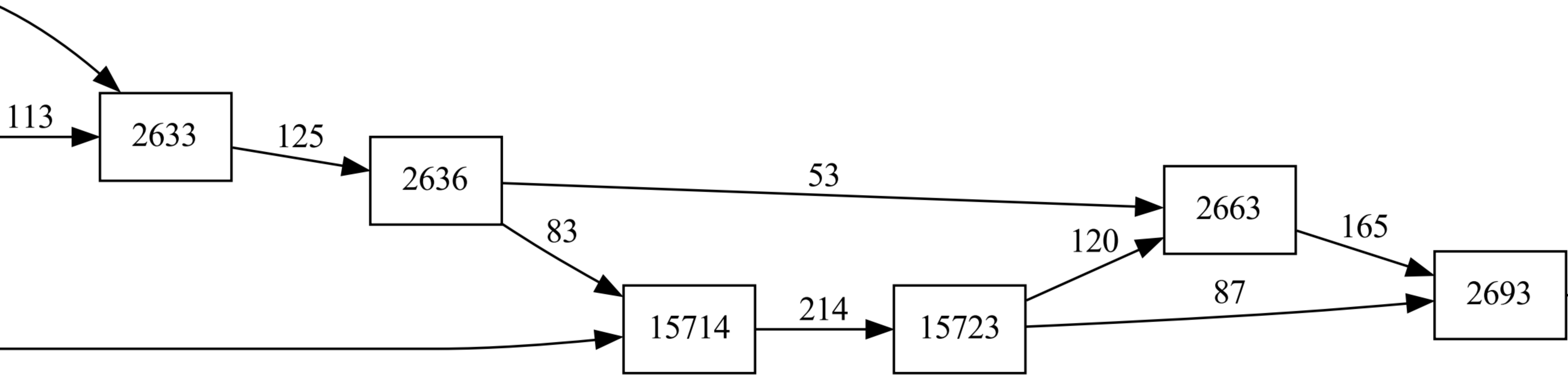
113
2633
125
2636
53
83
2663
120
165
15714
214
15723
87
2693

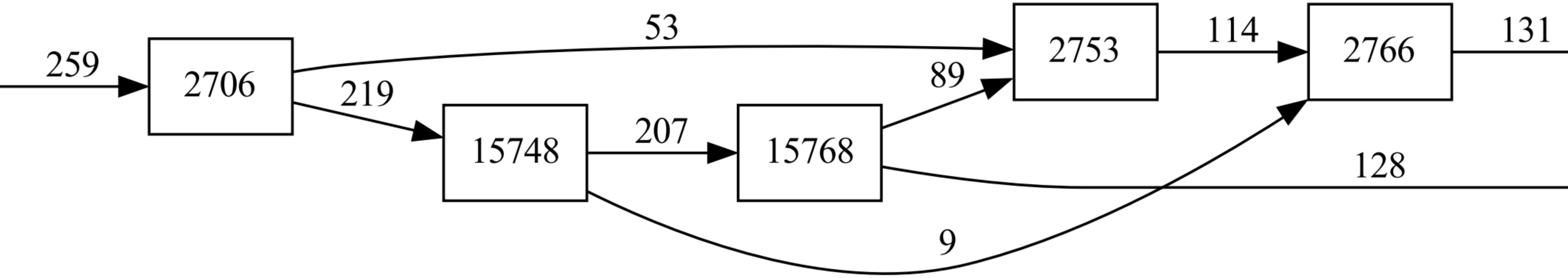
259
2706
53
219
15748
207
15768
89
2753
114
2766
131
128
9

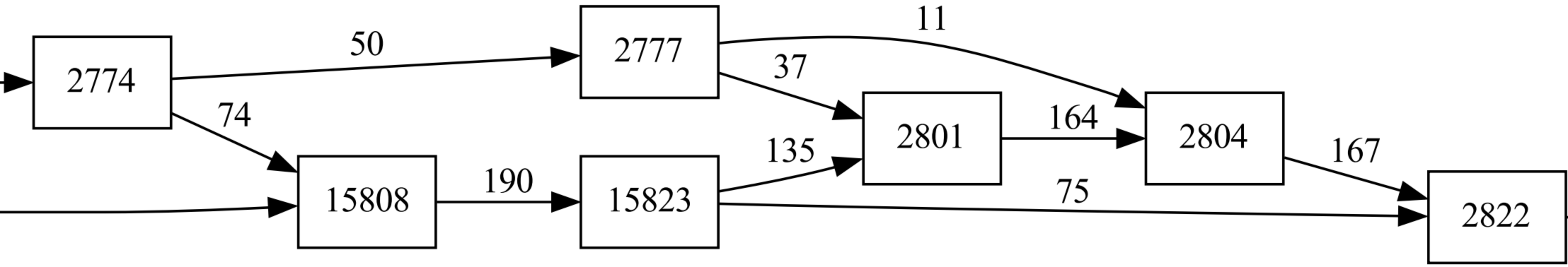
2774
50
74
2777
11
37
15808
190
15823
135
2801
164
2804
167
75
2822

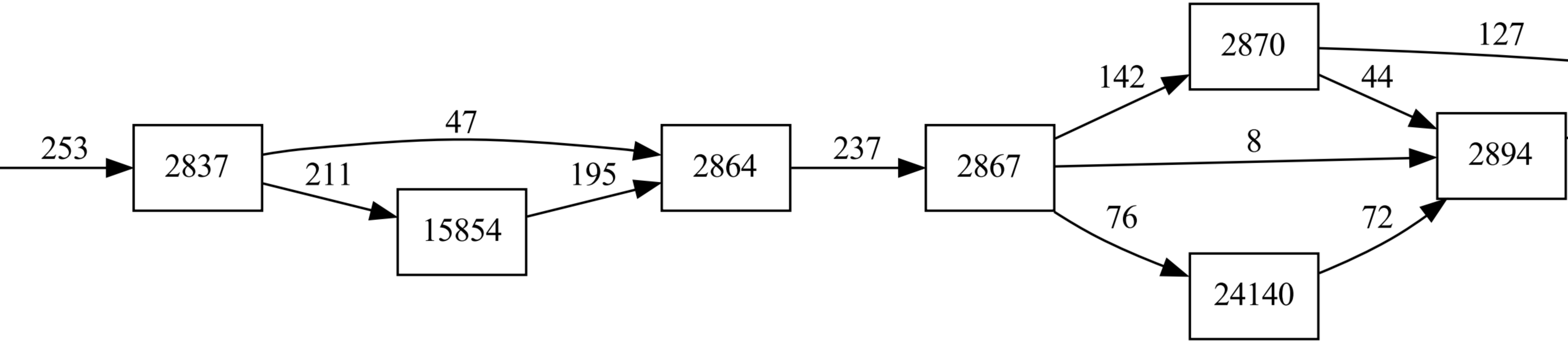
253
2837
47
211
15854
195
2864
237
2867
142
2870
127
44
8
2894
76
24140
72

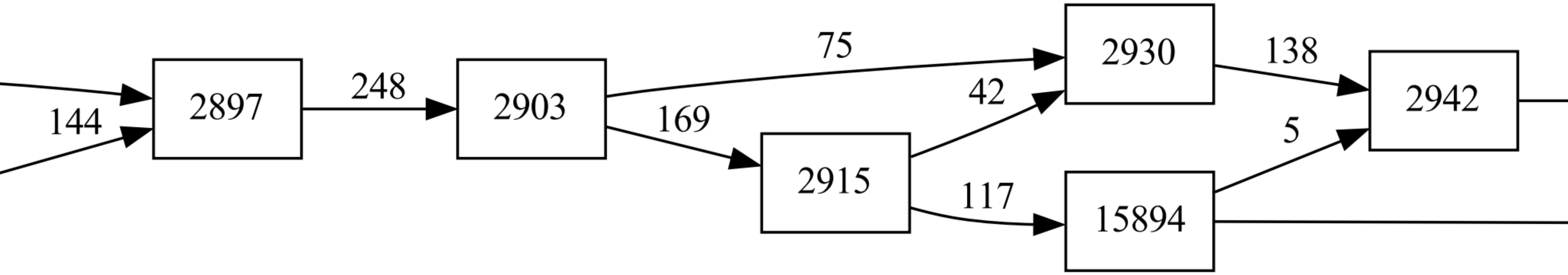
144
2897
248
2903
75
169
2915
42
117
2930
15894
138
5
2942

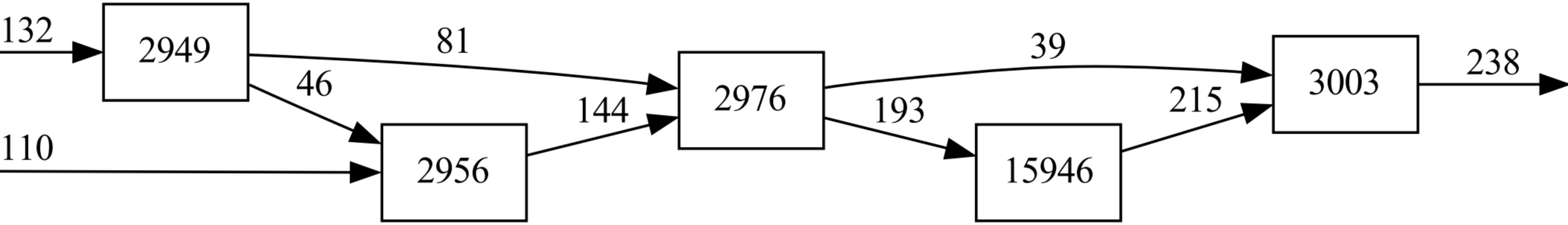
132
110
2949
81
46
2956
144
2976
39
193
15946
215
3003
238

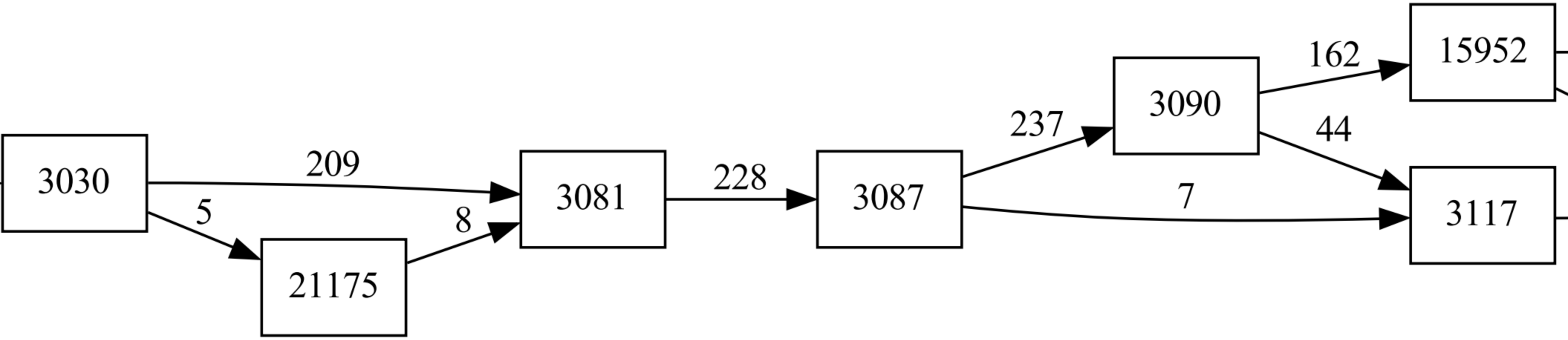
3030
209
5
21175
8
3081
228
3087
237
7
3090
162
44
15952
3117

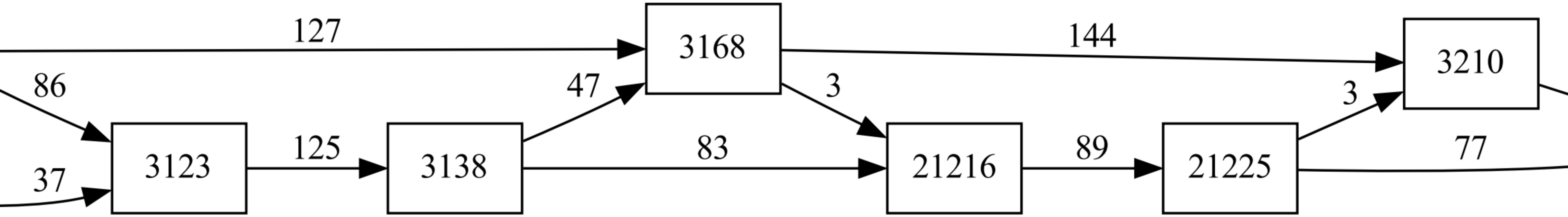
127
86
37
3168
144
3210
47
3
3
3123
125
3138
83
21216
89
21225
77

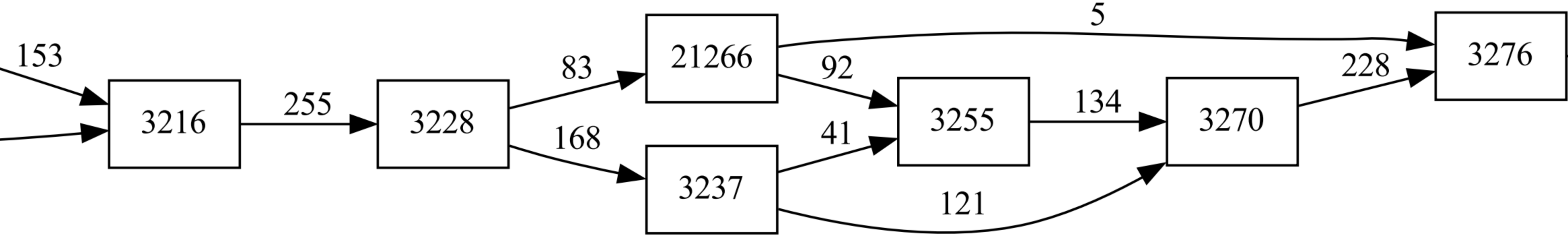
153
3216
255
3228
83
168
21266
3237
5
92
41
121
3255
134
3270
228
3276

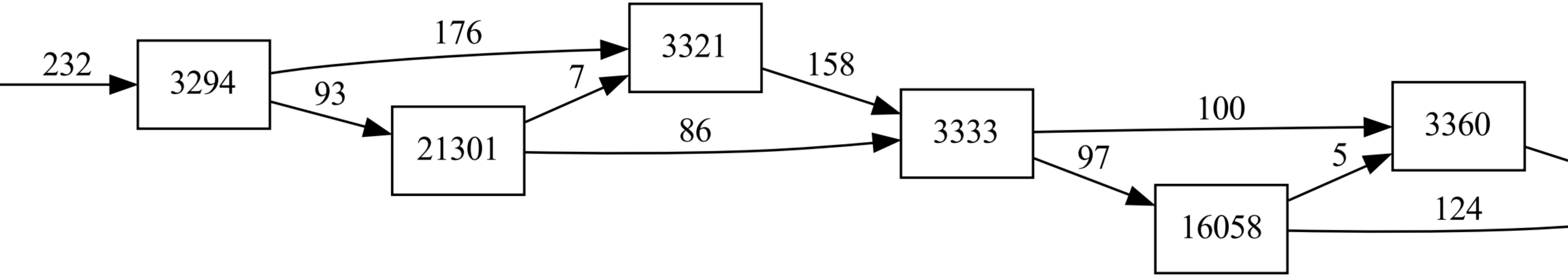
232
3294
176
93
3321
7
21301
86
158
3333
100
97
3360
5
16058
124

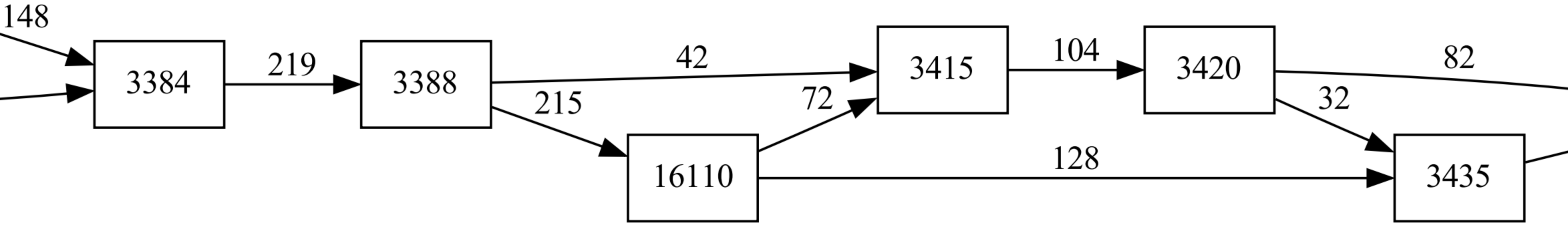
148
3384
219
3388
42
215
16110
72
3415
104
3420
82
32
128
3435

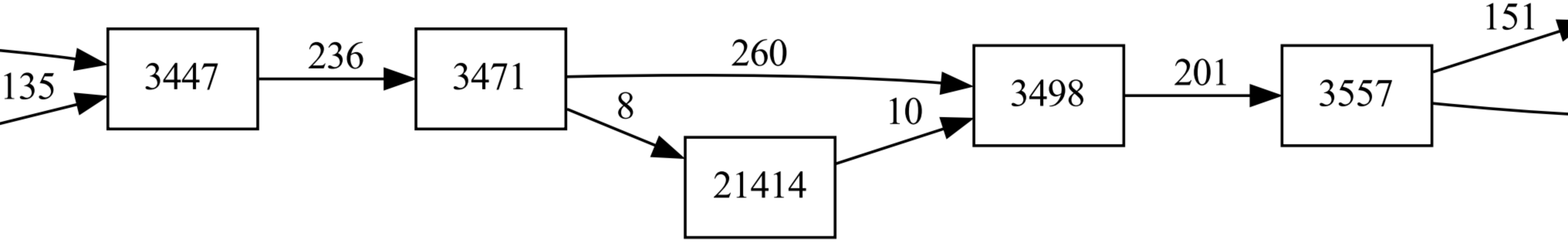
135
3447
236
3471
260
8
21414
10
3498
201
3557
151

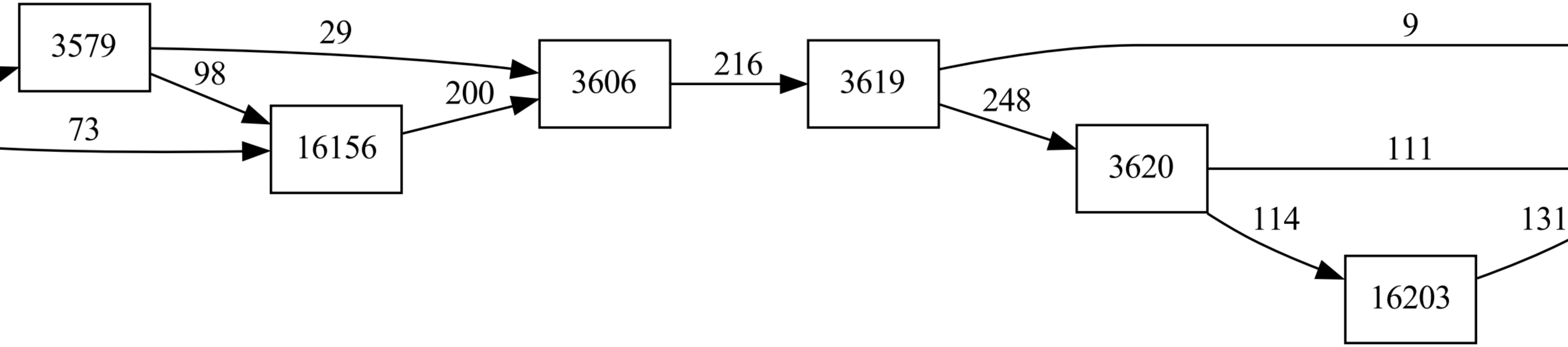
3579
29
98
73
16156
200
3606
216
3619
9
248
3620
111
114
131
16203

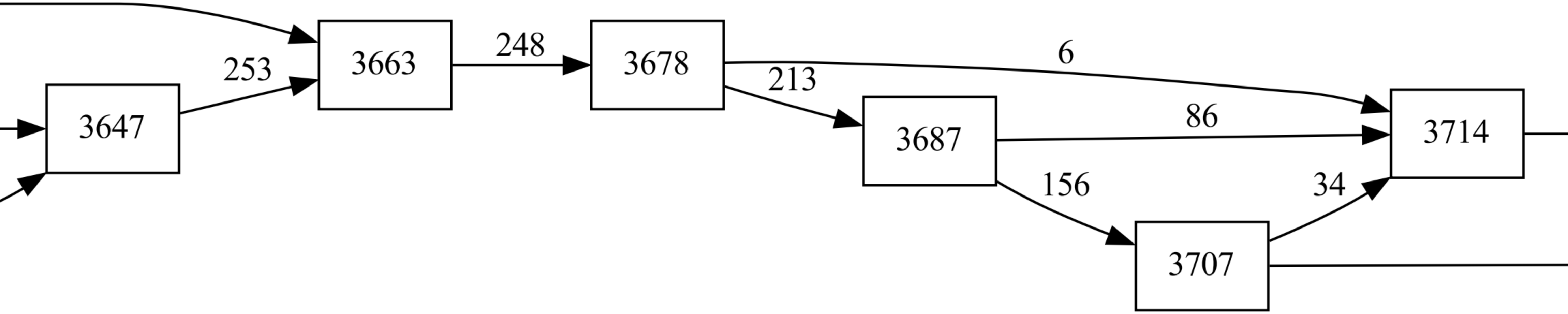
3647
3663
3678
3687
3707
3714
253
248
213
6
86
156
34

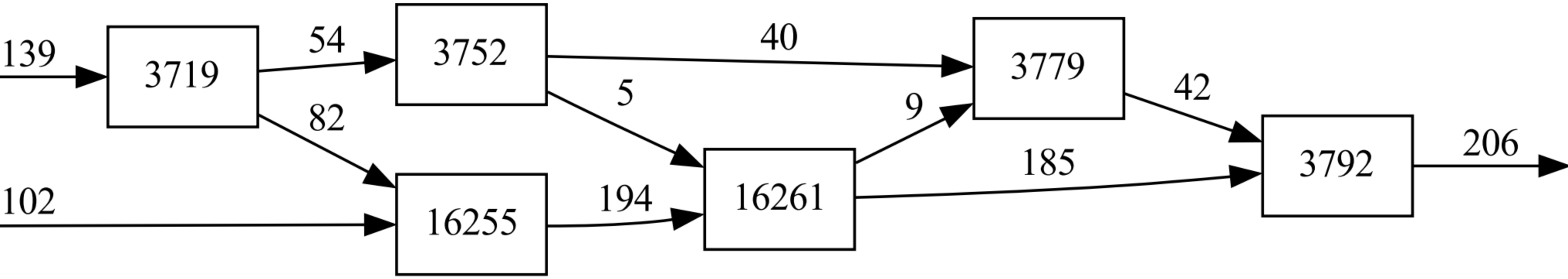
139
102
3719
54
82
3752
16255
40
5
194
16261
9
185
3779
42
3792
206

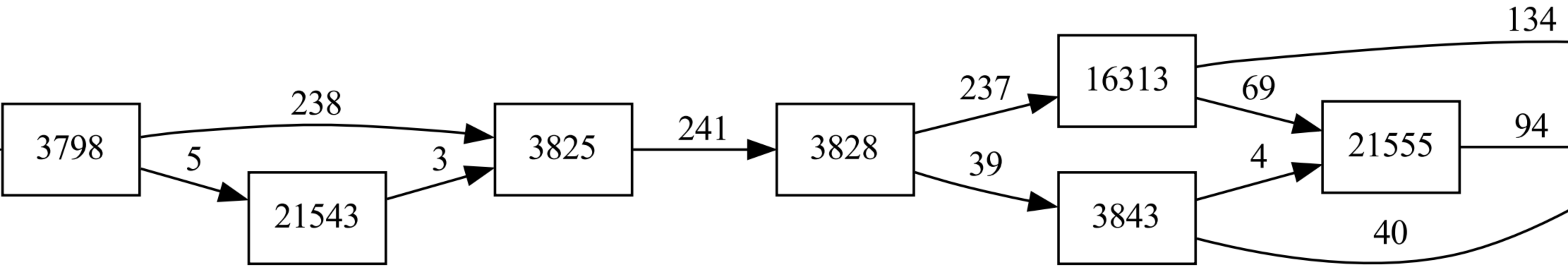
3798
238
5
21543
3
3825
241
3828
237
39
16313
3843
134
69
4
21555
94
40

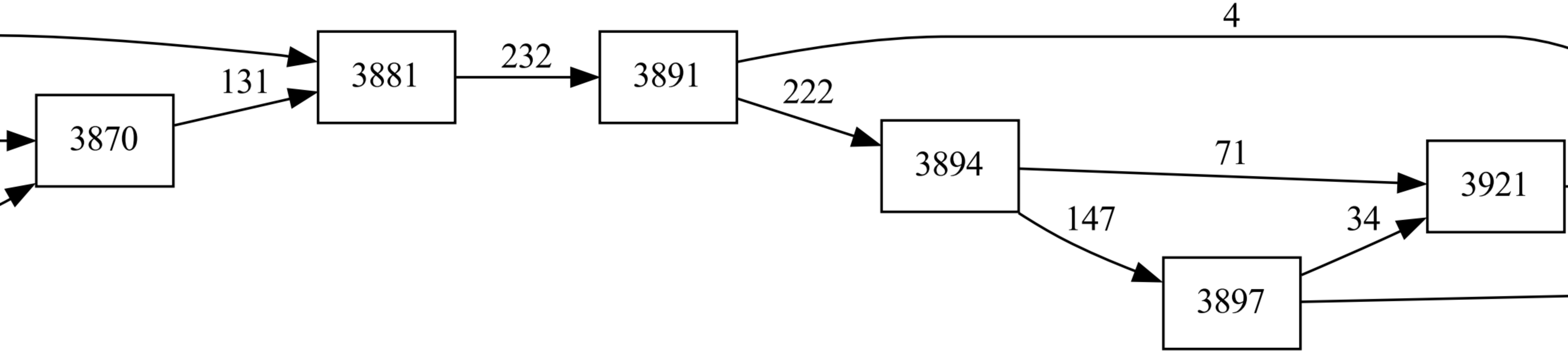
4
232
131
3881
3891
222
3870
3894
71
3921
147
34
3897

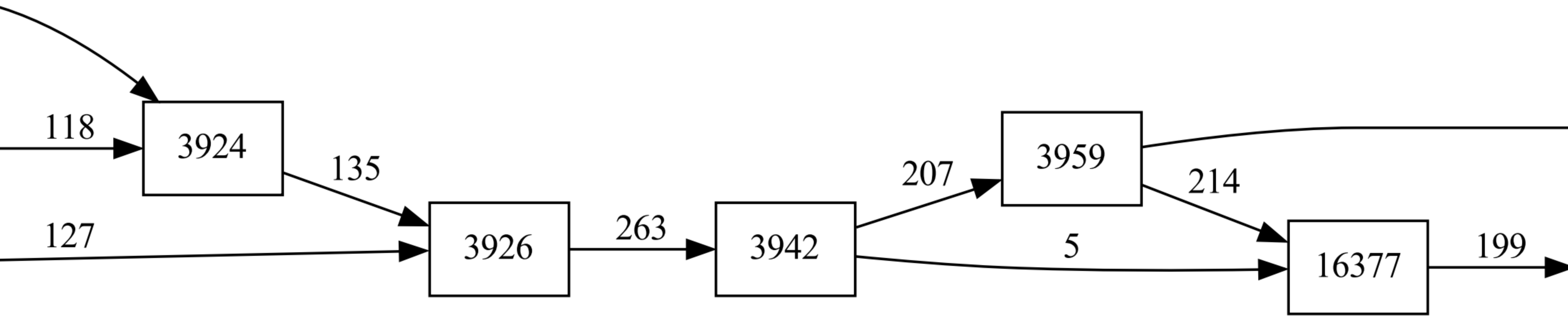
118
3924
135
127
3926
263
3942
207
3959
214
5
16377
199

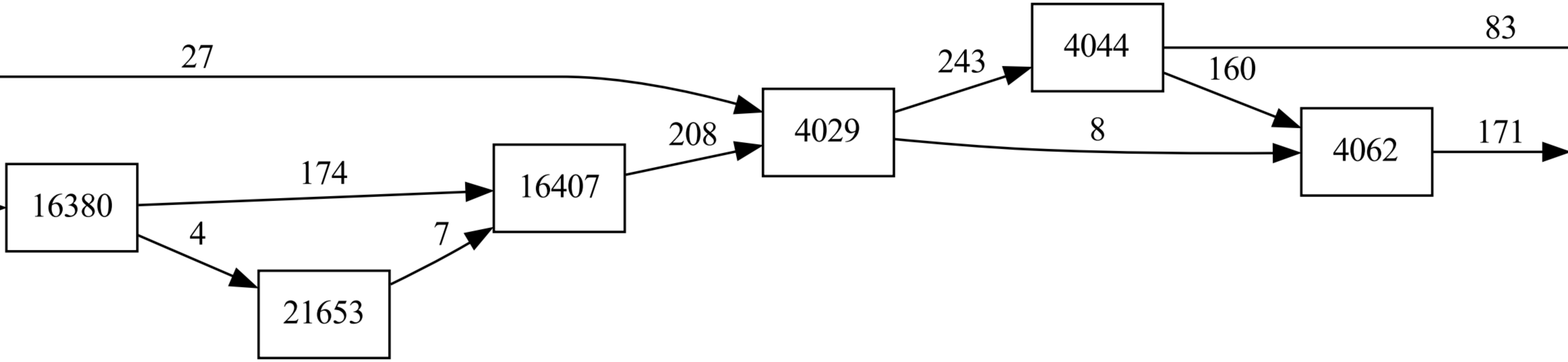
27
83
4044
243
160
4029
208
8
171
4062
174
16407
16380
4
7
21653

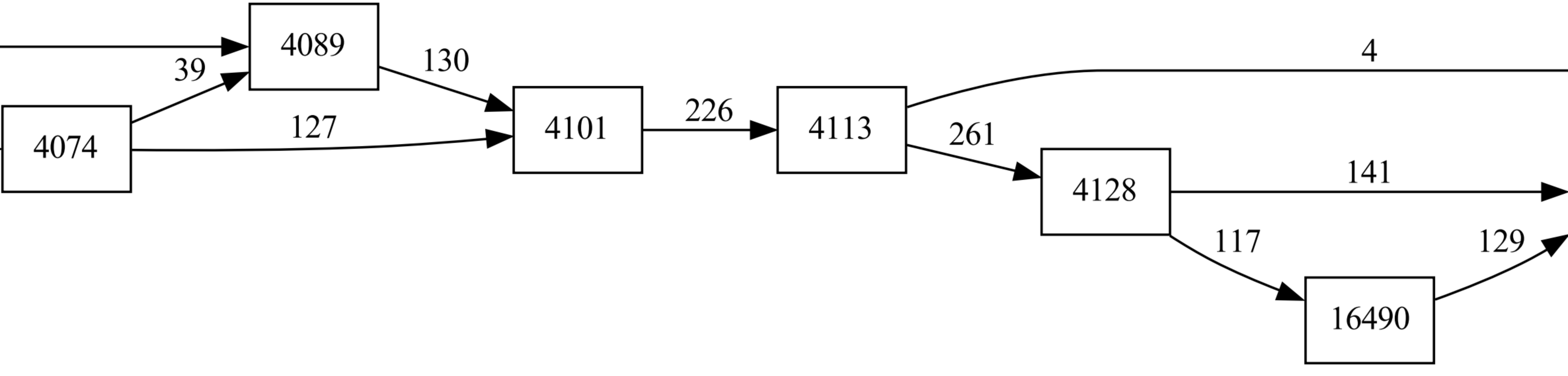
4089
4074
4101
4113
4128
16490
39
130
127
226
261
4
141
117
129

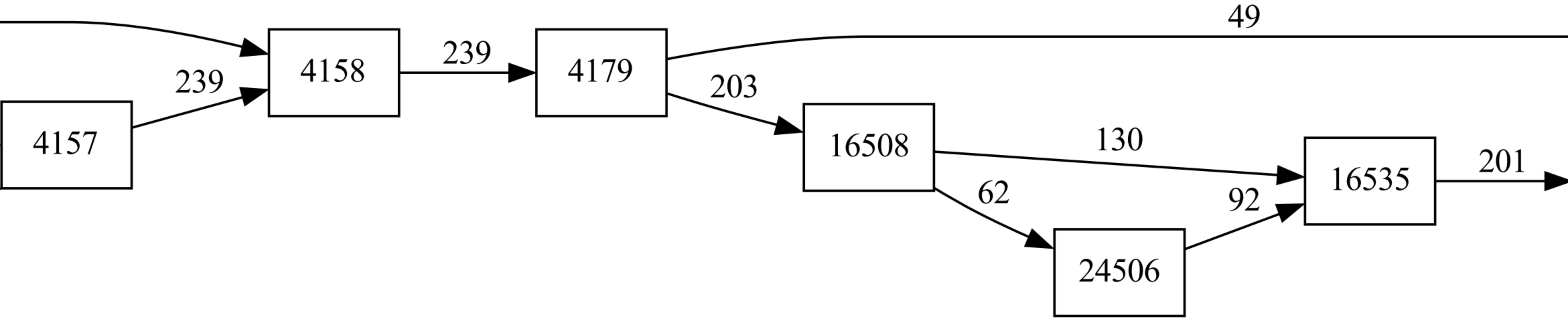
49
4158
239
4179
239
4157
203
16508
130
16535
201
62
92
24506

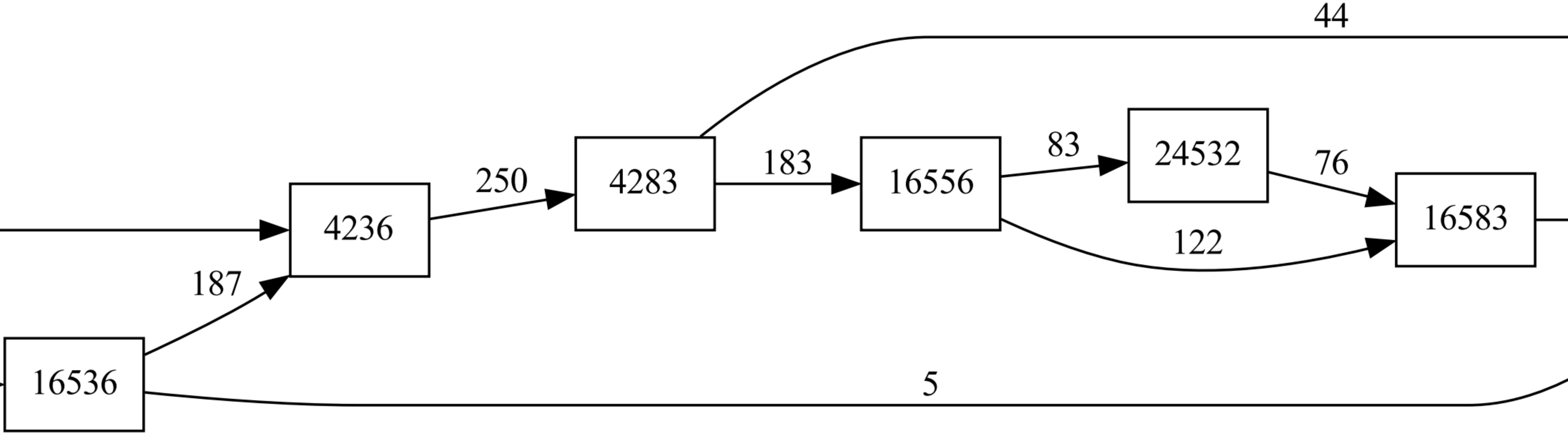
44
4283
183
16556
83
24532
76
16583
122
250
4236
187
16536
5

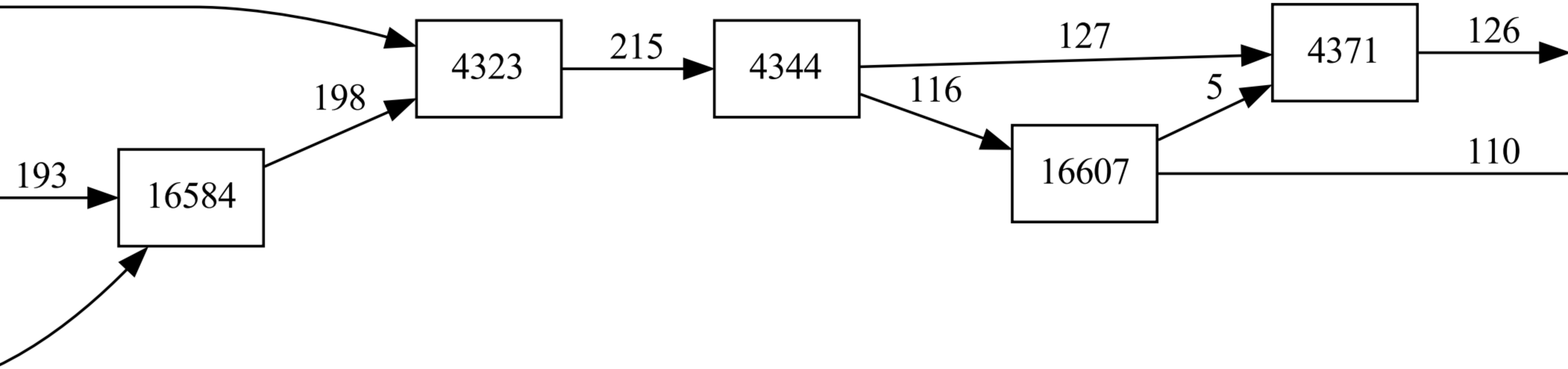
193
16584
198
4323
215
4344
127
116
16607
5
4371
126
110

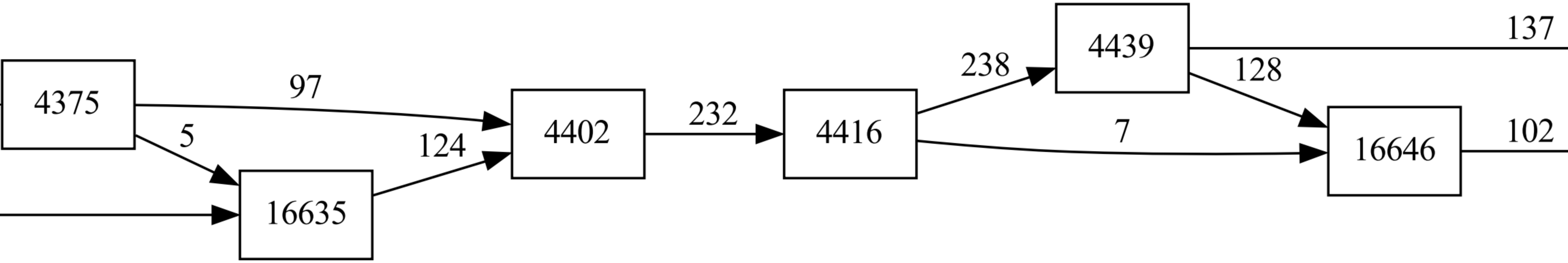
4375
97
5
16635
124
4402
232
4416
238
7
4439
128
137
16646
102

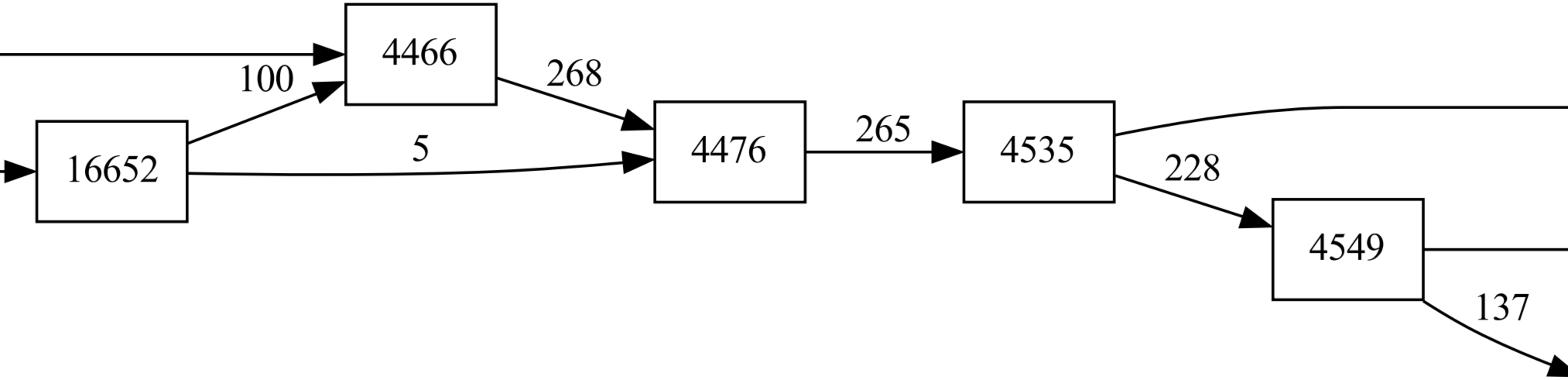
4466
100
268
16652
5
4476
265
4535
228
4549
137

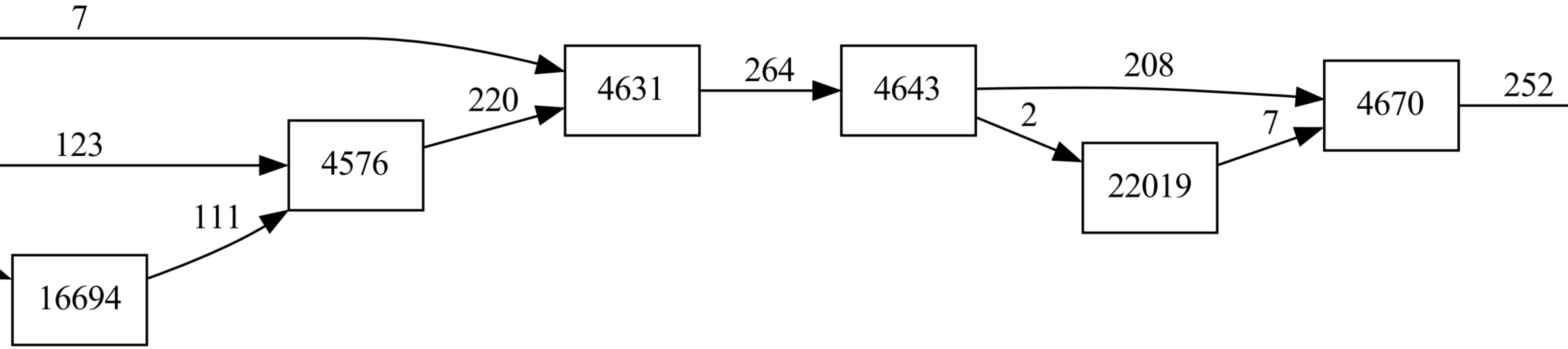
7
4631
264
4643
208
4670
252
220
2
7
123
4576
22019
111
16694

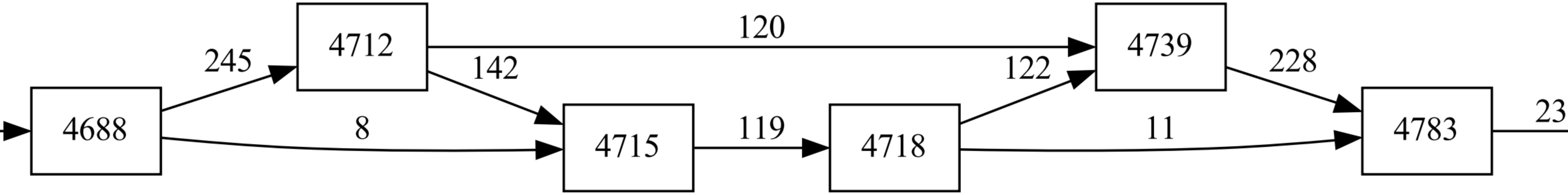
4688
245
8
4712
120
142
4715
119
4718
122
11
4739
228
4783
23

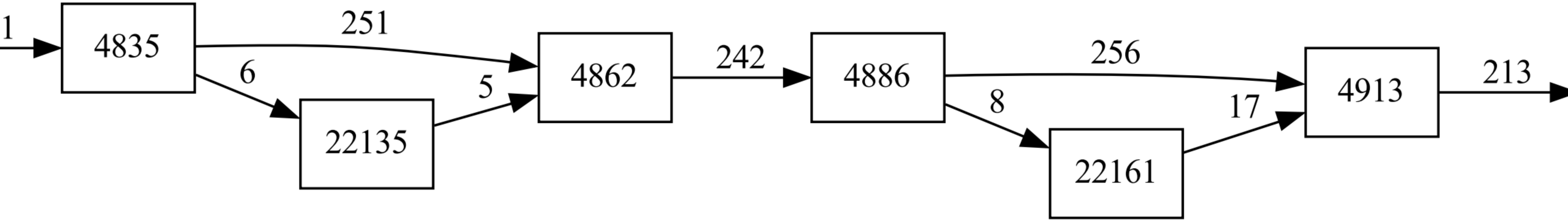
1
4835
251
6
22135
5
4862
242
4886
256
8
22161
17
4913
213

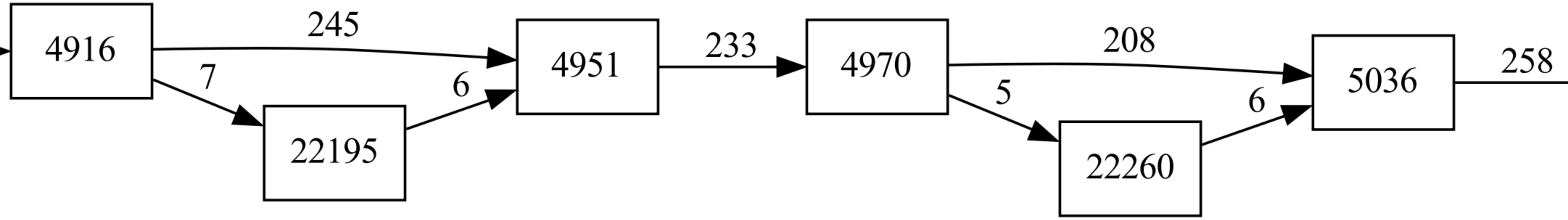
4916
245
7
22195
6
4951
233
4970
208
5
22260
6
5036
258

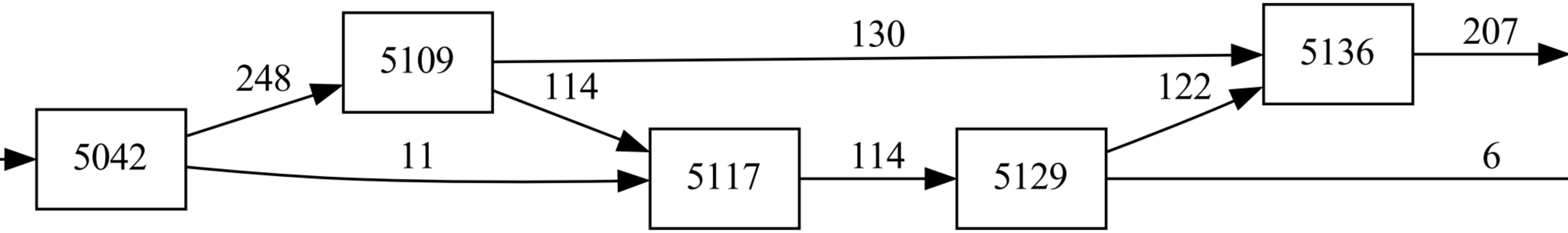
5042
248
5109
11
130
114
5136
207
122
5117
114
5129
6

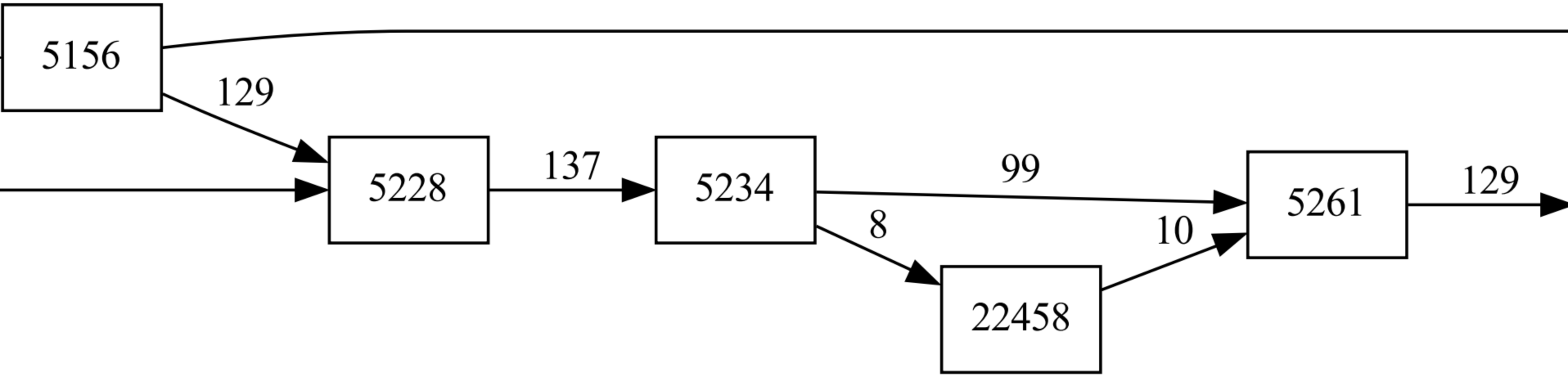
5156
129
5228
137
5234
99
8
22458
10
5261
129

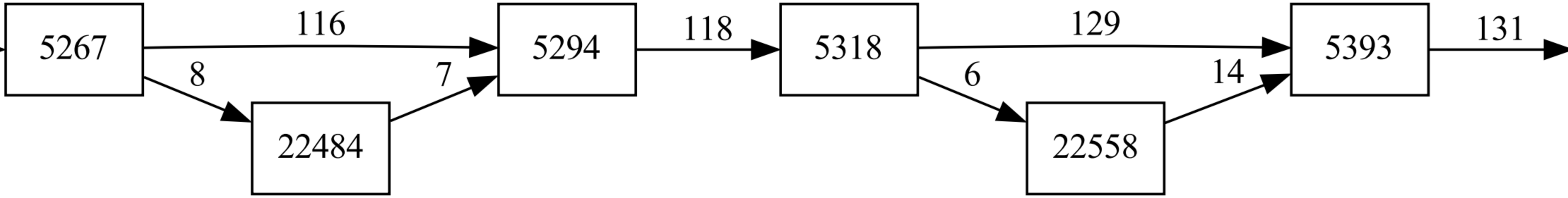
5267
116
8
22484
7
5294
118
5318
129
6
22558
14
5393
131

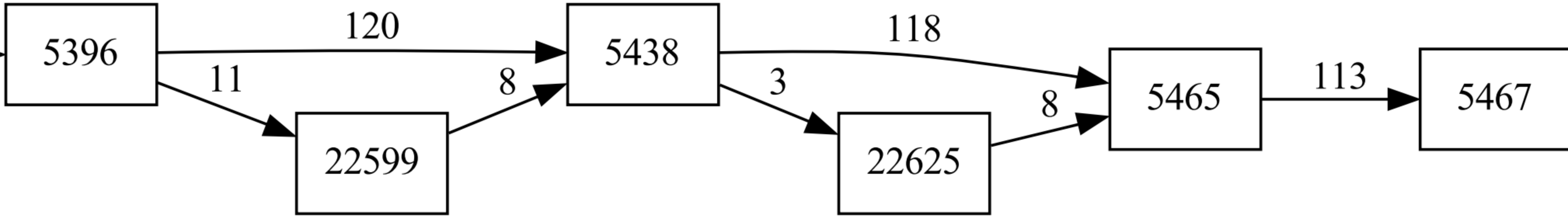
5396
120
11
22599
8
5438
118
3
22625
8
5465
113
5467

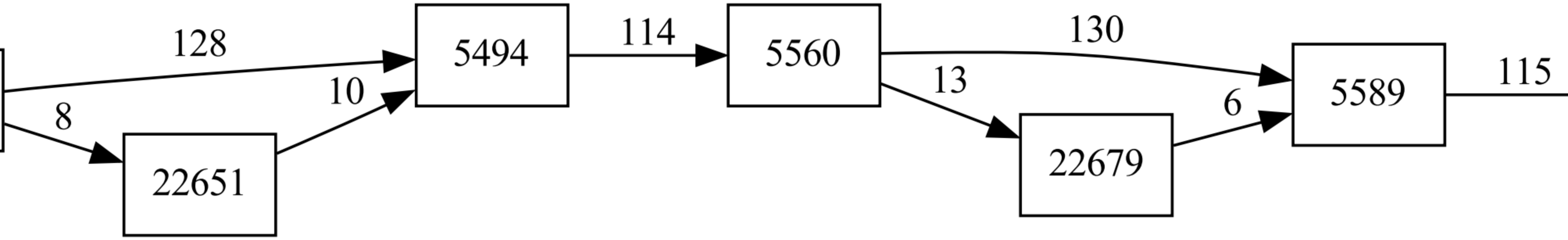
128
8
10
22651
5494
114
5560
130
13
22679
6
5589
115

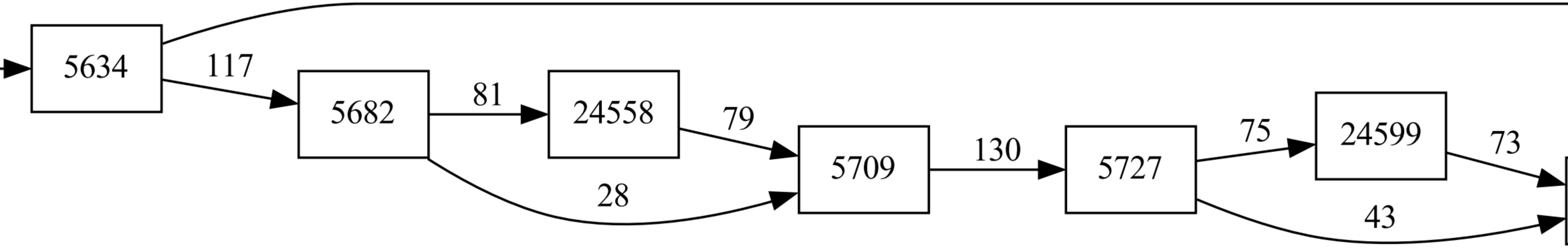
5634
117
5682
81
24558
79
28
5709
130
5727
75
24599
73
43

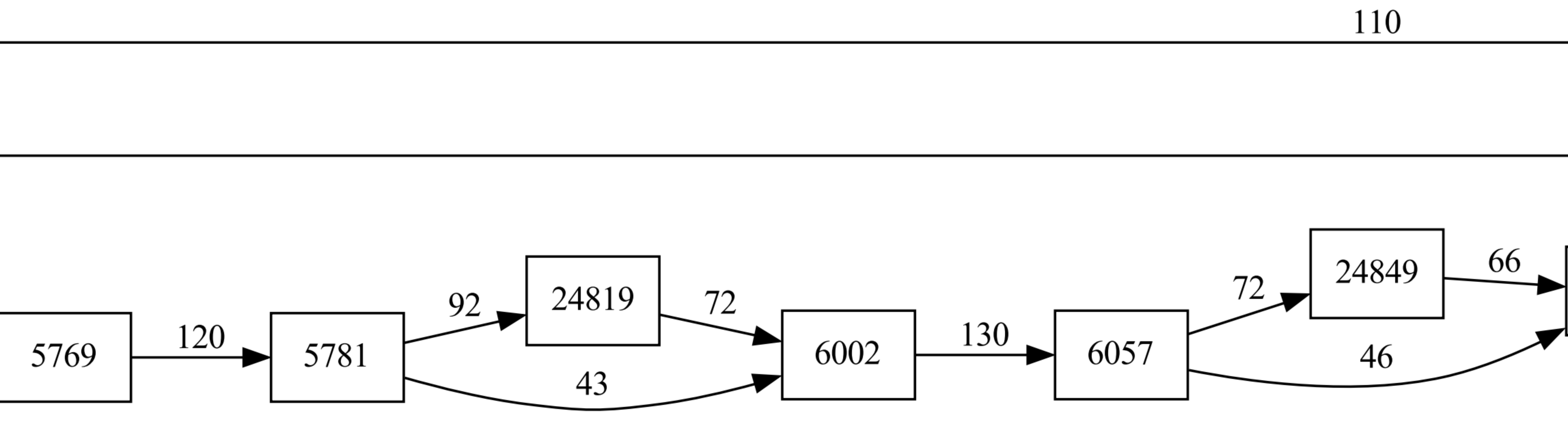
110
5769
120
5781
92
24819
72
43
6002
130
6057
72
24849
66
46

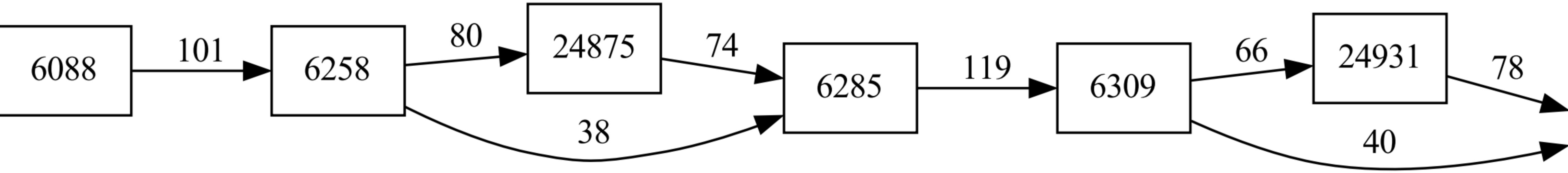
6088
101
6258
80
24875
74
38
6285
119
6309
66
24931
78
40

11

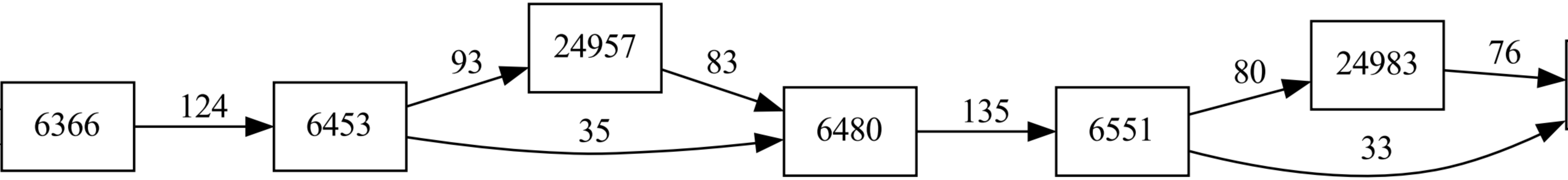
6366
124
6453
93
24957
83
35
6480
135
6551
80
24983
76
33

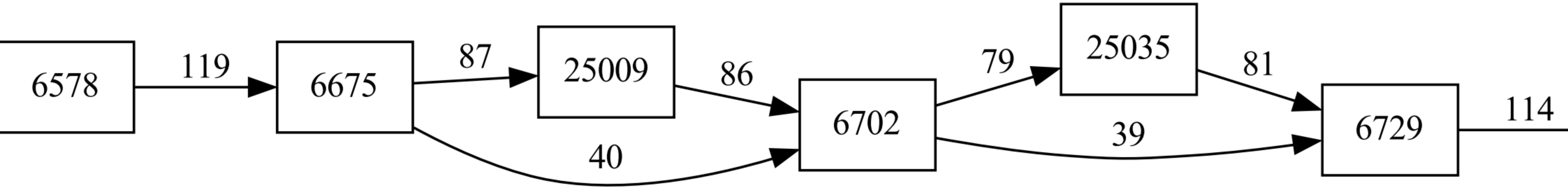
6578
119
6675
87
40
25009
86
6702
79
39
25035
81
6729
114

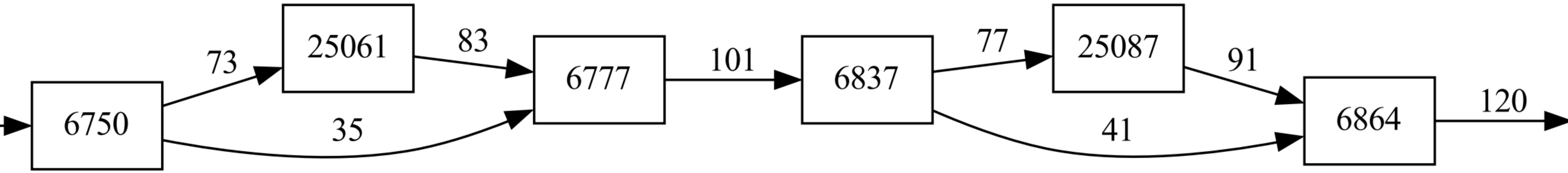
6750
73
35
25061
83
6777
101
6837
77
41
25087
91
6864
120

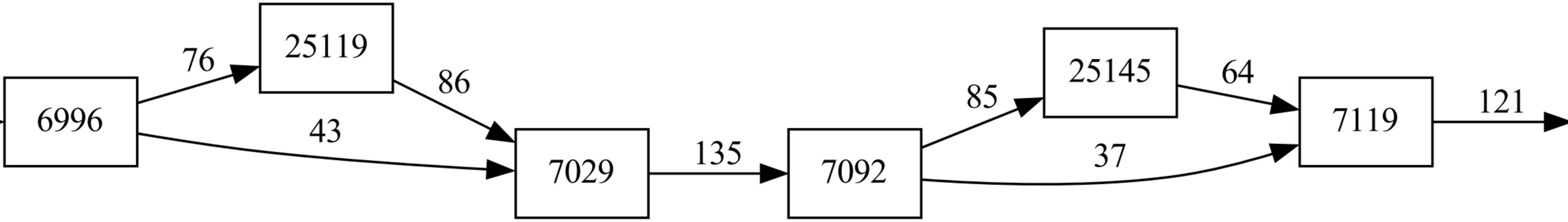
6996
76
25119
86
43
7029
135
7092
85
25145
64
37
7119
121

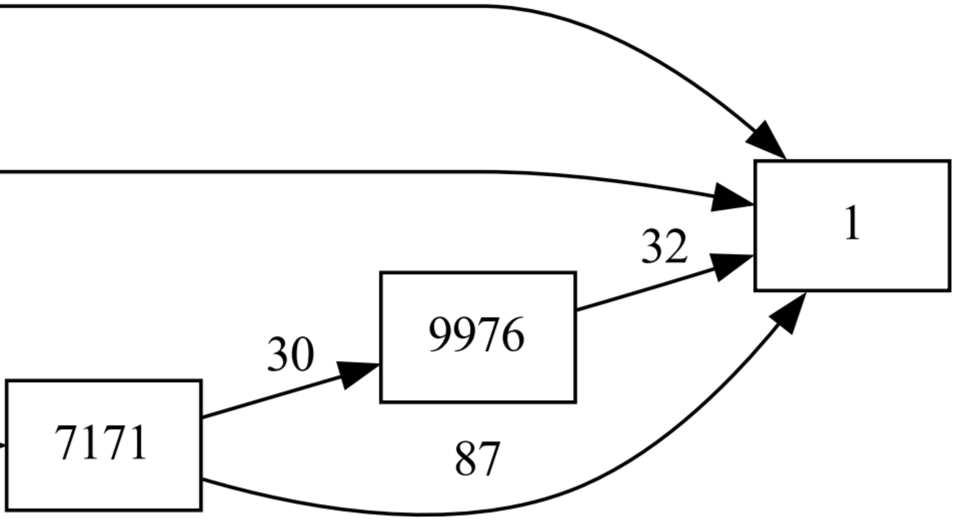
1
32
9976
30
7171
87