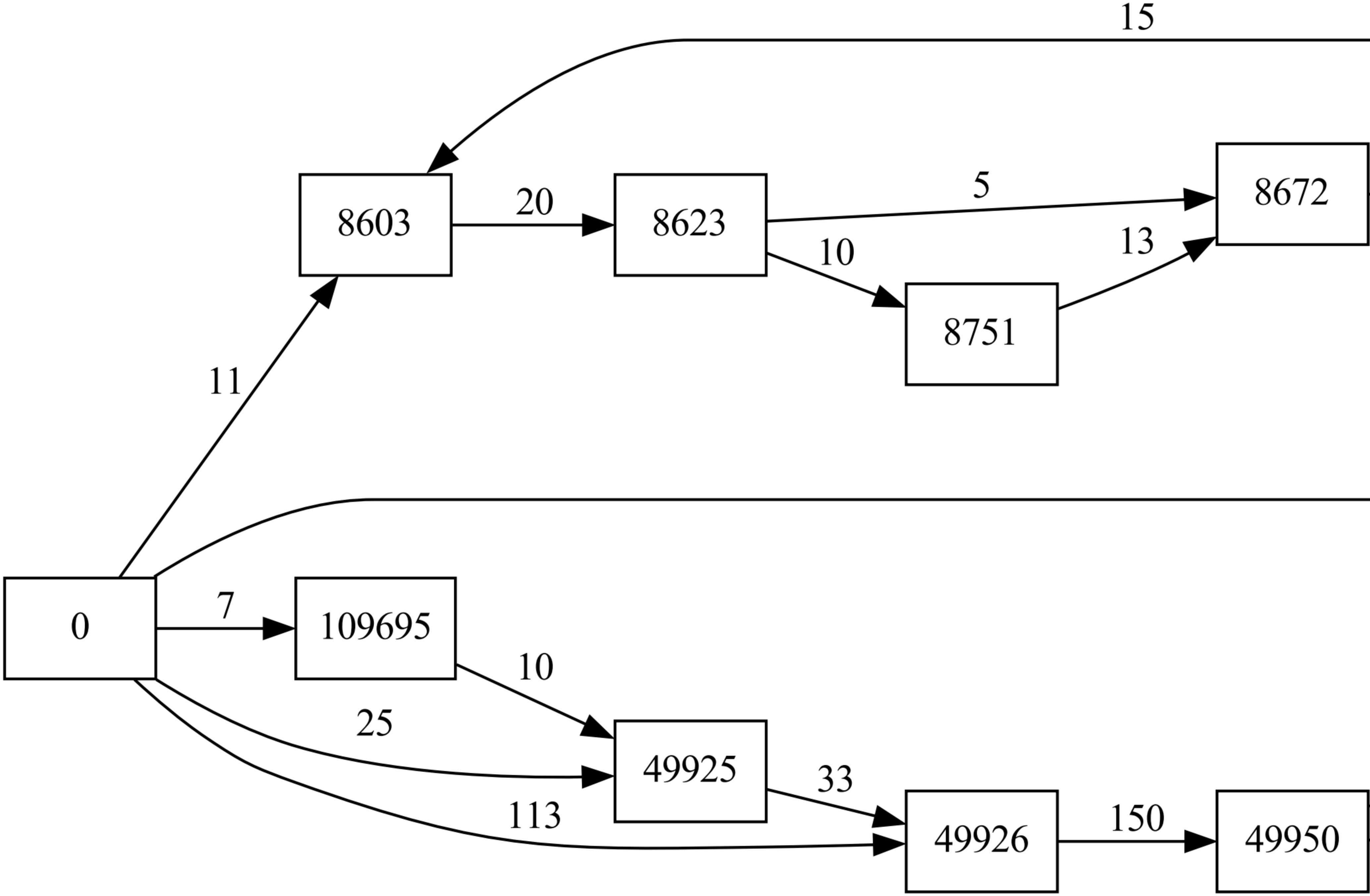
109695
49925
49926
49950

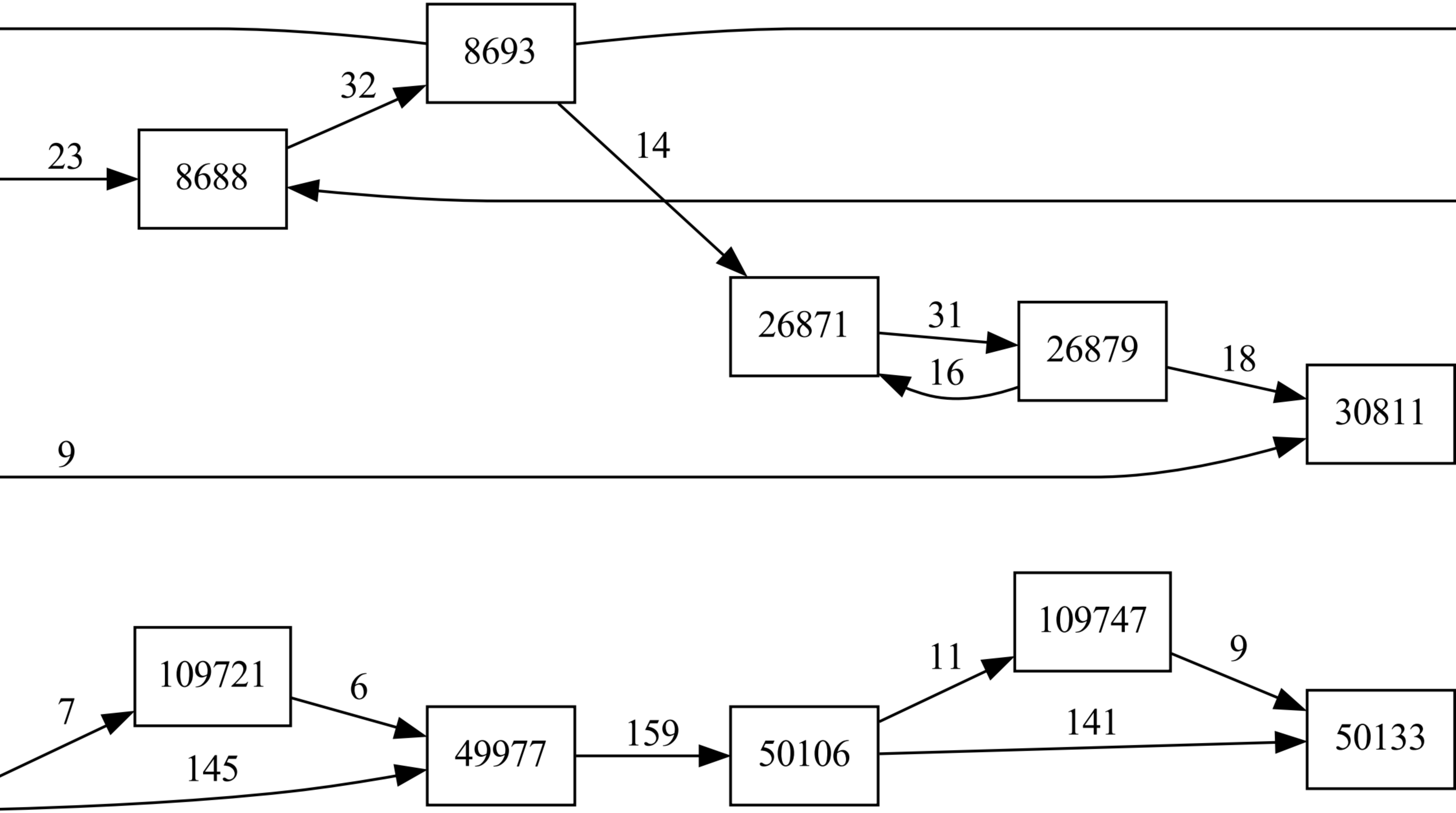
26871
26879
30811
109747
109721
49977
50106
50133

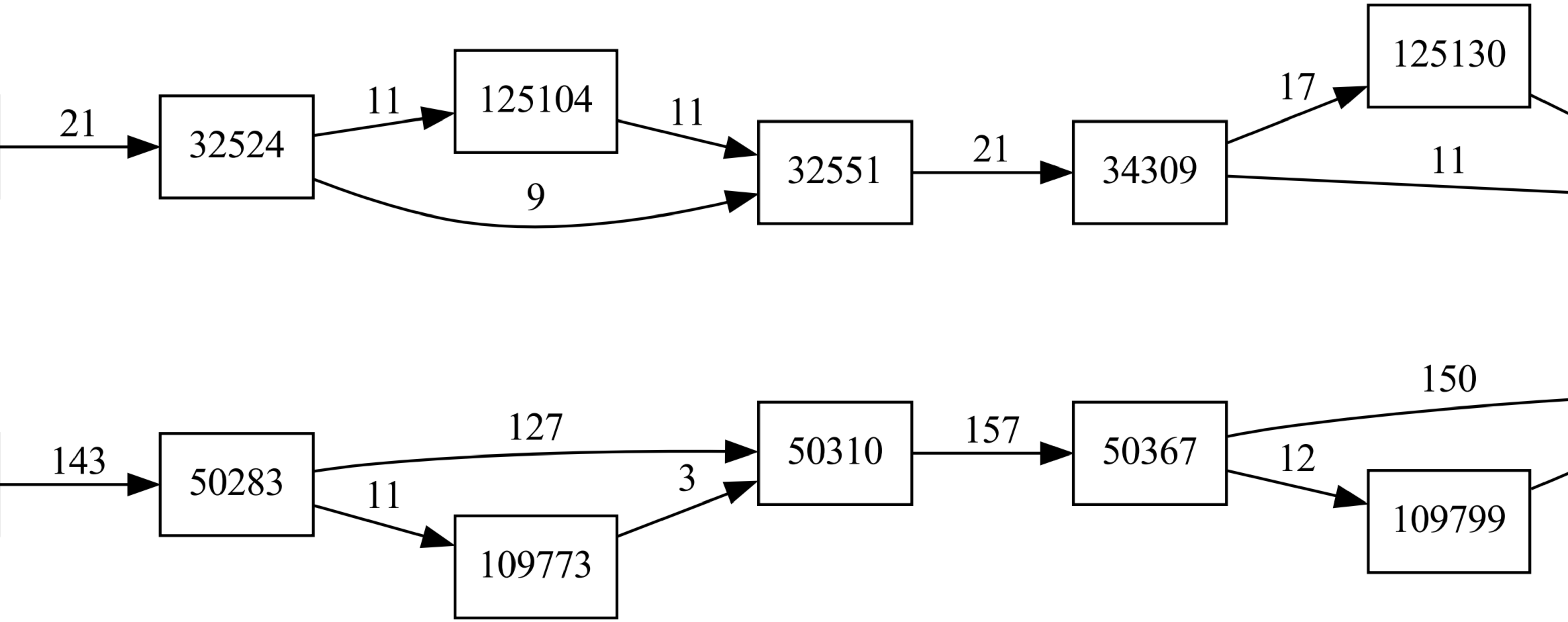
21
32524
11
125104
11
9
32551
21
34309
17
125130
11
143
50283
127
11
109773
3
50310
157
50367
150
12
109799

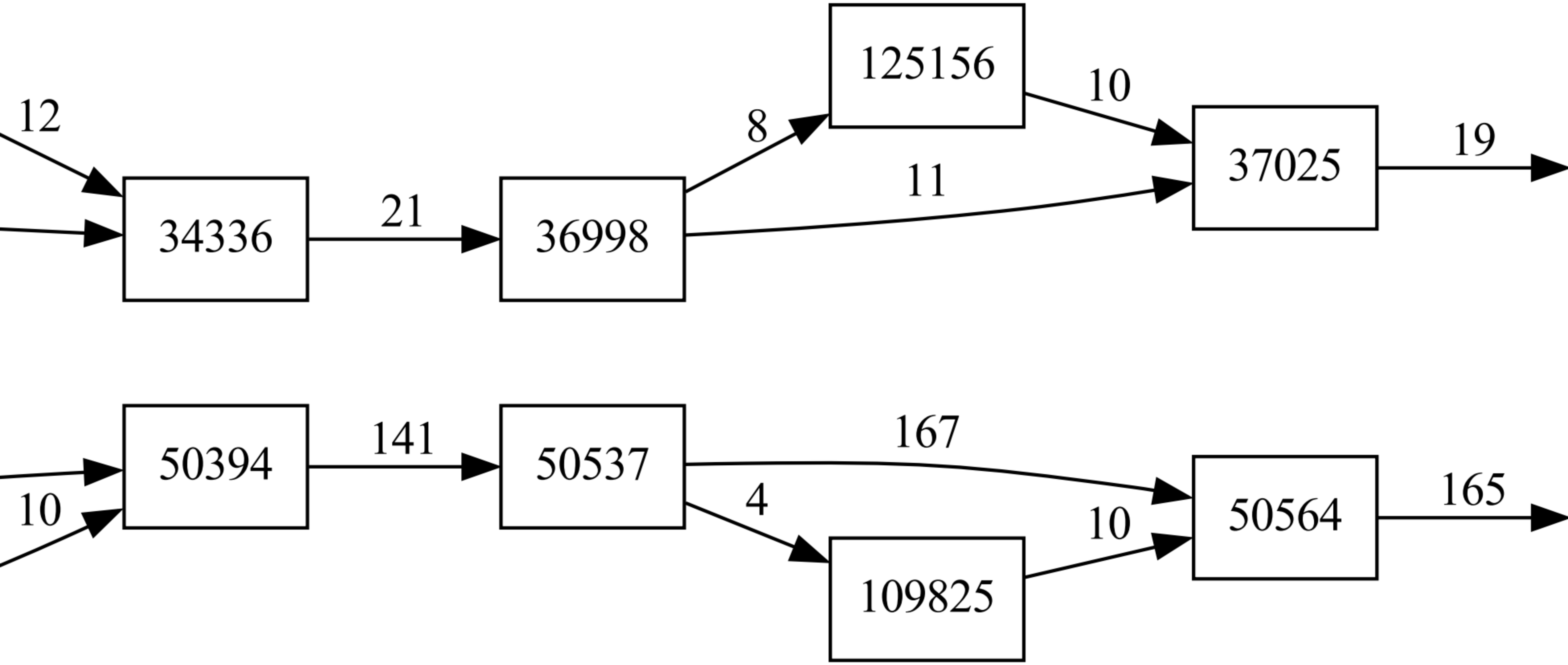
34336
36998
125156
37025
50394
50537
109825
50564

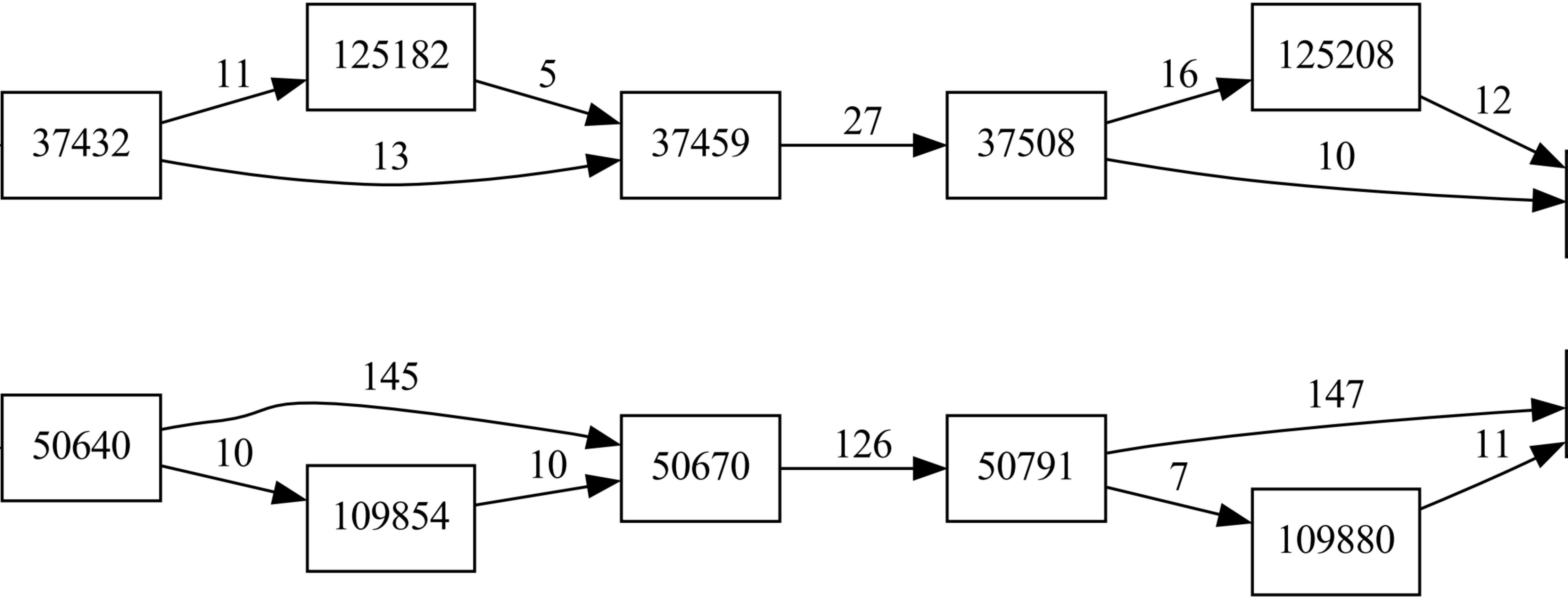
37432
11
125182
5
13
37459
27
37508
16
125208
12
10
50640
145
10
109854
10
50670
126
50791
147
7
109880
11

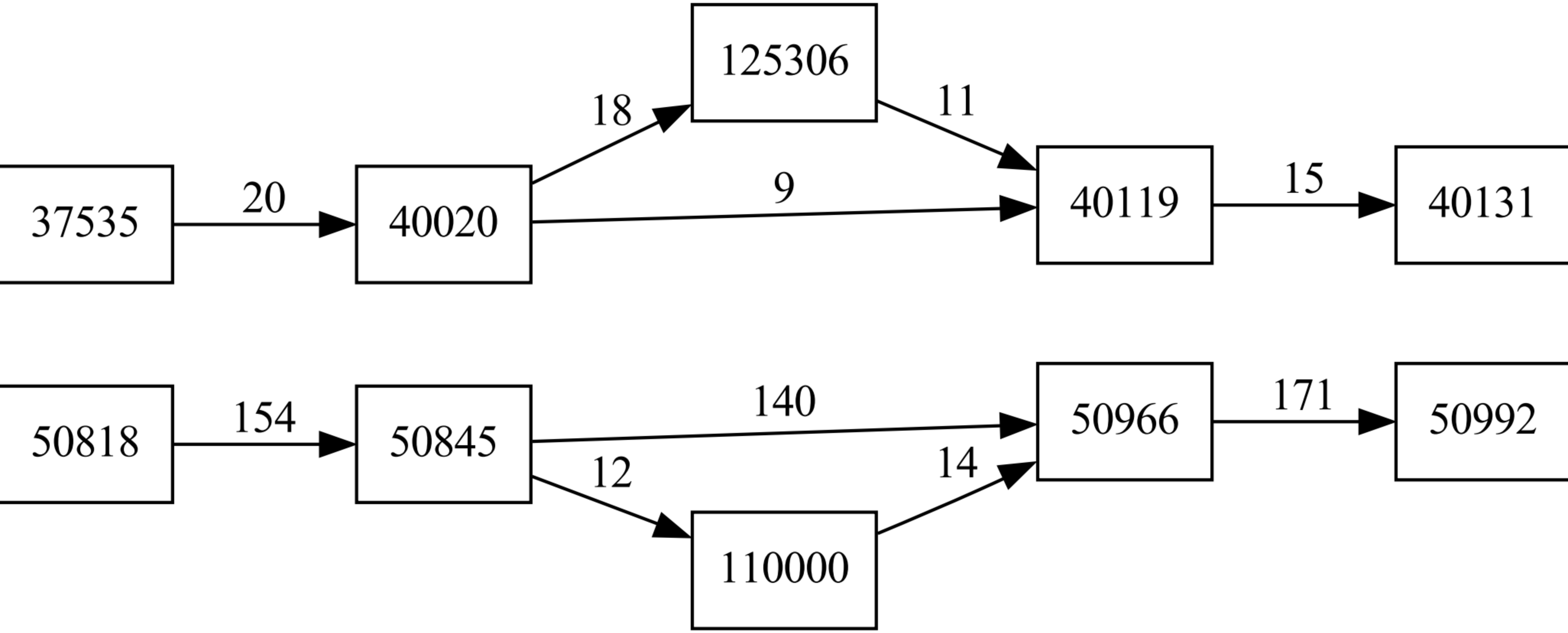
125306
18
11
37535
20
40020
9
40119
15
40131
50818
154
50845
140
12
50966
171
50992
14
110000

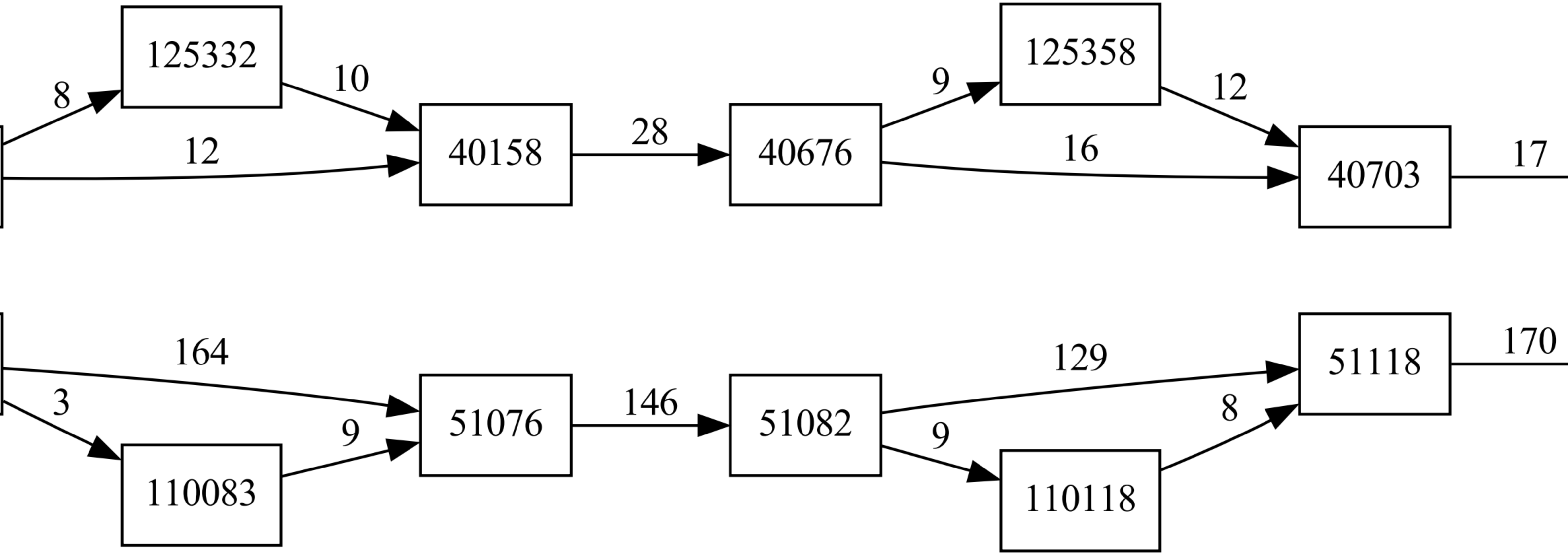
125332
125358
40158
40676
40703
51118
51076
51082
110083
110118

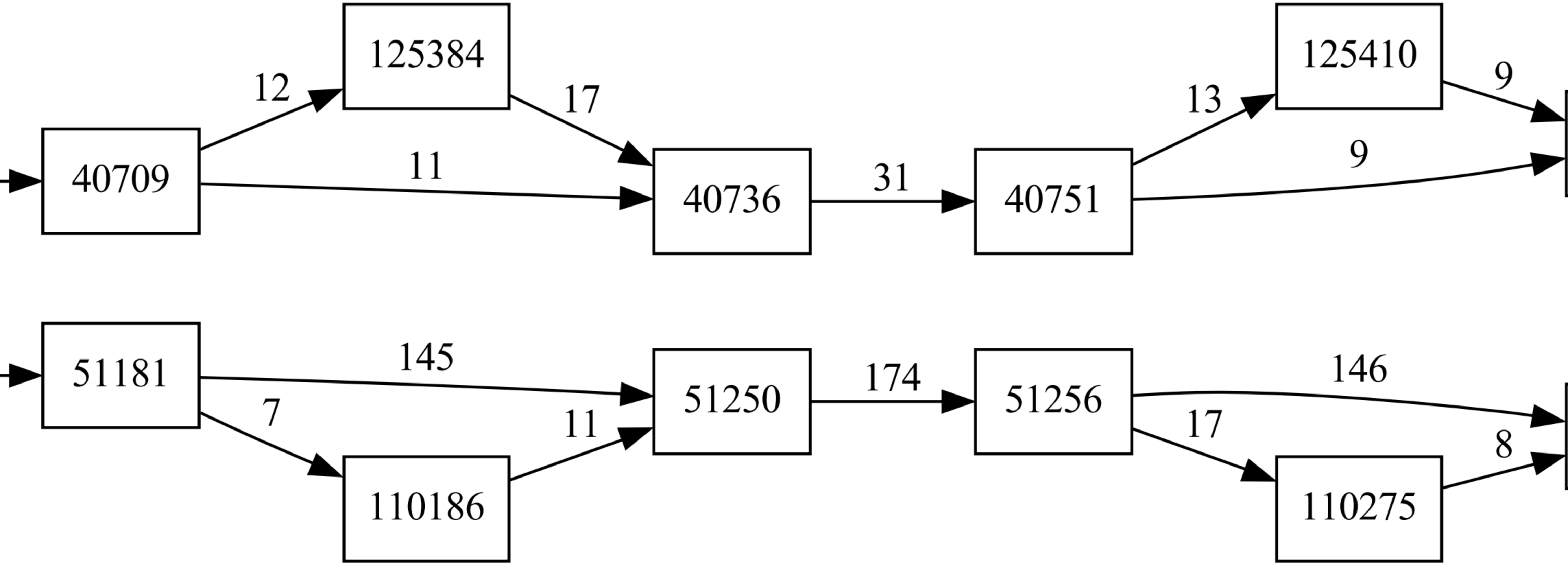
125384
12
17
40709
11
40736
31
40751
13
125410
9
9
51181
145
7
51250
174
51256
146
11
110186
17
110275
8

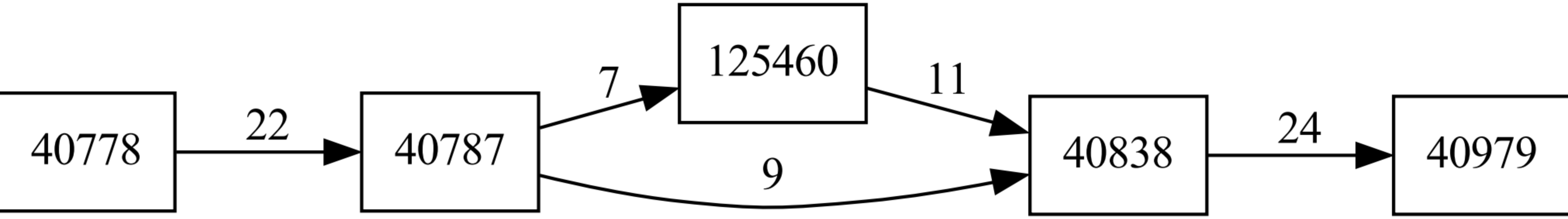
40778
22
40787
7
125460
11
9
40838
24
40979

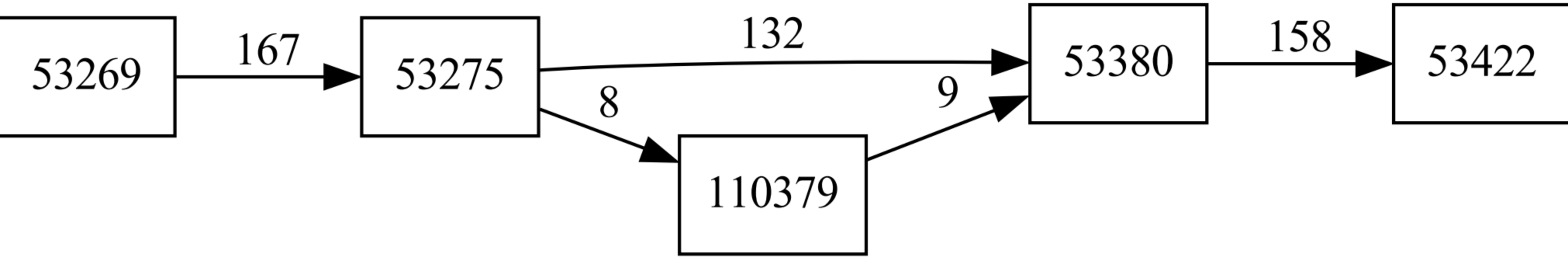
53269
167
53275
132
8
110379
9
53380
158
53422

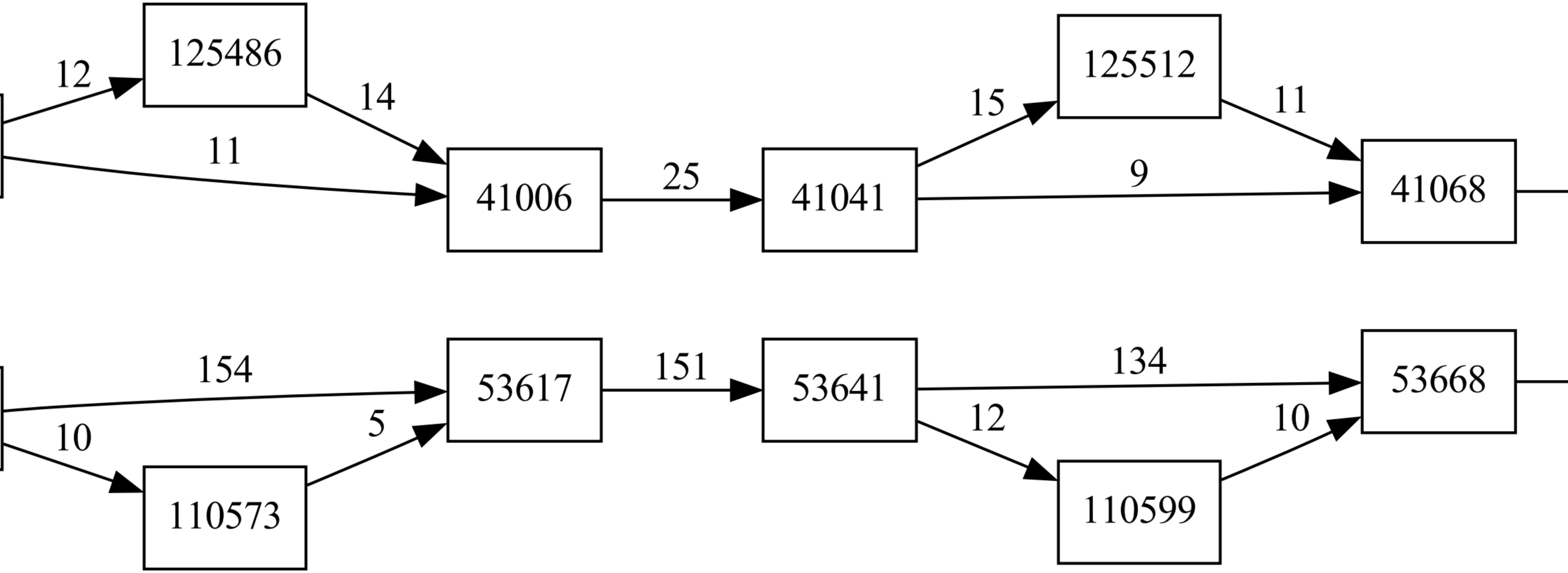
12
125486
14
11
41006
25
41041
15
125512
11
9
41068
154
10
110573
5
53617
151
53641
134
12
110599
10
53668

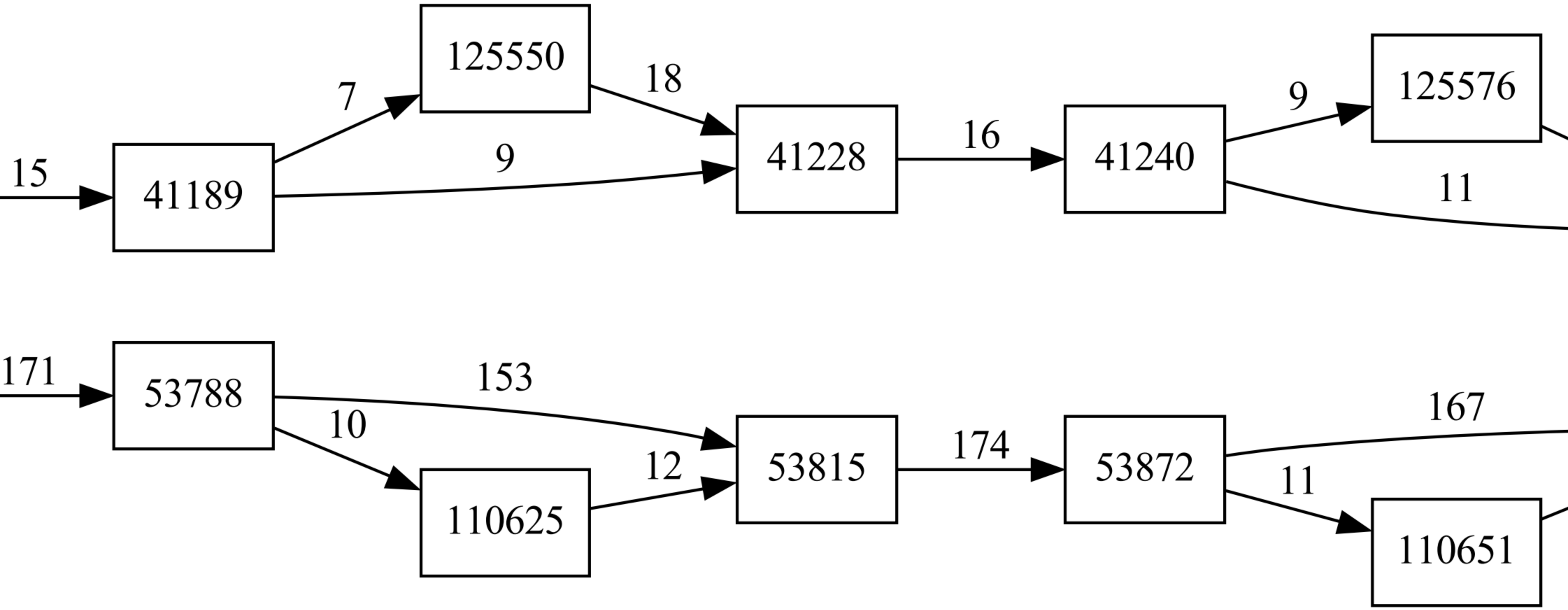
15
41189
7
125550
18
9
41228
16
41240
9
125576
11
171
53788
153
10
110625
12
53815
174
53872
167
11
110651

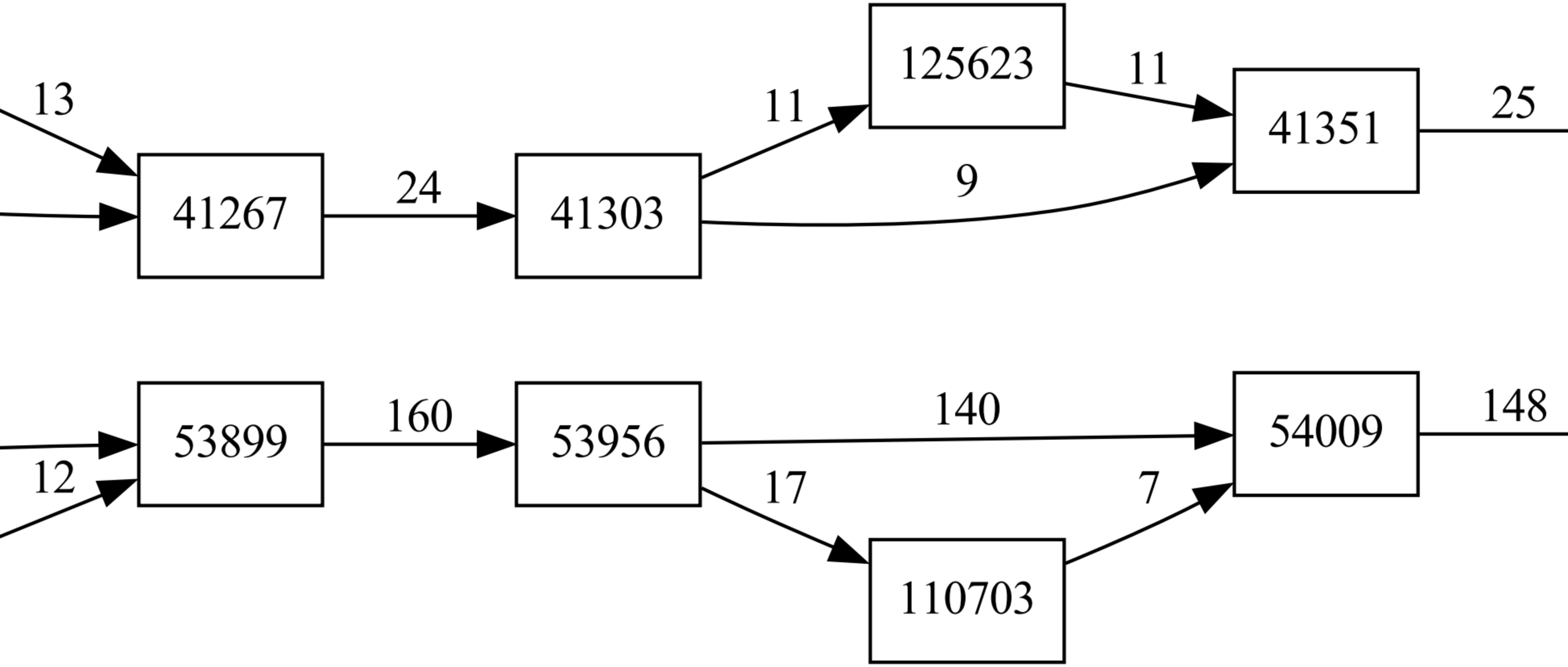
41267
41303
125623
41351
53899
53956
110703
54009

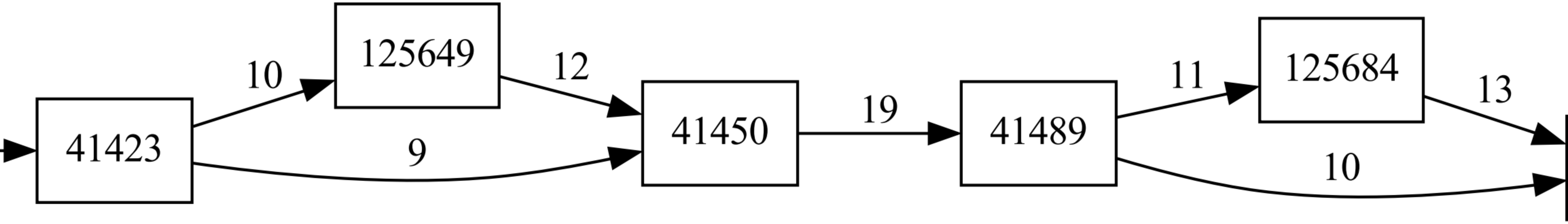
41423
10
9
125649
12
41450
19
41489
11
10
125684
13

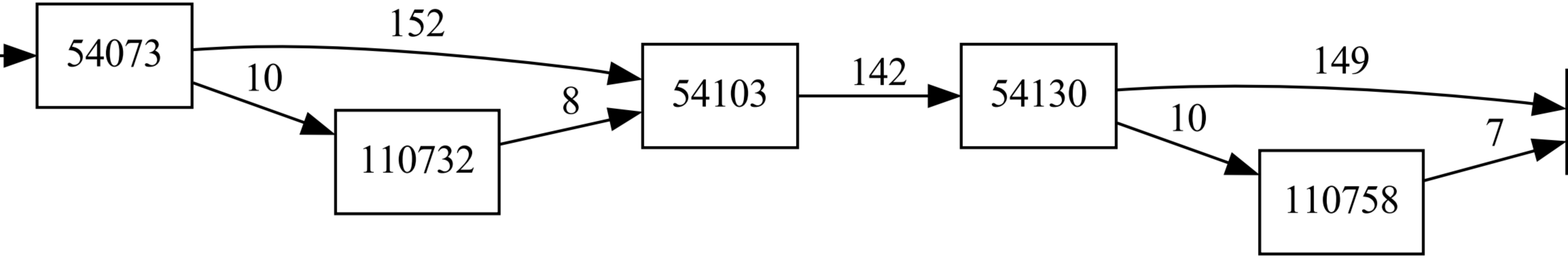
54073
152
10
110732
8
54103
142
54130
149
10
110758
7

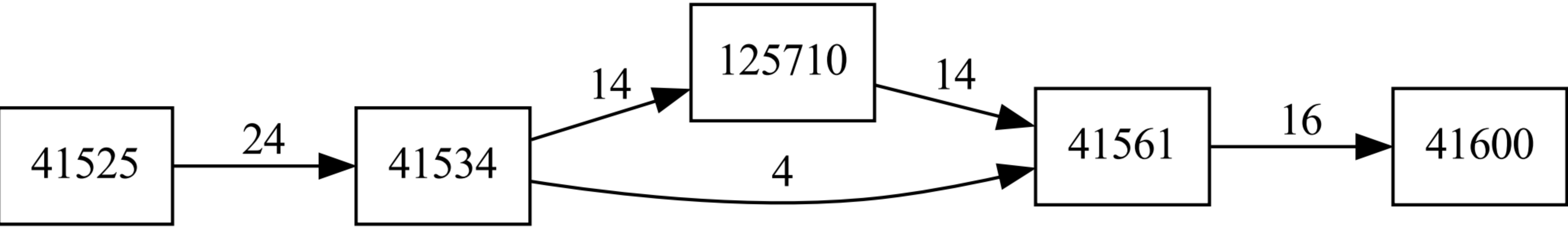
41525
24
41534
14
4
125710
14
41561
16
41600

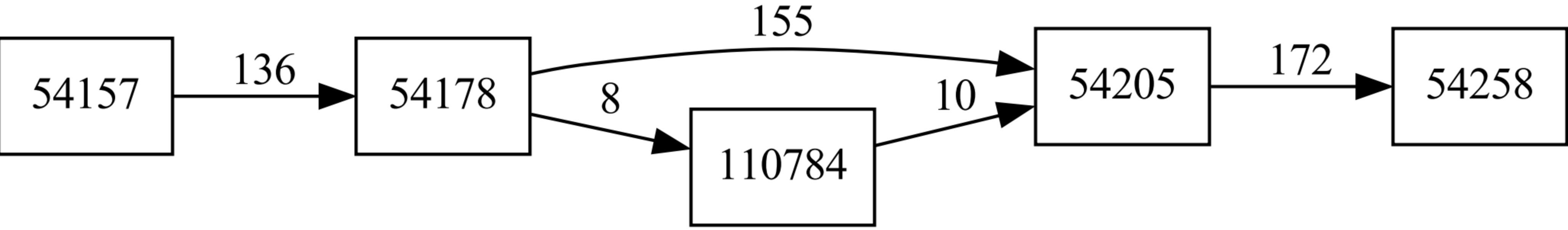
54157
136
54178
155
8
110784
10
54205
172
54258

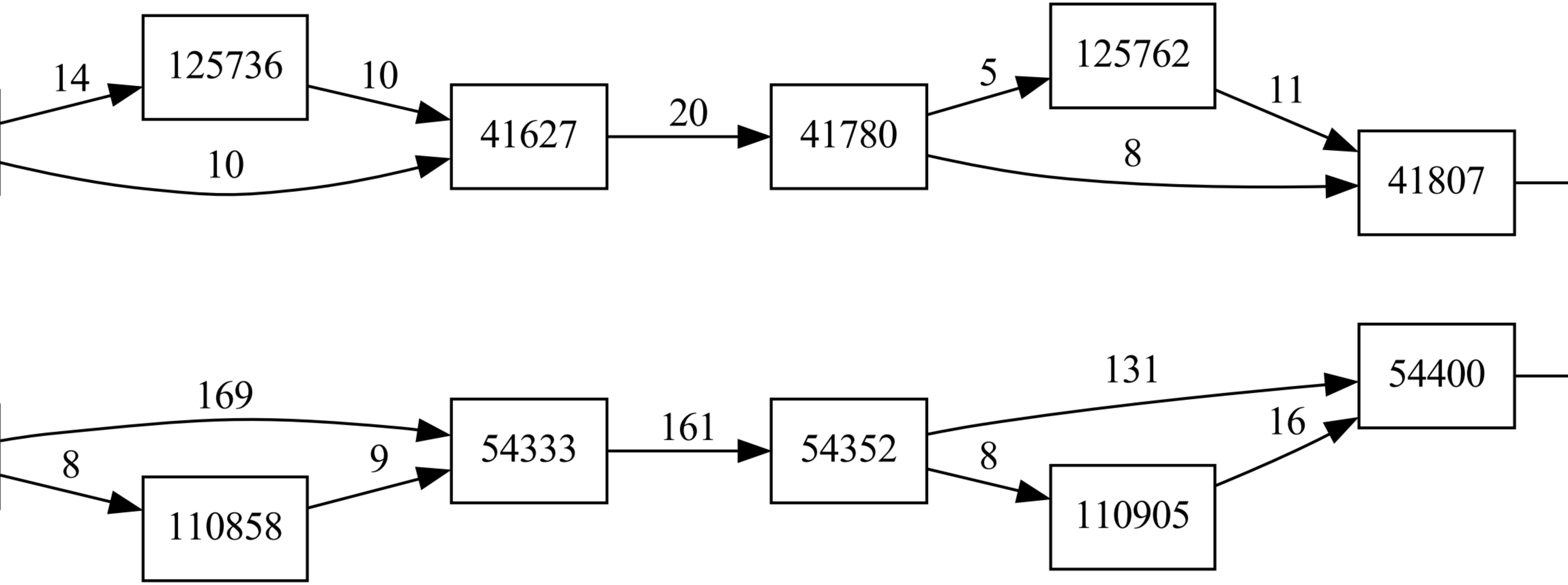
14
125736
10
10
41627
20
41780
5
125762
11
8
41807
169
8
110858
9
54333
161
54352
131
8
110905
16
54400

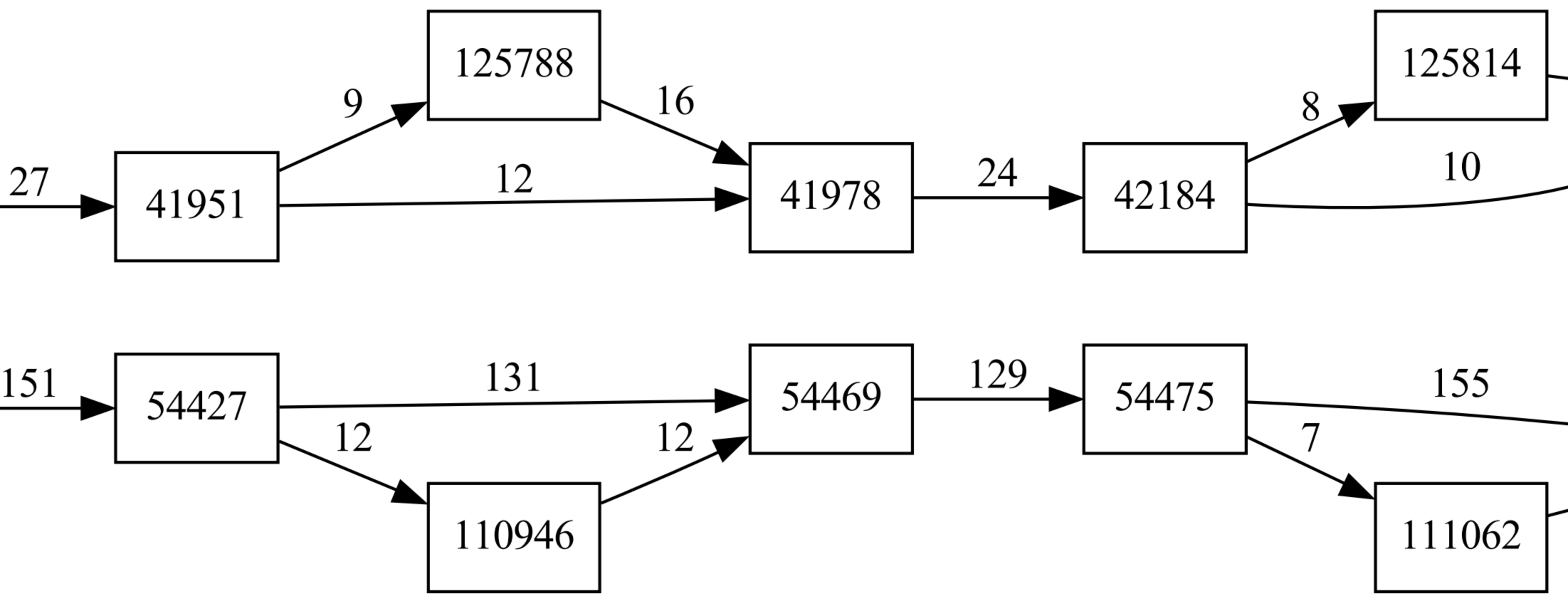
27
41951
9
125788
16
12
41978
24
42184
8
125814
10
151
54427
131
12
110946
12
54469
129
54475
155
7
111062

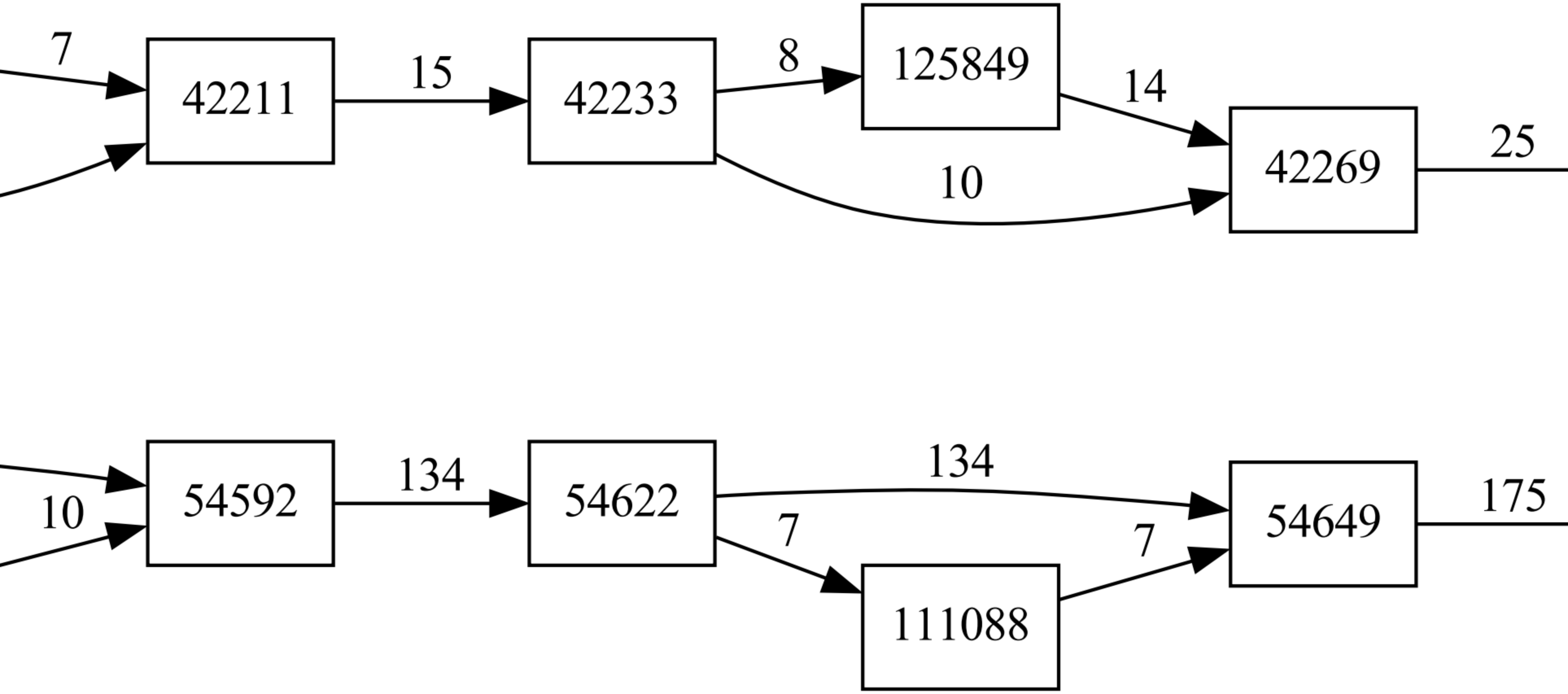
42211
42233
125849
42269
54592
54622
111088
54649

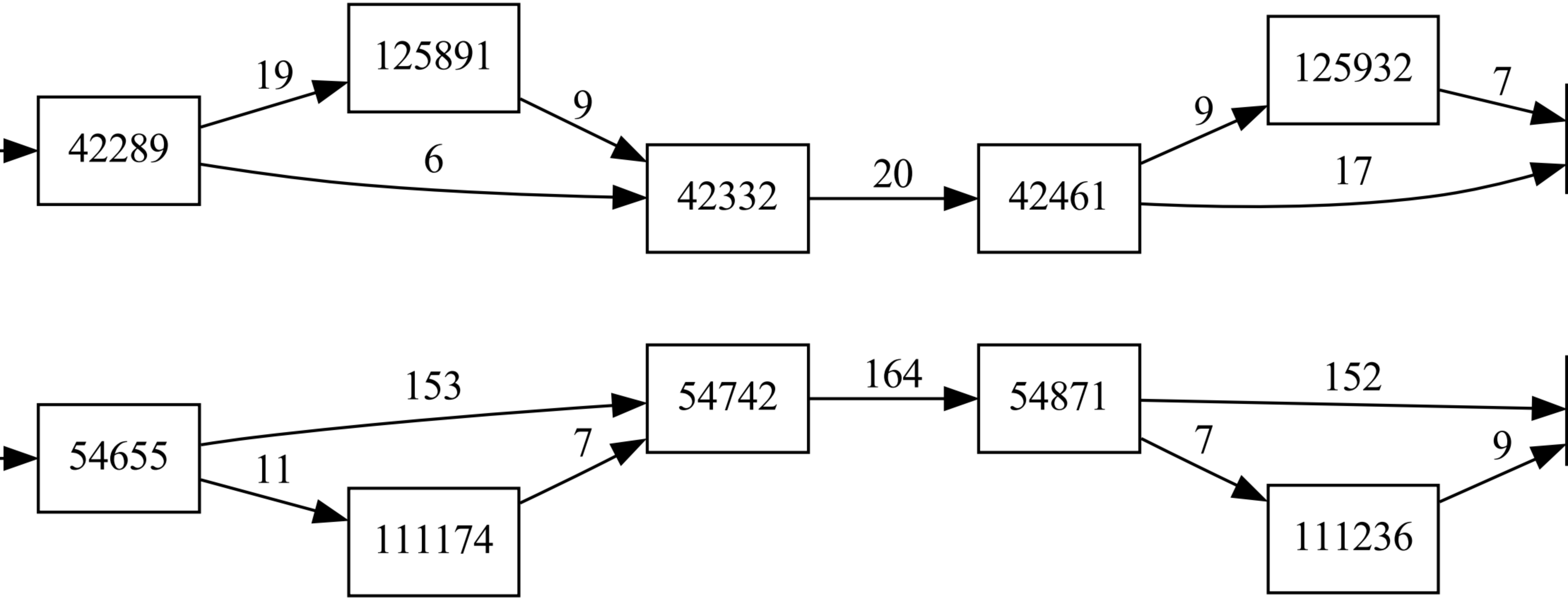
42289
19
6
125891
9
42332
20
42461
9
17
125932
7
54655
153
11
111174
7
54742
164
54871
152
7
111236
9

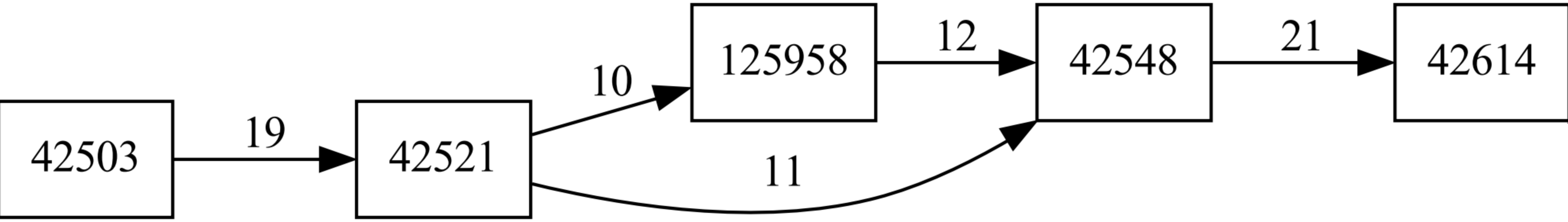
42503
19
42521
10
125958
12
42548
21
42614
11

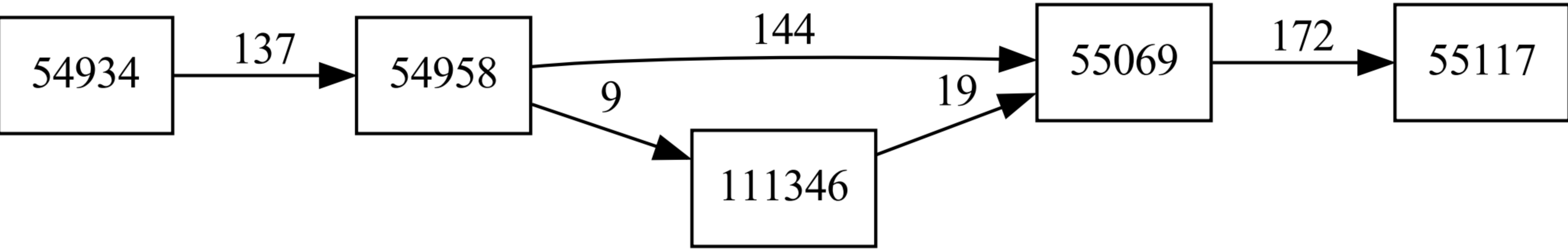
54934
137
54958
144
9
55069
172
55117
19
111346

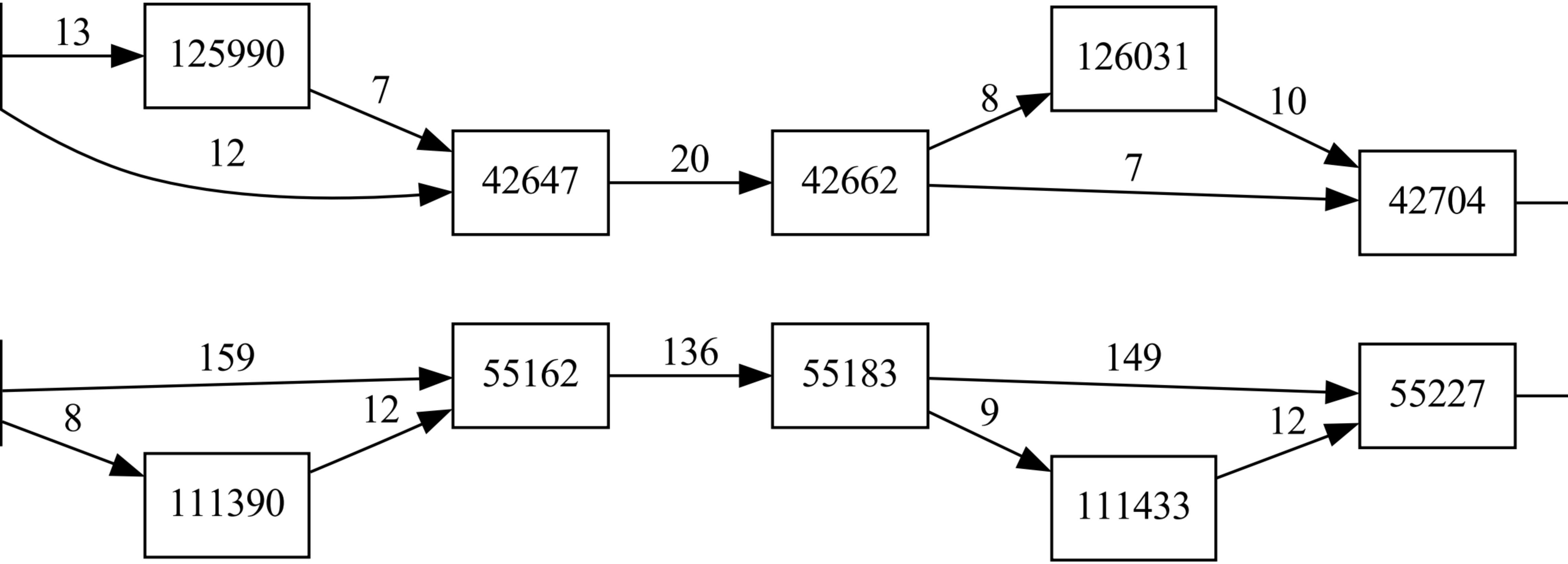
13
125990
7
12
42647
20
42662
8
126031
10
7
42704
159
55162
136
55183
149
55227
8
12
111390
9
12
111433

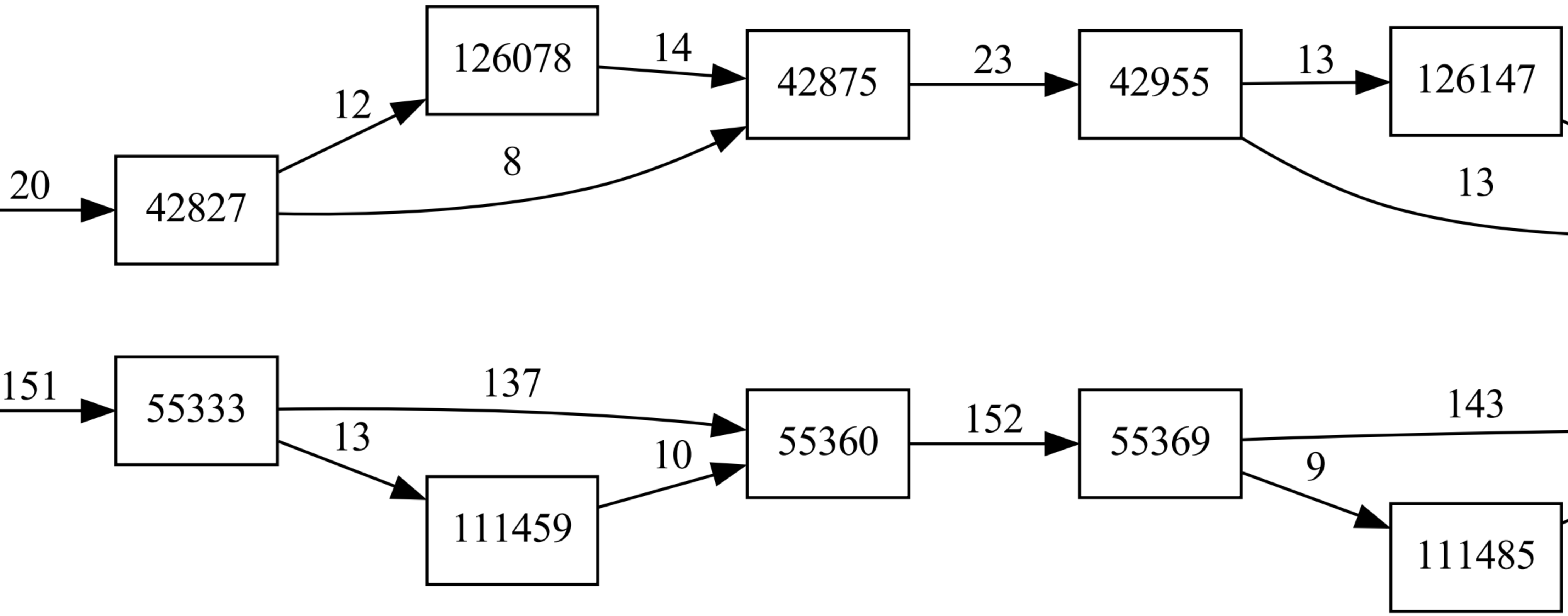
20
42827
12
8
126078
14
42875
23
42955
13
126147
13
151
55333
137
13
111459
10
55360
152
55369
143
9
111485

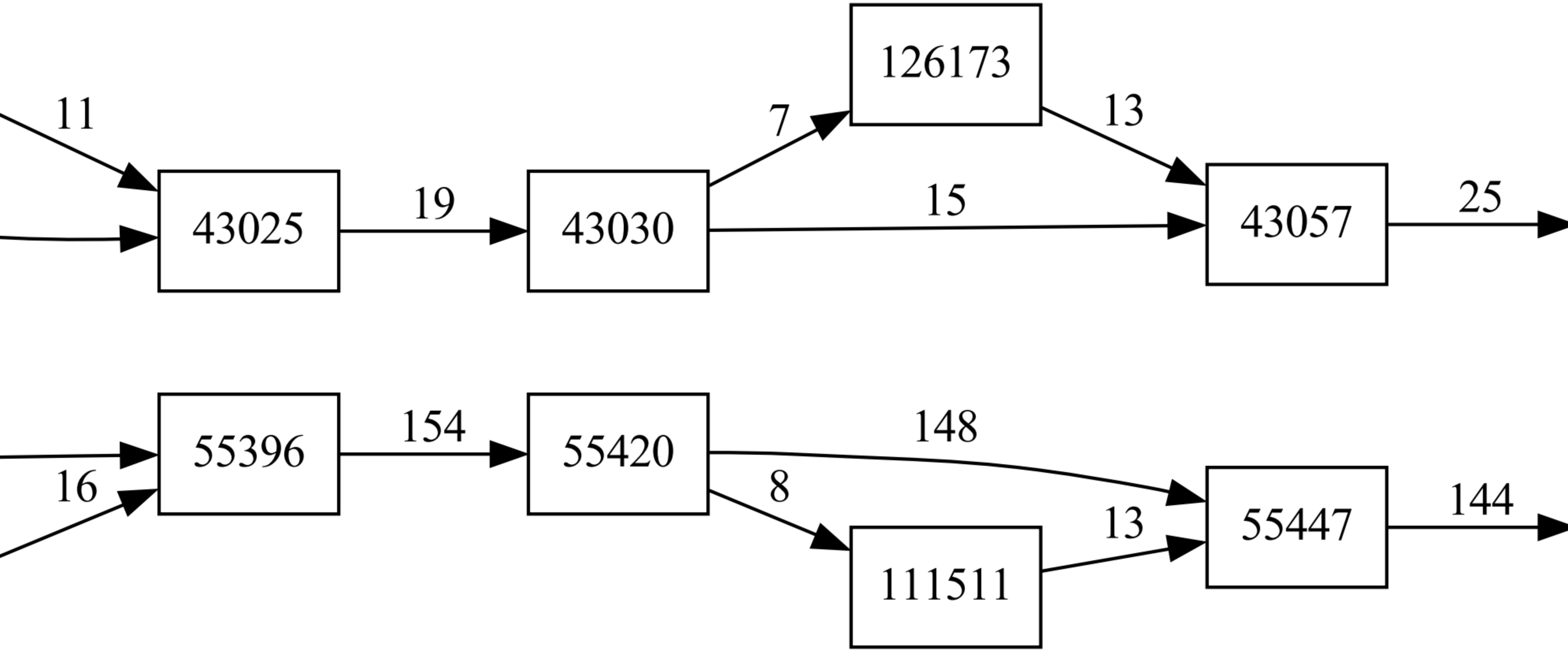

126173
43025
43030
43057
55396
55420
55447
111511

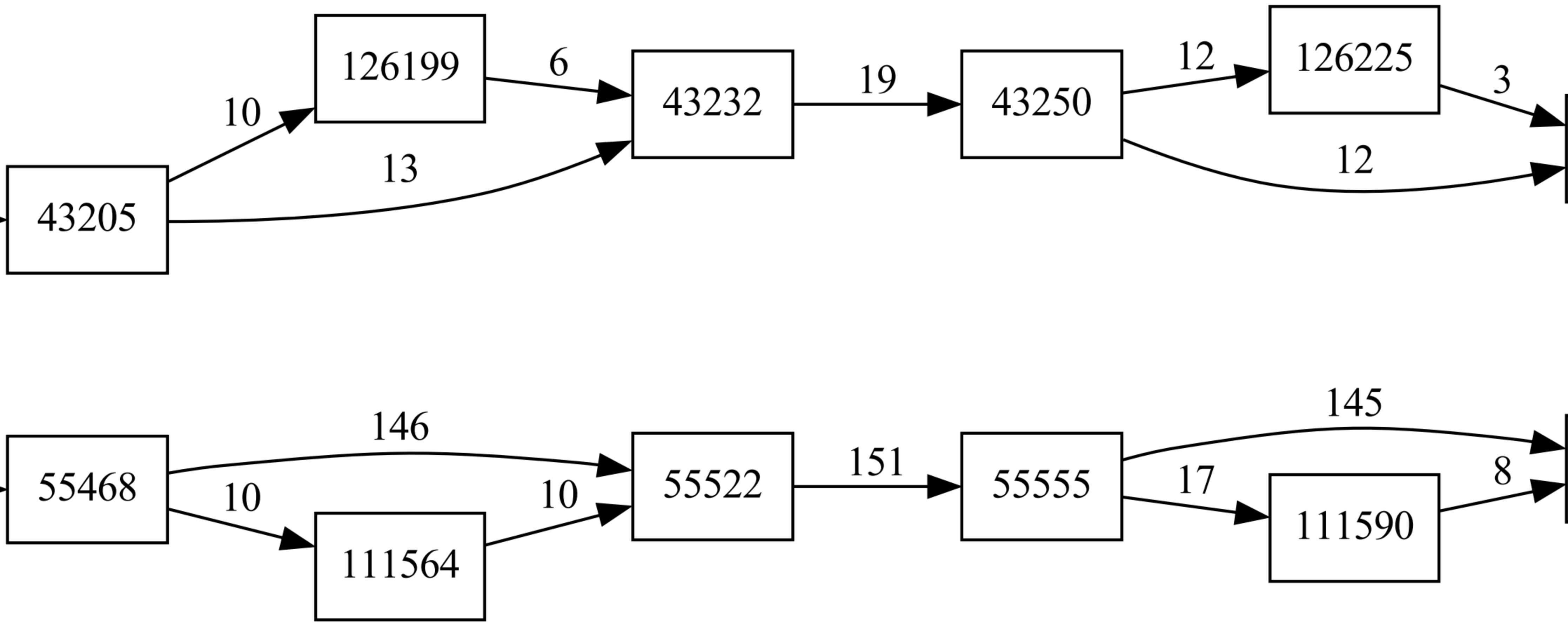
126199
126225
10
6
12
3
19
43232
43250
13
12
43205
146
145
151
17
8
10
10
55468
55522
55555
111590
111564

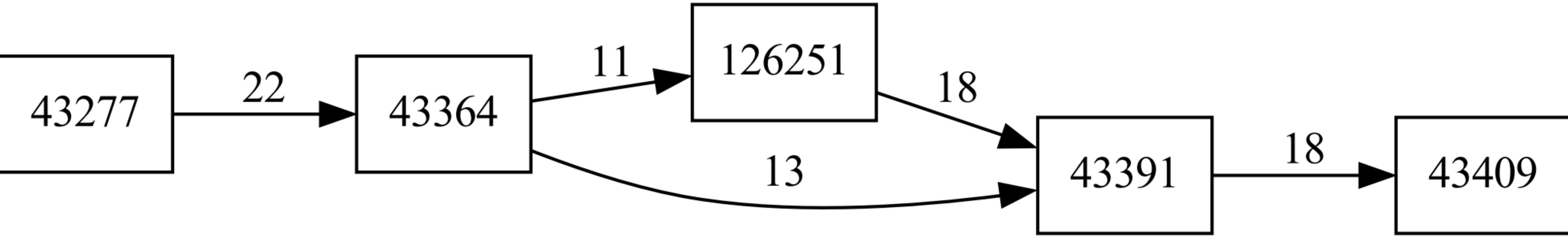
43277
22
43364
11
126251
18
13
43391
18
43409

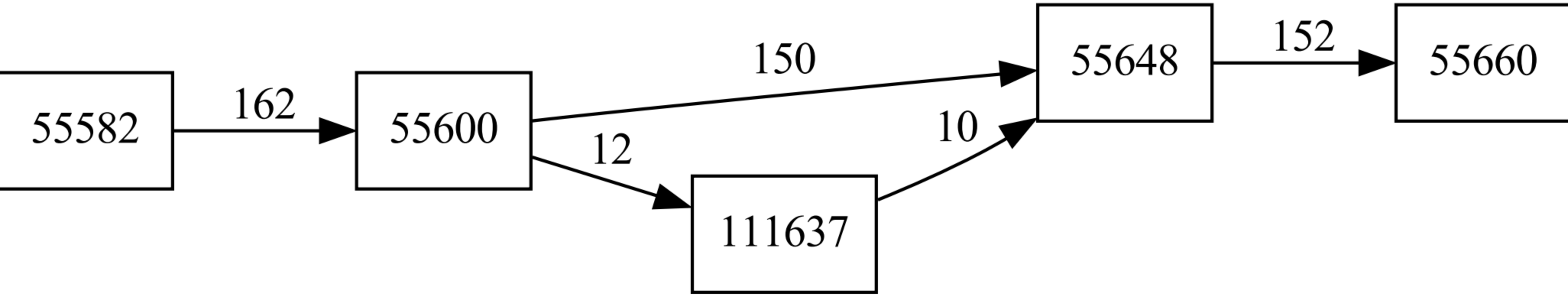
55582
162
55600
150
12
111637
10
55648
152
55660

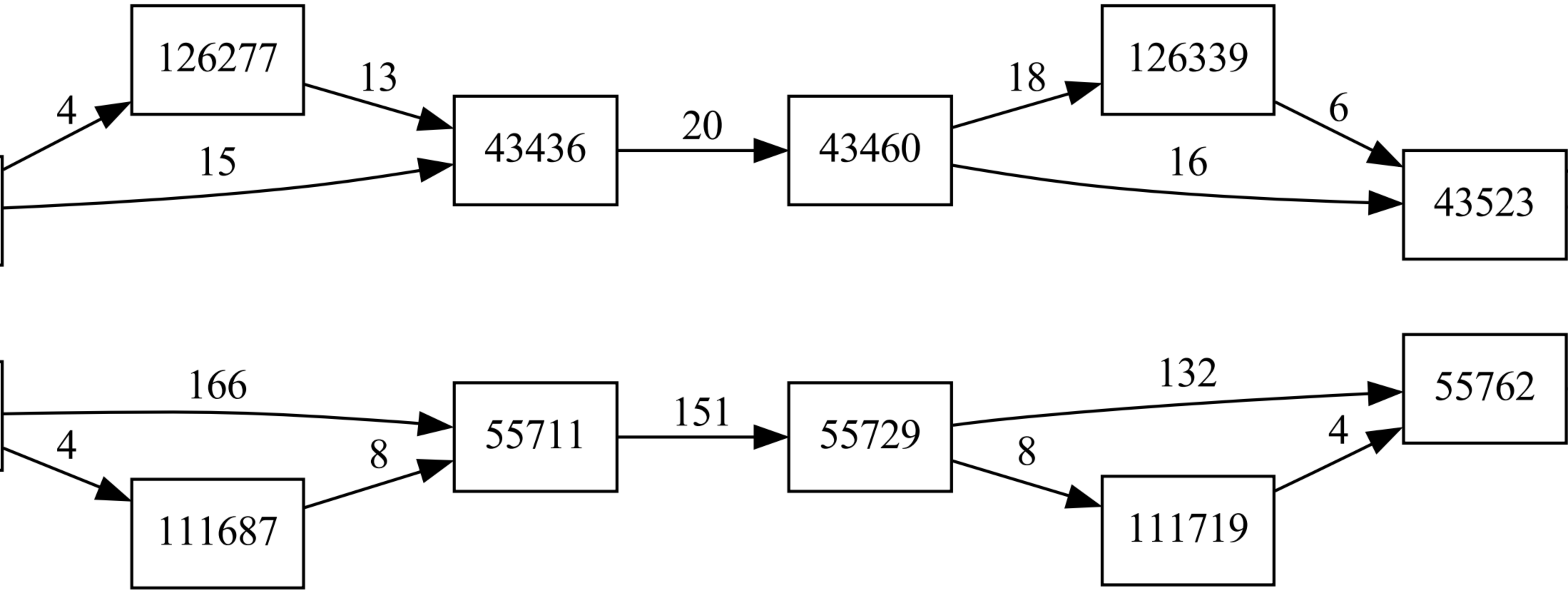

126277
4
13
15
43436
20
43460
18
126339
6
16
43523
166
4
8
55711
151
55729
132
8
4
55762
111687
111719

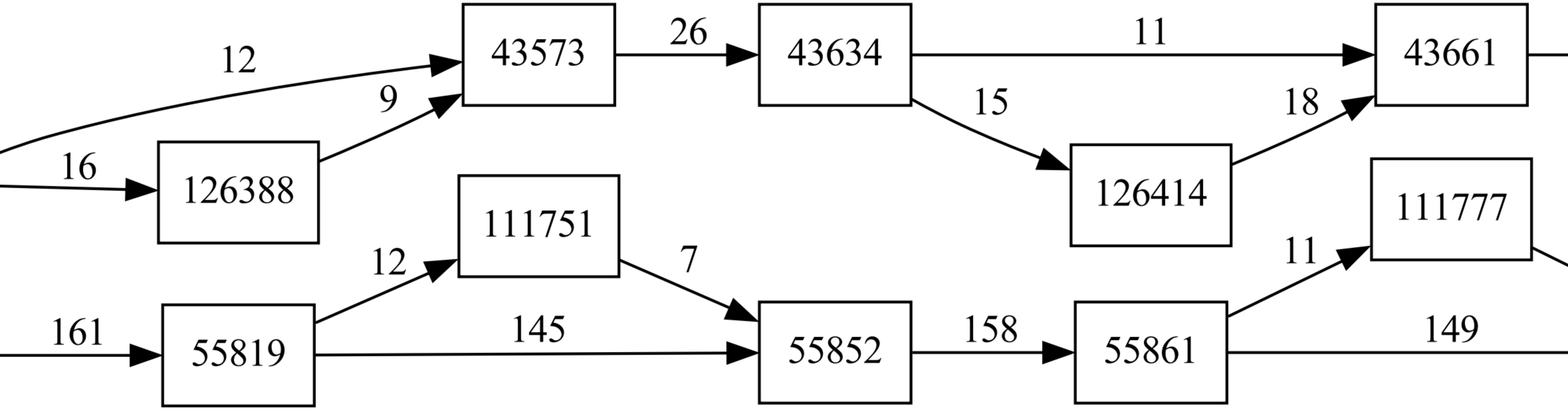
12
43573
26
43634
11
43661
9
16
126388
15
18
126414
111751
111777
12
7
11
161
55819
145
55852
158
55861
149

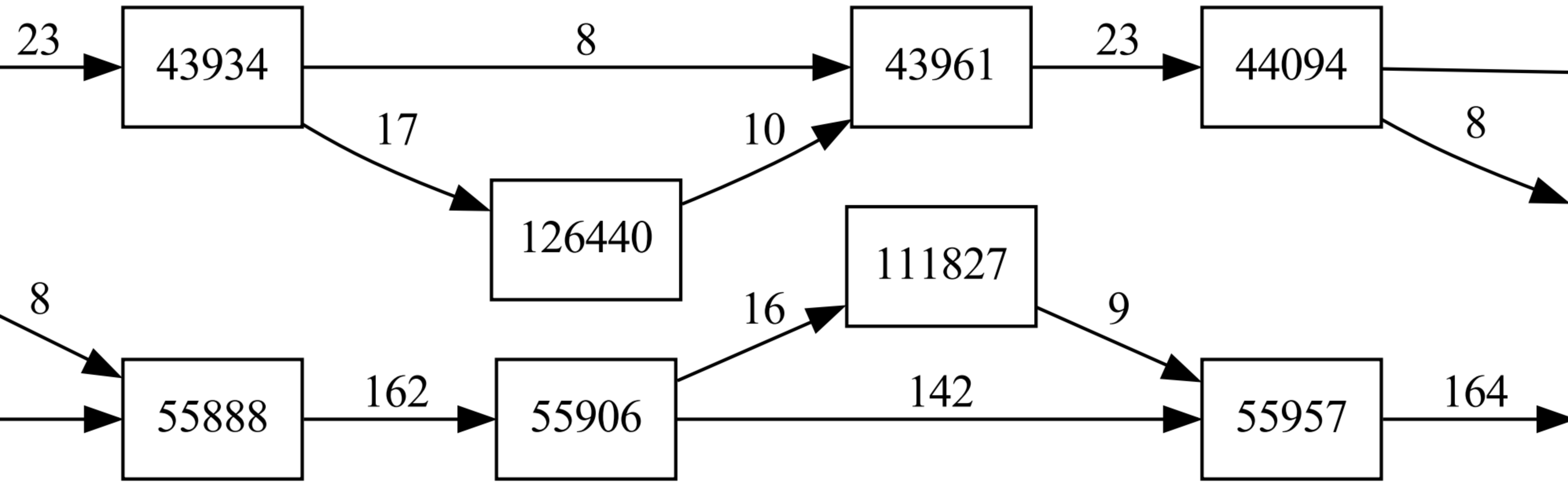
43934
43961
44094
126440
111827
55888
55906
55957

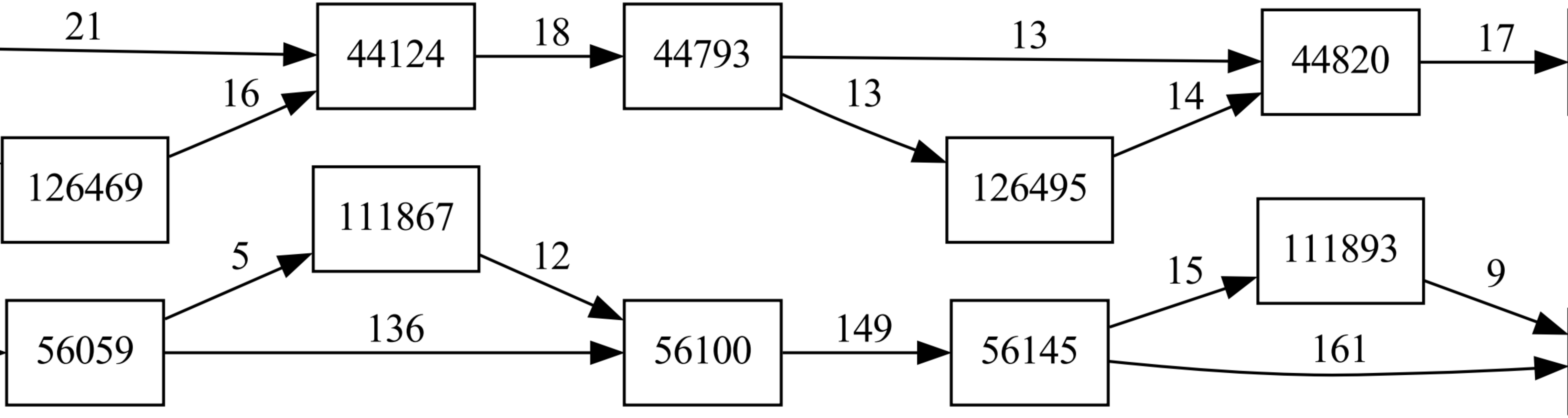

21
44124
18
44793
13
44820
17
16
126469
13
14
126495
111867
111893
5
12
15
9
56059
136
56100
149
56145
161

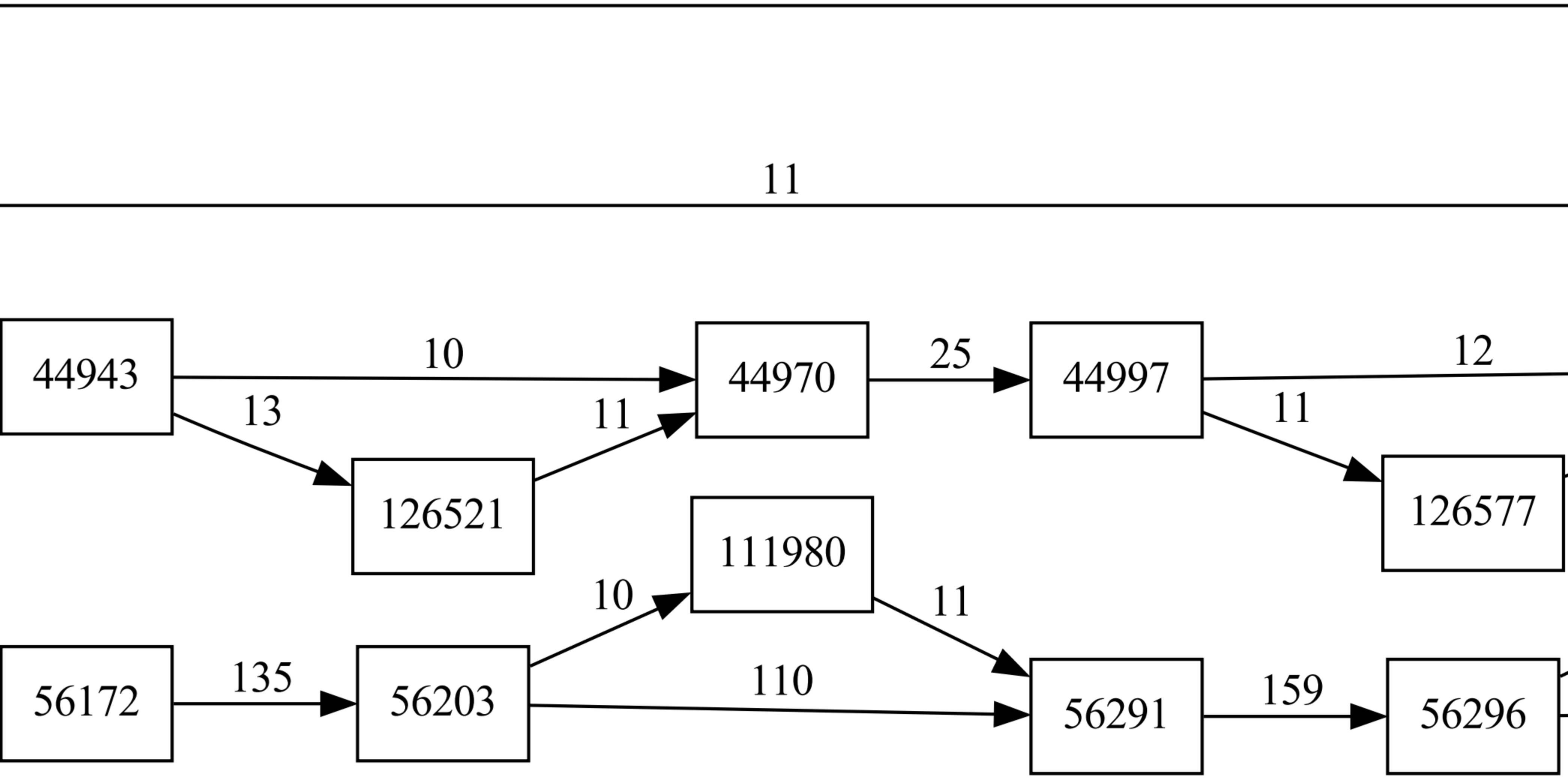
11
44943
10
13
126521
11
44970
25
44997
12
11
126577
111980
10
11
56172
135
56203
110
56291
159
56296

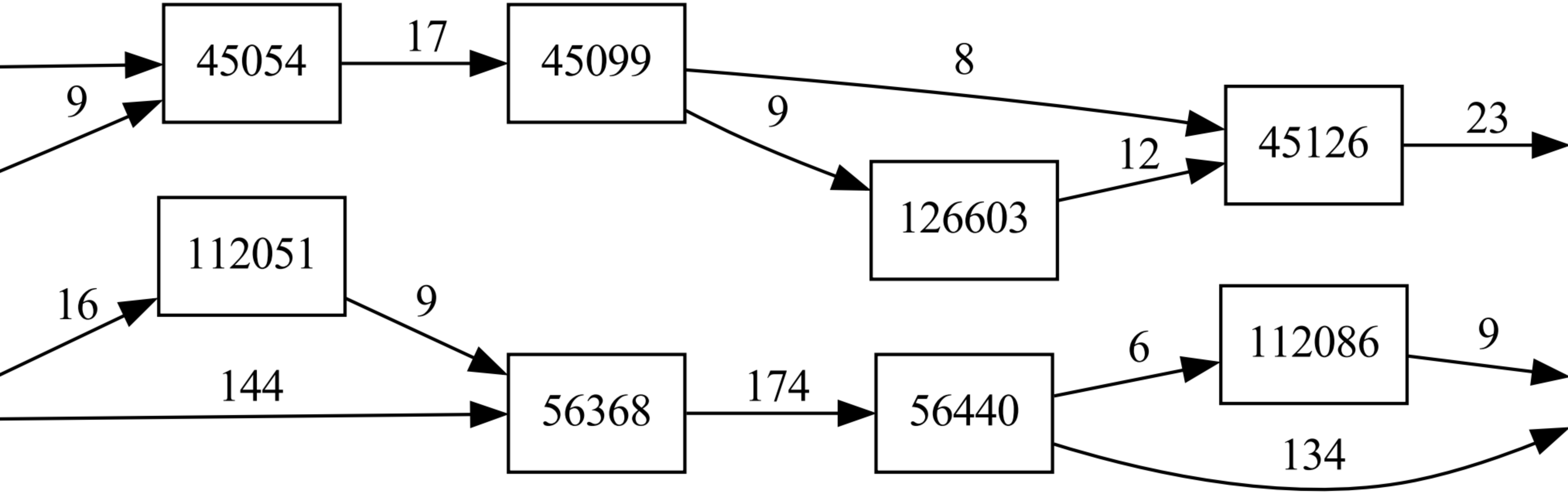
45054
45099
45126
126603
112051
112086
56368
56440

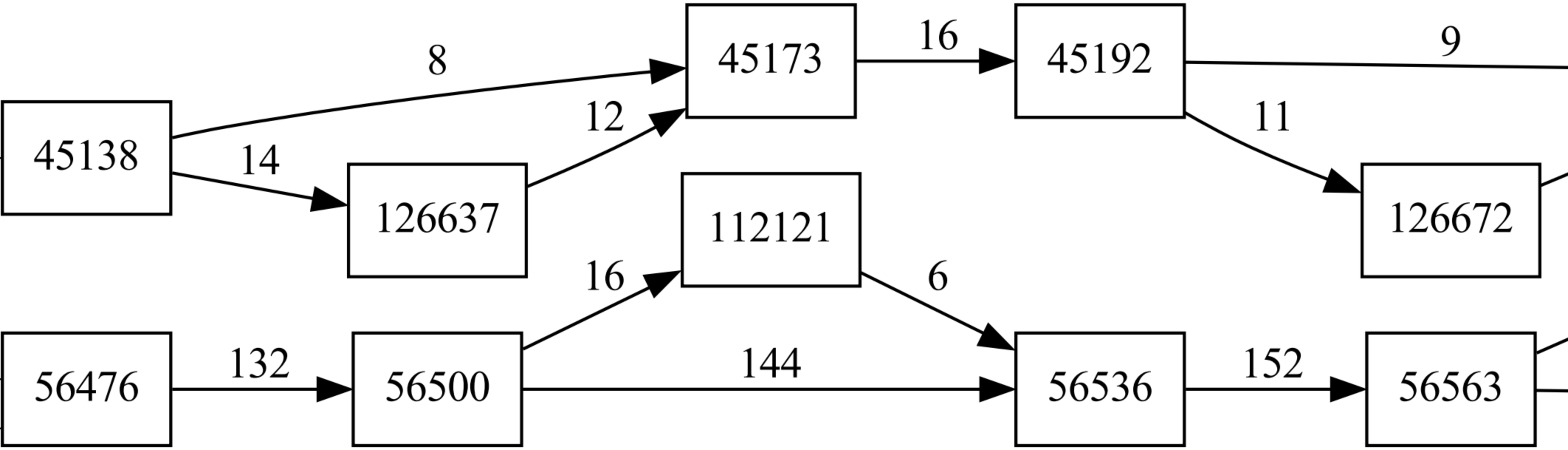
45173
16
45192
9
8
12
11
45138
14
126637
112121
126672
16
6
56476
132
56500
144
56536
152
56563

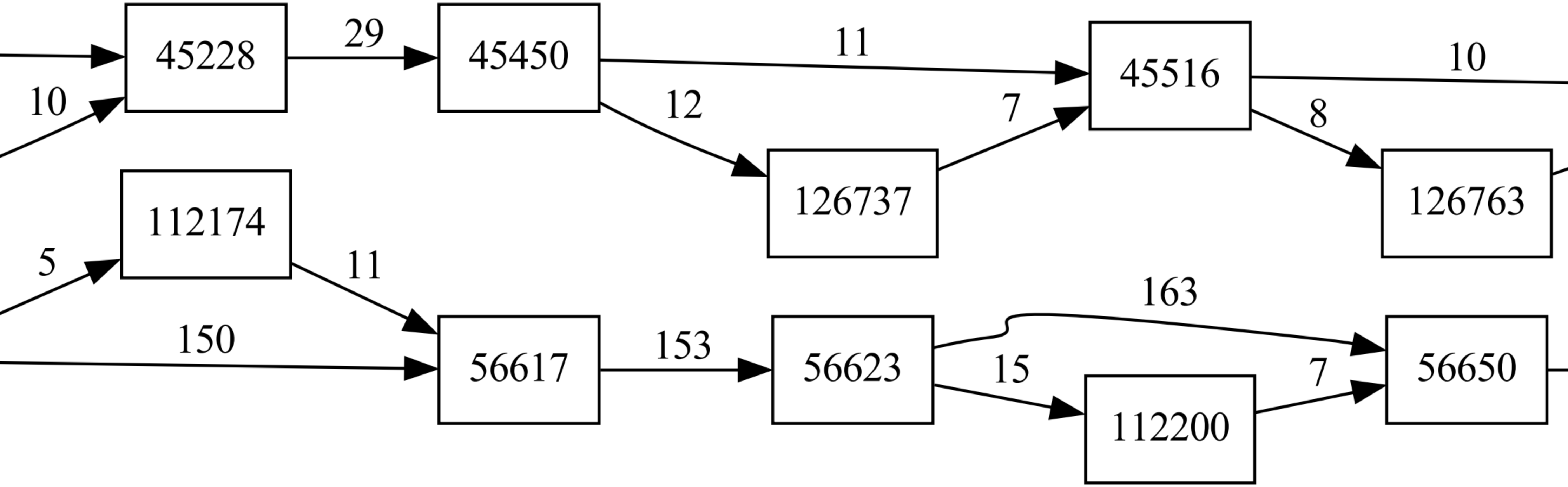
45228
29
45450
11
45516
10
10
12
7
8
126737
126763
112174
5
11
163
150
56617
153
56623
15
7
56650
112200

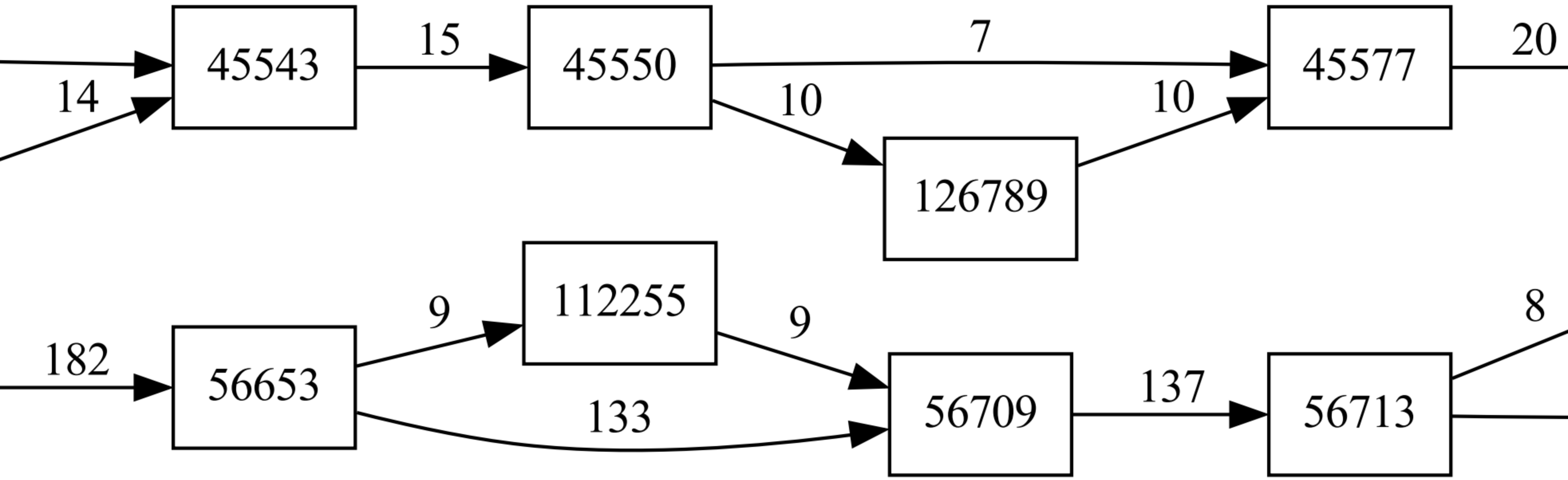
45543
45550
126789
45577
56653
112255
56709
56713

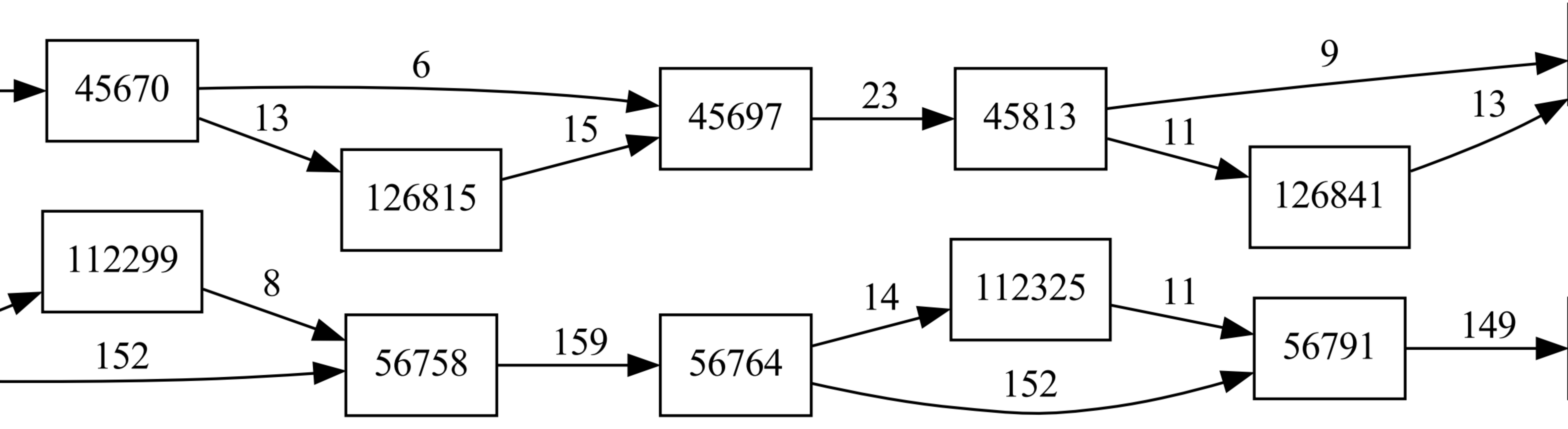
45670
6
13
126815
15
45697
23
45813
9
11
13
126841
112299
8
152
56758
159
56764
14
112325
11
152
56791
149

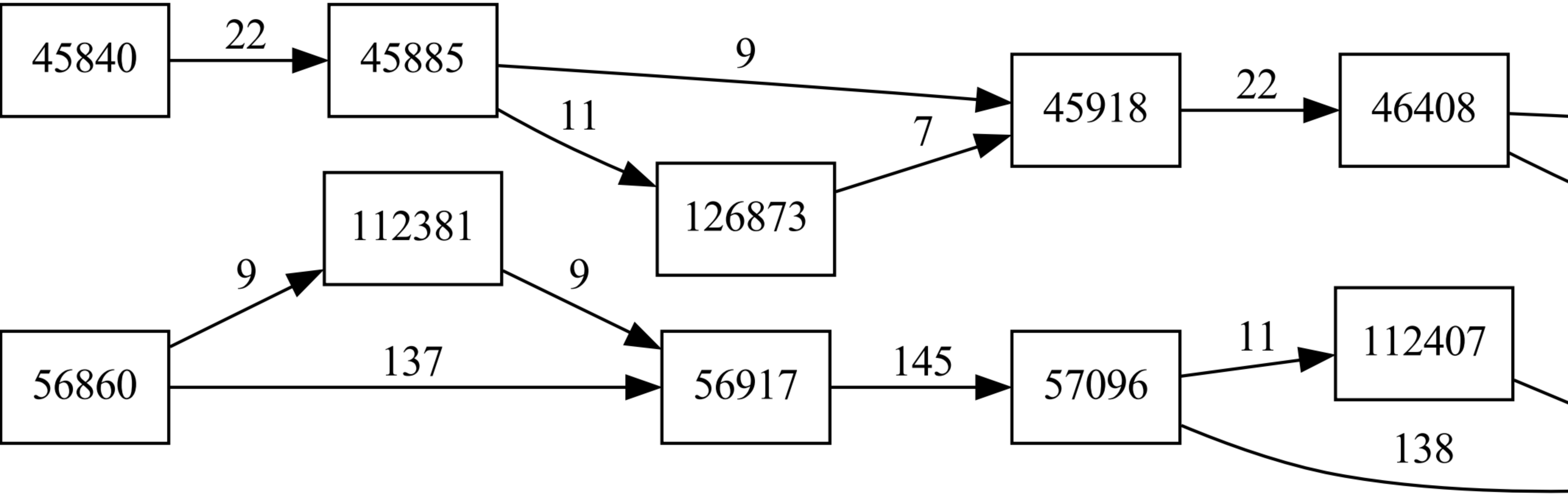
45840
22
45885
9
11
126873
7
45918
22
46408
112381
9
9
56860
137
56917
145
57096
11
112407
138

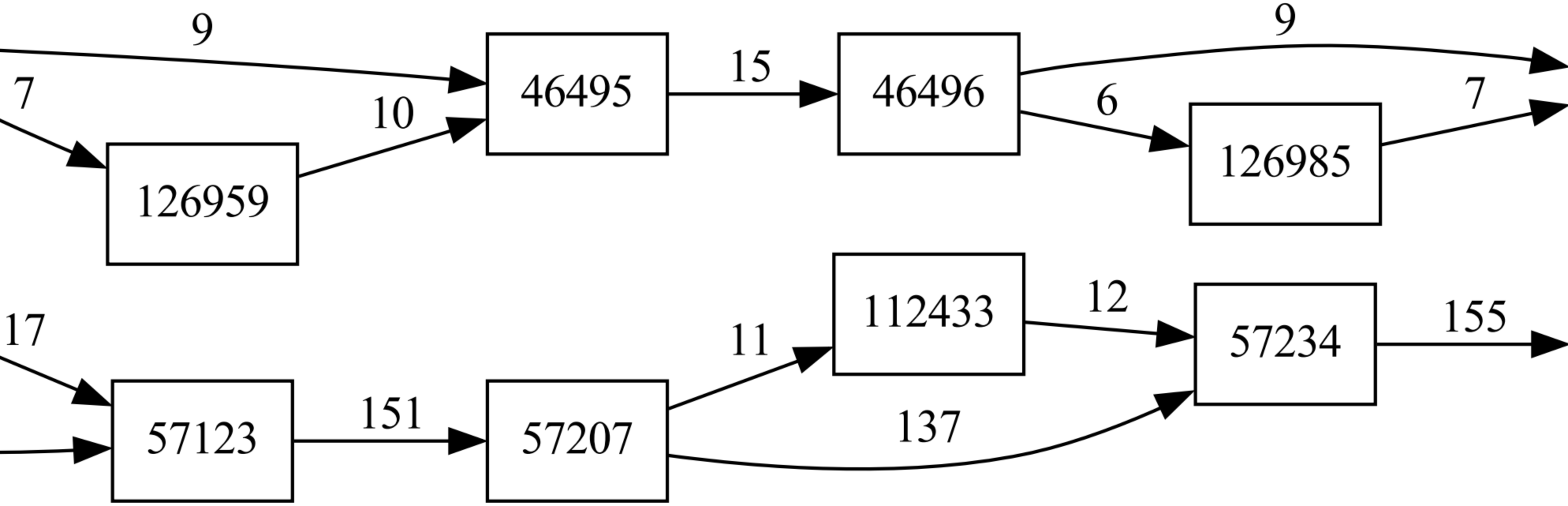
126959
46495
46496
126985
57123
57207
112433
57234

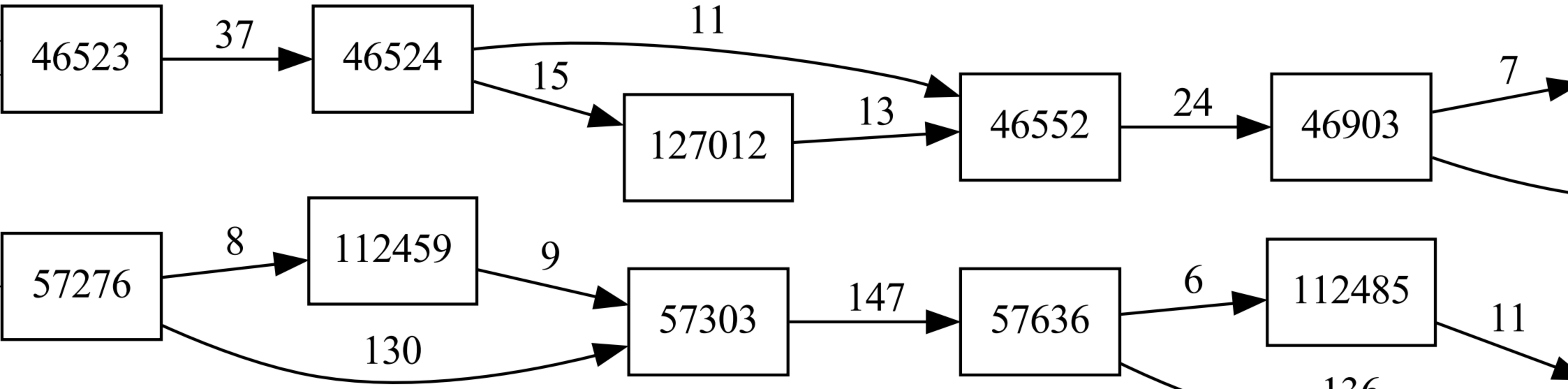
46523
37
46524
11
15
127012
13
46552
24
46903
7
57276
8
112459
9
130
57303
147
57636
6
112485
11
136

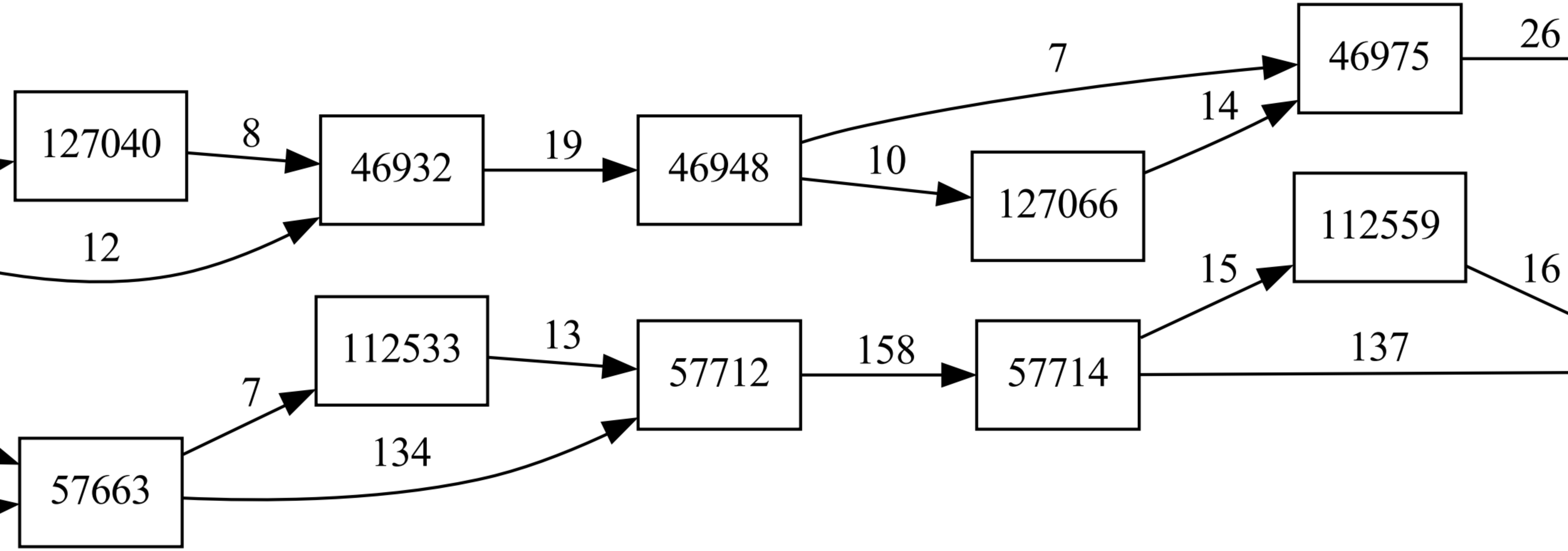
46975
26
7
14
127040
8
46932
19
46948
10
127066
112559
12
15
16
112533
13
57712
158
57714
137
7
134
57663

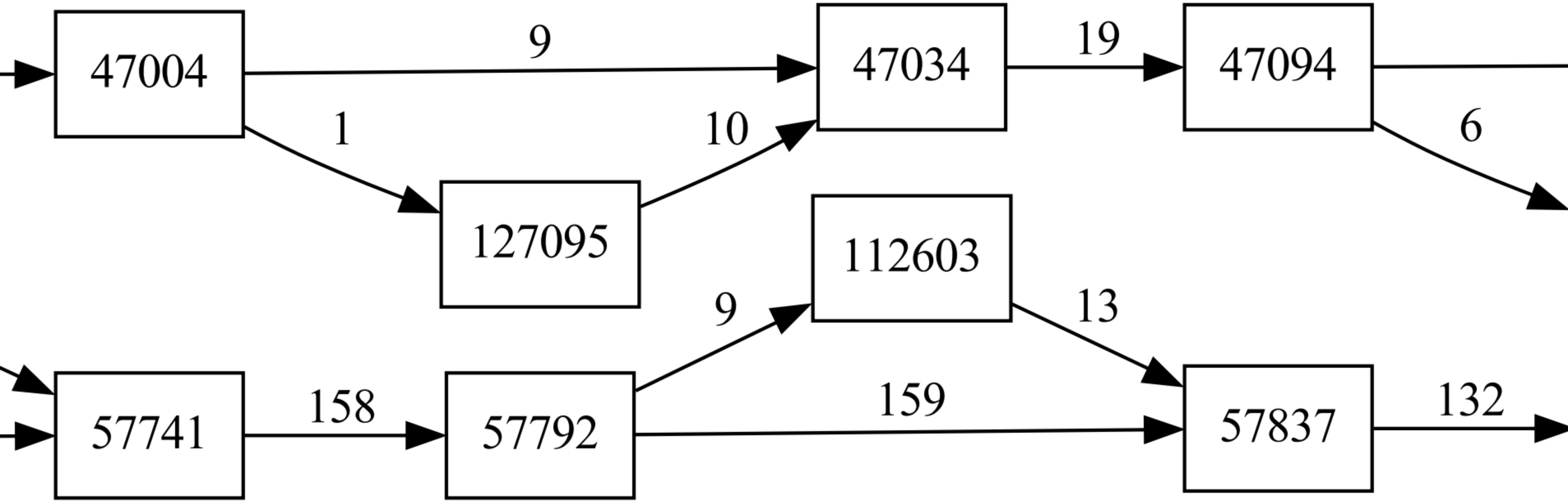
47004
9
47034
19
47094
1
10
6
127095
112603
9
13
57741
158
57792
159
57837
132

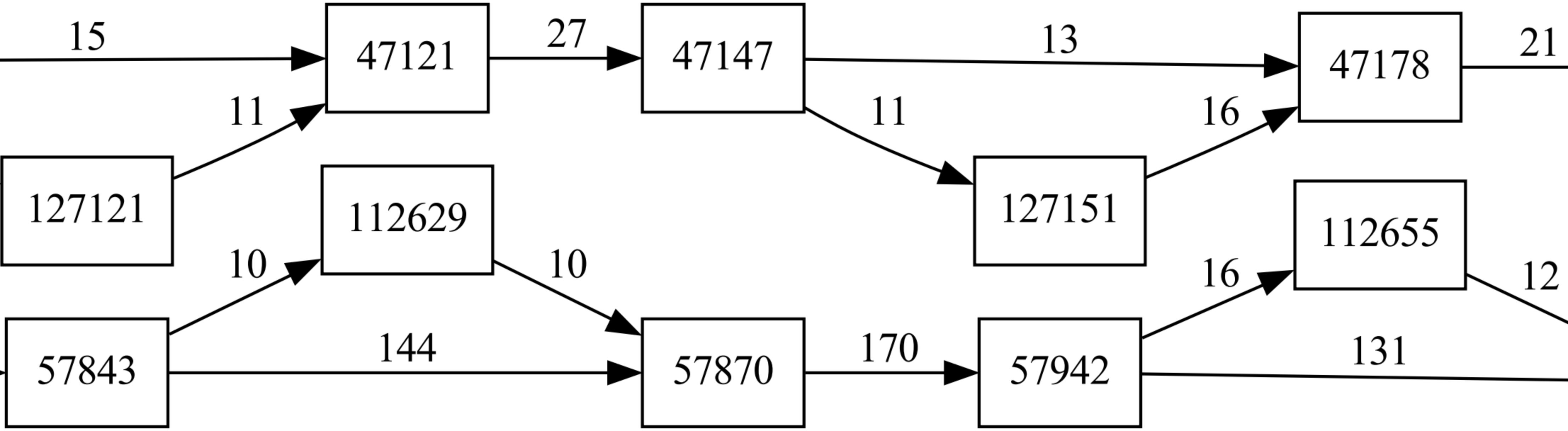
15
47121
27
47147
13
47178
21
11
11
16
127121
112629
127151
112655
10
10
16
12
57843
144
57870
170
57942
131

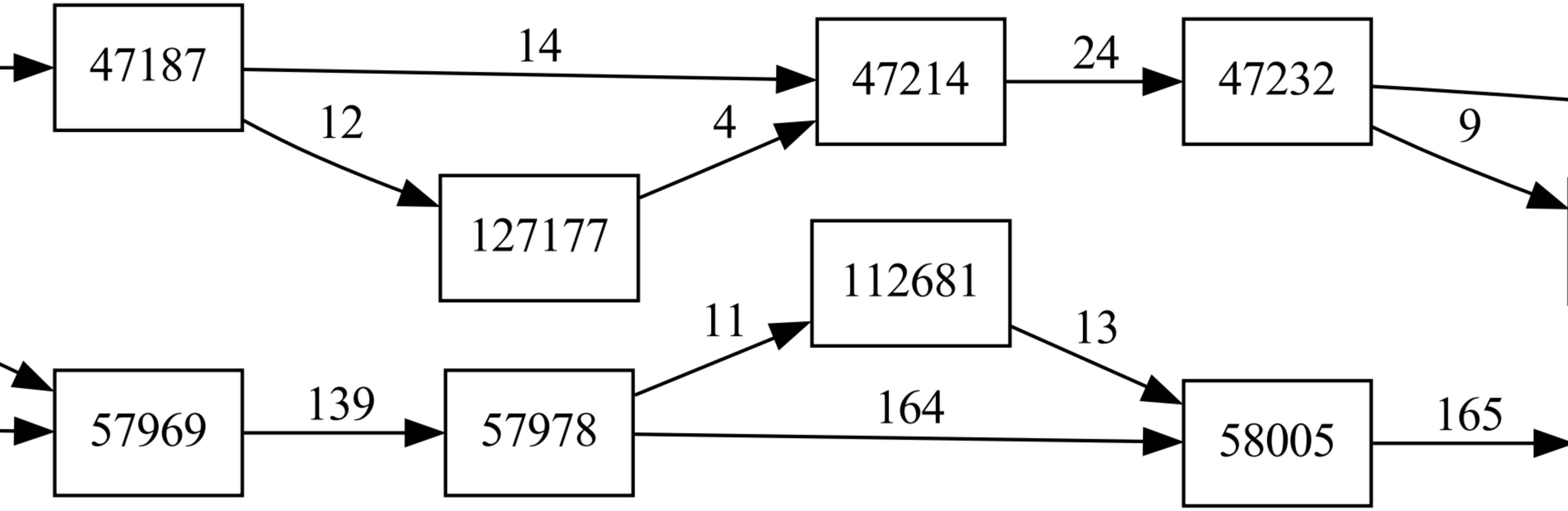
47187
14
47214
24
47232
12
4
9
127177
112681
11
13
57969
139
57978
164
58005
165

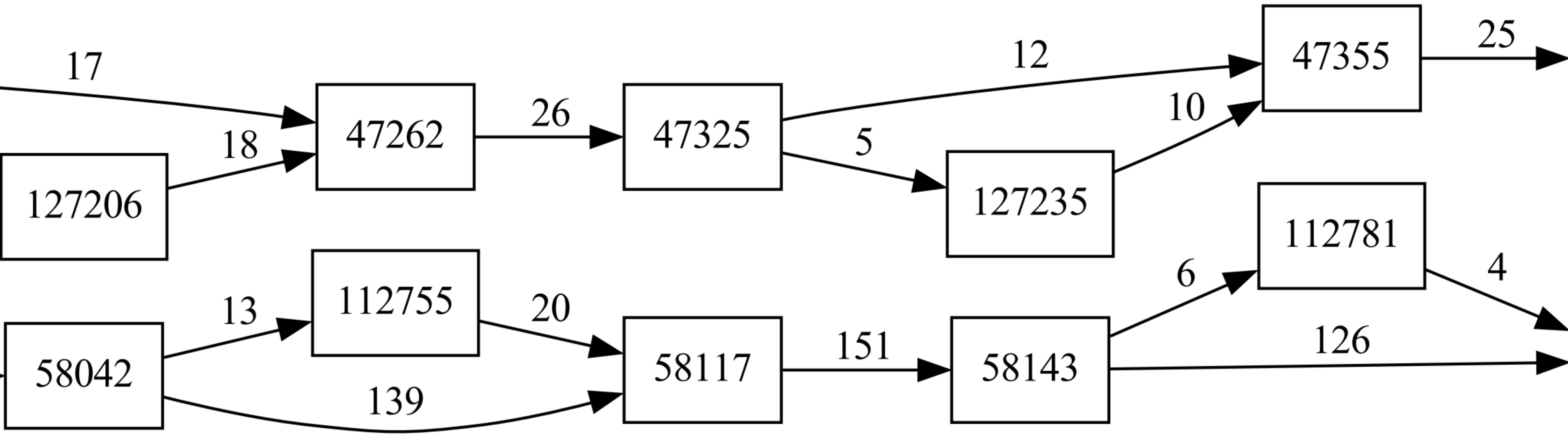
17
47262
26
47325
12
47355
25
18
127206
5
127235
10
112781
4
13
112755
20
6
58042
58117
151
58143
126
139

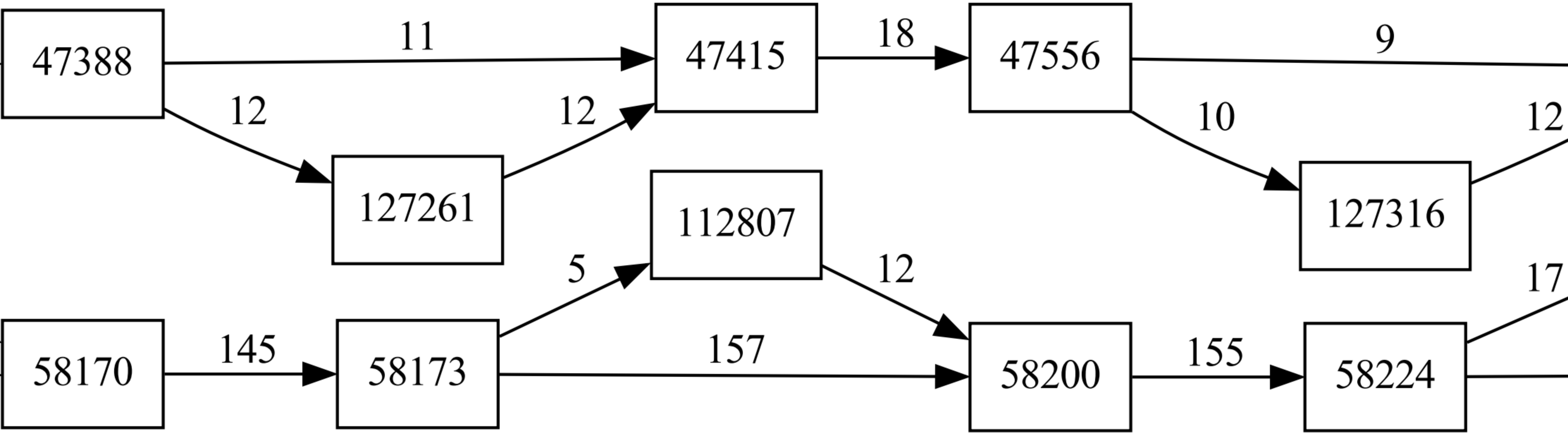
47388
11
12
47415
127261
12
18
47556
9
10
12
127316
112807
5
12
17
58170
145
58173
157
58200
155
58224

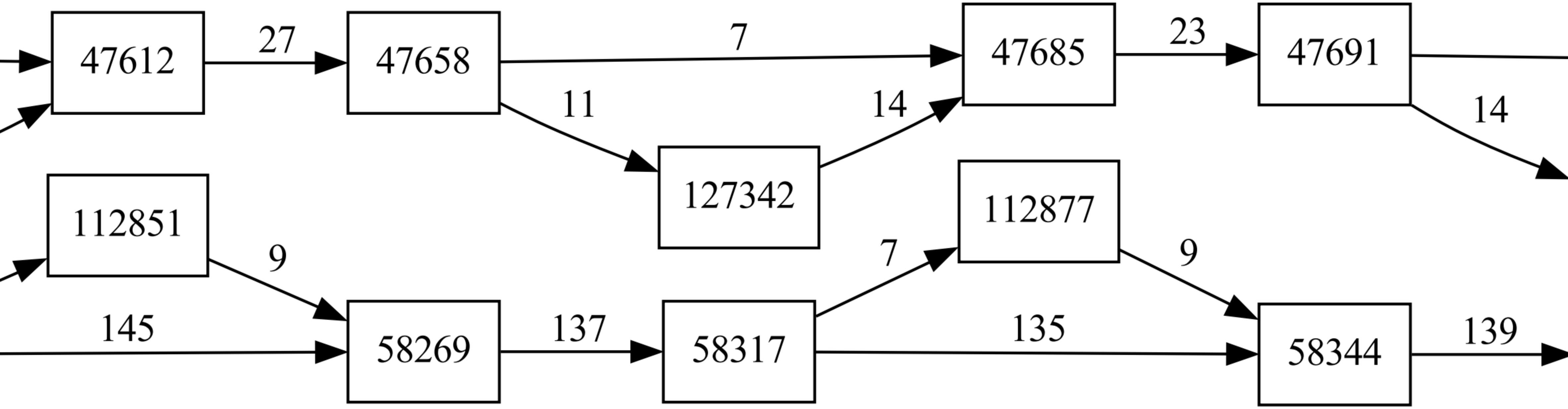
47612
27
47658
7
47685
23
47691
11
14
14
127342
112851
9
112877
7
9
145
58269
137
58317
135
58344
139

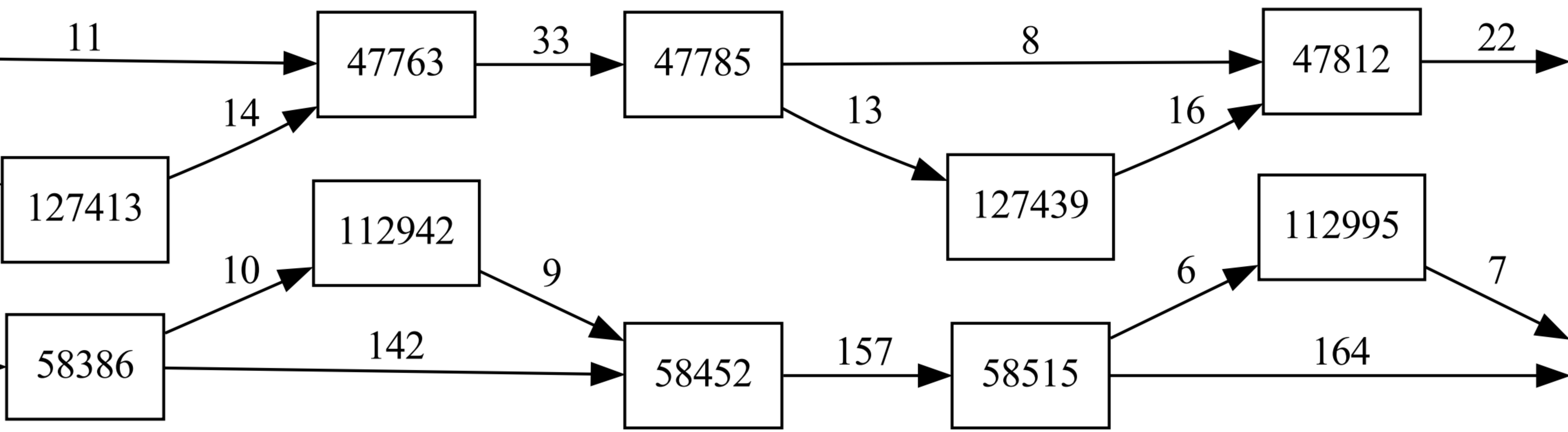
11
47763
33
47785
8
47812
22
14
13
16
127413
127439
112942
112995
10
9
6
7
58386
142
58452
157
58515
164

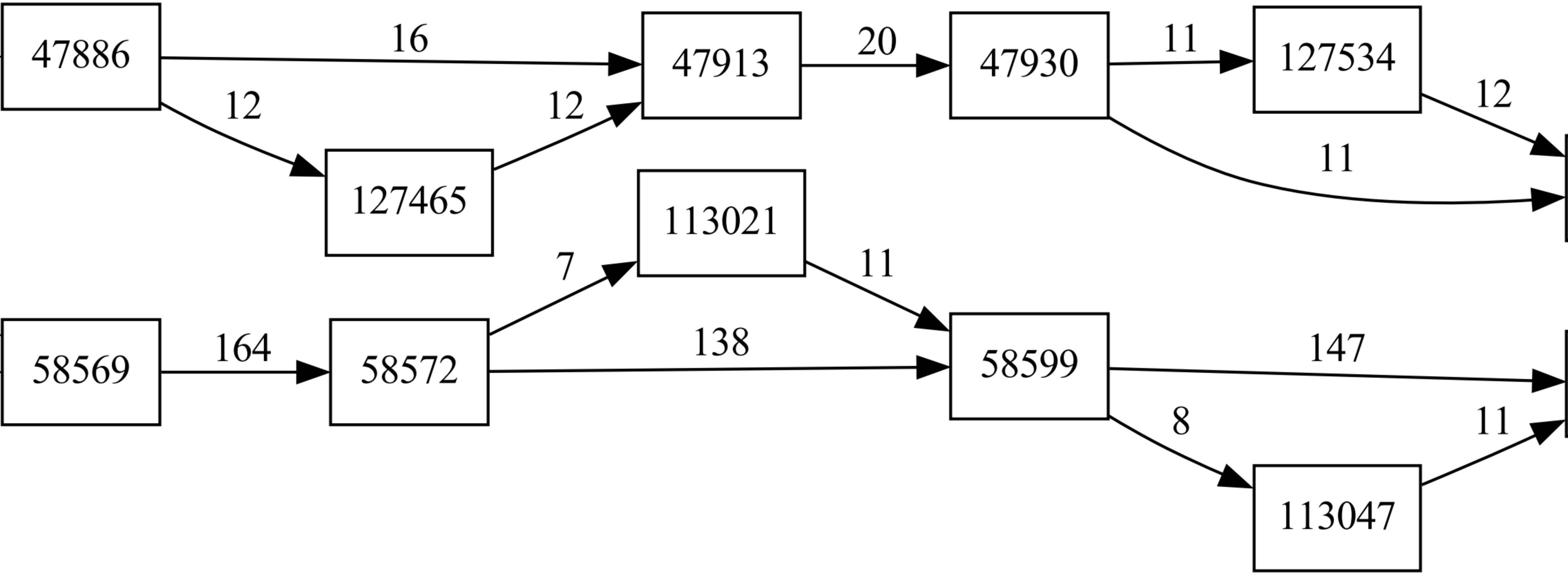
47886
16
12
127465
12
47913
20
47930
11
127534
12
11
113021
7
11
58569
164
58572
138
58599
147
8
113047
11

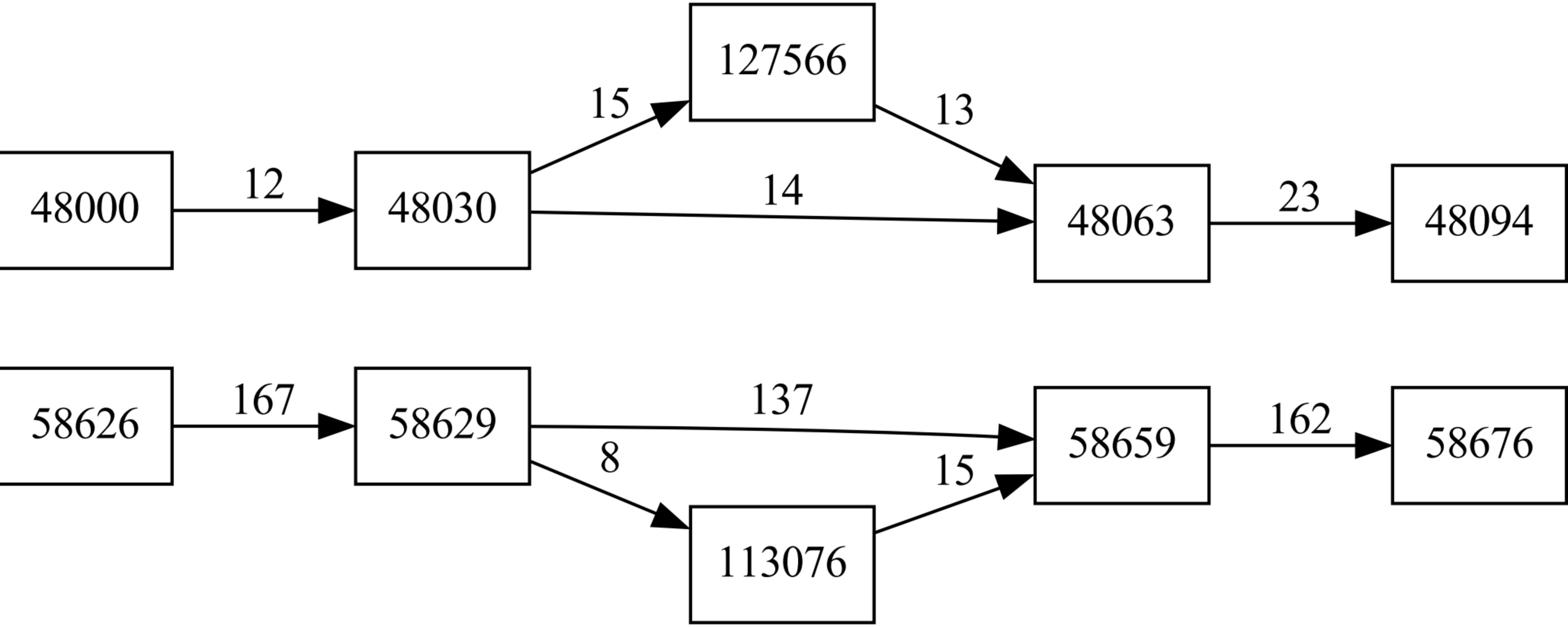
48000
12
48030
15
127566
13
14
48063
23
48094
58626
167
58629
137
8
113076
15
58659
162
58676

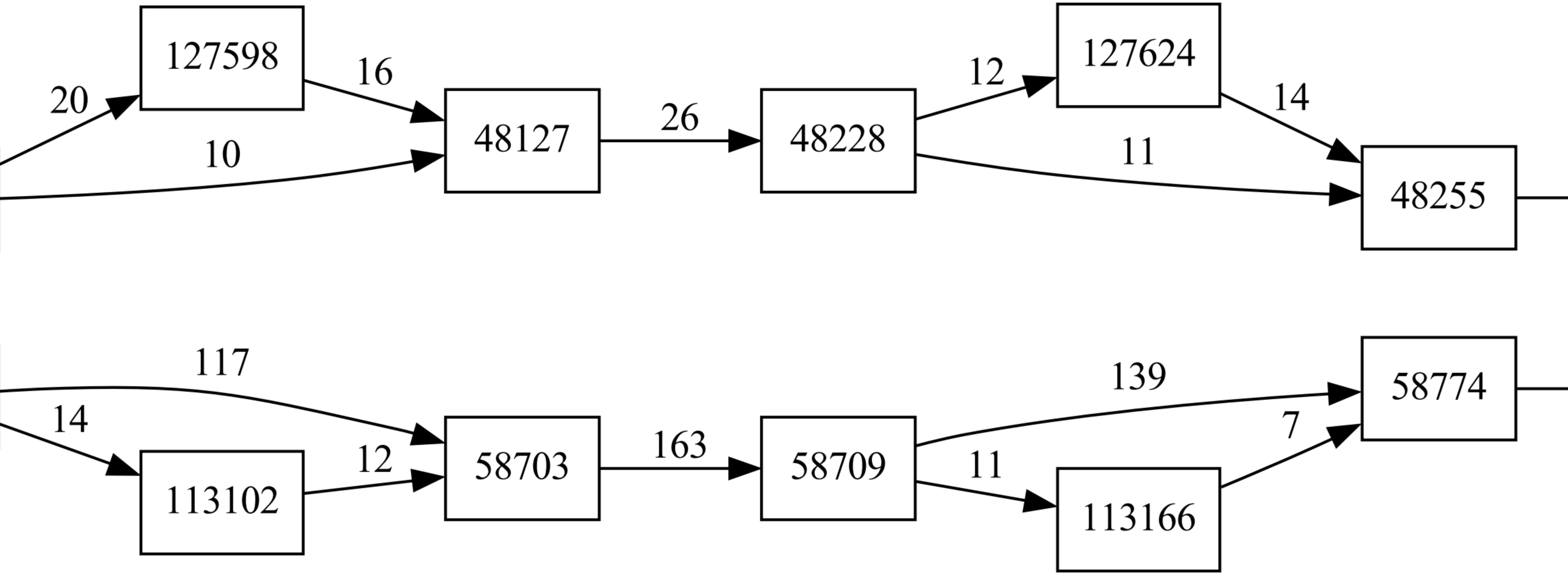
20
127598
16
10
48127
26
48228
12
127624
14
11
48255
117
14
113102
12
58703
163
58709
139
58774
7
11
113166

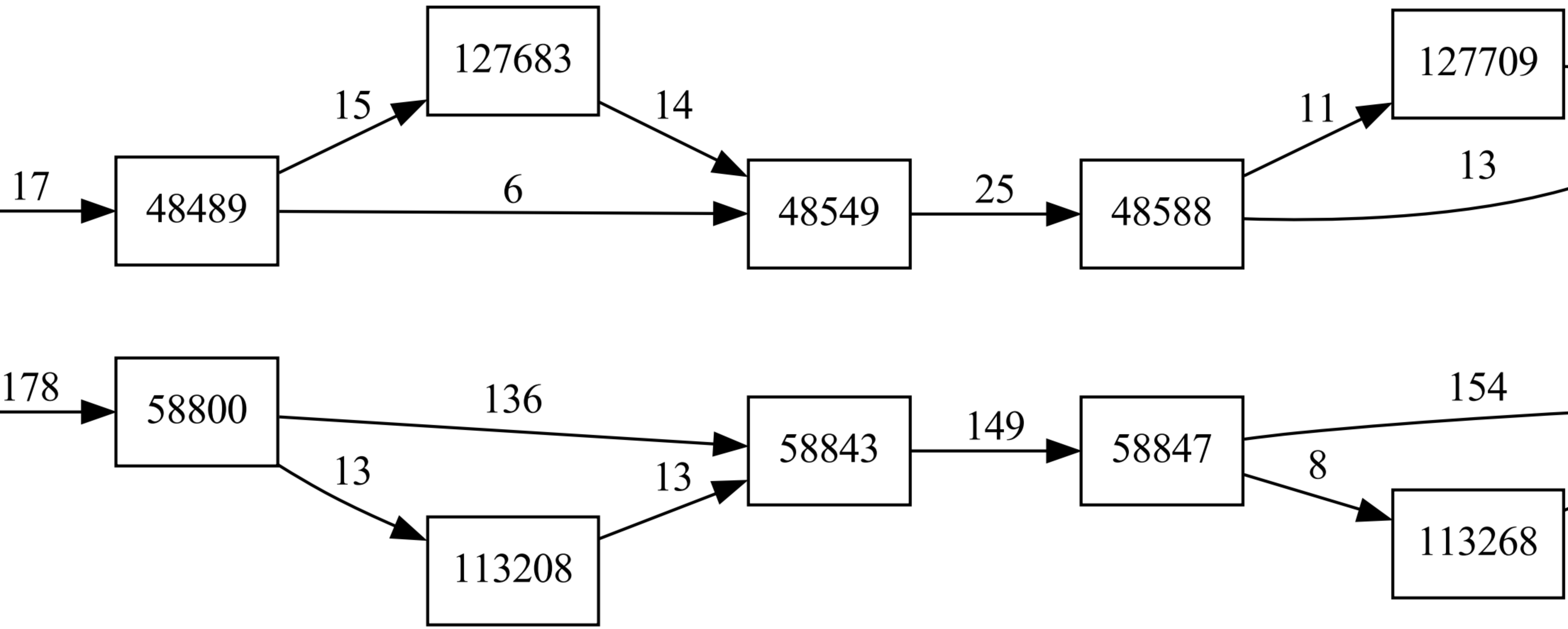
17
48489
15
127683
14
6
48549
25
48588
11
127709
13
178
58800
136
13
113208
13
58843
149
58847
154
8
113268

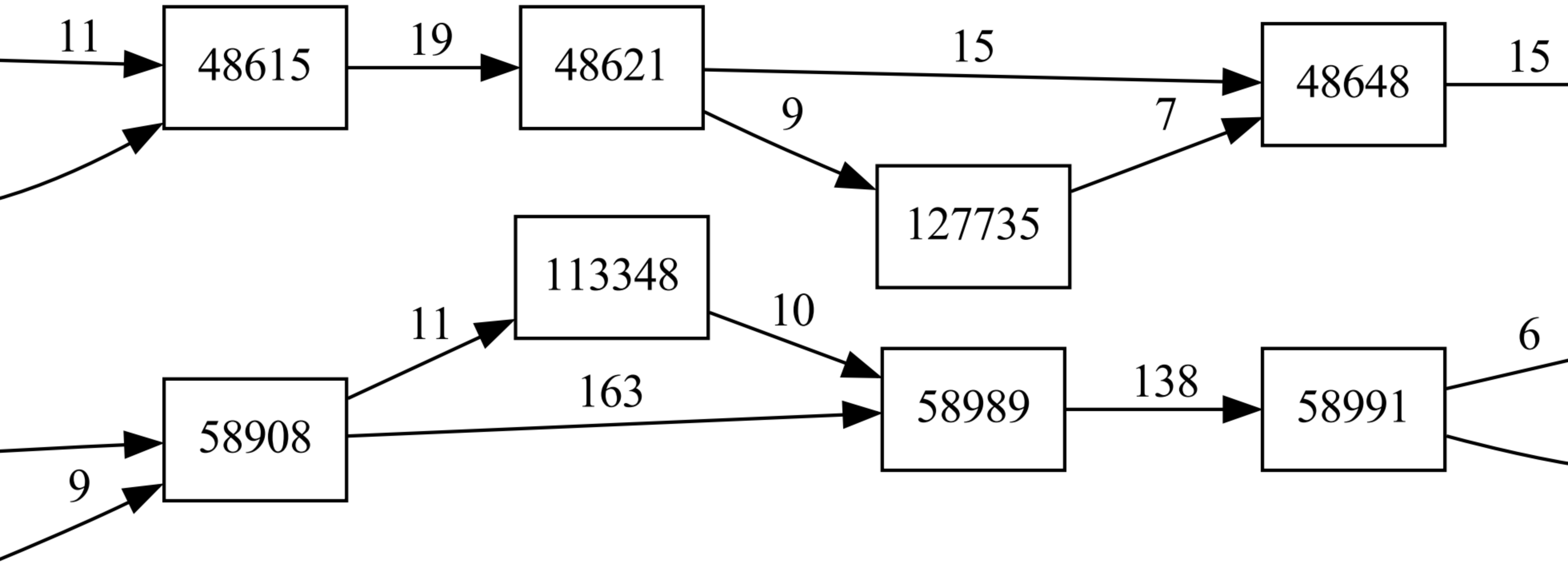
48615
48621
48648
127735
113348
58908
58989
58991

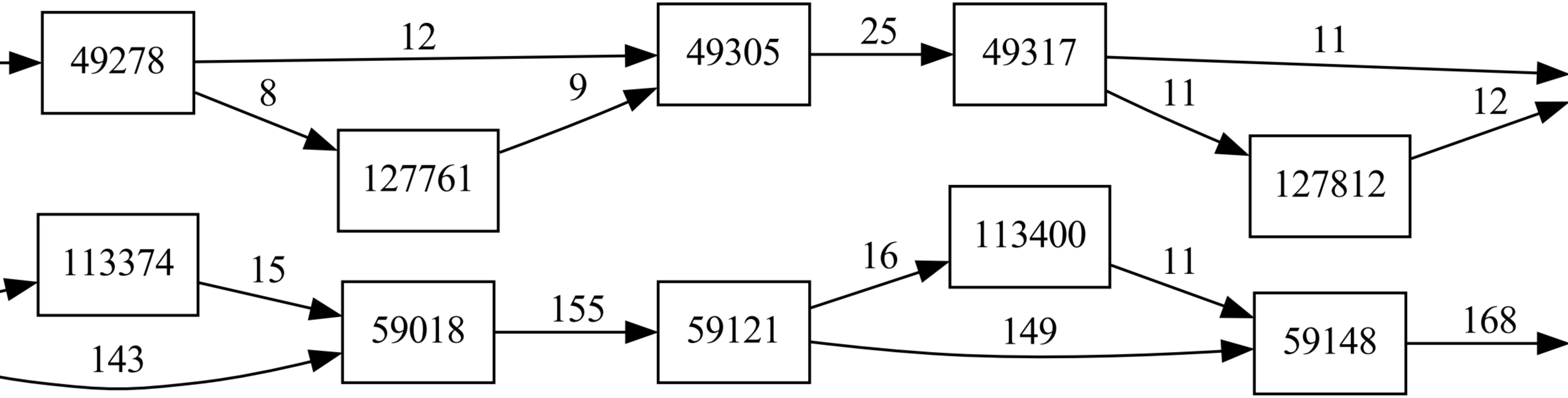
49278
12
8
127761
9
49305
25
49317
11
11
12
127812
113374
15
143
59018
155
59121
16
113400
11
149
59148
168

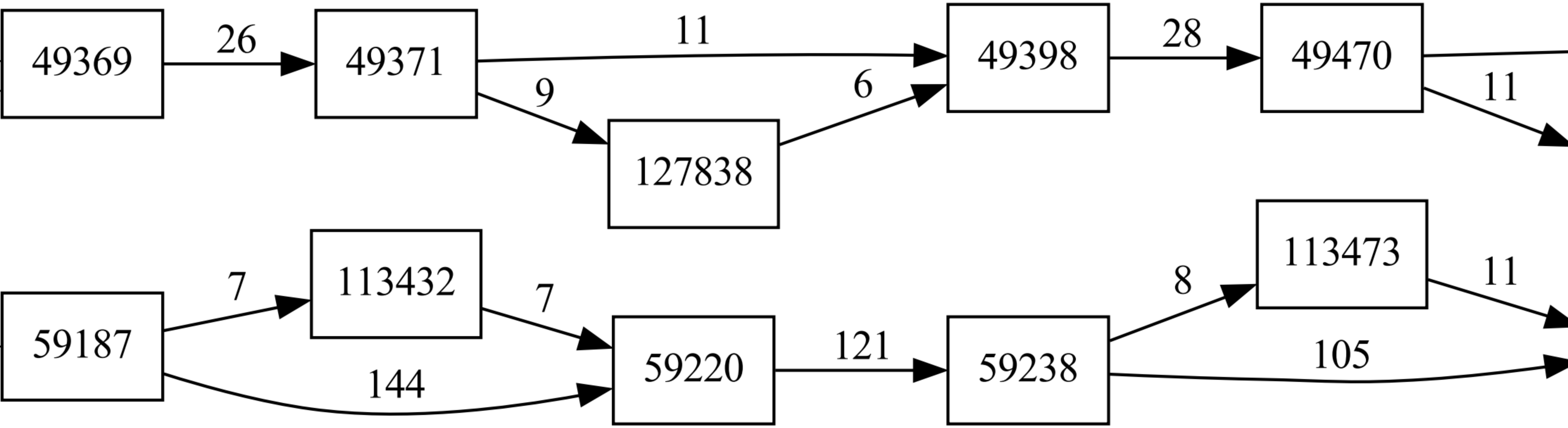
49369
26
49371
11
9
127838
6
49398
28
49470
11
59187
7
113432
7
144
59220
121
59238
8
113473
11
105

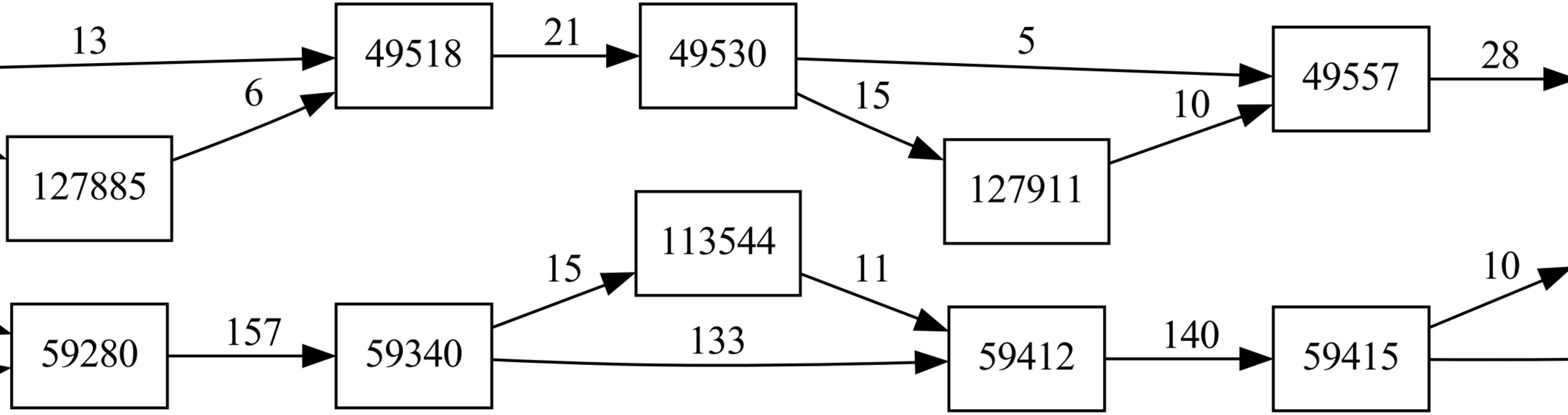
13
49518
21
49530
5
49557
28
6
127885
15
127911
10
113544
15
11
10
59280
157
59340
133
59412
140
59415

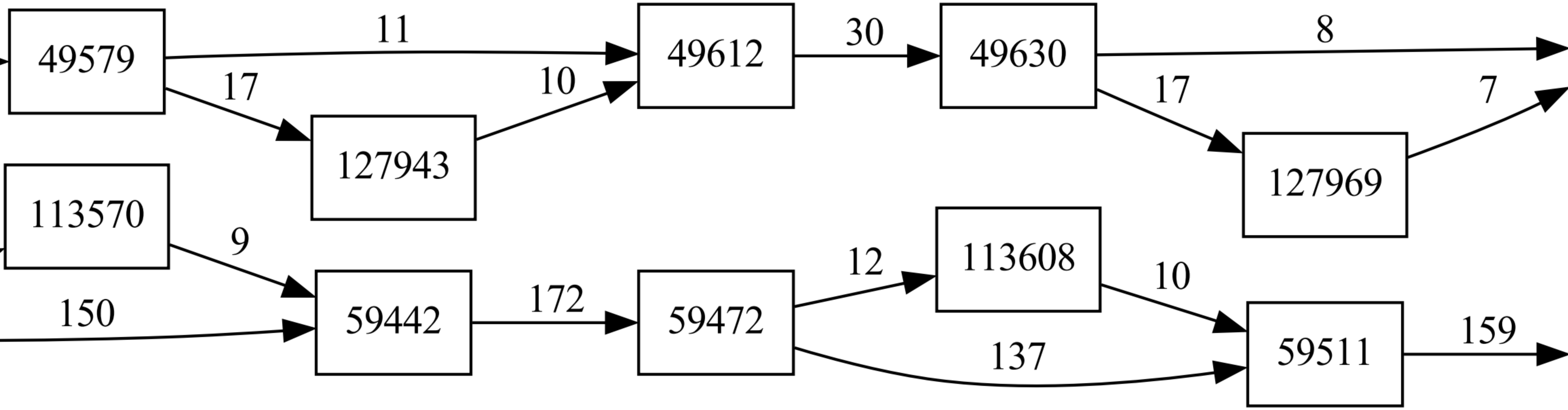
49579
11
17
49612
10
30
49630
8
17
7
127943
127969
113570
9
150
59442
172
59472
12
113608
10
137
59511
159

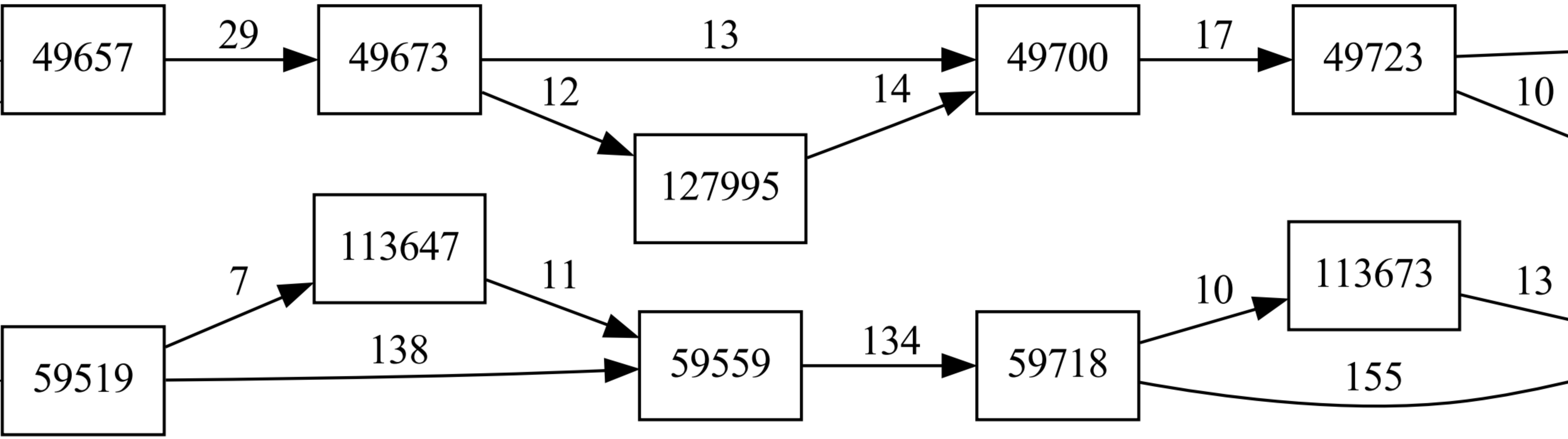
49657
29
49673
13
12
127995
14
49700
17
49723
10
113647
7
11
59519
138
59559
134
59718
10
113673
13
155

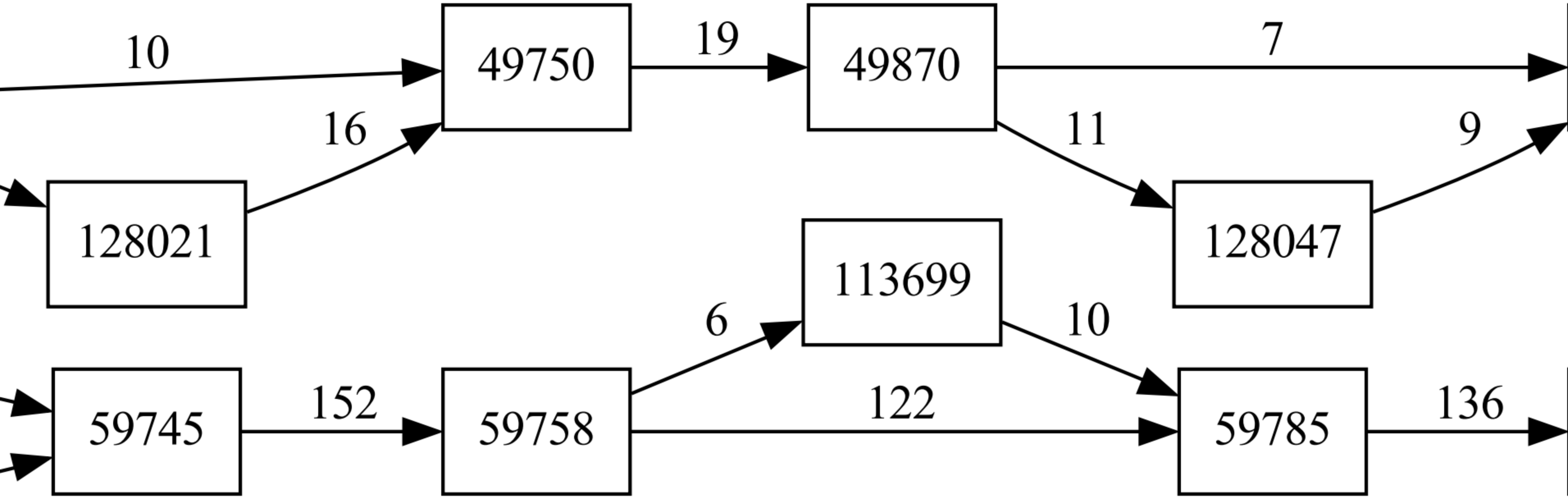
10
49750
19
49870
7
16
11
9
128021
128047
113699
6
10
59745
152
59758
122
59785
136

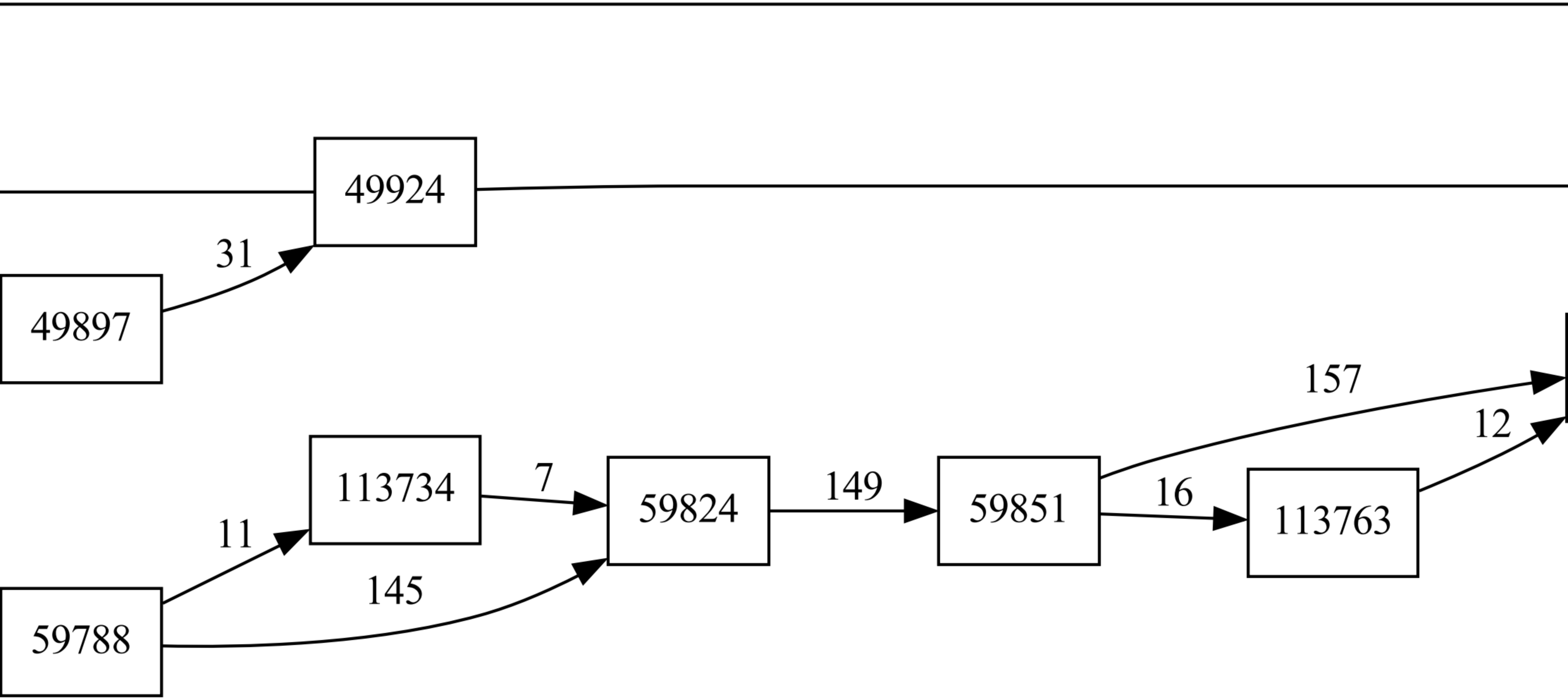
49924
31
49897
157
12
113734
7
59824
149
59851
16
113763
11
145
59788

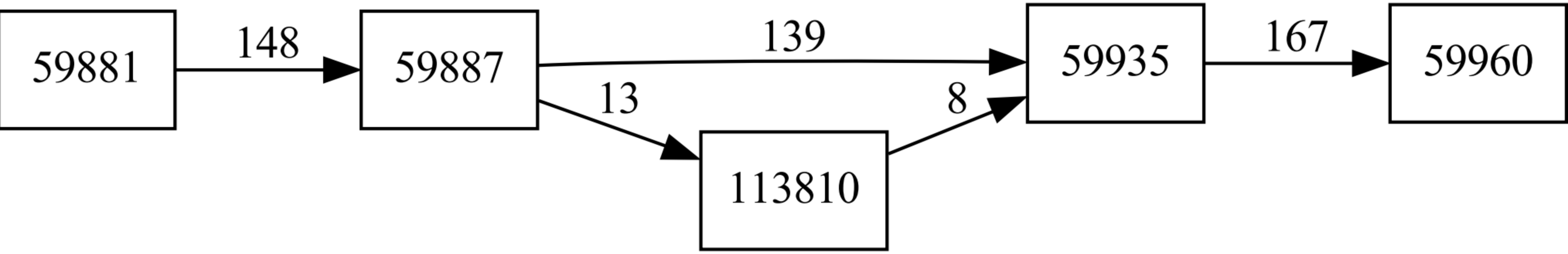
59881
148
59887
139
13
113810
8
59935
167
59960

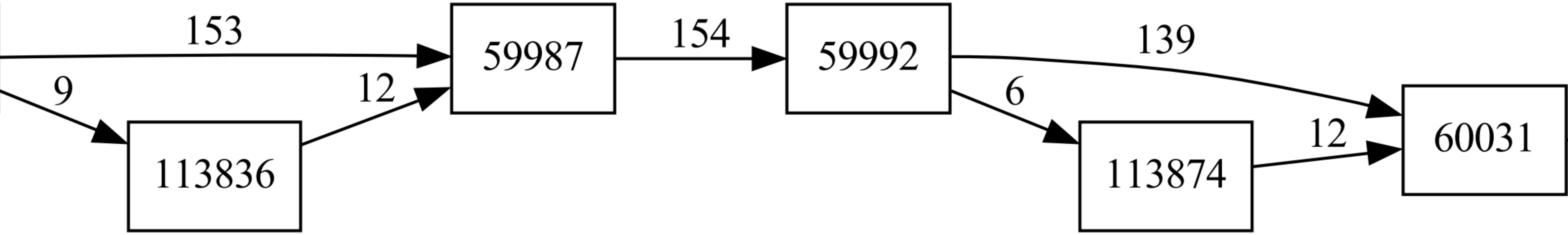
153
9
12
59987
113836
154
59992
139
6
12
113874
60031

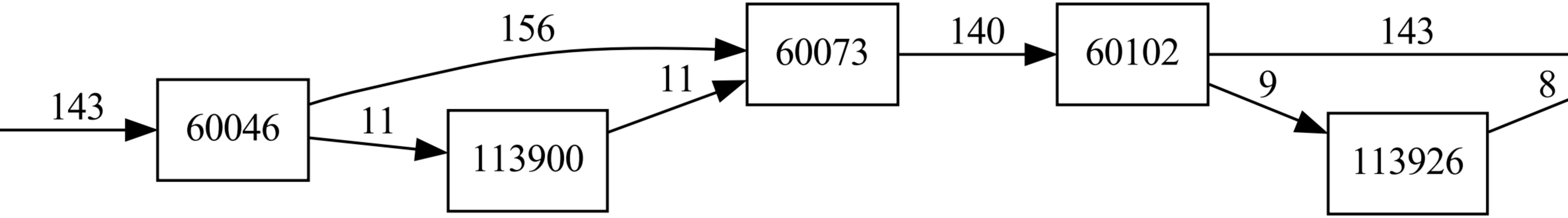
60046
113900
60073
60102
113926

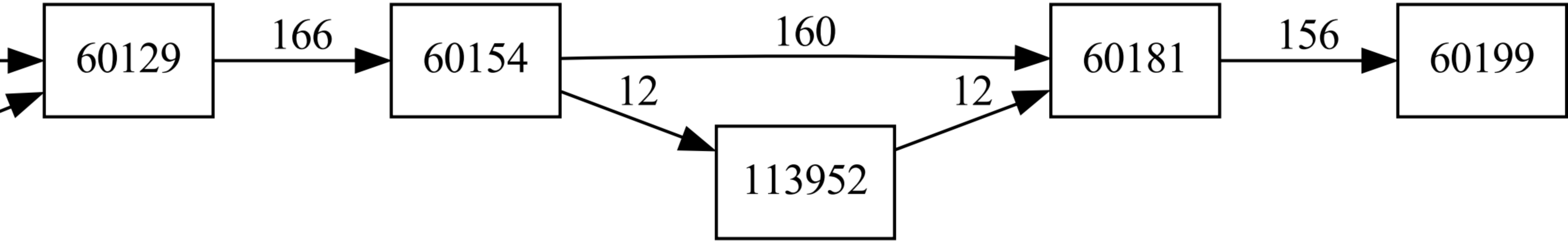
60129
166
60154
160
12
113952
12
60181
156
60199

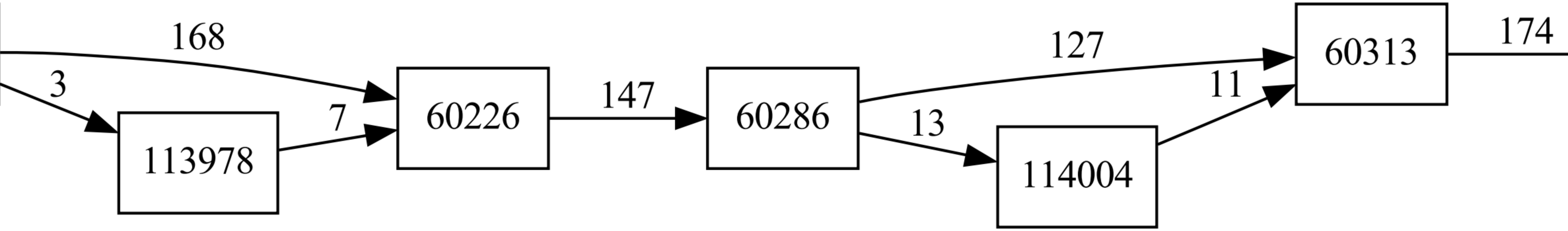
113978
60226
60286
114004
60313

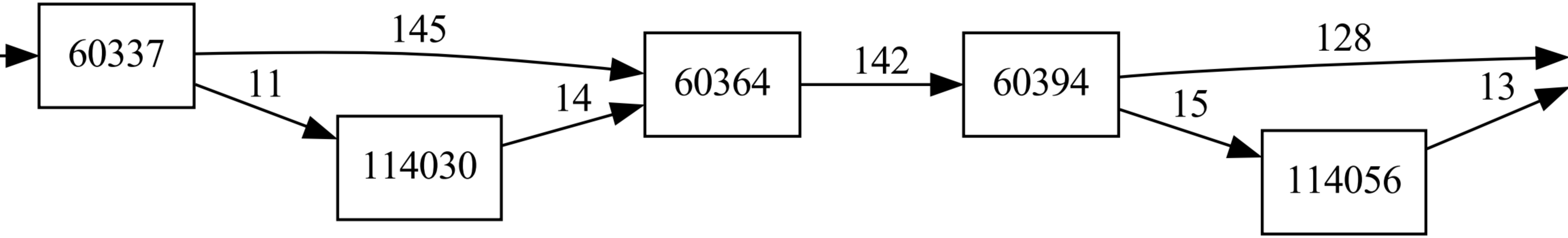
60337
145
11
114030
14
60364
142
60394
128
15
13
114056

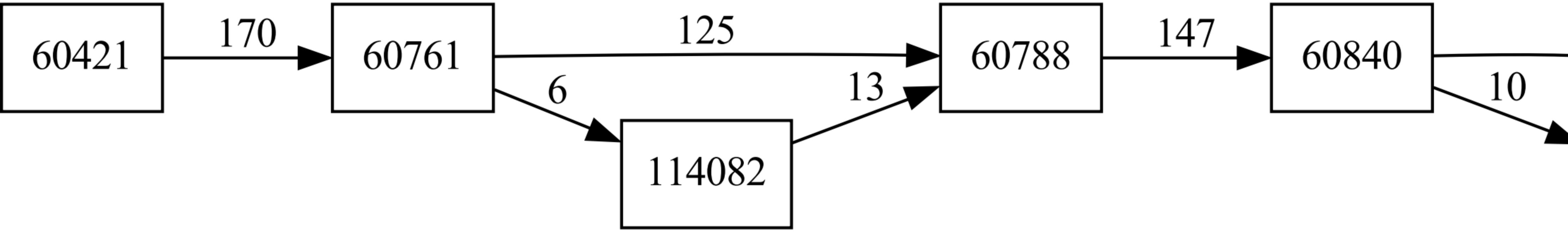
60421
170
60761
125
6
114082
13
60788
147
60840
10

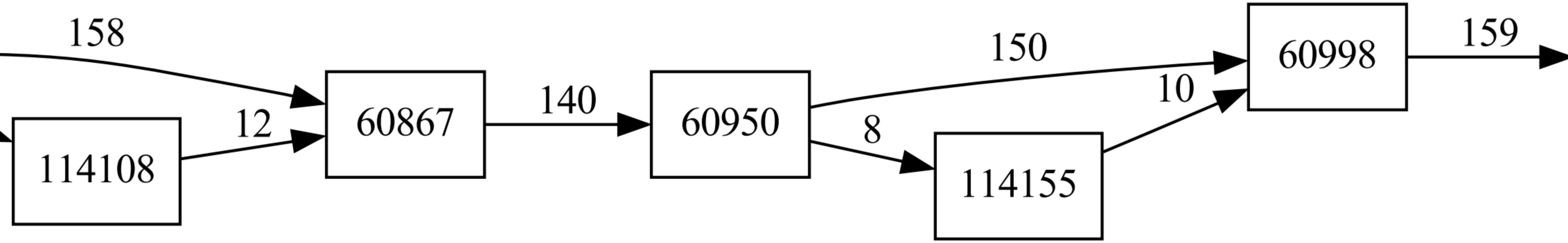
158
12
114108
60867
140
60950
150
8
114155
10
60998
159

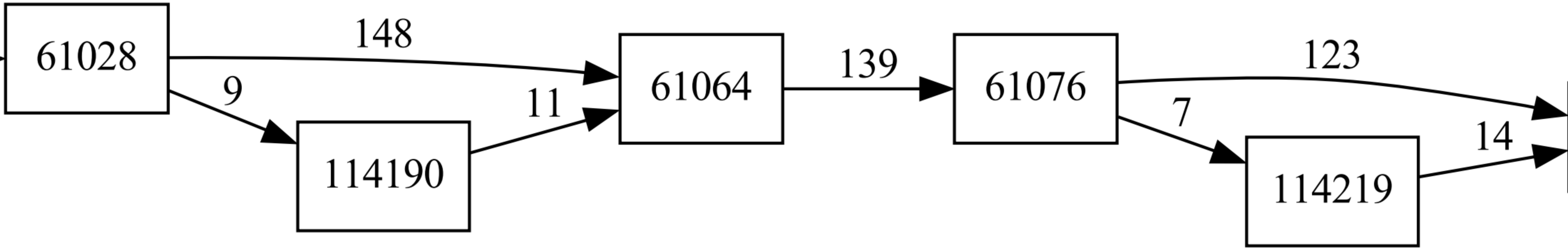
61028
148
9
114190
11
61064
139
61076
123
7
114219
14

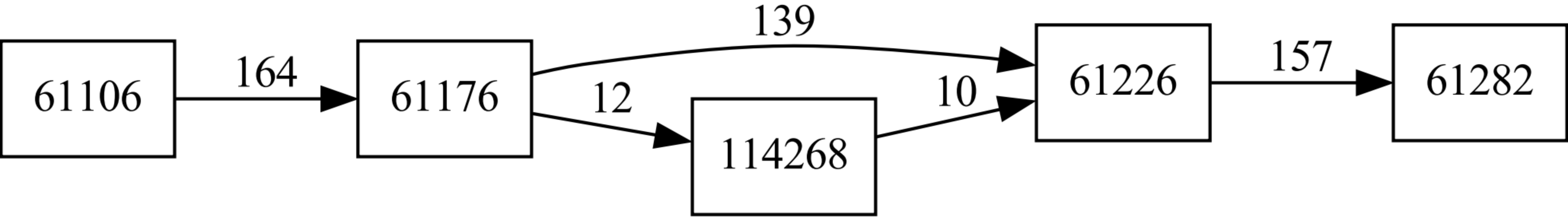
61106
164
61176
139
12
114268
10
61226
157
61282

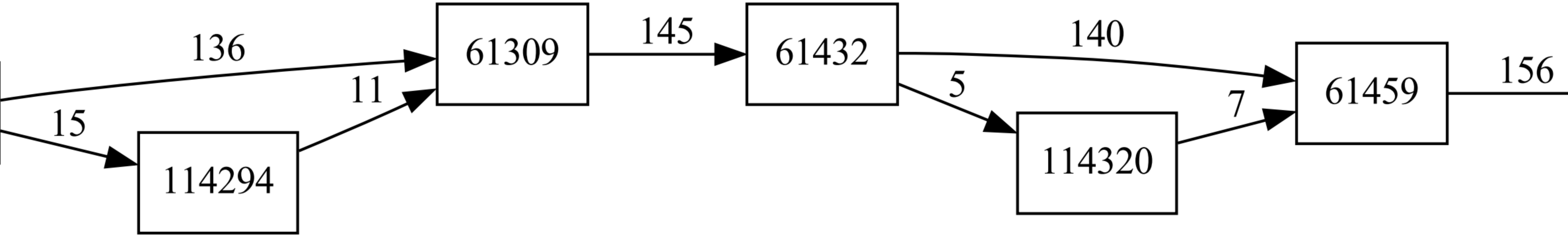
114294
61309
61432
114320
61459

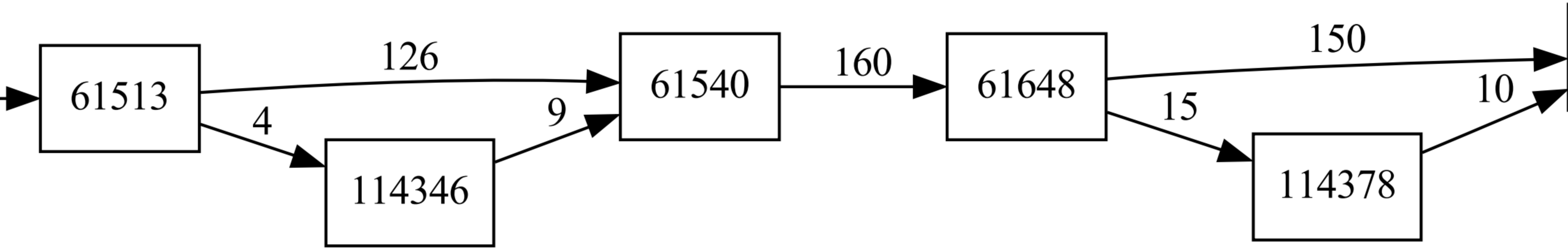
61513
126
4
114346
9
61540
160
61648
150
15
114378
10

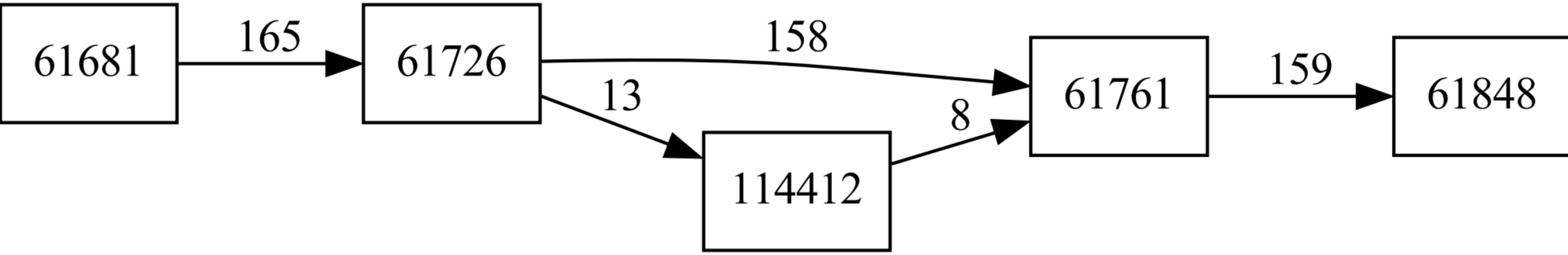

61681
165
61726
158
13
114412
8
61761
159
61848

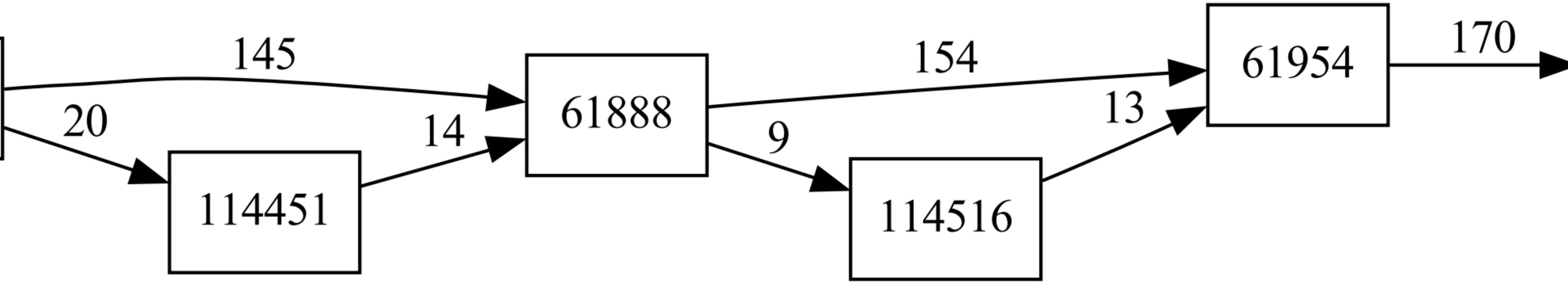
114451
61888
114516
61954

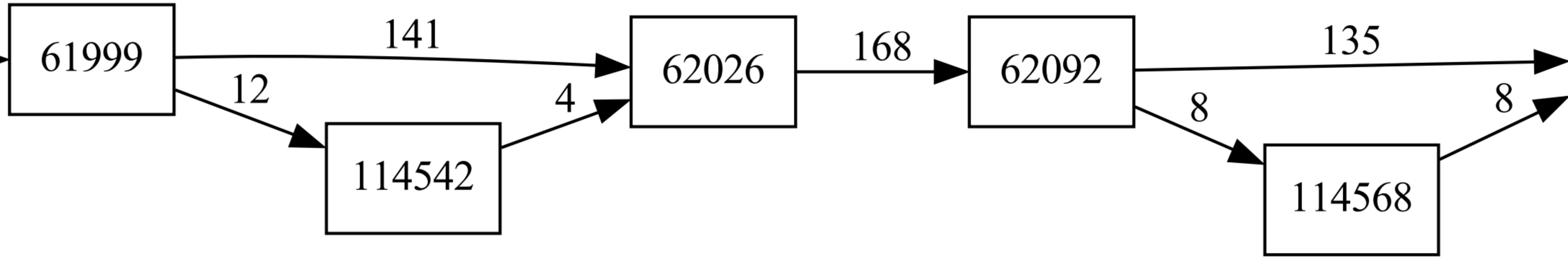
61999
141
12
114542
4
62026
168
62092
135
8
114568
8

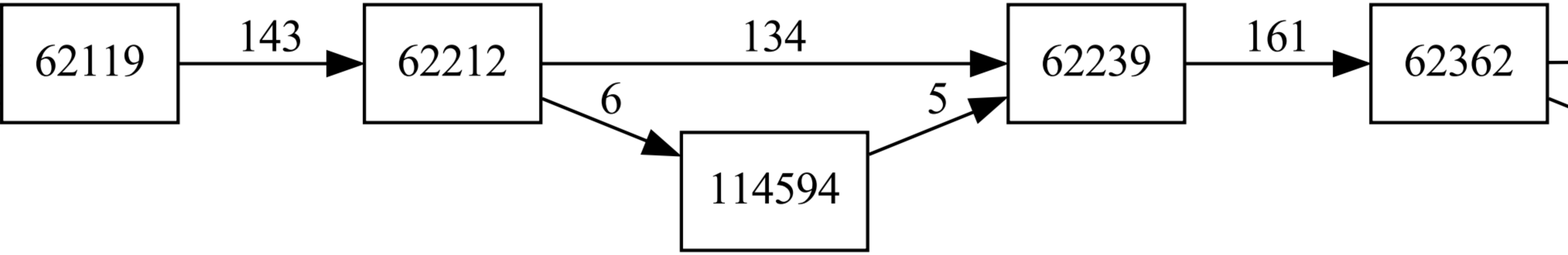
62119
143
62212
134
6
114594
5
62239
161
62362

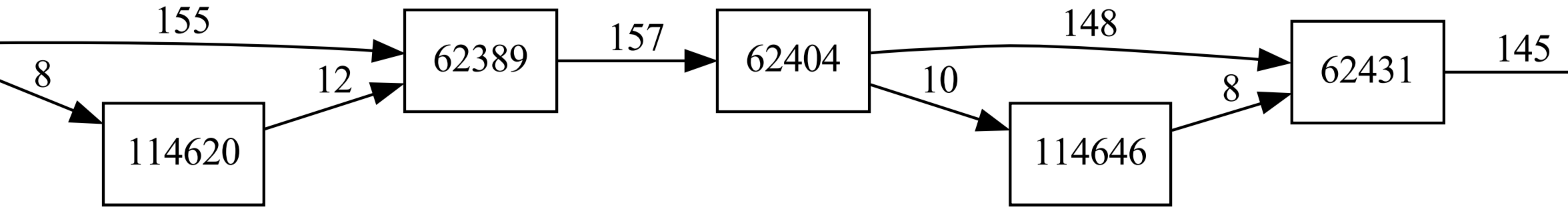
114620
62389
62404
114646
62431

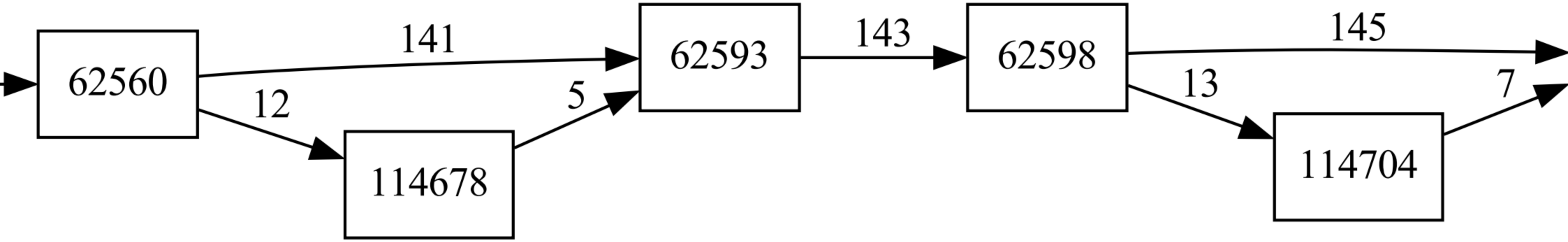
62560
141
12
114678
5
62593
143
62598
145
13
114704
7

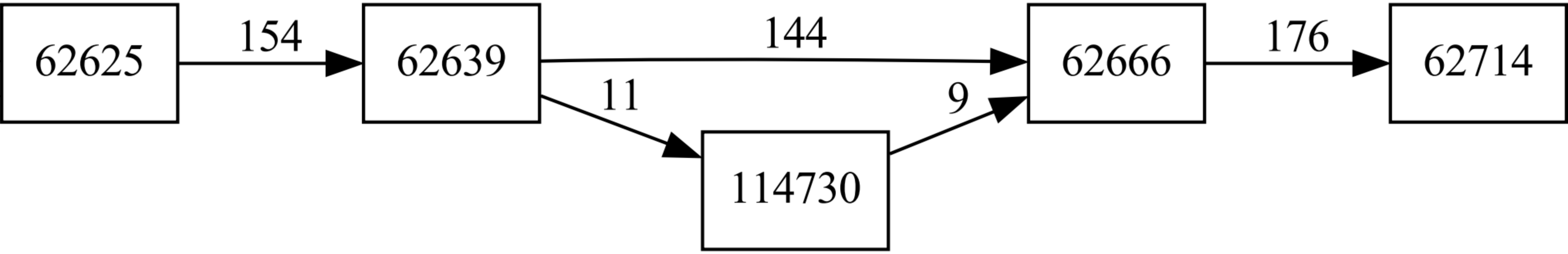
62625
154
62639
144
11
114730
9
62666
176
62714

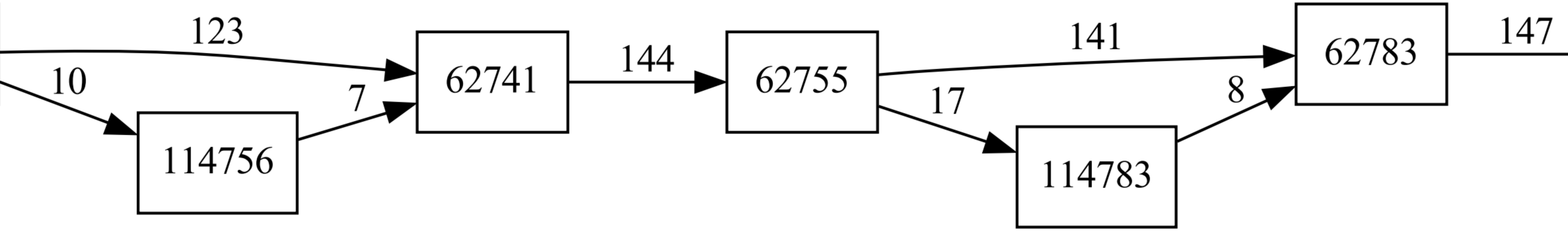
114756
62741
62755
114783
62783

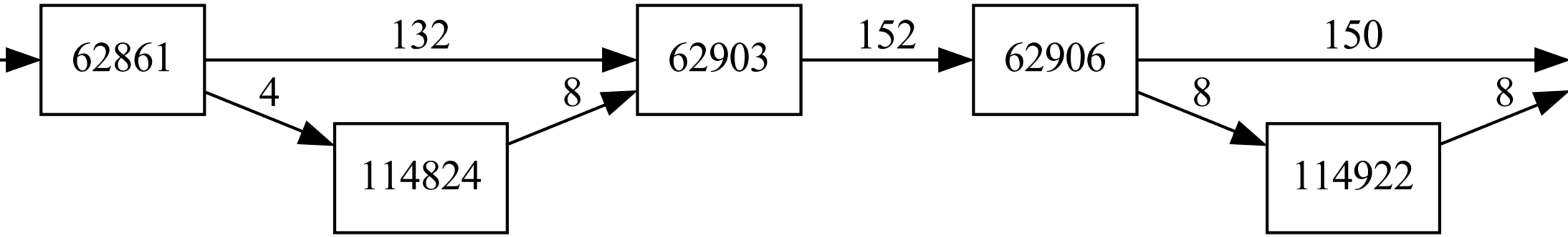
62861
132
4
114824
8
62903
152
62906
150
8
114922
8

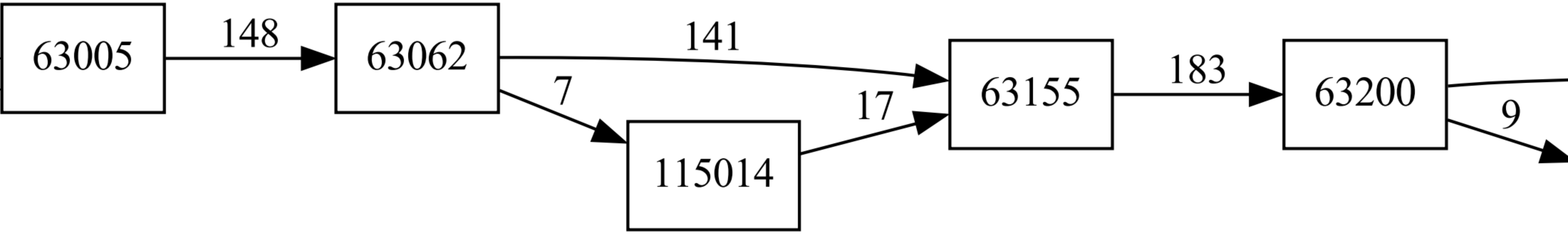
63005
148
63062
141
7
115014
17
63155
183
63200
9

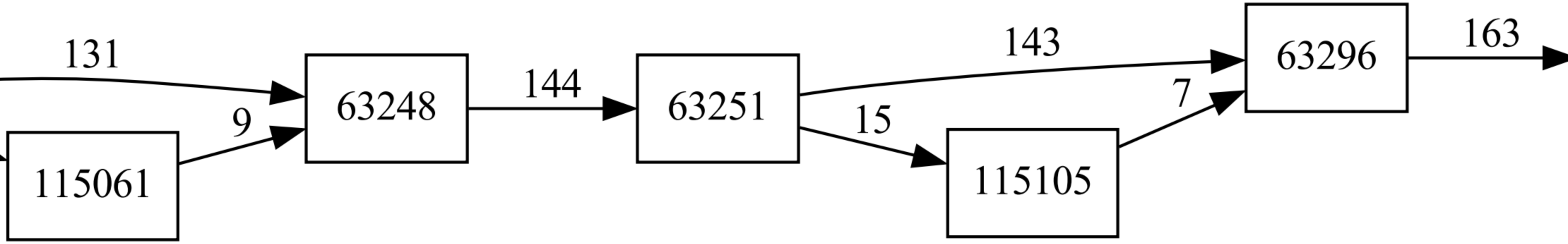
131
9
115061
63248
144
63251
143
15
115105
7
63296
163

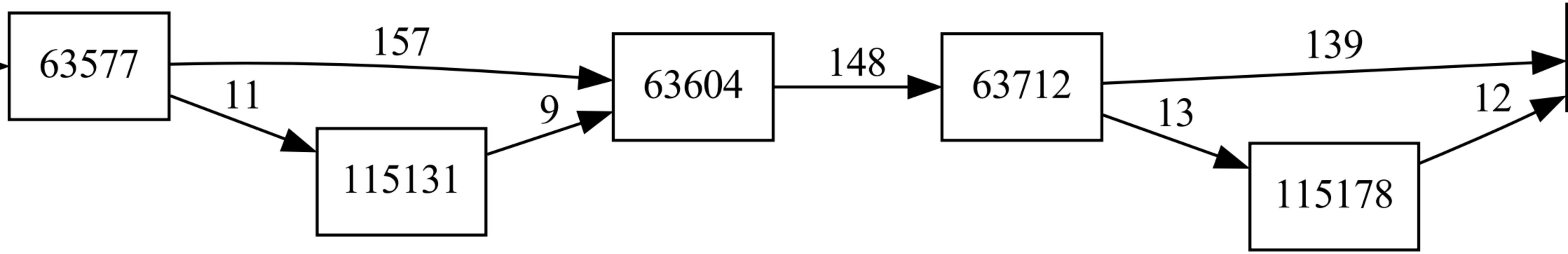
63577
157
11
115131
9
63604
148
63712
139
13
115178
12

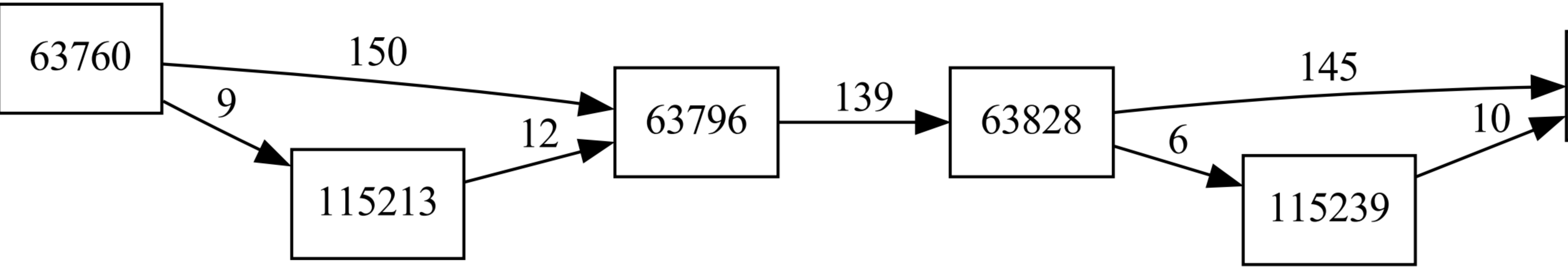
63760
150
9
115213
12
63796
139
63828
145
6
115239
10

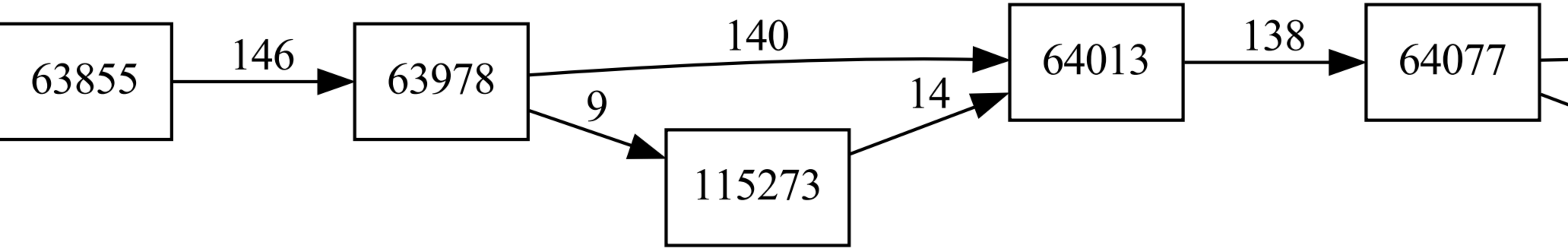
63855
146
63978
140
9
115273
14
64013
138
64077

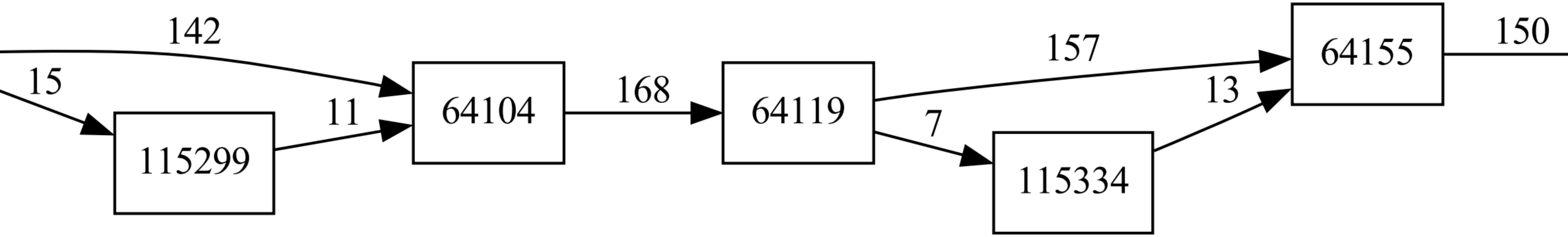
115299
64104
64119
115334
64155

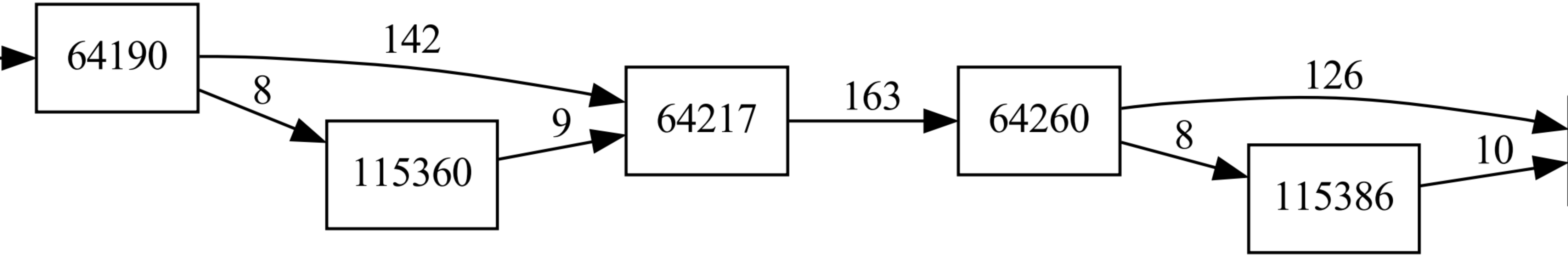
64190
142
8
115360
9
64217
163
64260
126
8
115386
10

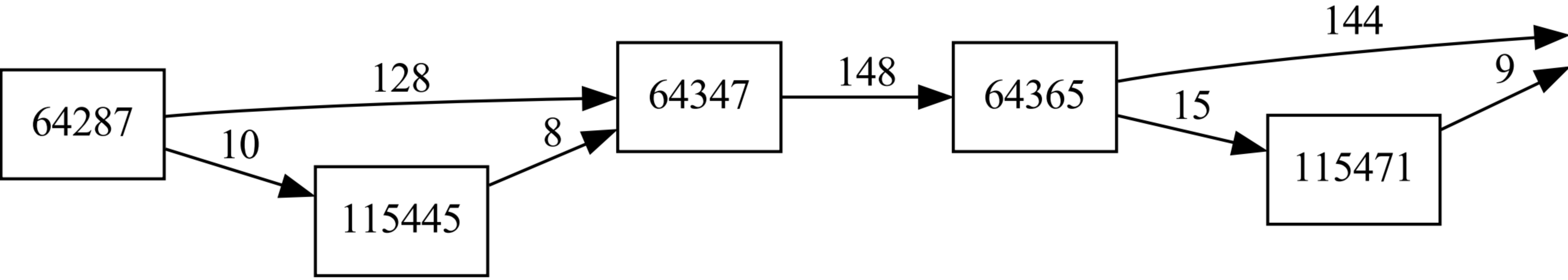
64287
128
10
115445
8
64347
148
64365
144
15
115471
9

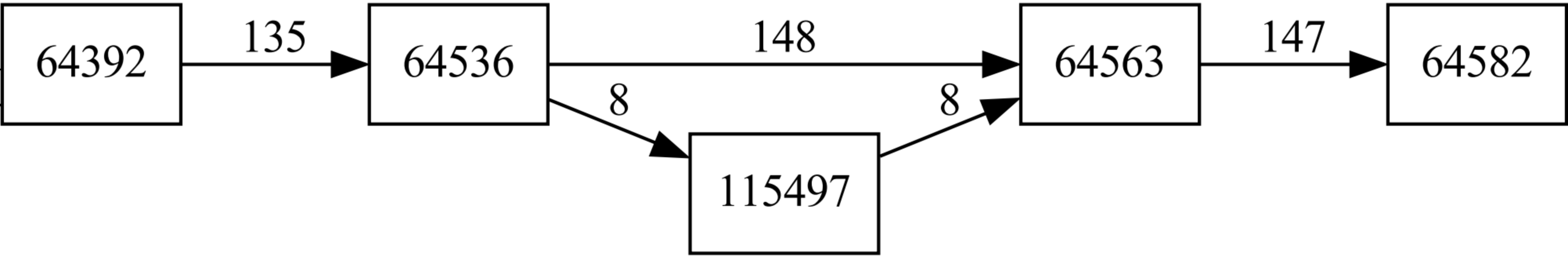
64392
135
64536
148
8
115497
8
64563
147
64582

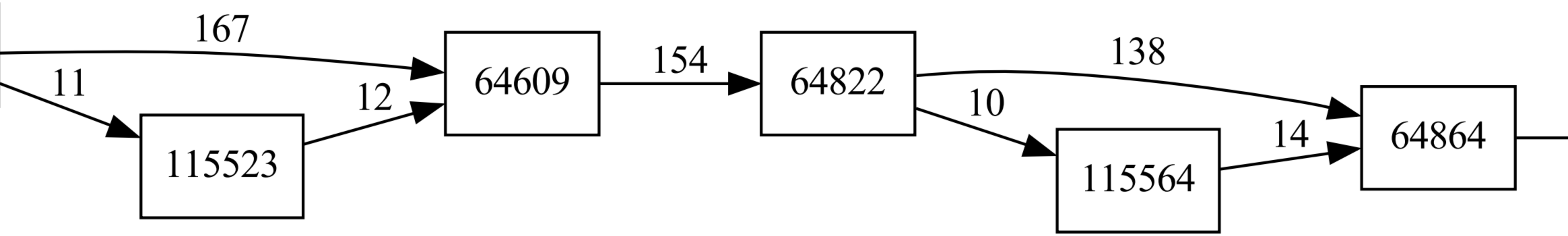
167
11
115523
12
64609
154
64822
138
10
115564
14
64864

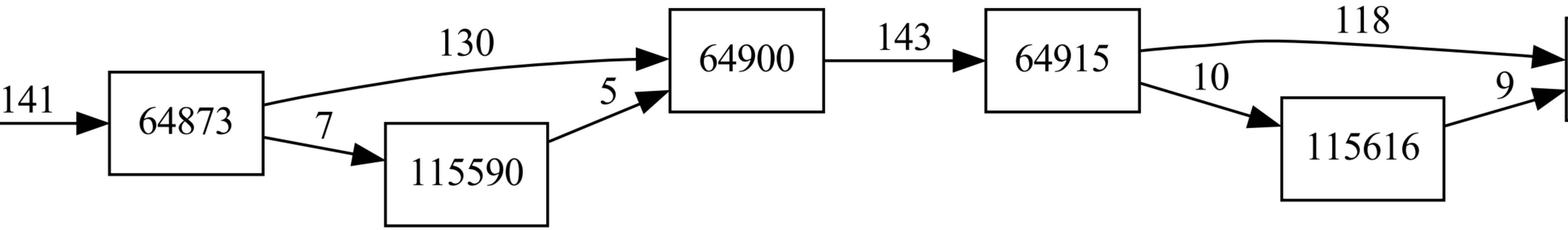
64873
115590
64900
64915
115616

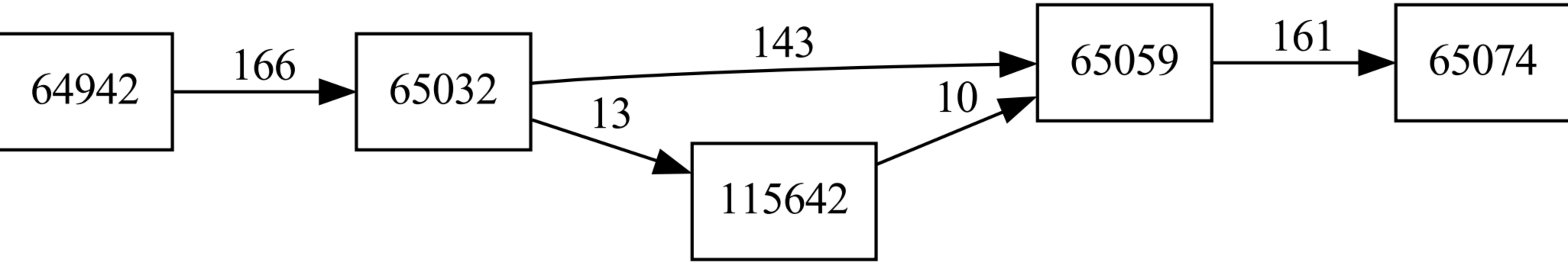
64942
166
65032
143
13
115642
10
65059
161
65074

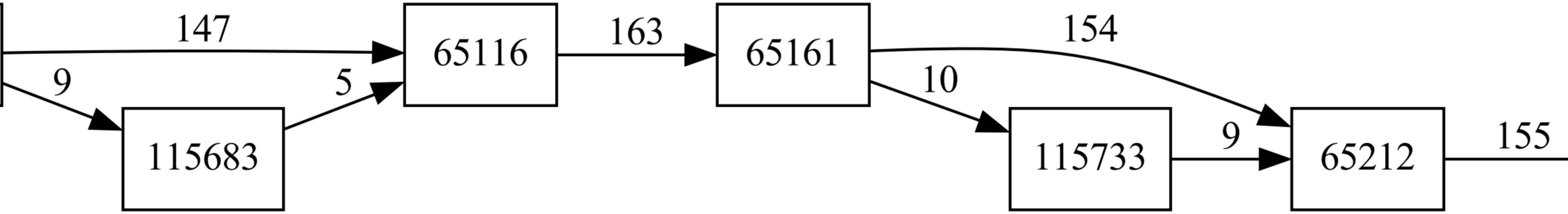
65116
115683
65161
115733
65212

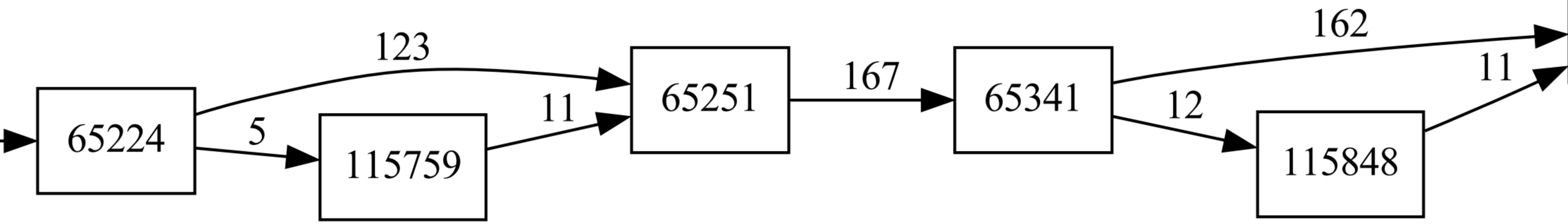
65224
123
5
115759
11
65251
167
65341
162
12
115848
11

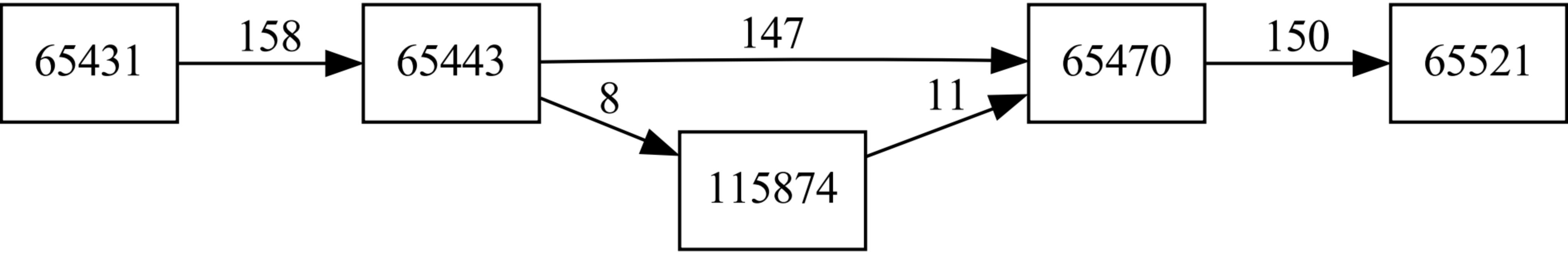
65431
158
65443
147
8
115874
11
65470
150
65521

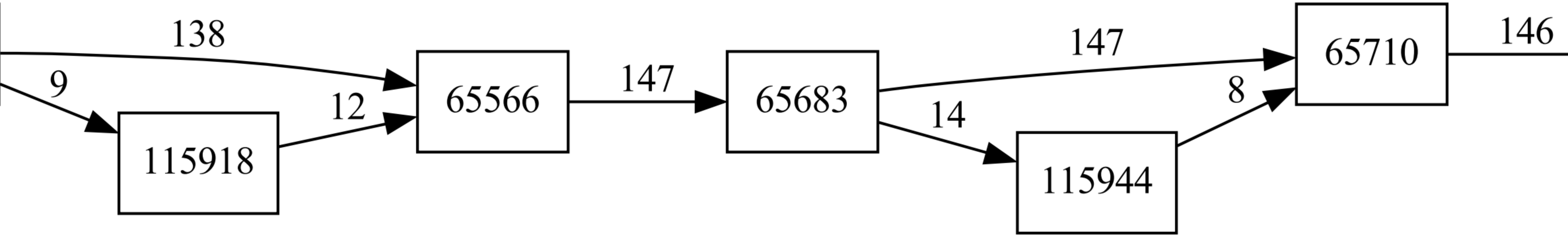
115918
65566
65683
115944
65710

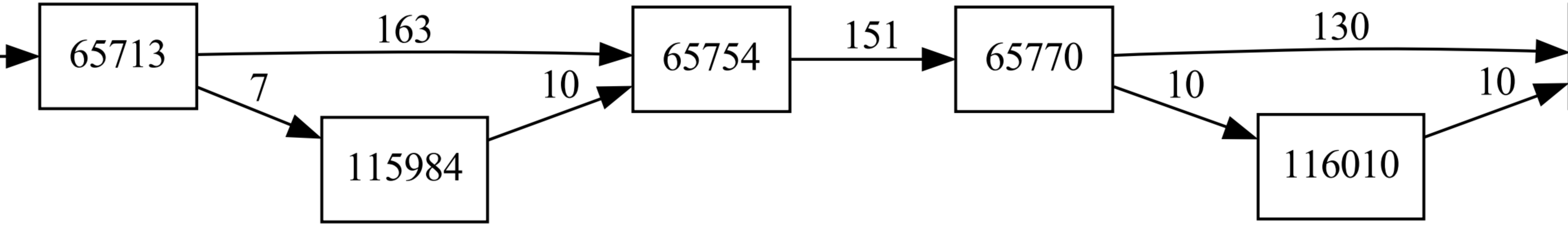
65713
163
7
115984
10
65754
151
65770
130
10
116010
10

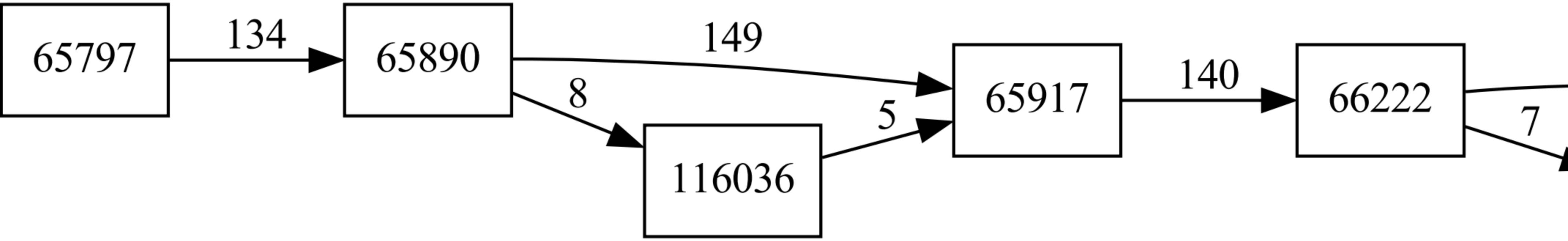
65797
134
65890
149
8
116036
5
65917
140
66222
7

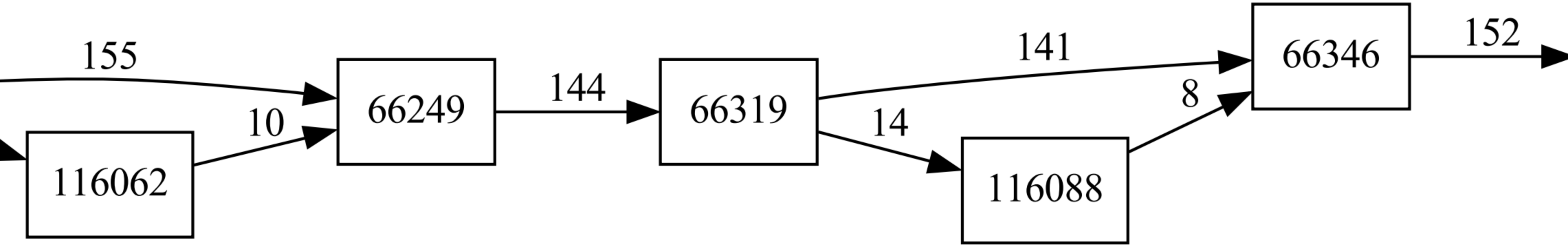
155
10
116062
66249
144
66319
141
14
116088
8
66346
152

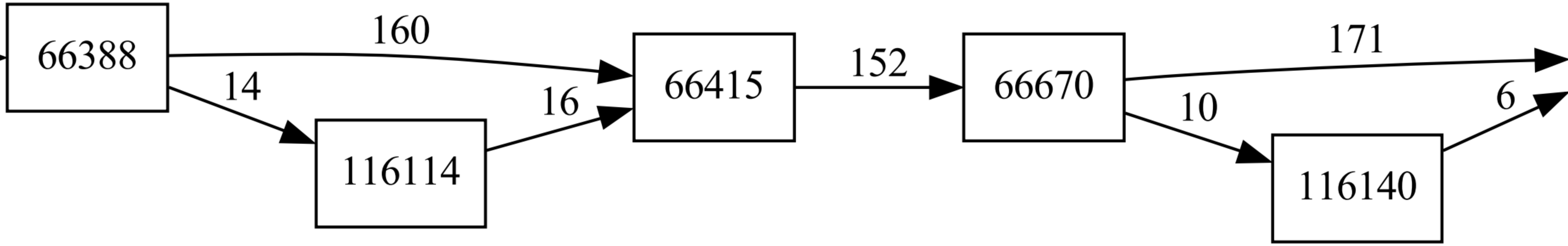
66388
160
14
116114
16
66415
152
66670
171
10
116140
6

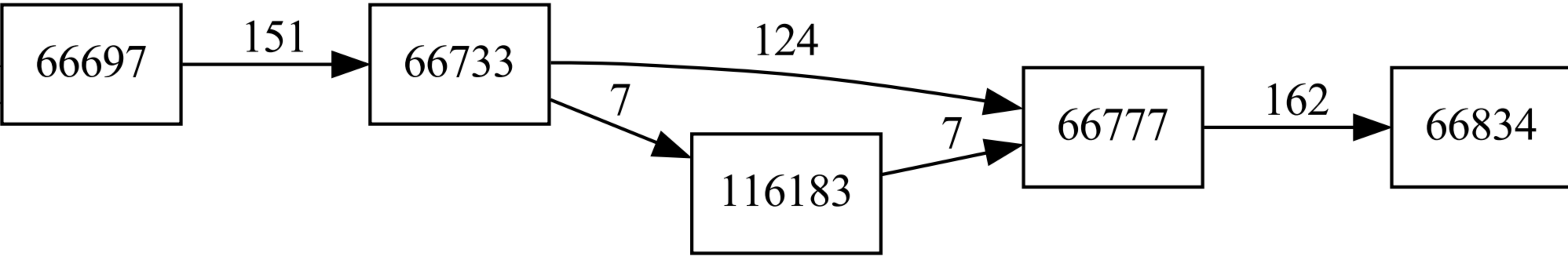
66697
151
66733
124
7
116183
7
66777
162
66834

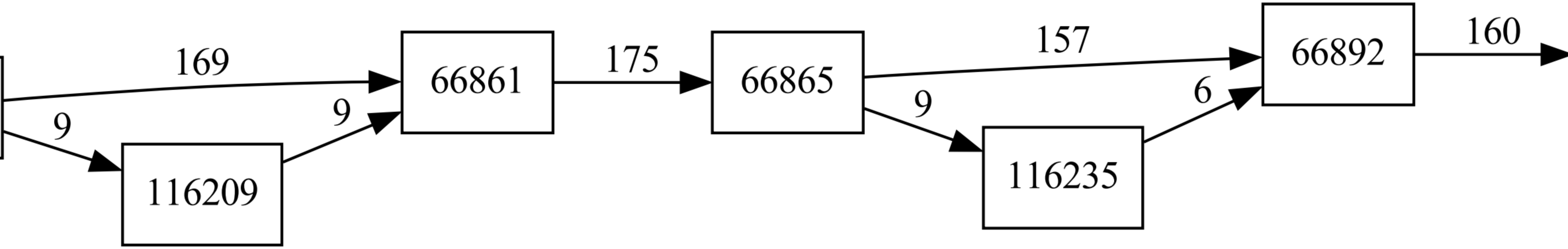
116209
66861
66865
116235
66892

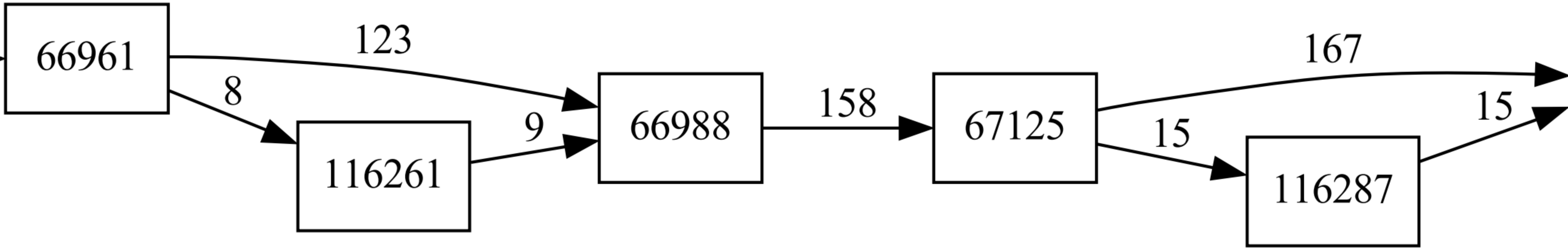
66961
123
8
116261
9
66988
158
67125
167
15
116287
15

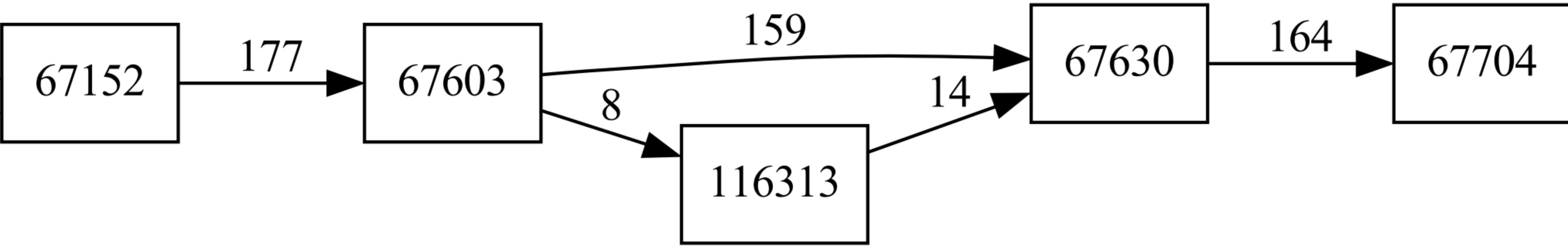
67152
177
67603
159
8
116313
14
67630
164
67704

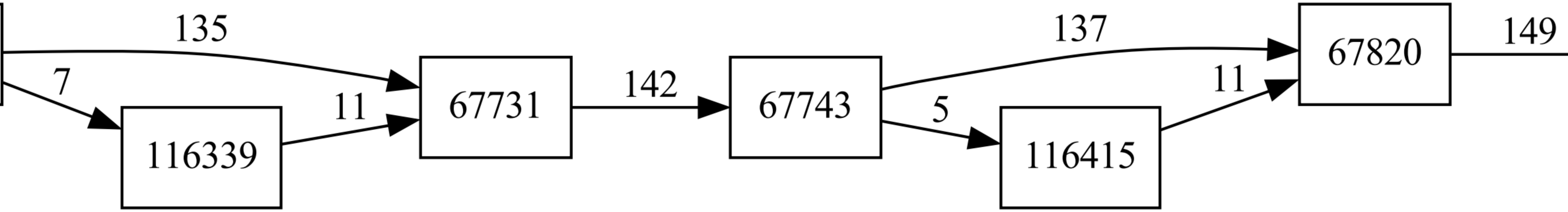
116339
67731
67743
116415
67820

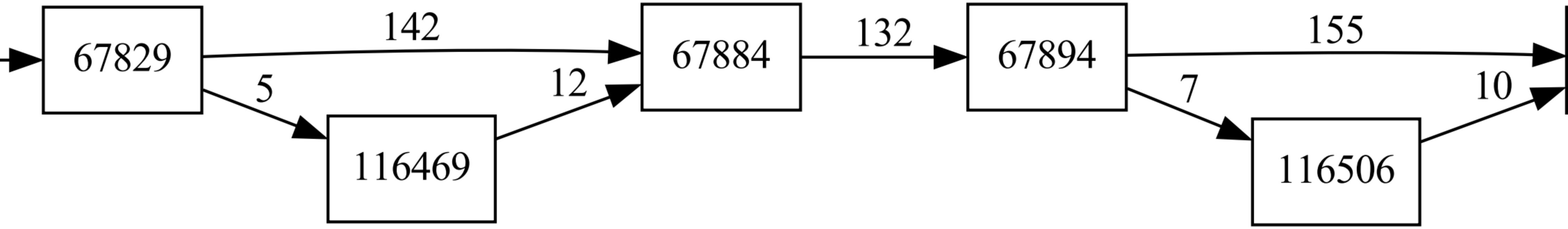
67829
142
5
116469
12
67884
132
67894
155
7
116506
10

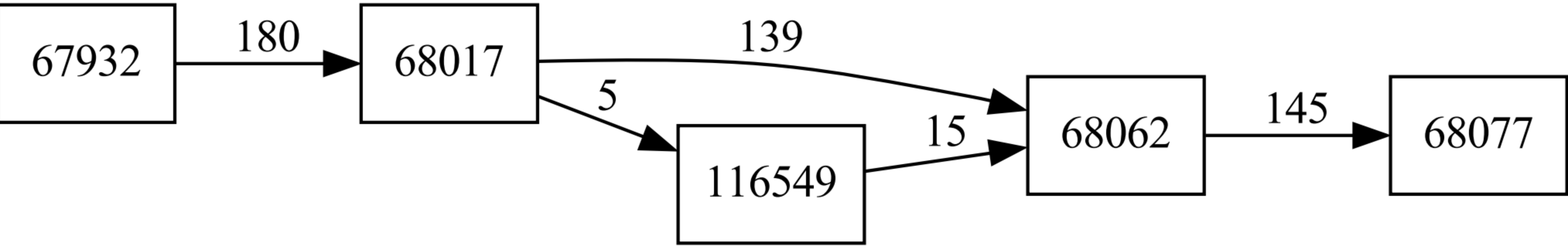
67932
180
68017
139
5
116549
15
68062
145
68077

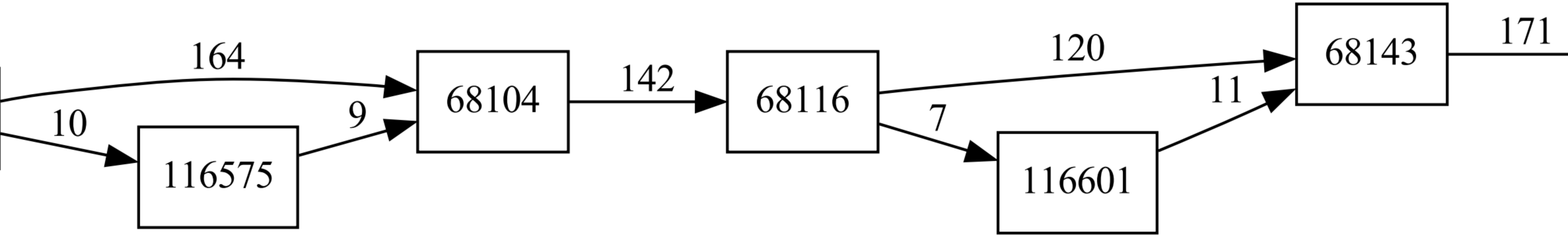
116575
68104
68116
116601
68143

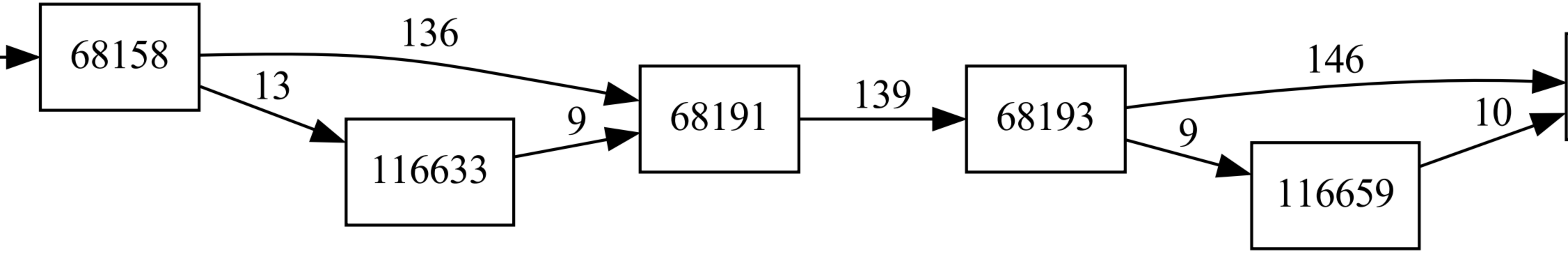
68158
136
13
116633
9
68191
139
68193
146
9
10
116659

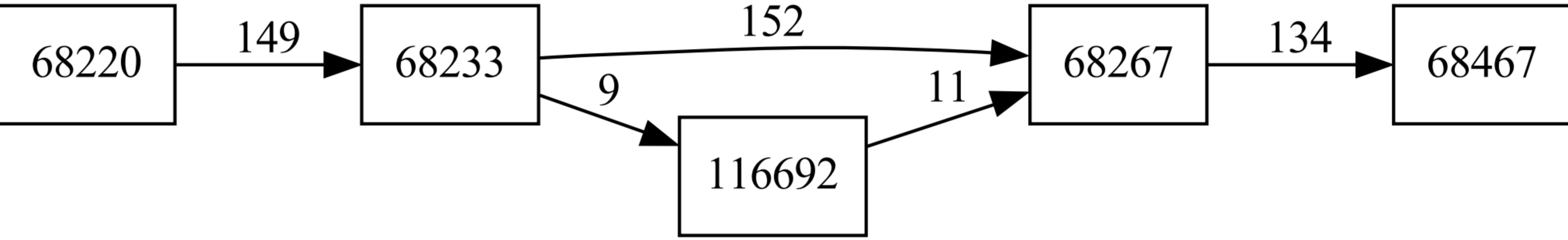
68220
149
68233
152
9
116692
11
68267
134
68467

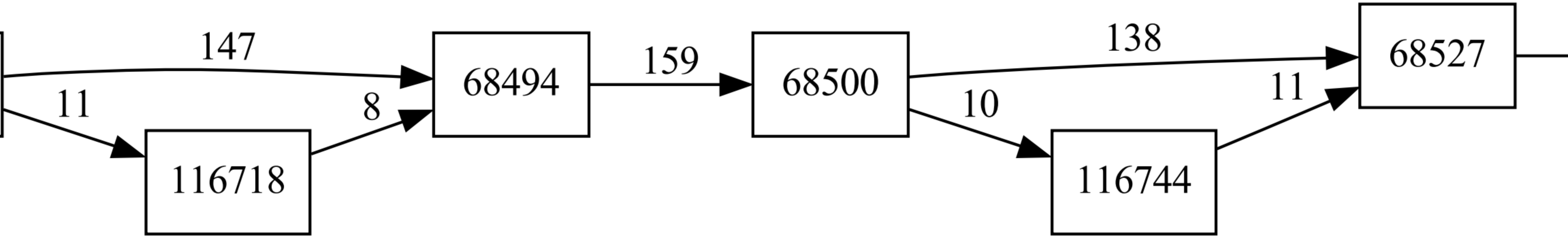
147
11
8
116718
68494
159
68500
138
10
11
116744
68527

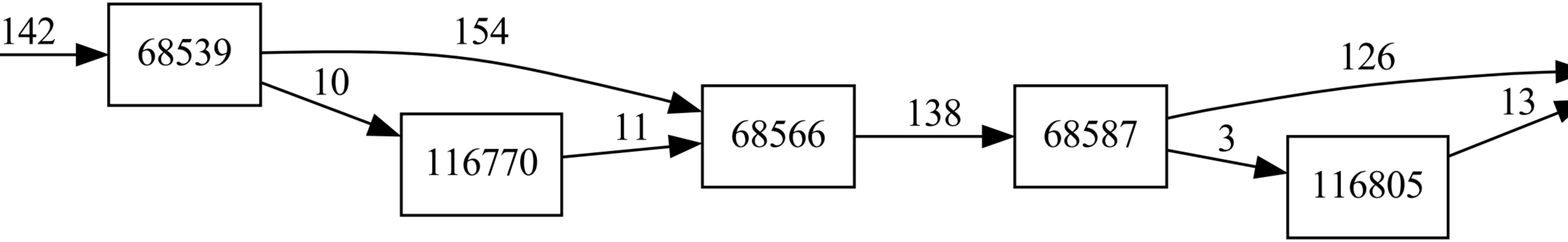
68539
116770
68566
68587
116805

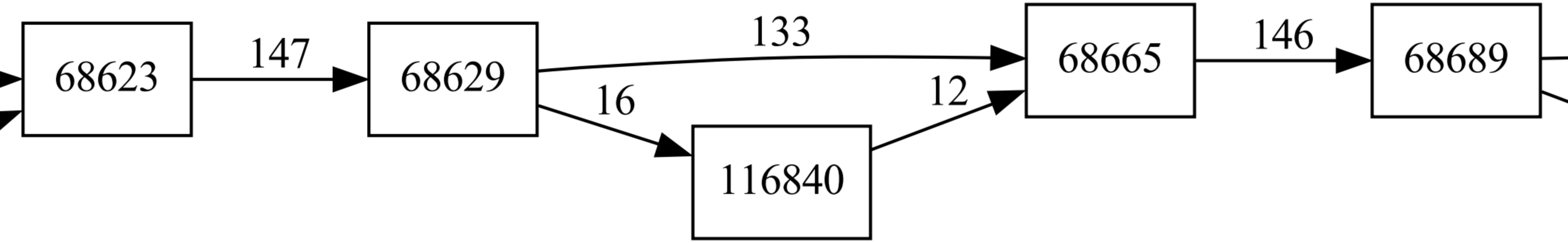
68623
147
68629
133
16
116840
12
68665
146
68689

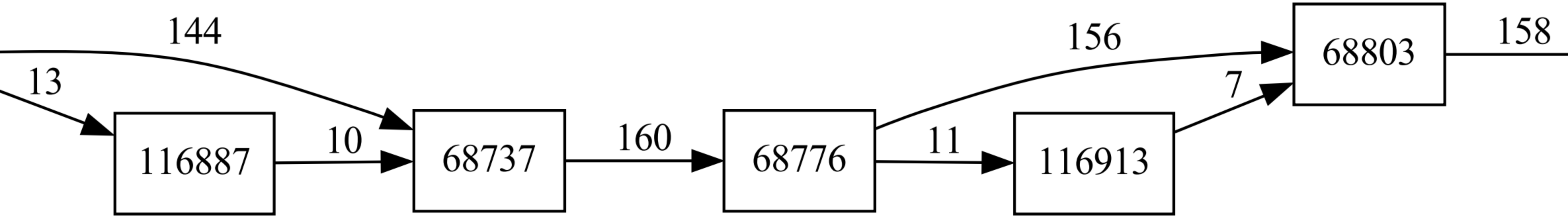
116887
68737
68776
116913
68803

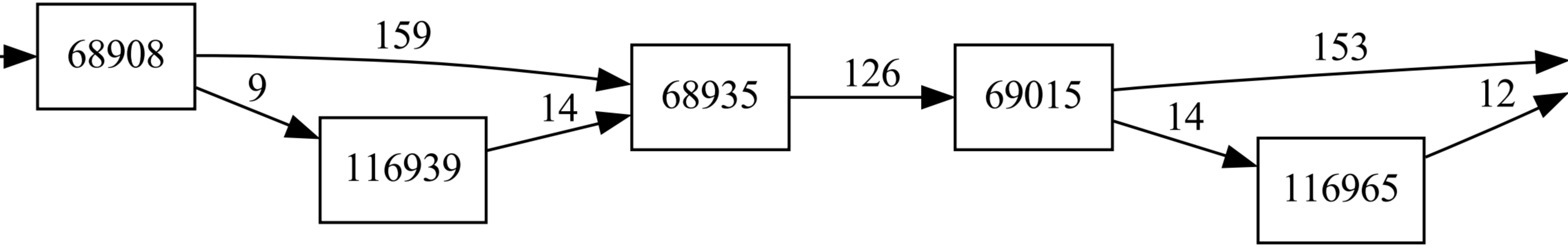
68908
159
9
116939
14
68935
126
69015
153
14
12
116965

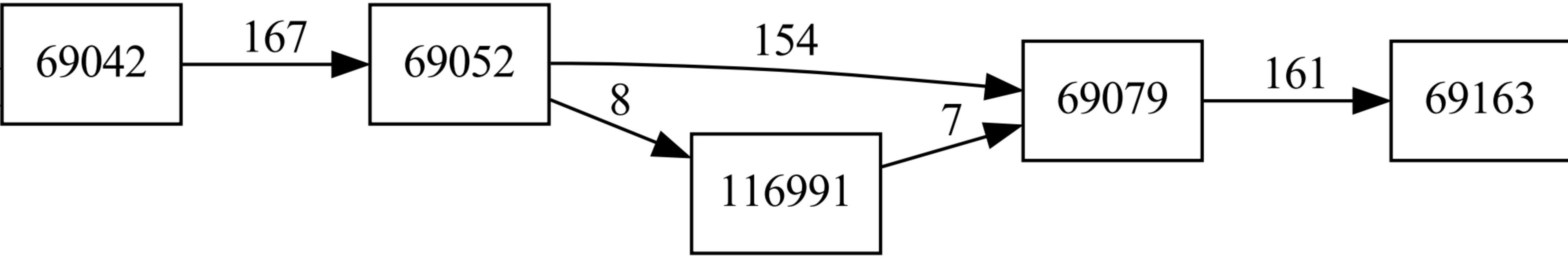
69042
167
69052
154
8
116991
7
69079
161
69163

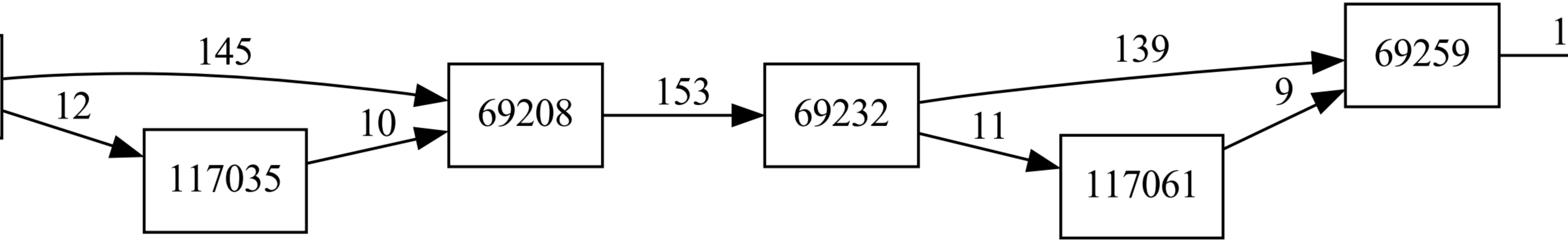
117035
69208
69232
117061
69259

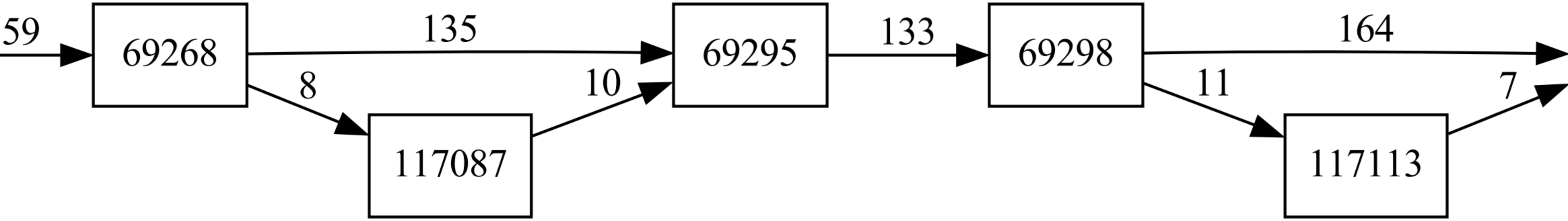
69268
117087
69295
69298
117113

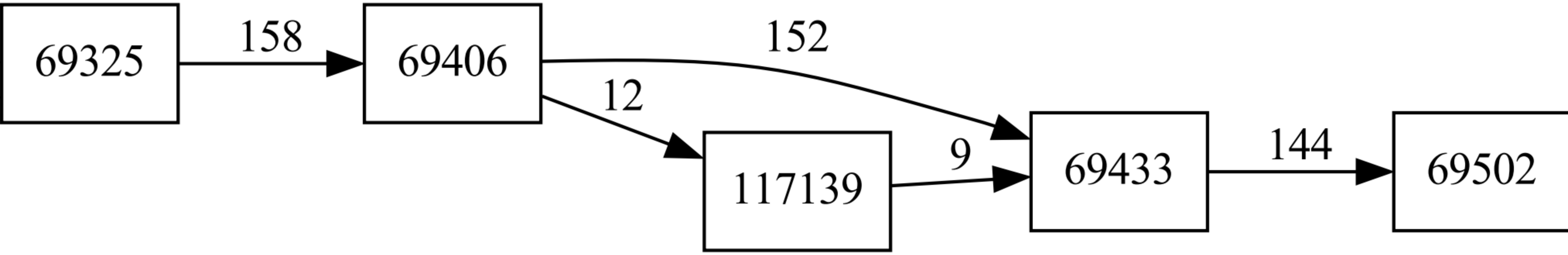
69325
158
69406
152
12
117139
9
69433
144
69502

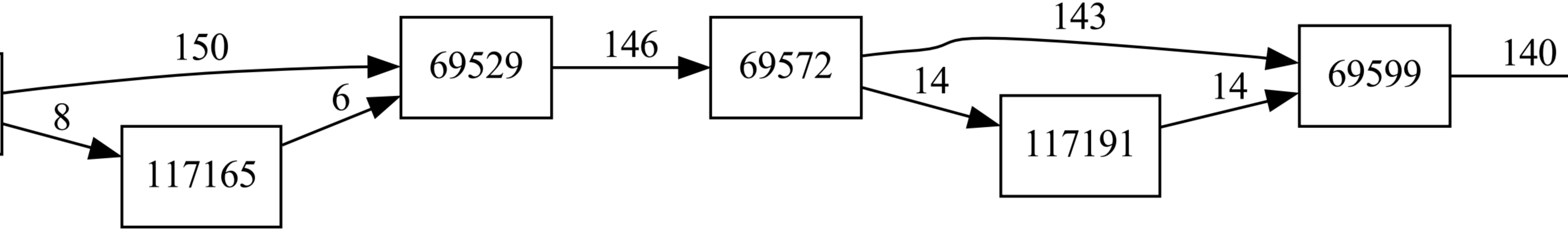
117165
69529
69572
117191
69599

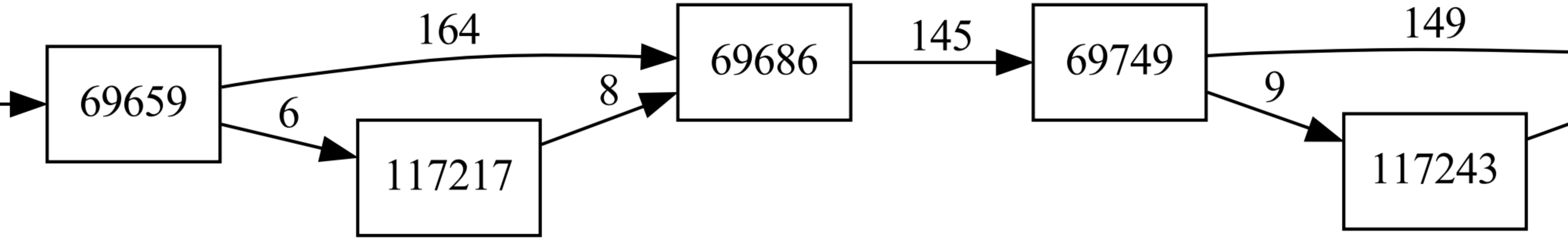
69659
164
6
117217
8
69686
145
69749
149
9
117243

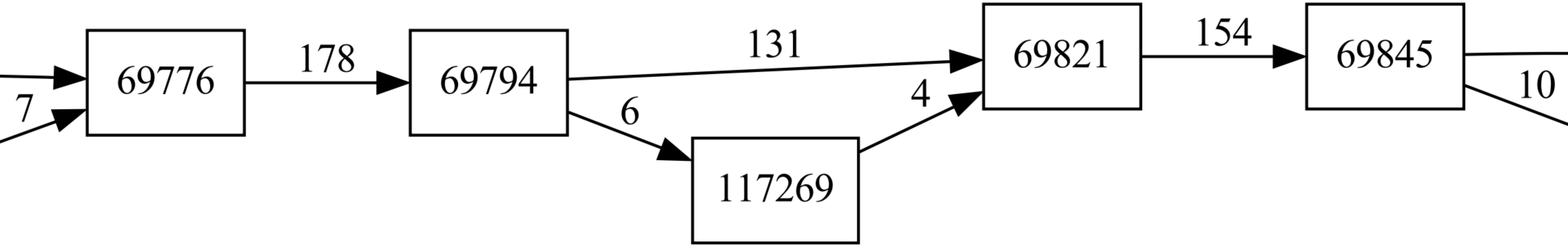
7
69776
178
69794
131
6
117269
4
69821
154
69845
10

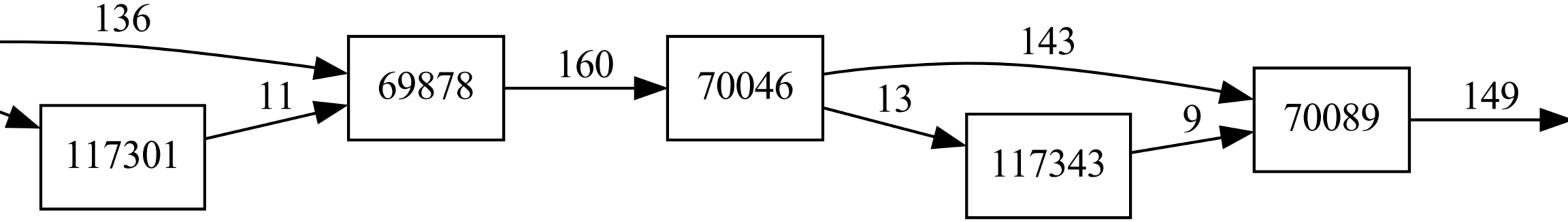
136
11
117301
69878
160
70046
143
13
117343
9
70089
149

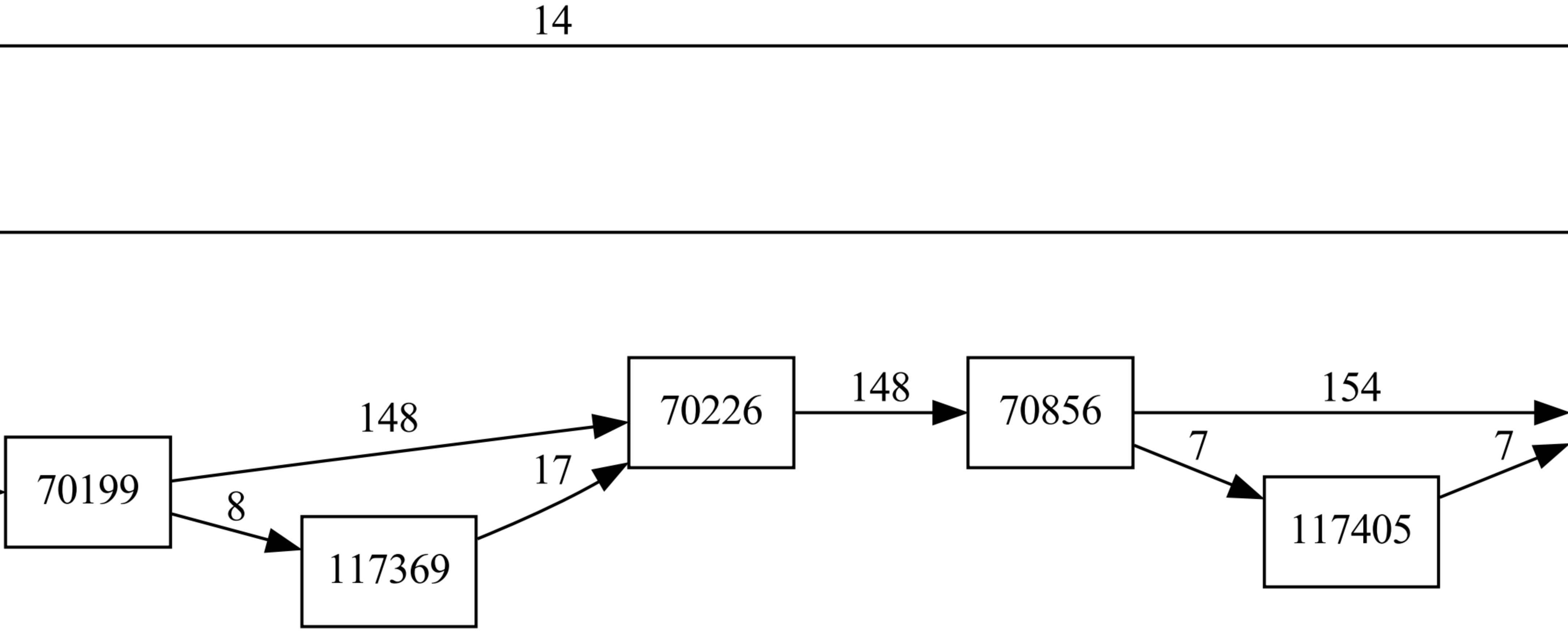
70226
70856
70199
117405
117369

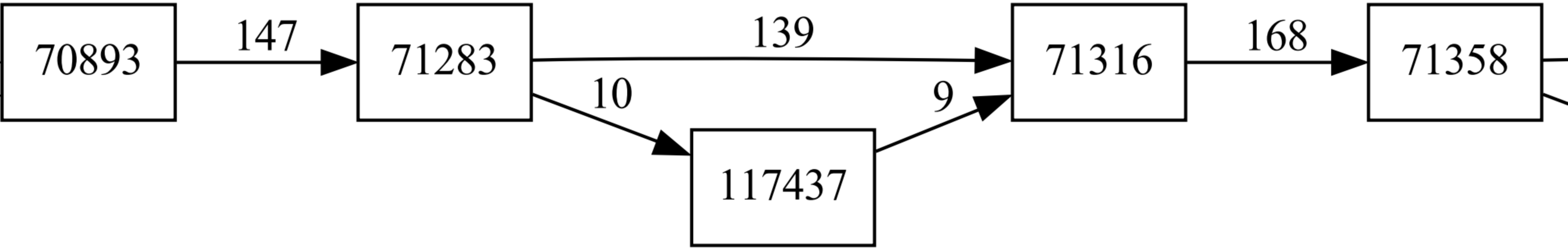
70893
147
71283
139
10
117437
9
71316
168
71358

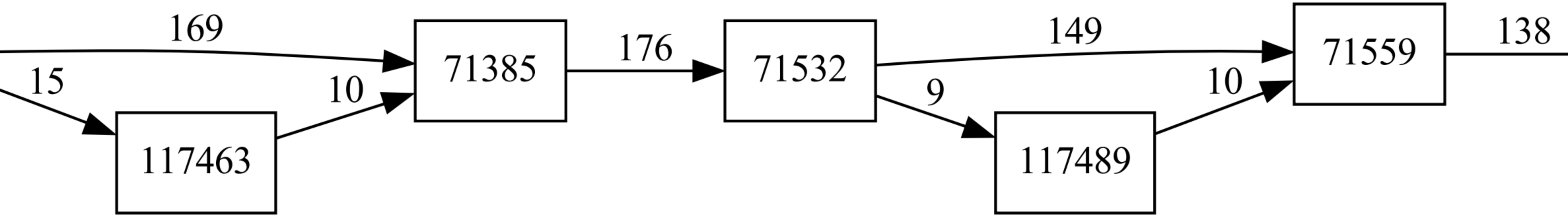
117463
71385
71532
117489
71559

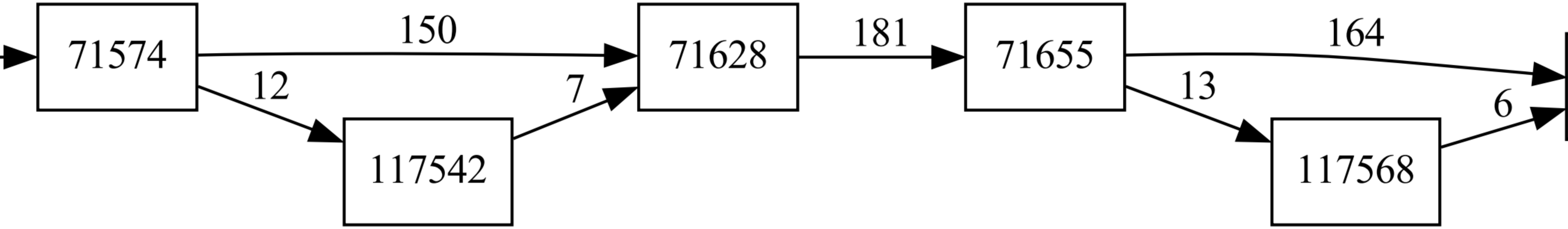
71574
150
12
117542
7
71628
181
71655
164
13
6
117568

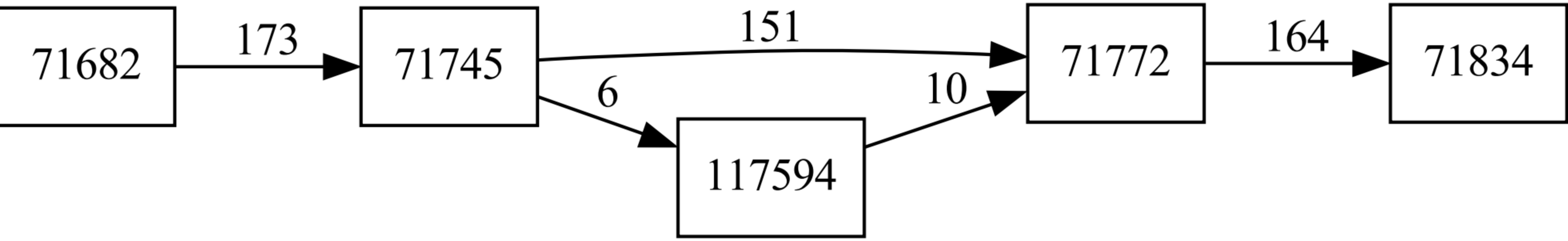
71682
173
71745
151
6
117594
10
71772
164
71834

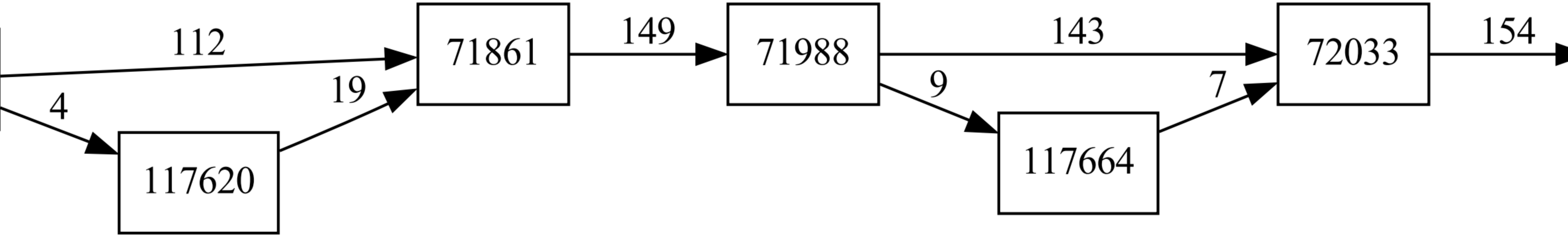
117620
71861
71988
117664
72033

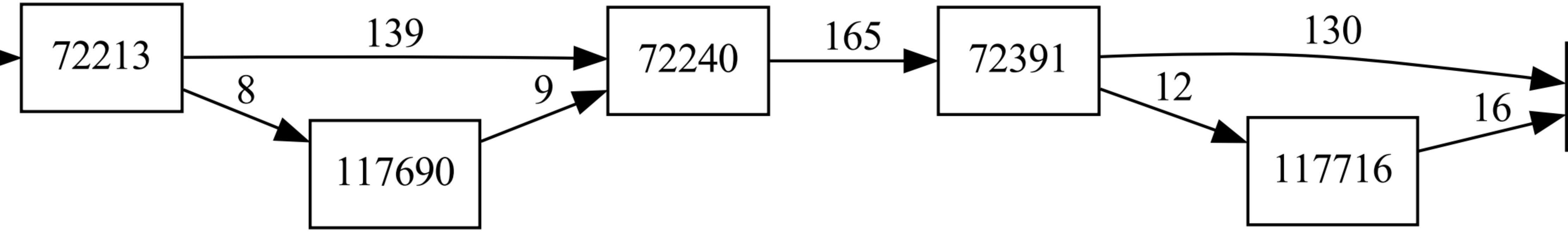
72213
139
8
117690
9
72240
165
72391
130
12
117716
16

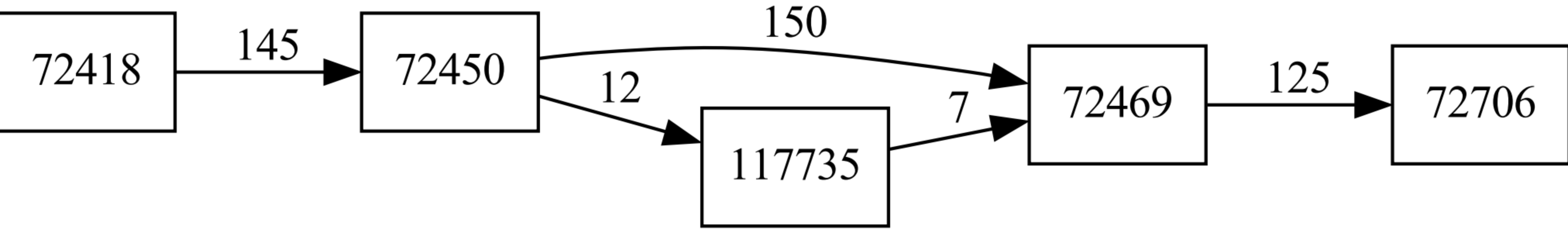
72418
145
72450
150
12
117735
7
72469
125
72706

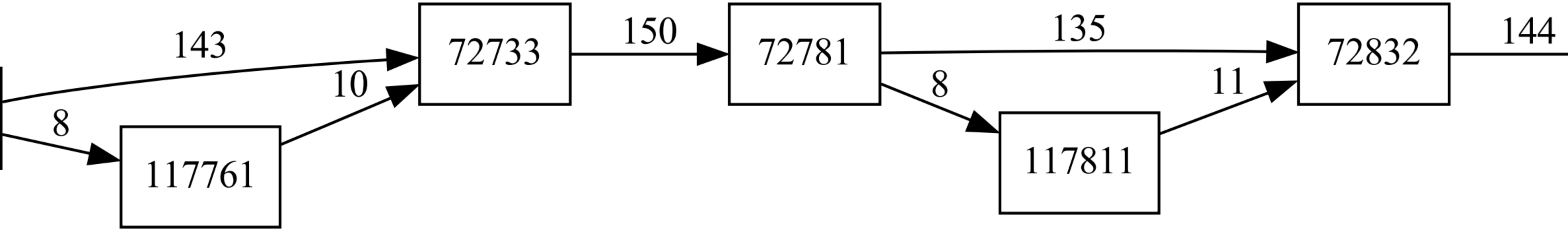
117761
72733
72781
117811
72832

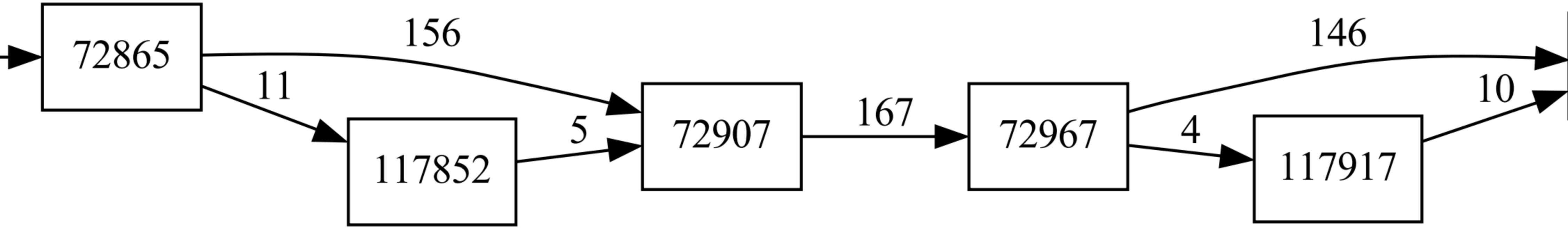
72865
156
11
117852
5
72907
167
72967
146
4
117917
10

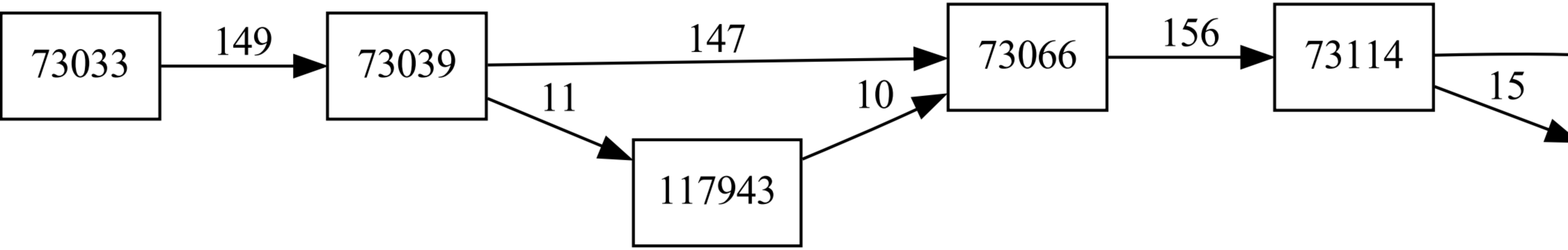
73033
149
73039
147
11
117943
10
73066
156
73114
15

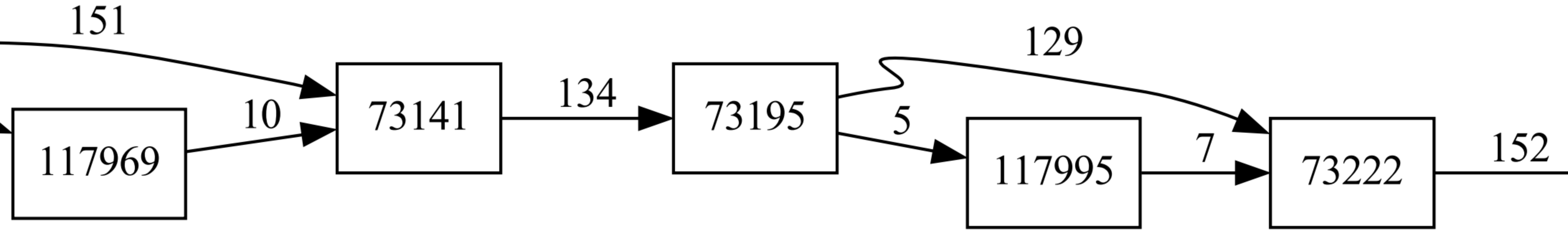
151
117969
10
73141
134
73195
129
5
117995
7
73222
152

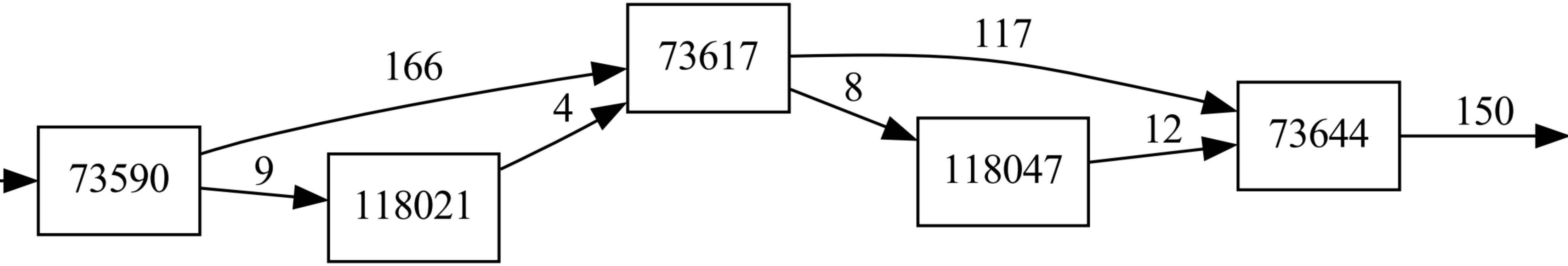
73590
118021
73617
118047
73644
166
9
4
117
8
12
150

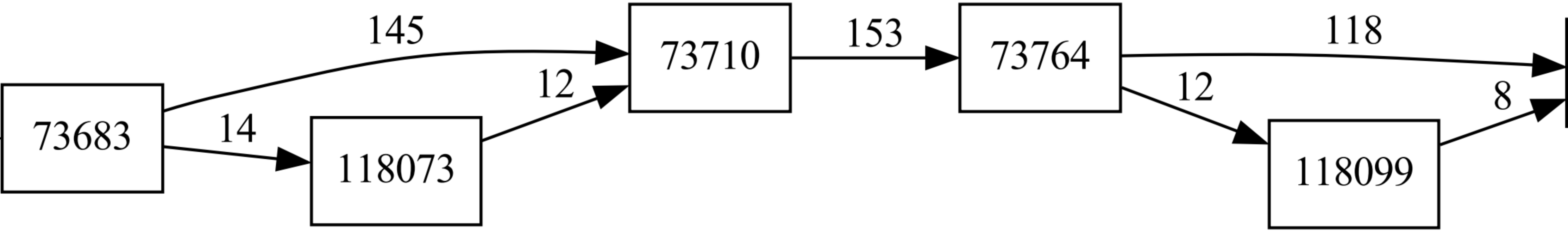
145
14
12
153
118
12
8
73683
118073
73710
73764
118099

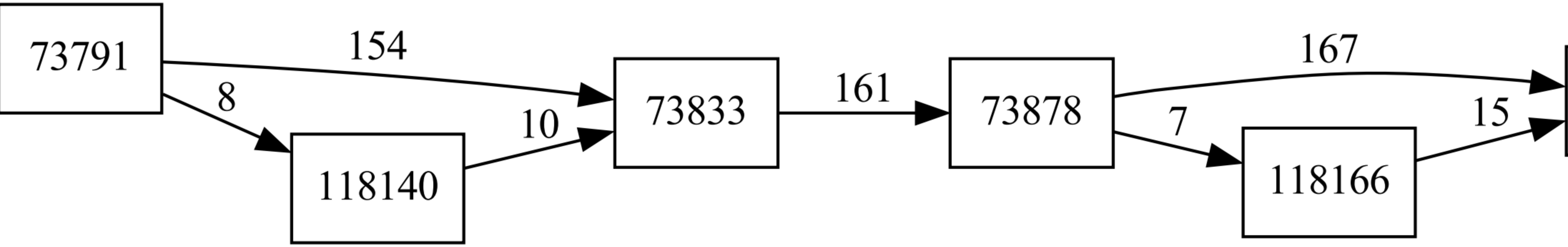
73791
154
8
118140
10
73833
161
73878
167
7
118166
15

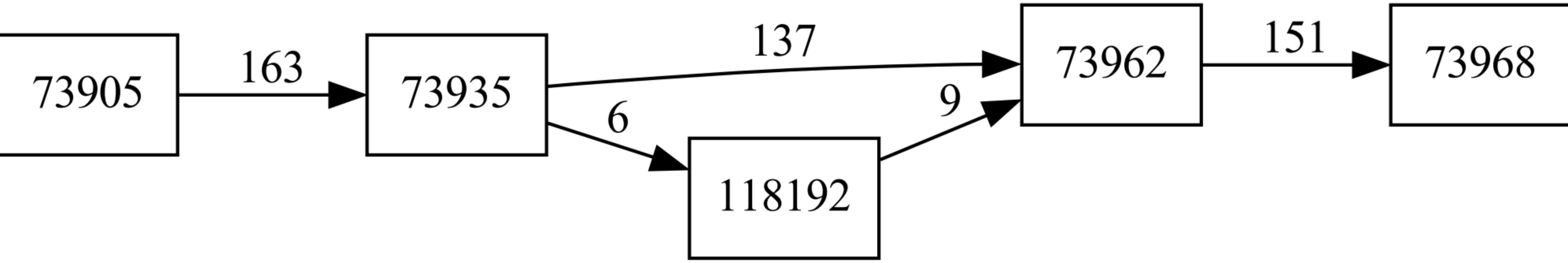
73905
163
73935
137
6
118192
9
73962
151
73968

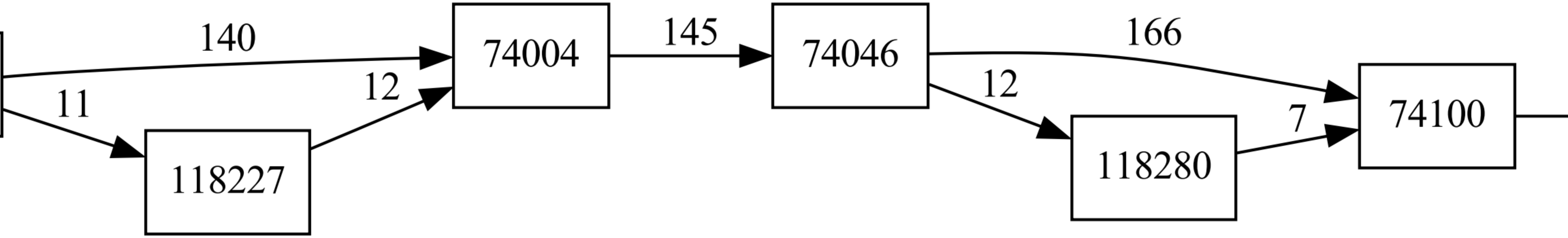
140
11
12
118227
74004
145
74046
166
12
118280
7
74100

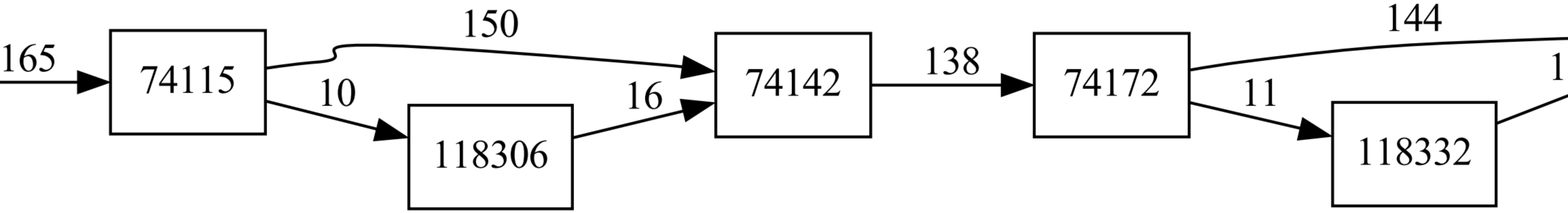
74115
118306
74142
74172
118332

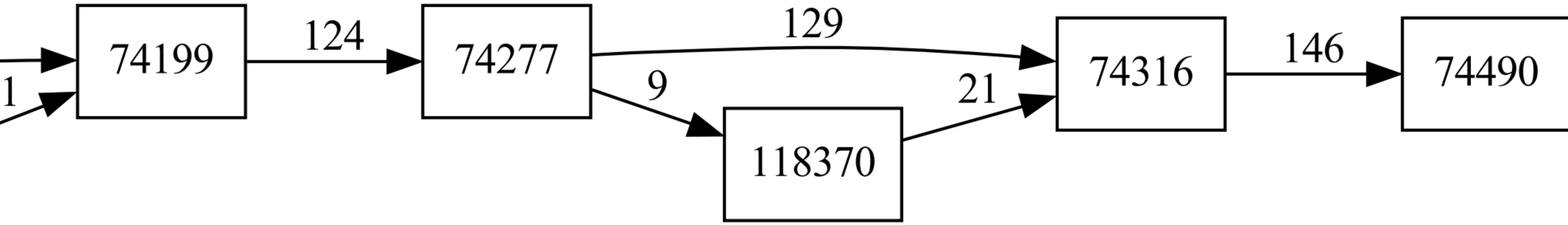
1
74199
124
74277
129
9
118370
21
74316
146
74490

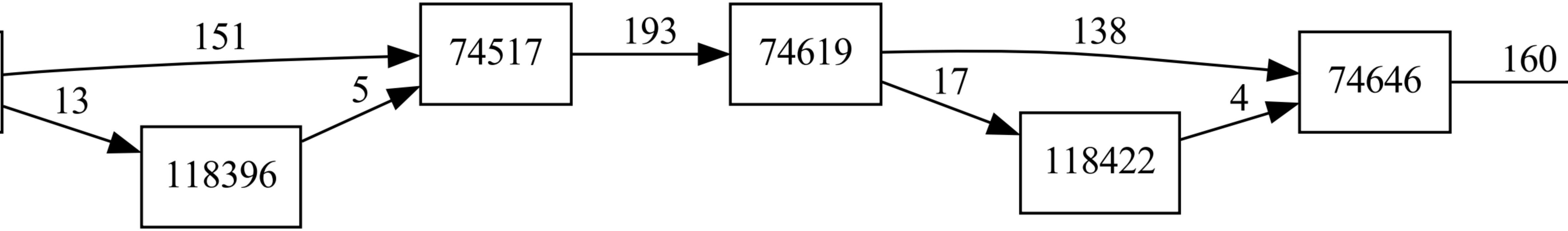
118396
74517
74619
118422
74646

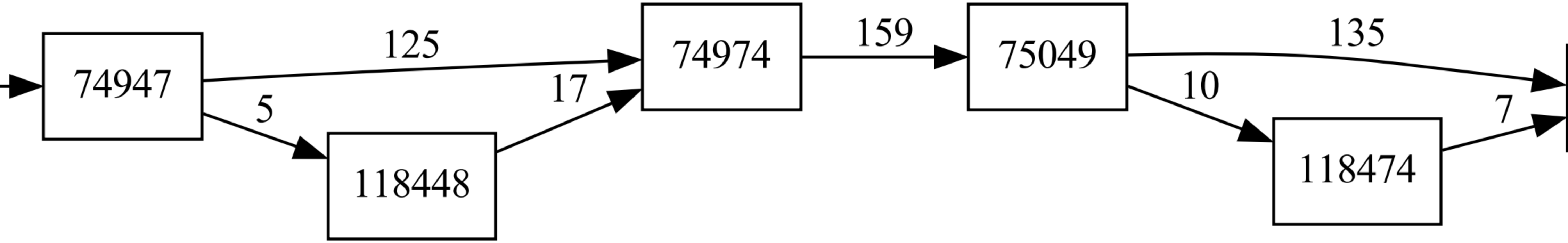
74947
125
5
118448
17
74974
159
75049
135
10
118474
7

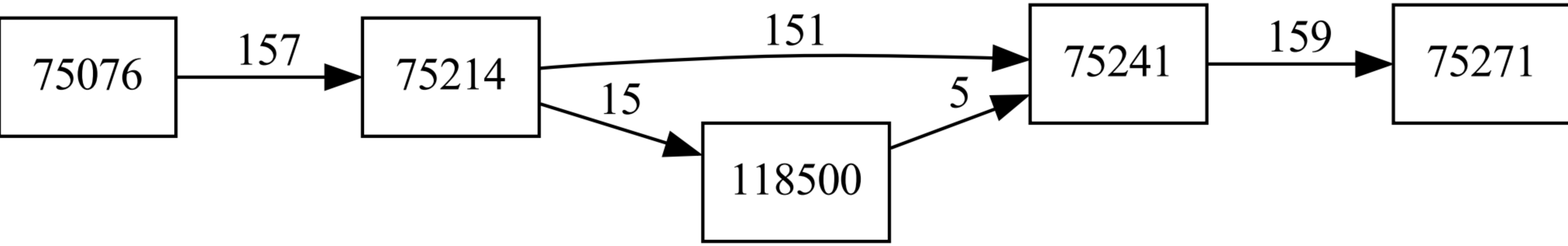
75076
157
75214
151
15
118500
5
75241
159
75271

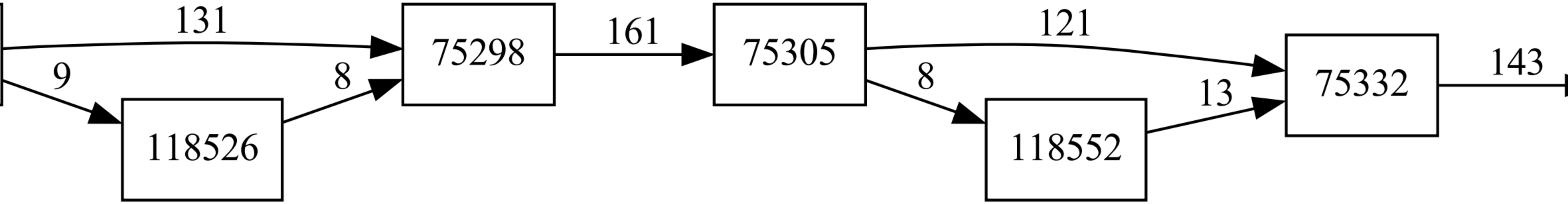
118526
75298
75305
118552
75332

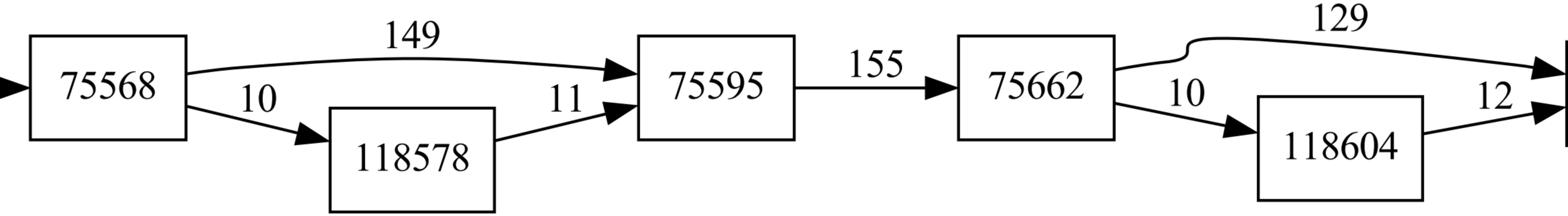
75568
149
10
118578
11
75595
155
75662
129
10
118604
12

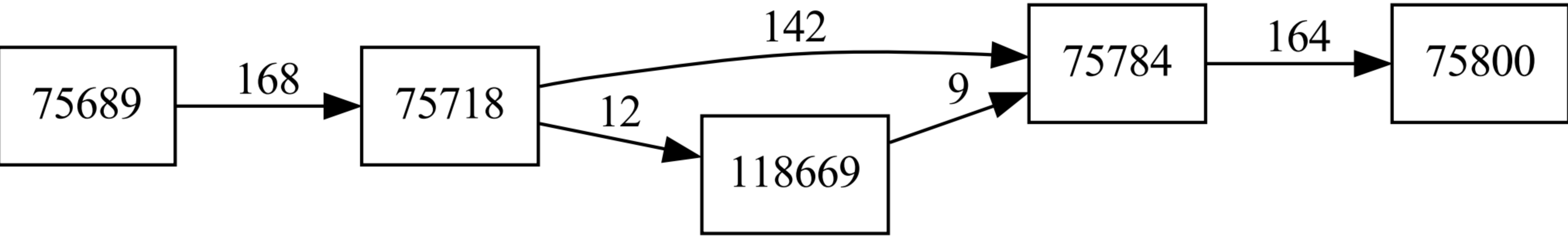
75689
168
75718
142
12
118669
9
75784
164
75800

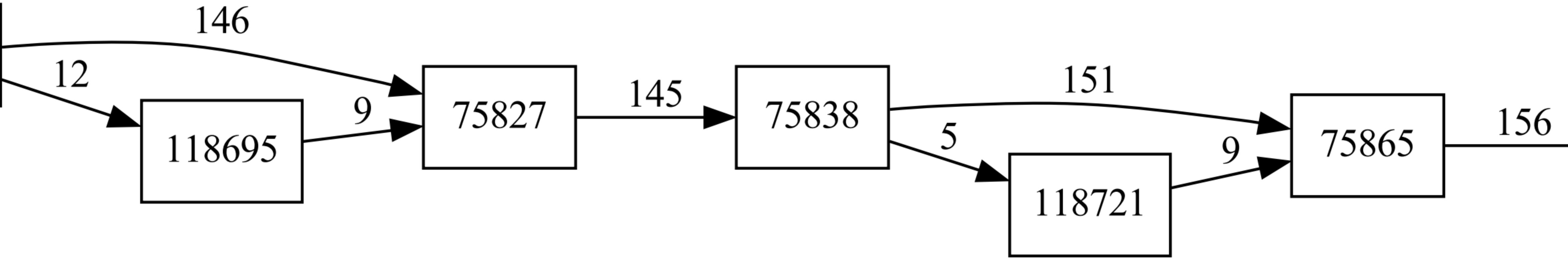
118695
75827
75838
118721
75865

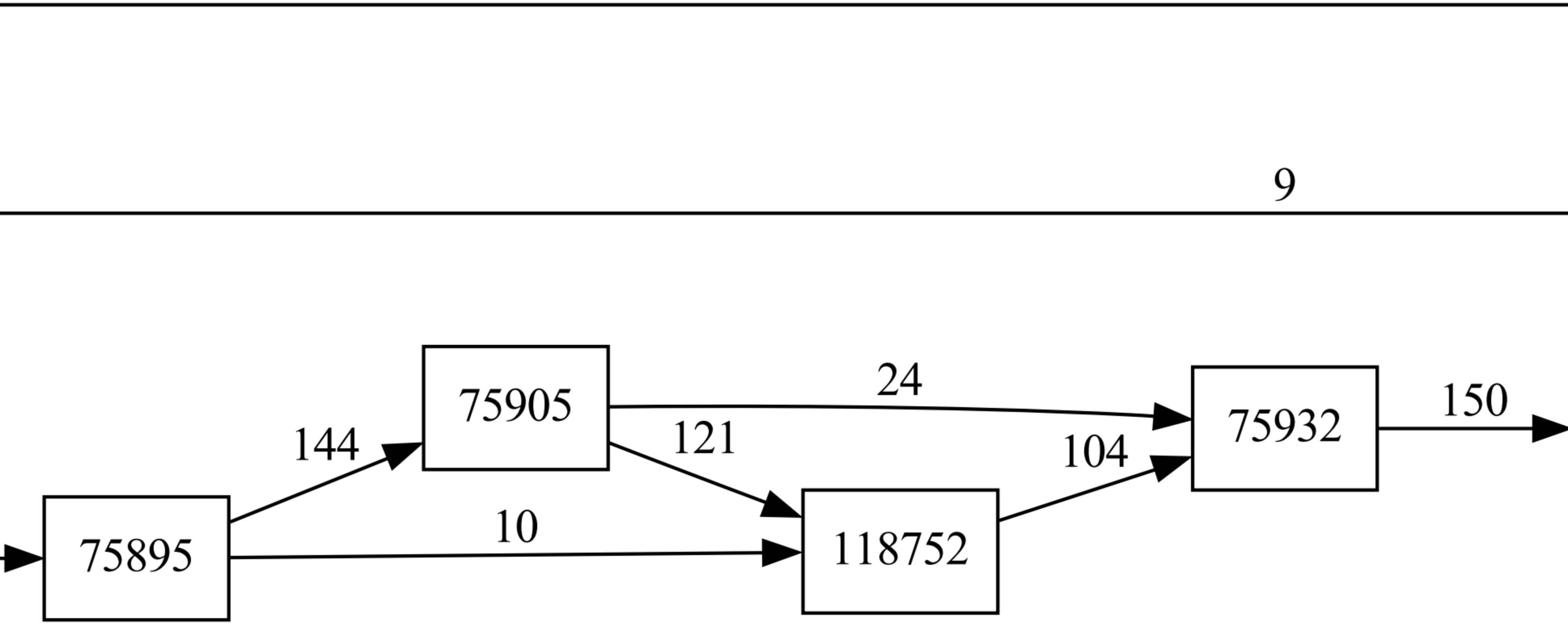
75905
75932
75895
118752

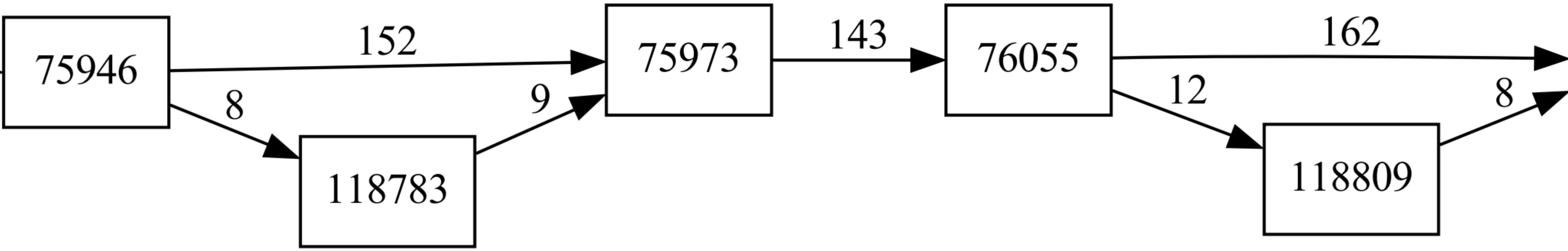
75946
152
8
118783
9
75973
143
76055
162
12
118809
8

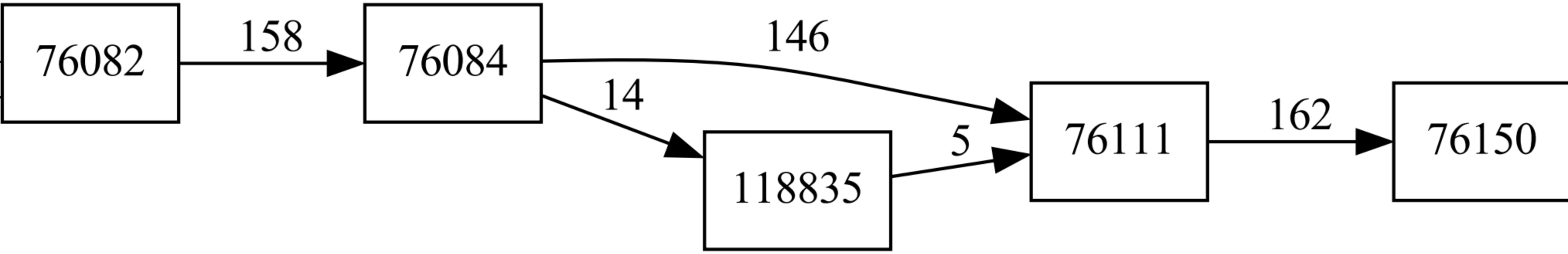
76082
158
76084
146
14
118835
5
76111
162
76150

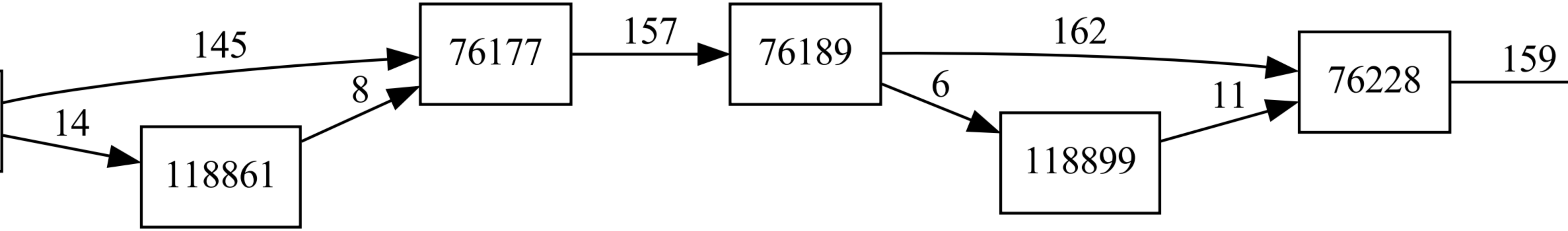
118861
76177
76189
118899
76228

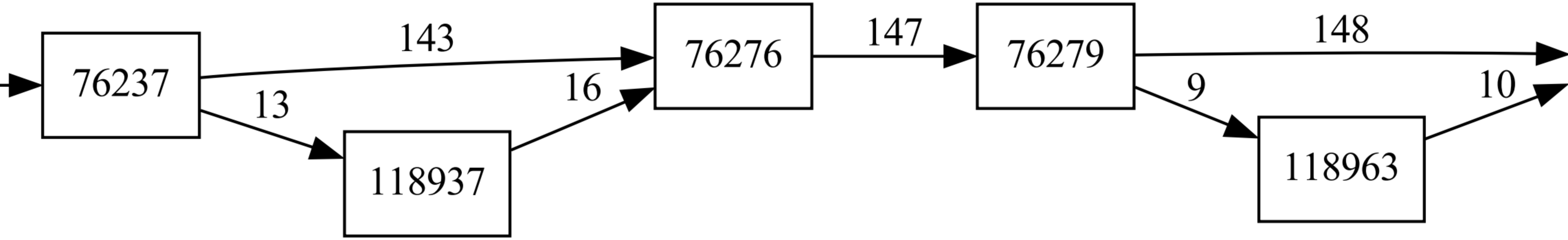
76237
143
13
118937
16
76276
147
76279
148
9
118963
10

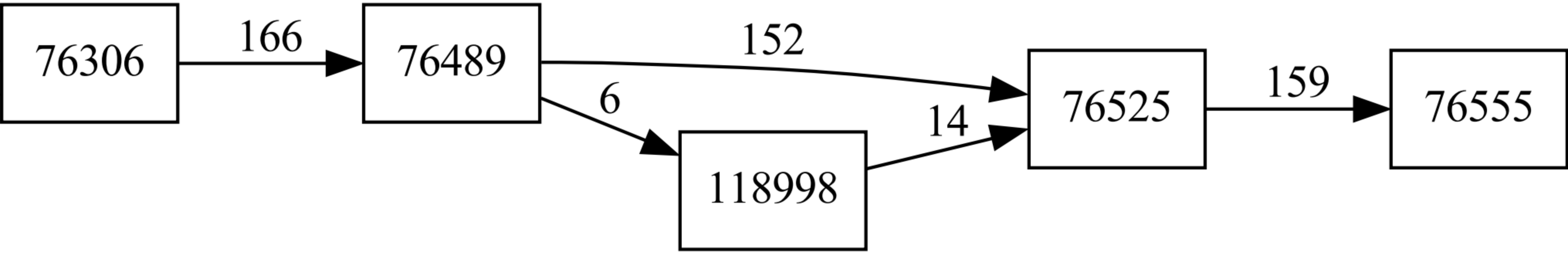
76306
166
76489
152
6
118998
14
76525
159
76555

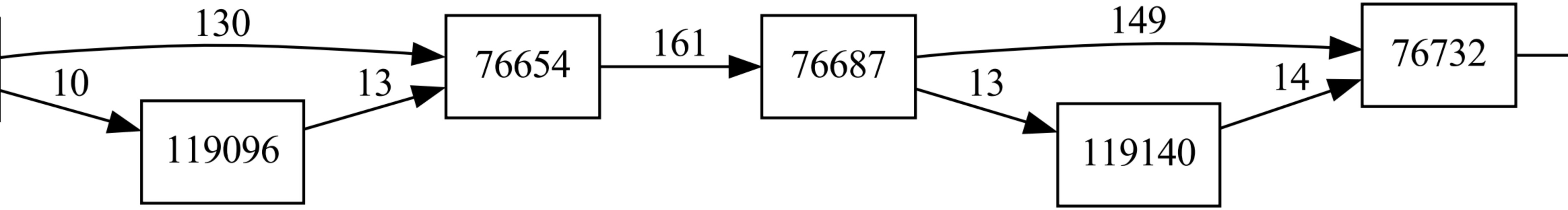
130
10
119096
13
76654
161
76687
149
13
119140
14
76732

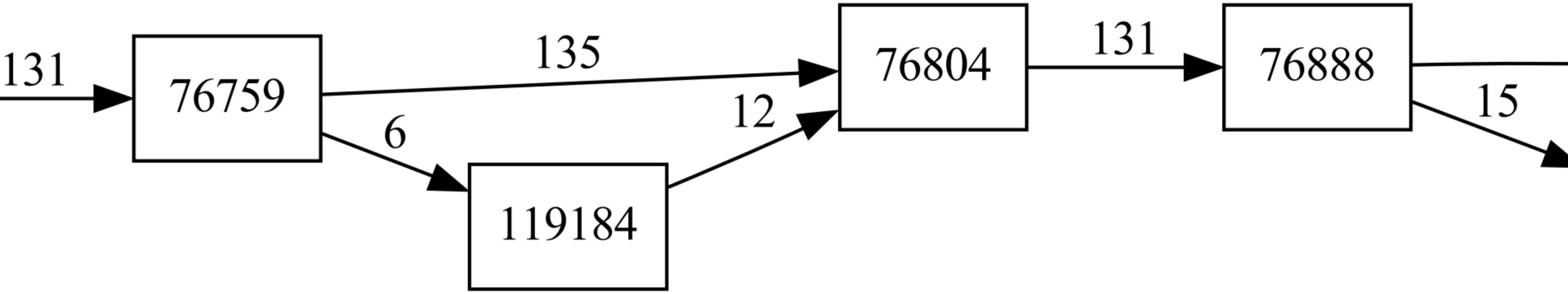
76759
119184
76804
76888

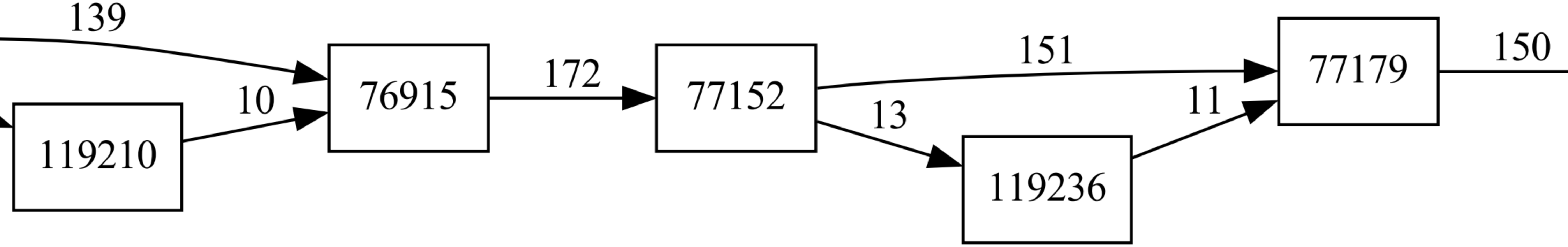
139
10
119210
76915
172
77152
151
13
119236
11
77179
150

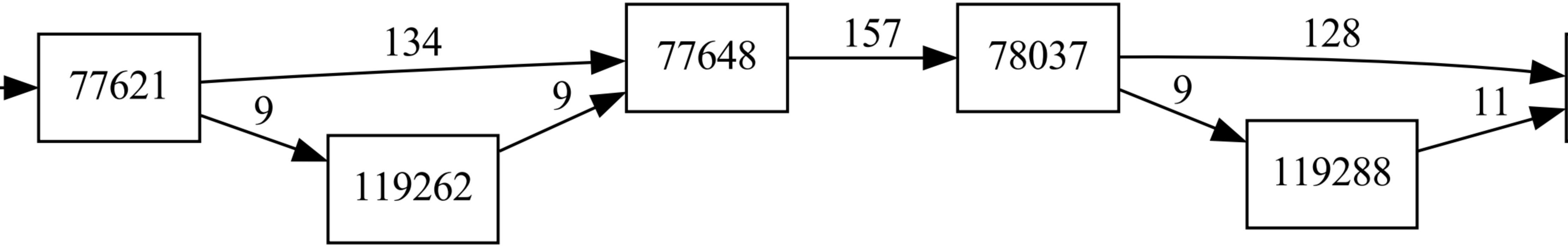
77621
134
9
119262
9
77648
157
78037
128
9
119288
11

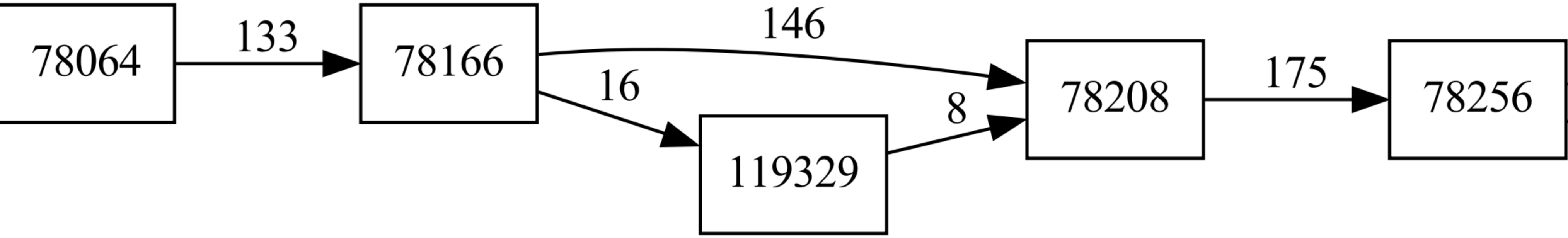
78064
133
78166
146
16
119329
8
78208
175
78256

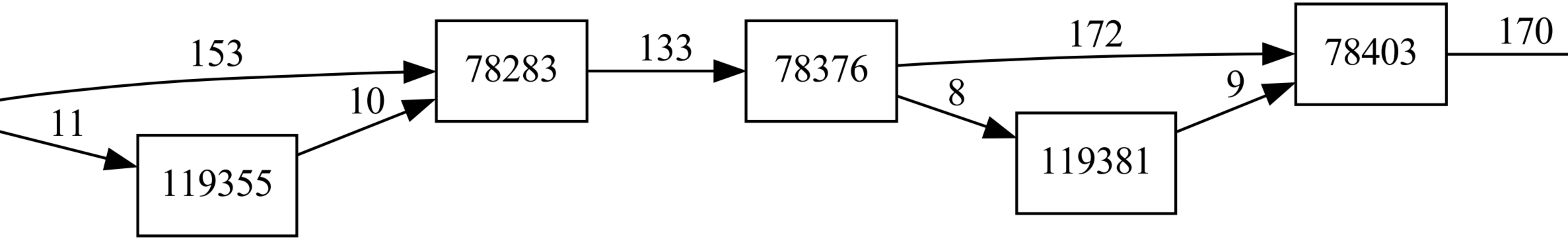
119355
78283
78376
119381
78403

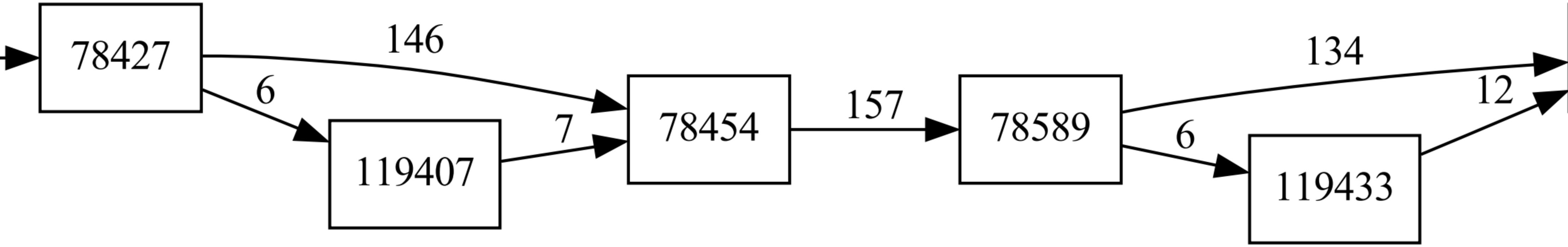
78427
146
6
119407
7
78454
157
78589
134
12
6
119433

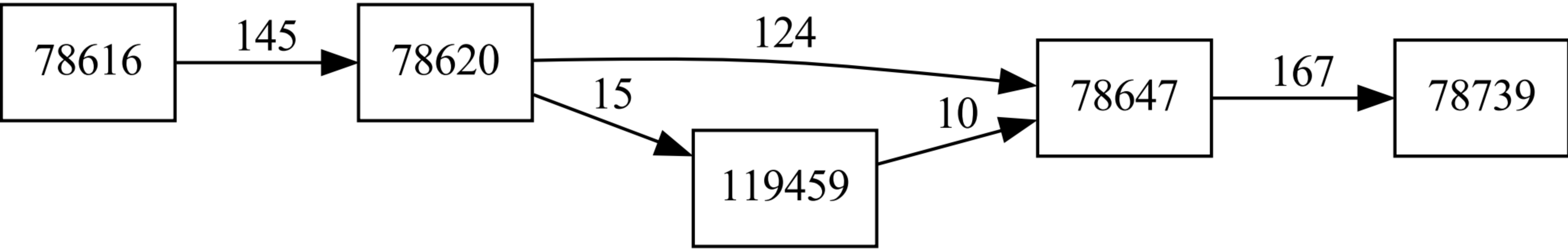
78616
145
78620
124
15
119459
10
78647
167
78739

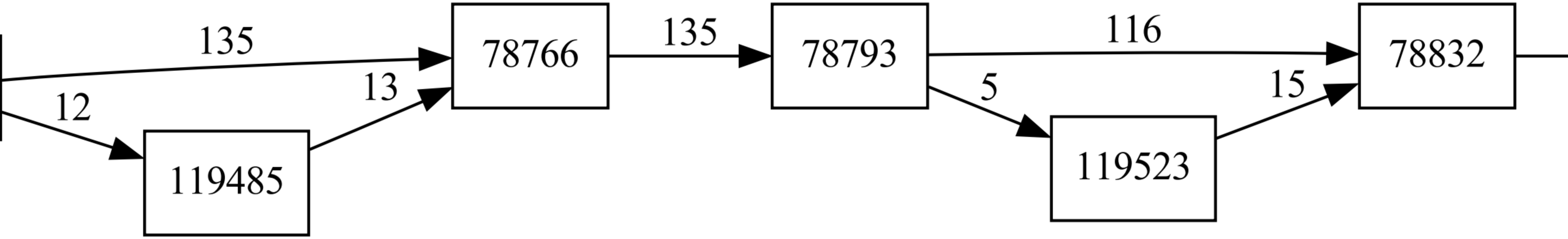
135
78766
135
78793
116
78832
12
13
119485
5
15
119523

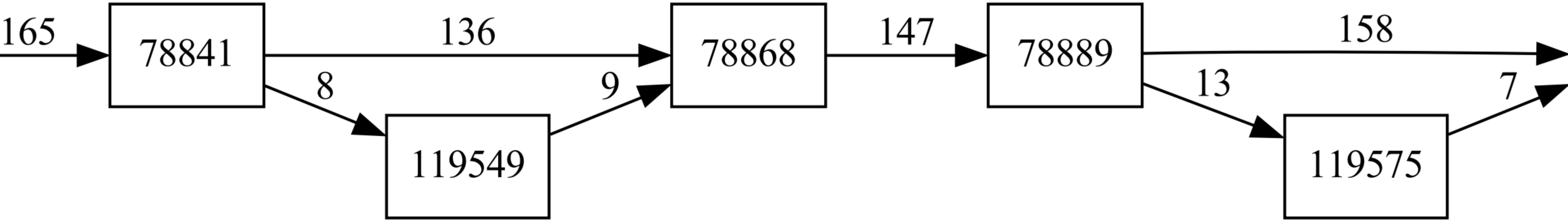
78841
119549
78868
78889
119575

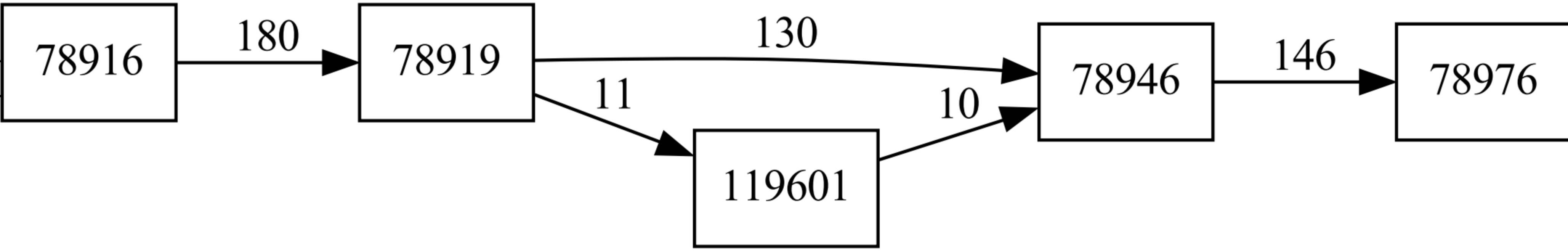
78916
180
78919
130
11
119601
10
78946
146
78976

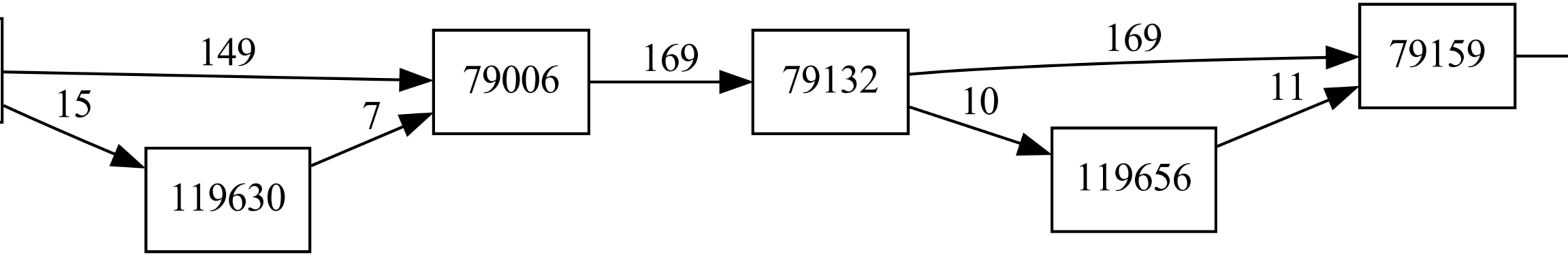
149
15
7
169
169
10
11
79006
79132
79159
119630
119656

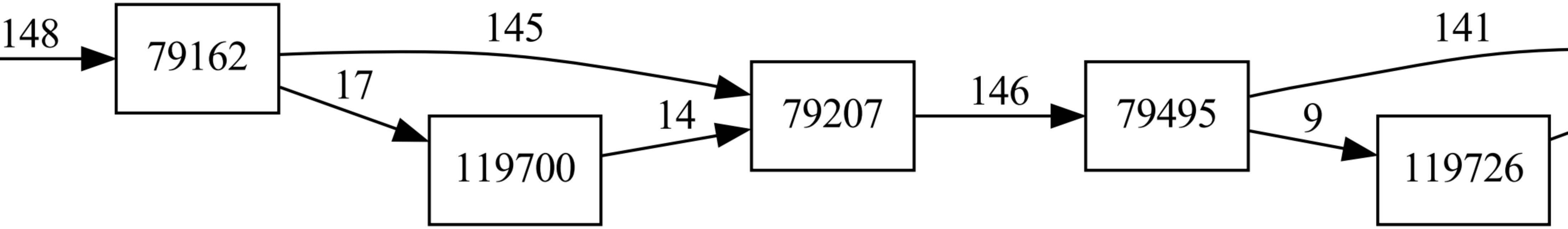
148
79162
145
17
119700
14
79207
146
79495
141
9
119726

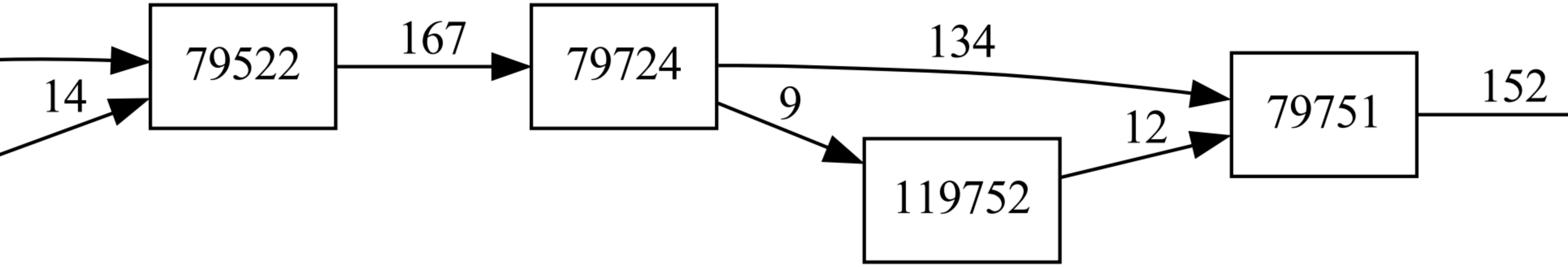
79522
79724
119752
79751

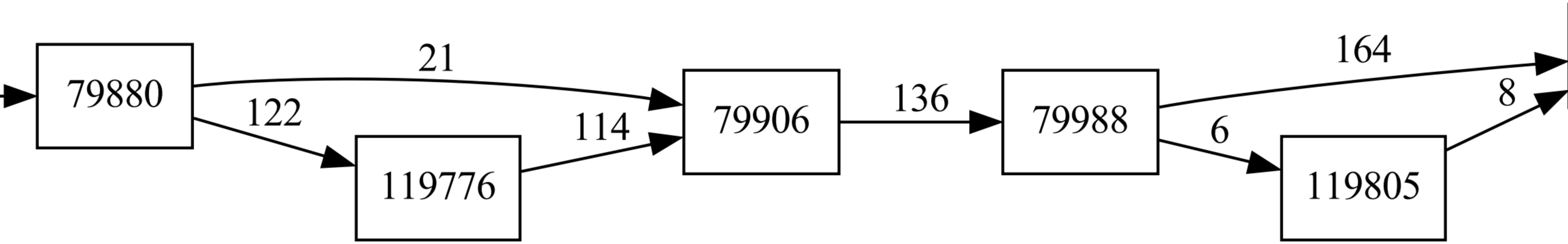
79880
21
122
119776
114
79906
136
79988
164
6
8
119805

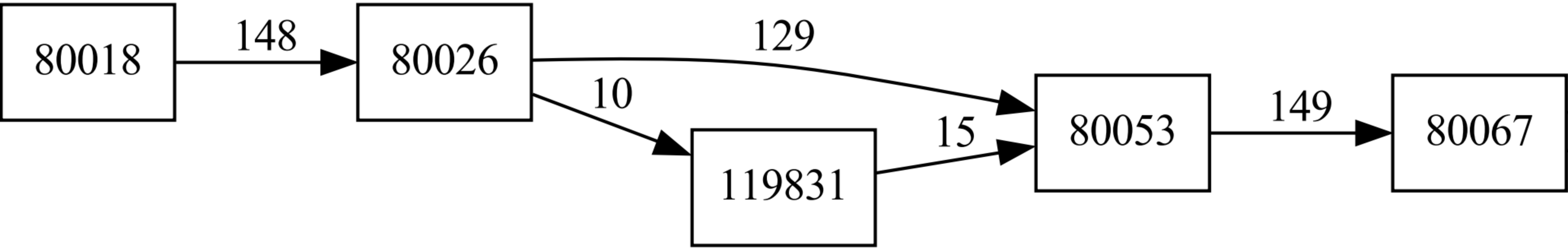
80018
148
80026
129
10
119831
15
80053
149
80067

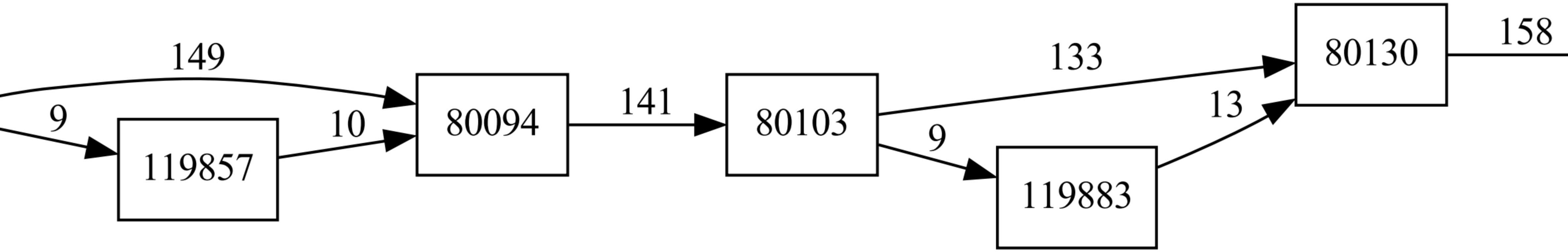

119857
80094
80103
119883
80130

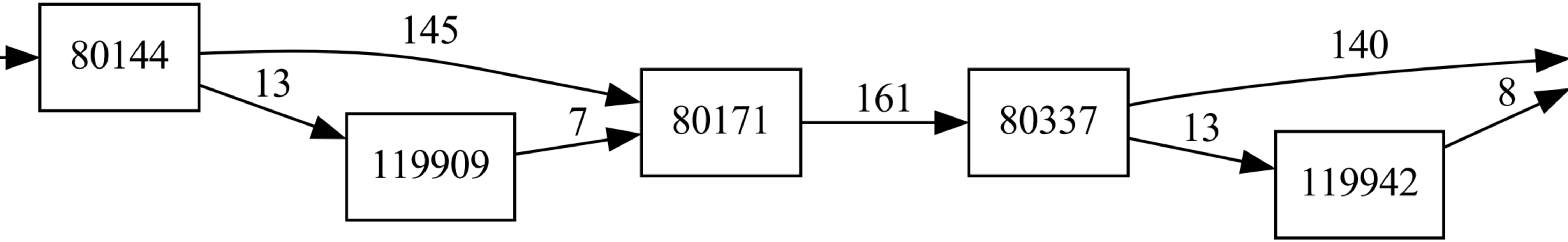
80144
145
13
119909
7
80171
161
80337
140
13
8
119942

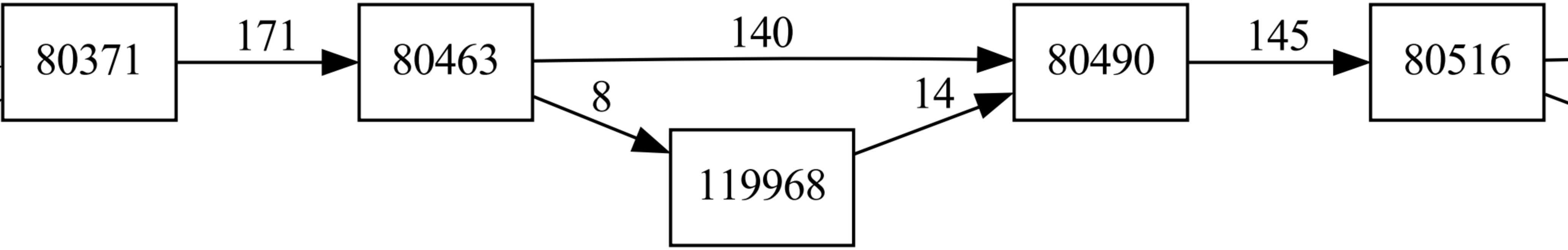
80371
171
80463
140
8
119968
14
80490
145
80516

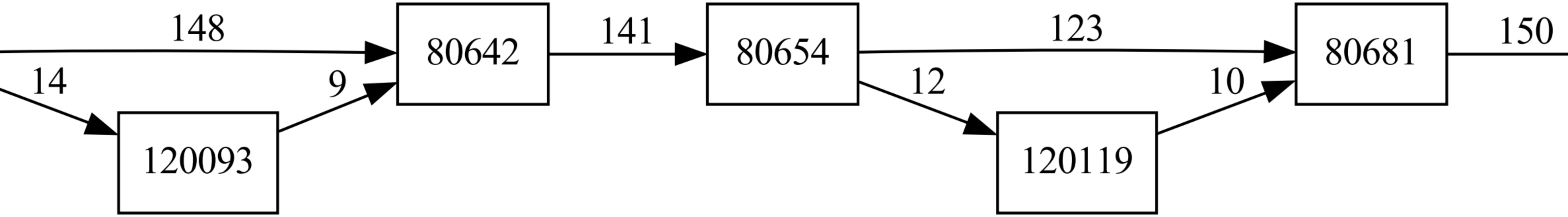
80642
80654
80681
120093
120119

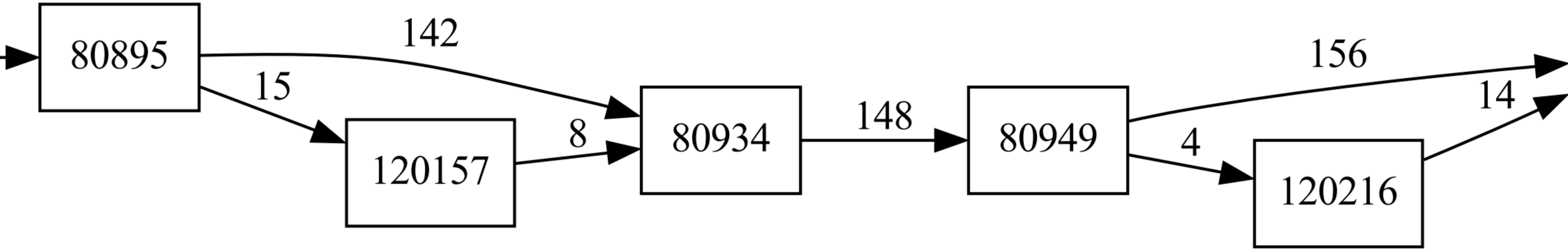
80895
142
15
120157
8
80934
148
80949
156
4
14
120216

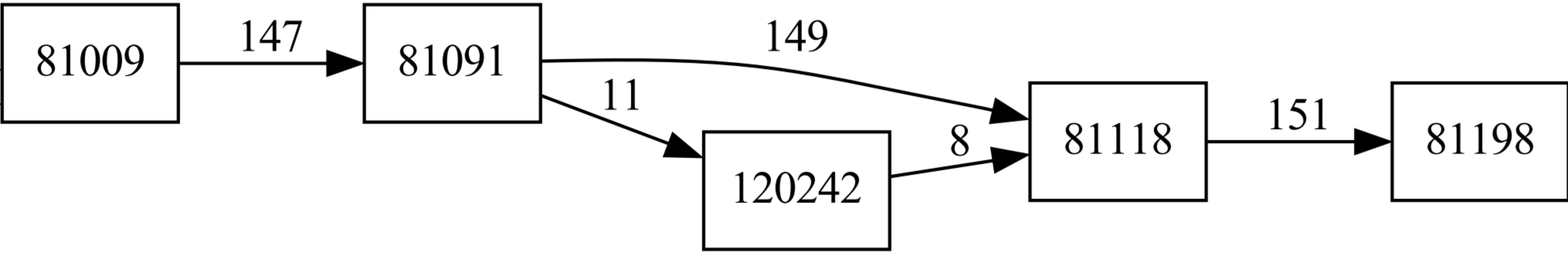
81009
147
81091
149
11
120242
8
81118
151
81198

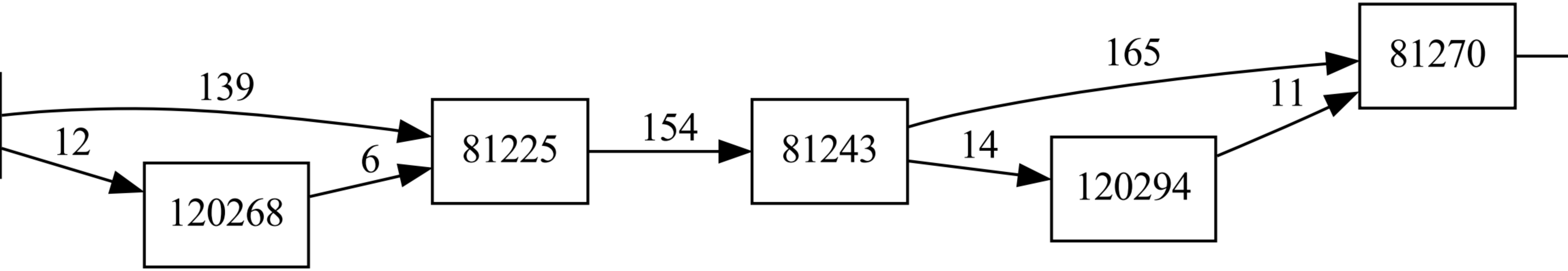
139
12
120268
6
81225
154
81243
165
14
120294
11
81270

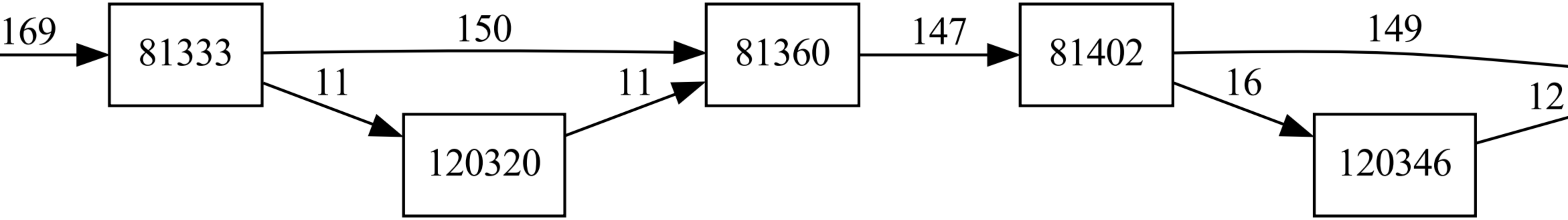
81333
120320
81360
81402
120346

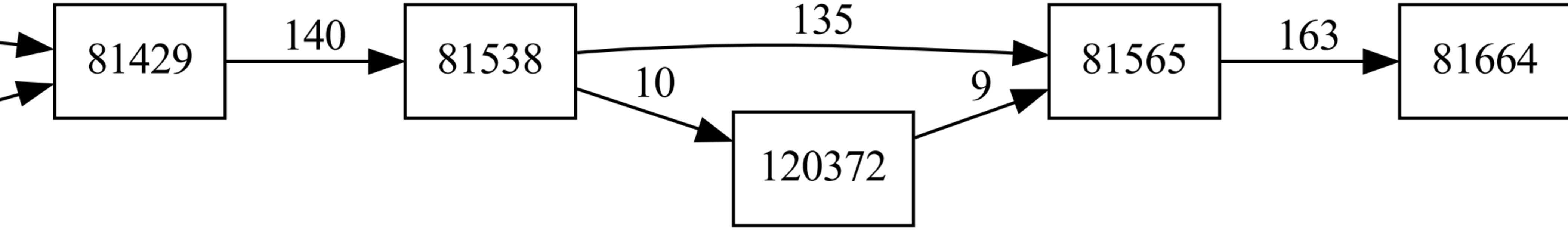
81429
140
81538
135
10
120372
9
81565
163
81664

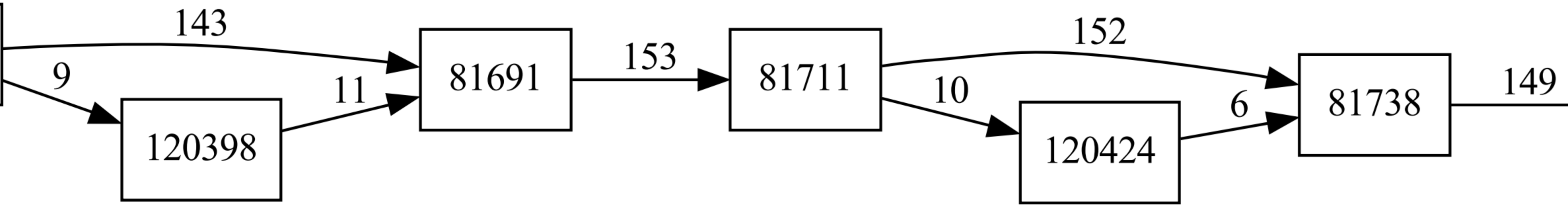
120398
81691
81711
120424
81738

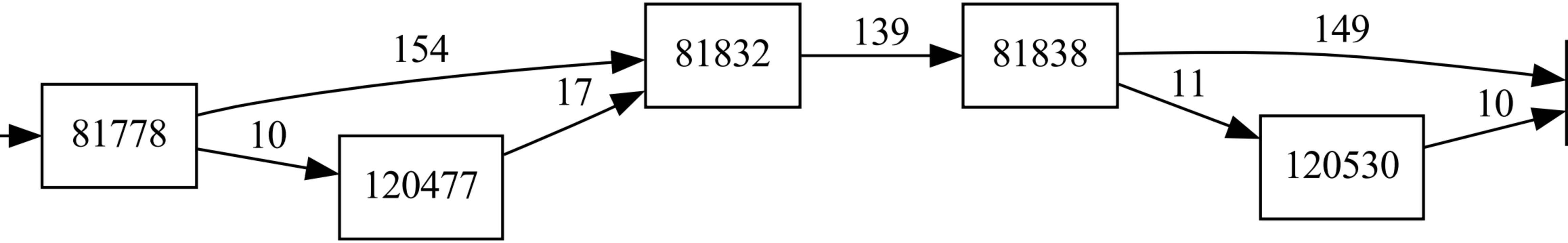
81778
154
10
120477
17
81832
139
81838
149
11
120530
10

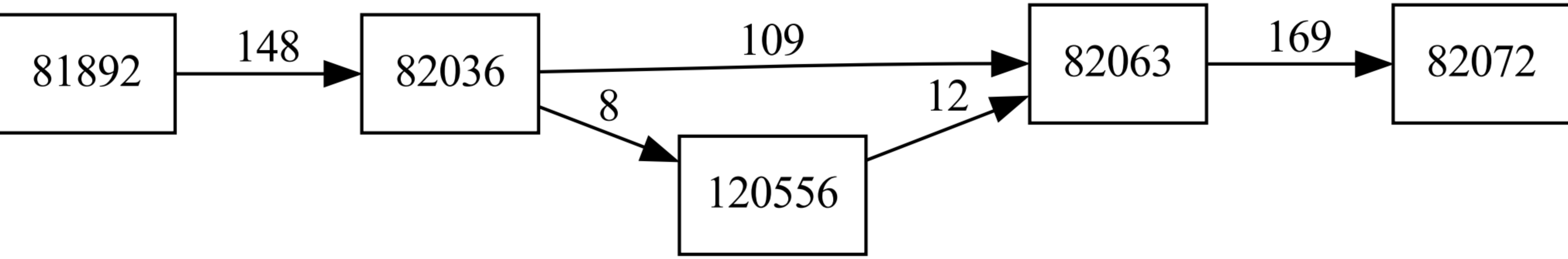
81892
148
82036
109
8
120556
12
82063
169
82072

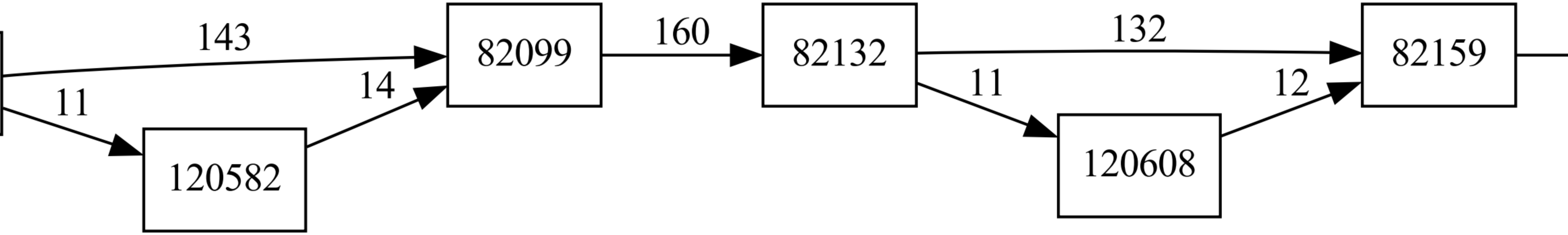
143
11
120582
14
82099
160
82132
132
11
120608
12
82159

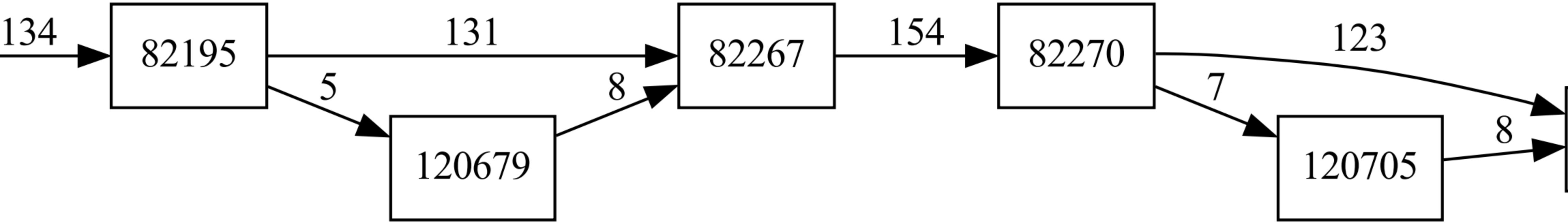
82195
120679
82267
82270
120705

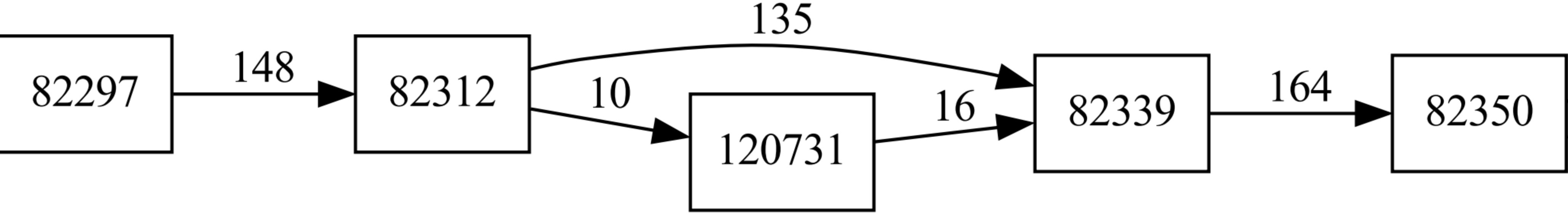
82297
148
82312
135
10
120731
16
82339
164
82350

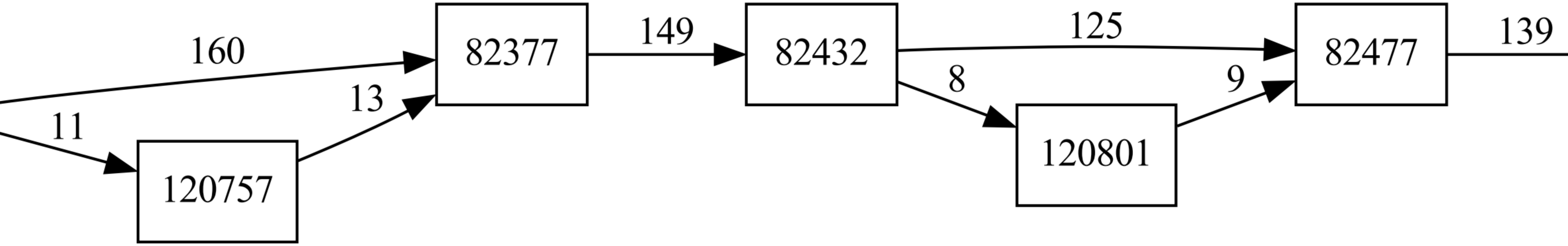
82377
82432
82477
120757
120801

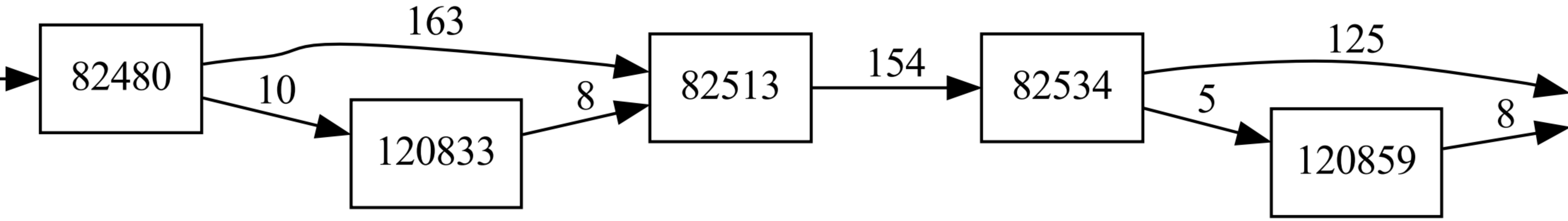
163
82480
10
120833
8
82513
154
82534
125
5
120859
8

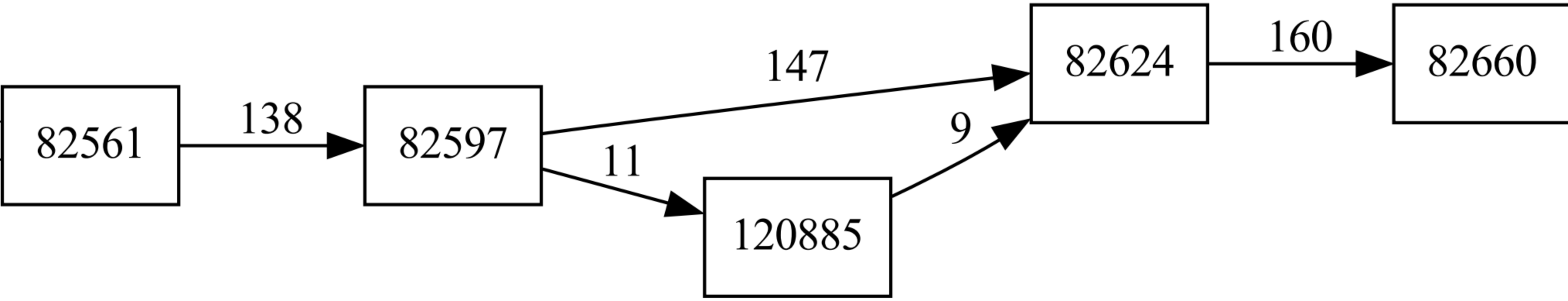
82561
138
82597
147
11
120885
9
82624
160
82660

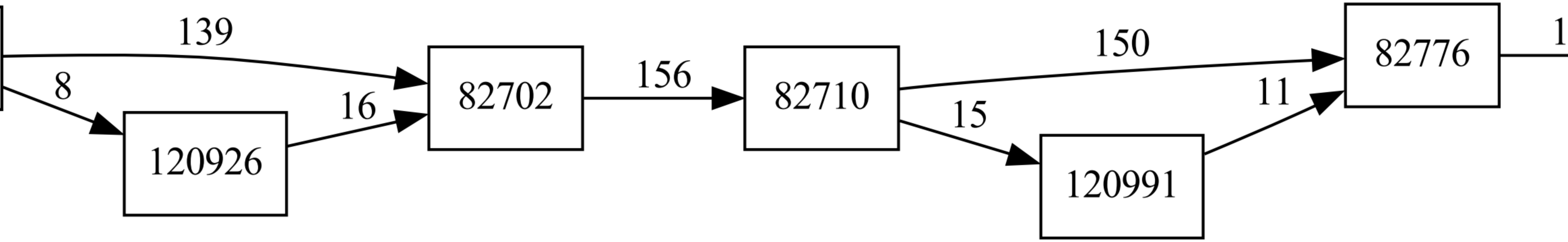
120926
82702
82710
120991
82776

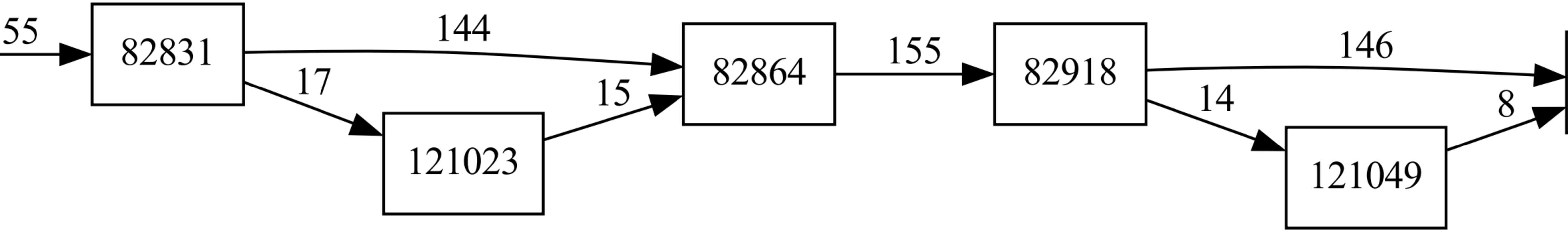
82831
121023
82864
82918
121049

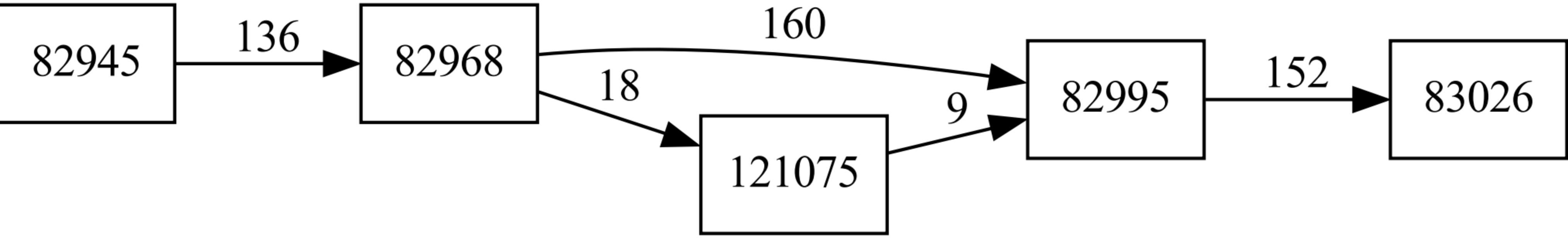
82945
136
82968
160
18
121075
9
82995
152
83026

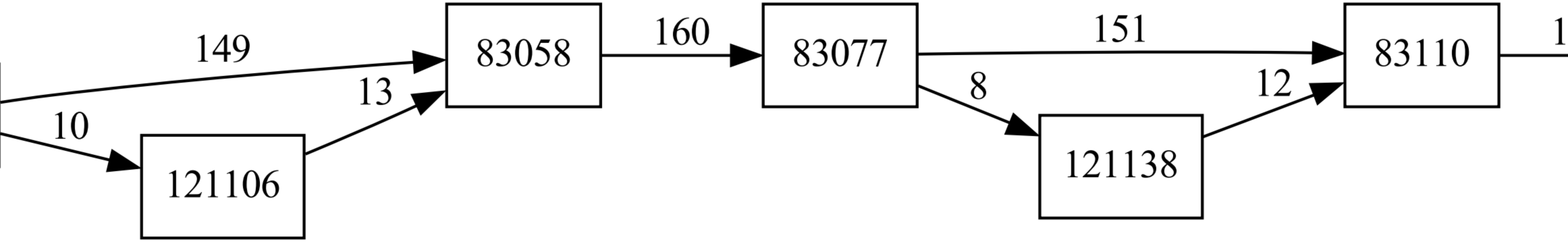
121106
83058
83077
121138
83110

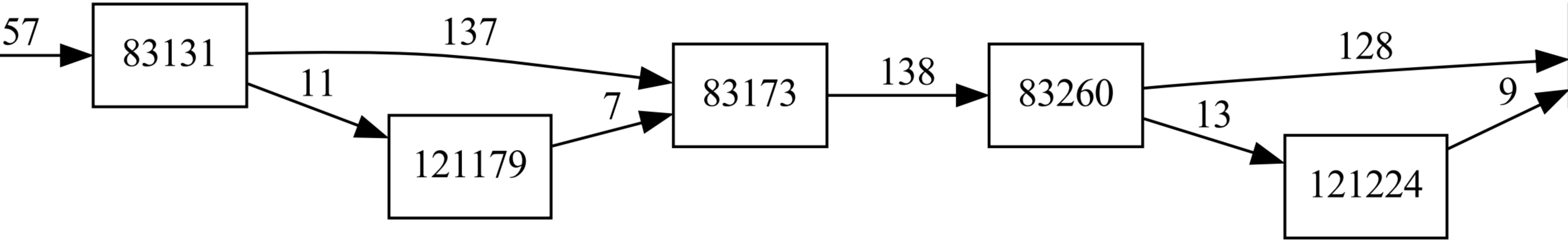
83131
121179
83173
83260
121224

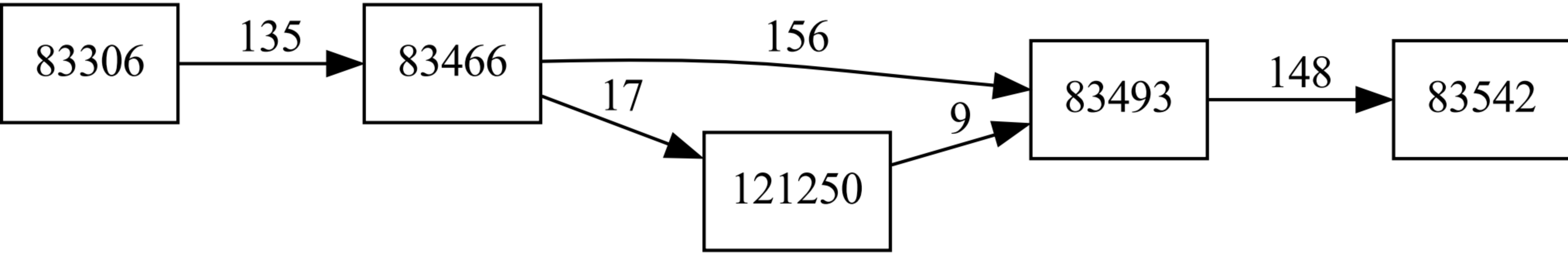
83306
135
83466
156
17
121250
9
83493
148
83542

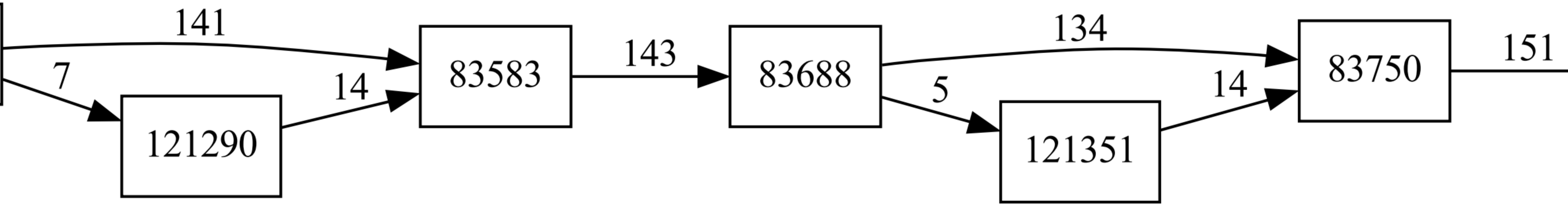
121290
83583
83688
121351
83750

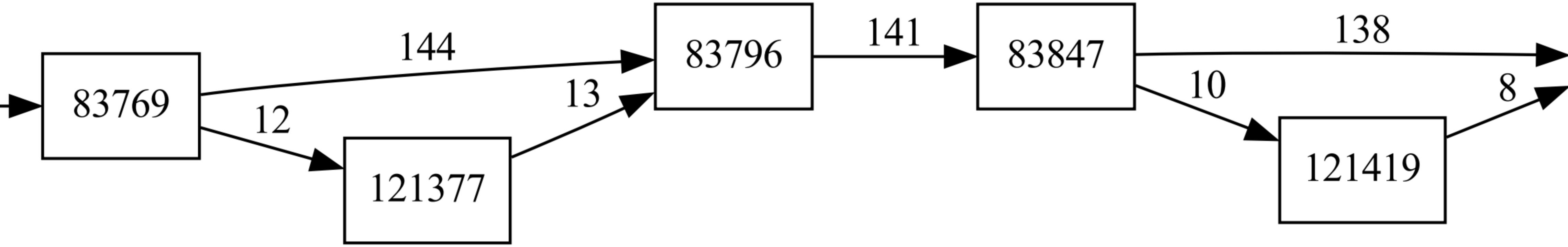
83769
144
12
121377
13
83796
141
83847
138
10
121419
8

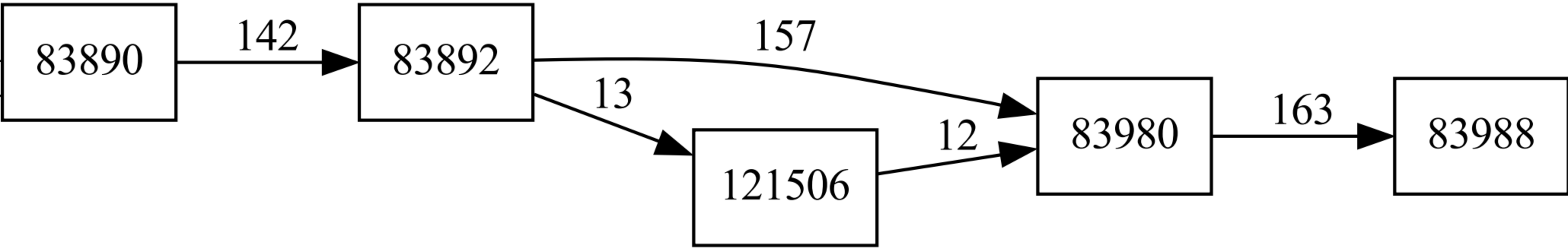
83890
142
83892
157
13
121506
12
83980
163
83988

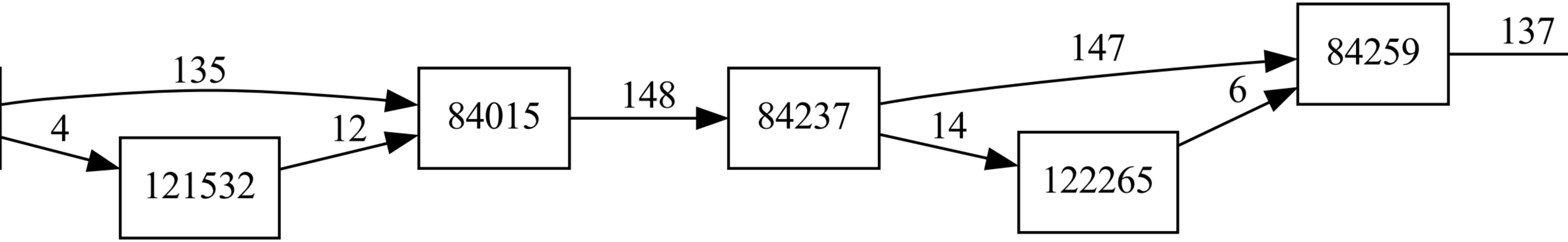
121532
84015
84237
122265
84259

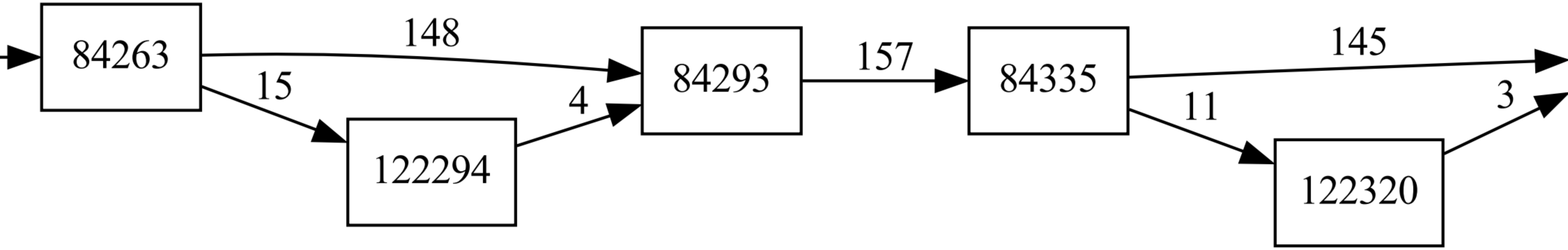
84263
148
15
122294
4
84293
157
84335
145
11
3
122320

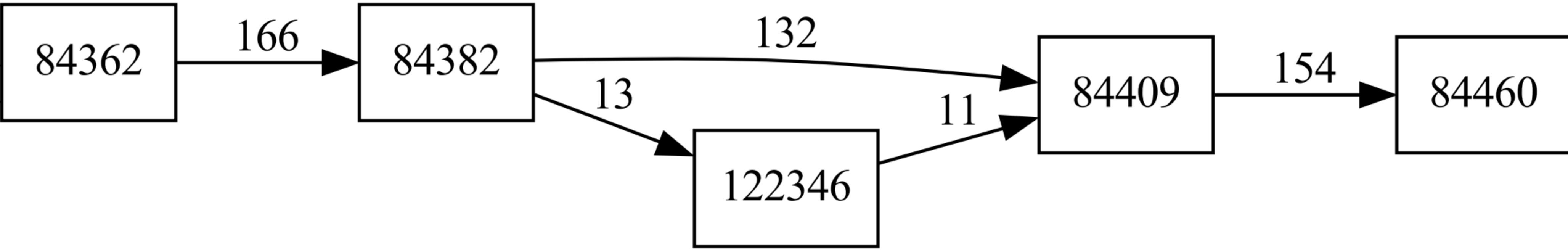
84362
166
84382
132
13
122346
11
84409
154
84460

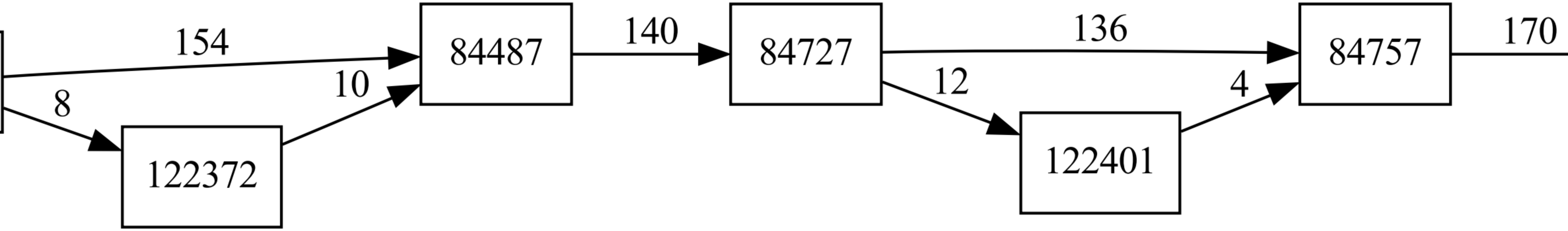
122372
84487
84727
122401
84757

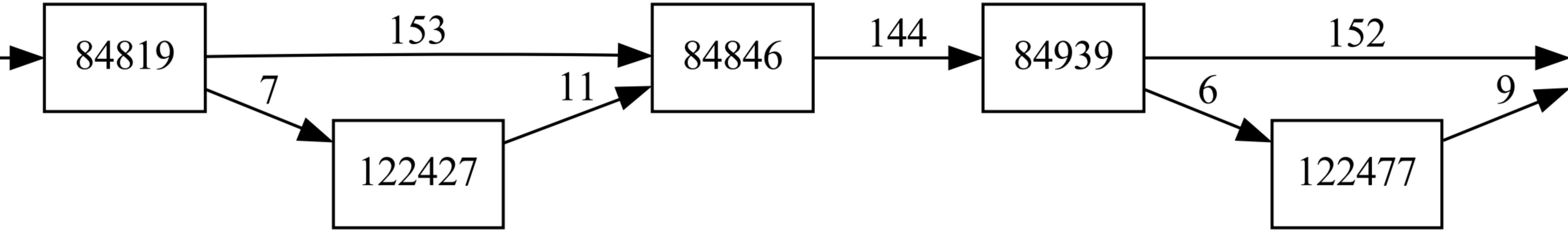
84819
153
7
122427
11
84846
144
84939
152
6
122477
9

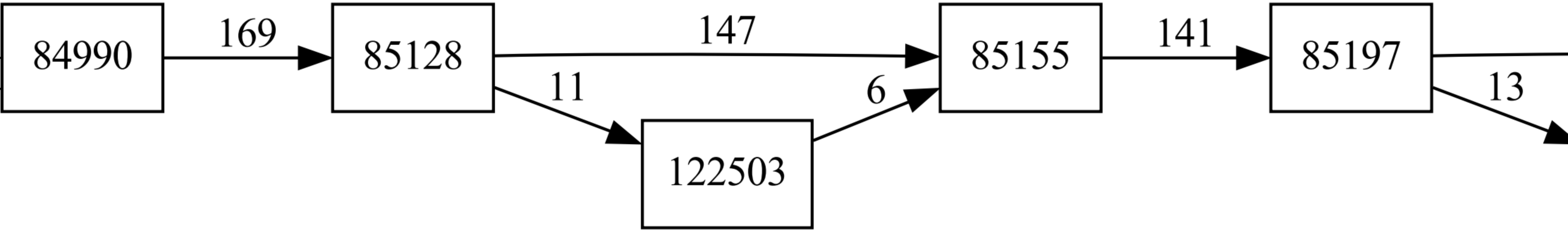
84990
169
85128
147
11
122503
6
85155
141
85197
13

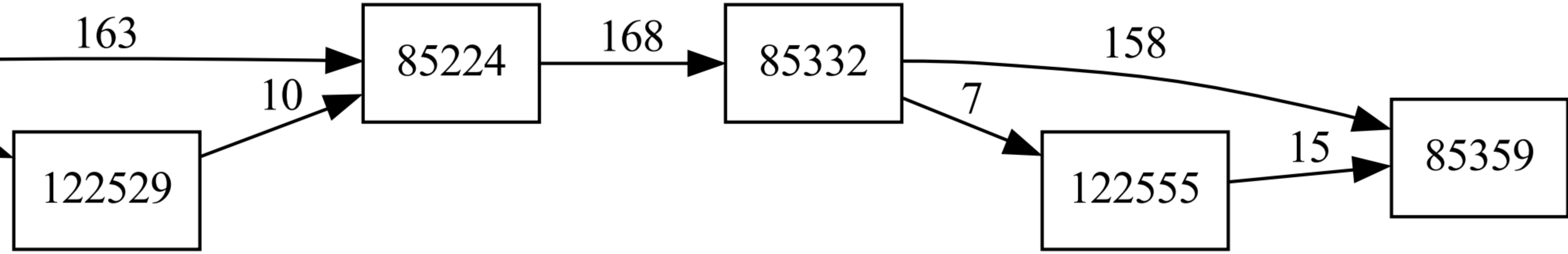
163
85224
10
122529
168
85332
158
7
122555
15
85359

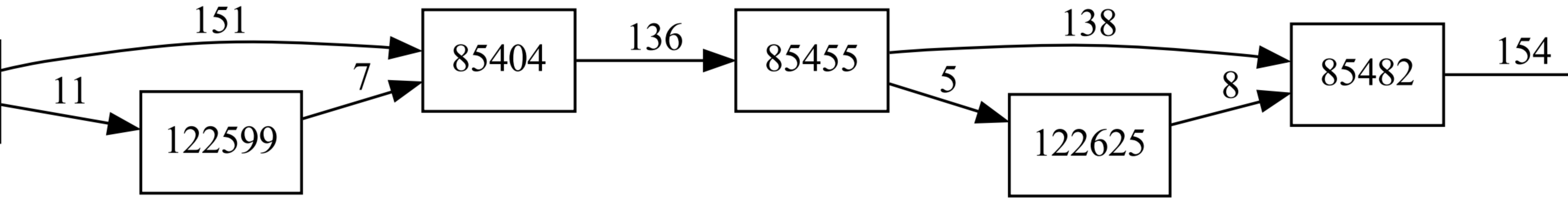
122599
85404
85455
122625
85482

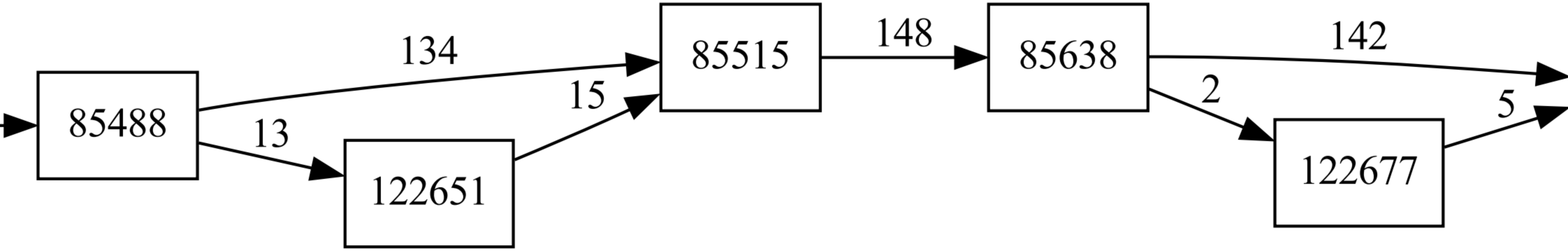
85488
134
13
122651
15
85515
148
85638
142
2
122677
5

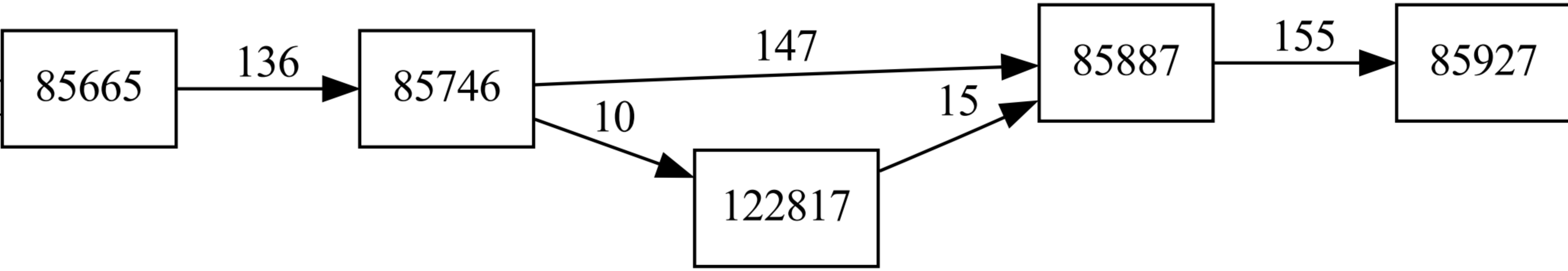
85665
136
85746
147
10
122817
15
85887
155
85927

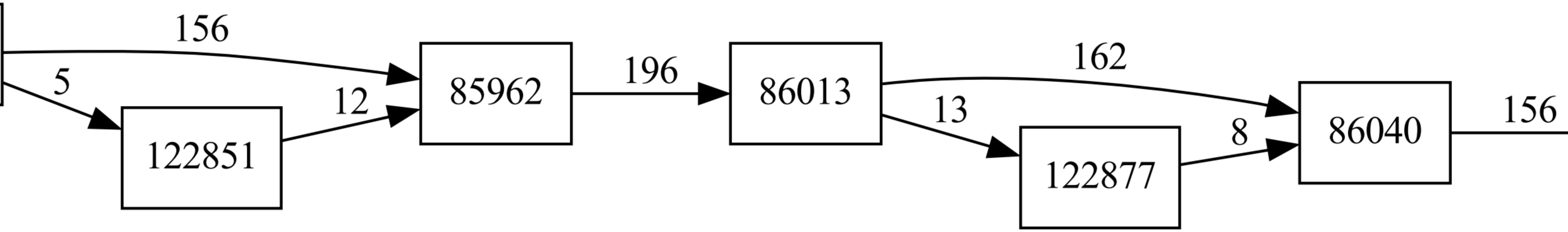
122851
85962
86013
122877
86040

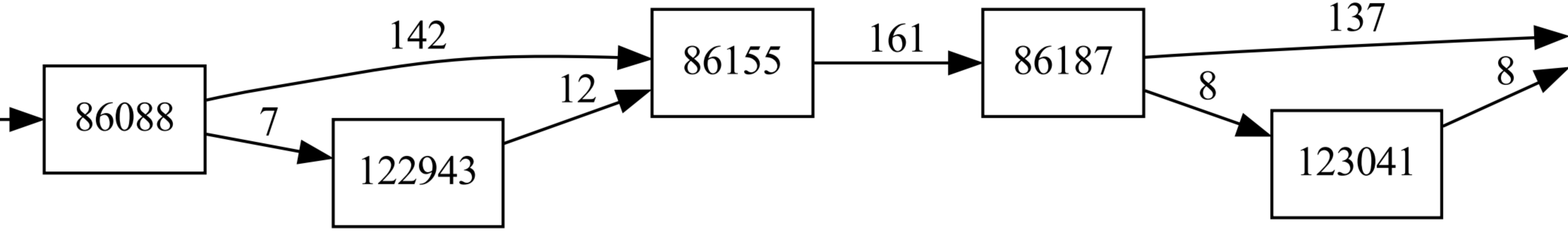
142
86155
161
86187
137
86088
7
12
8
8
122943
123041

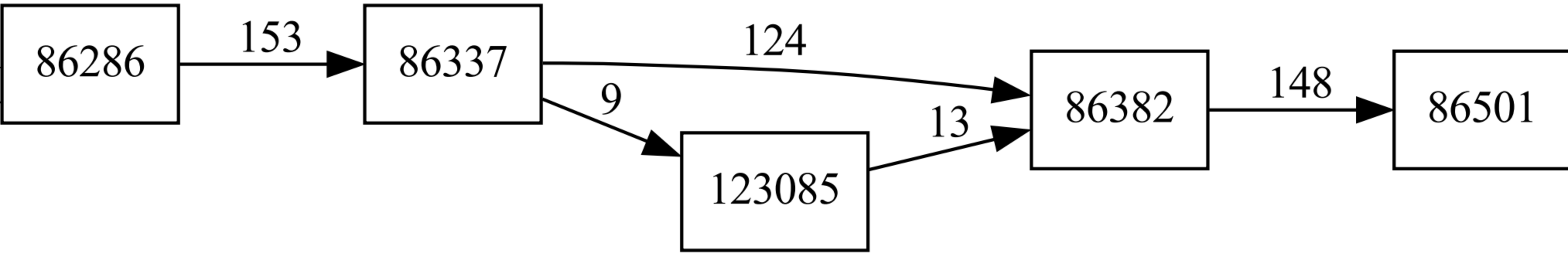
86286
153
86337
124
9
123085
13
86382
148
86501

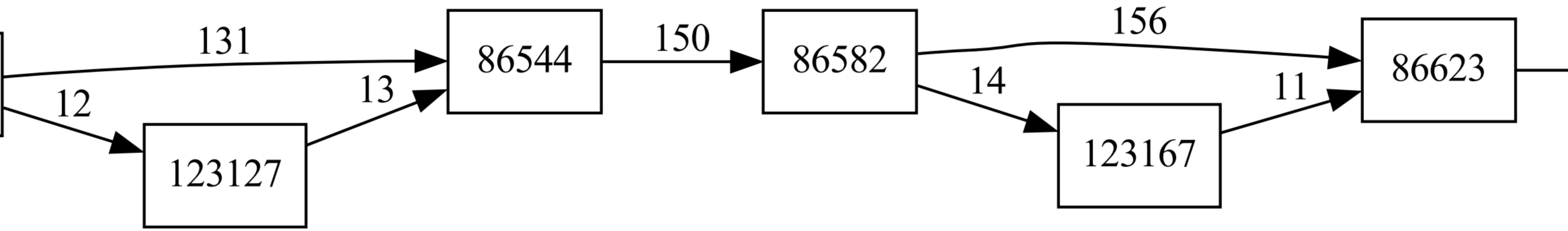
131
12
123127
13
86544
150
86582
156
14
123167
11
86623

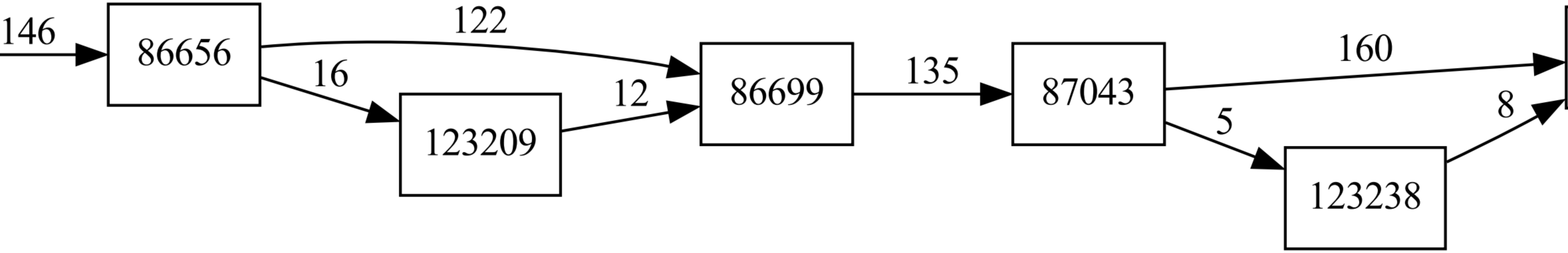

86656
123209
86699
87043
123238

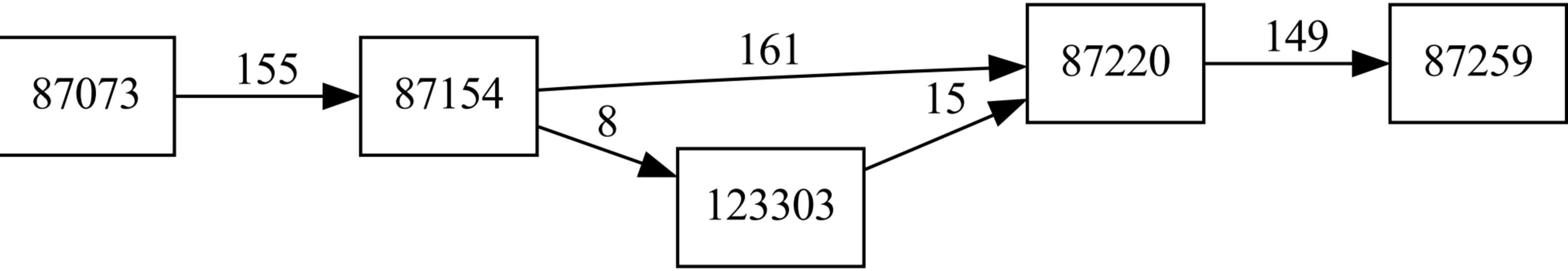
87073
155
87154
161
8
123303
15
87220
149
87259

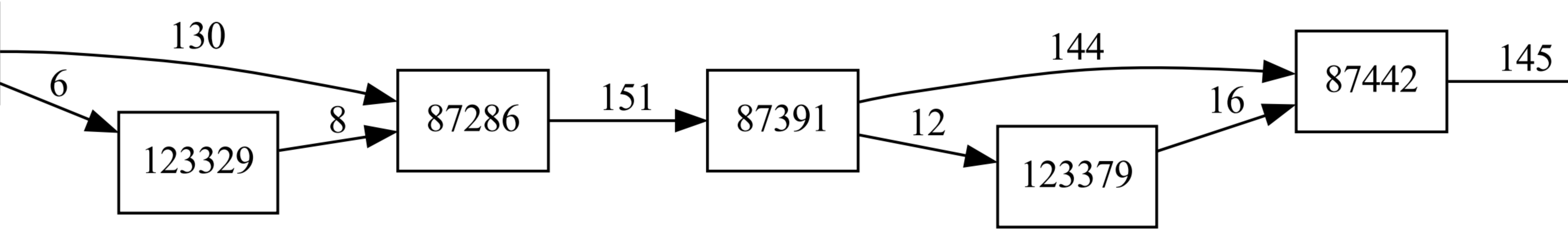
123329
87286
87391
123379
87442

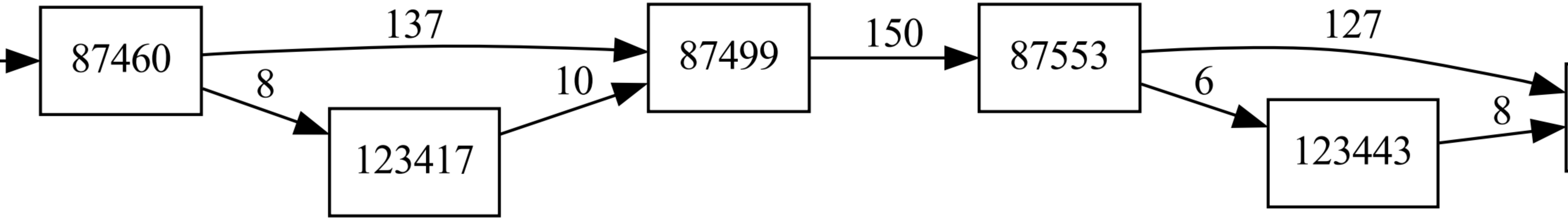
87460
137
8
123417
10
87499
150
87553
127
6
123443
8

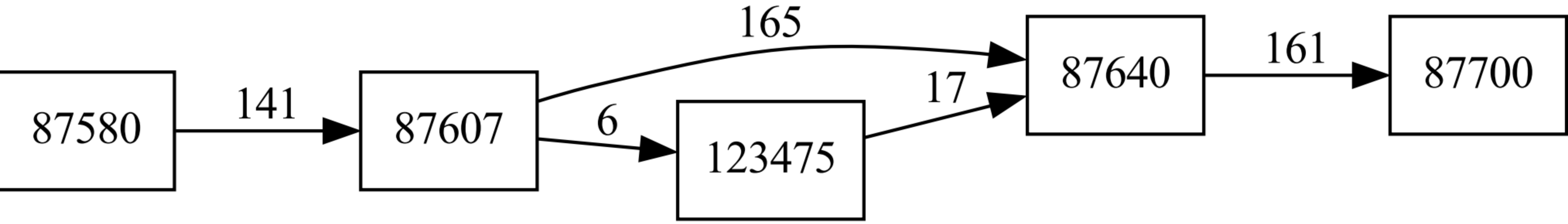
87580
141
87607
165
6
123475
17
87640
161
87700

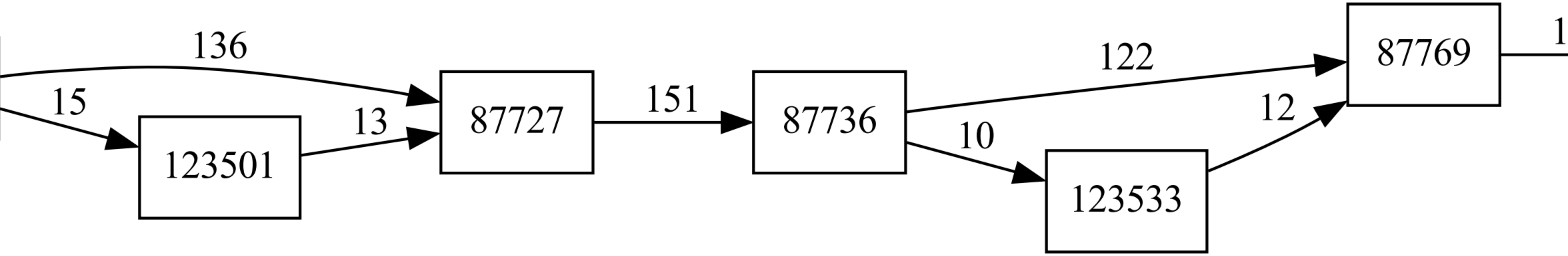
123501
87727
87736
123533
87769

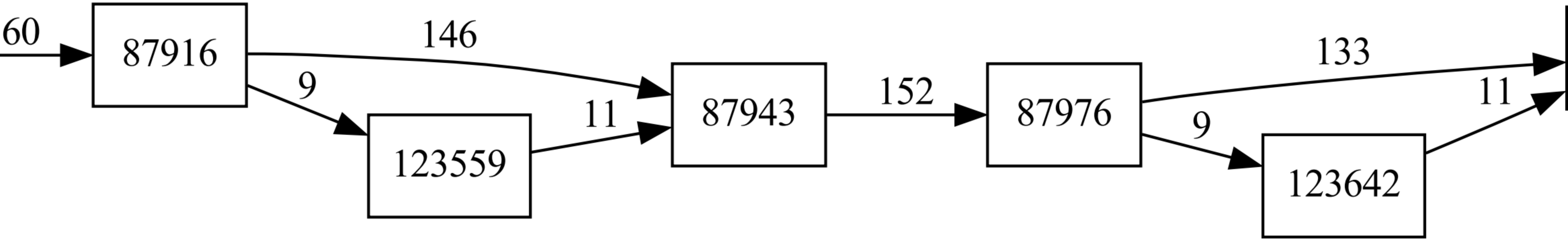
87916
123559
87943
87976
123642

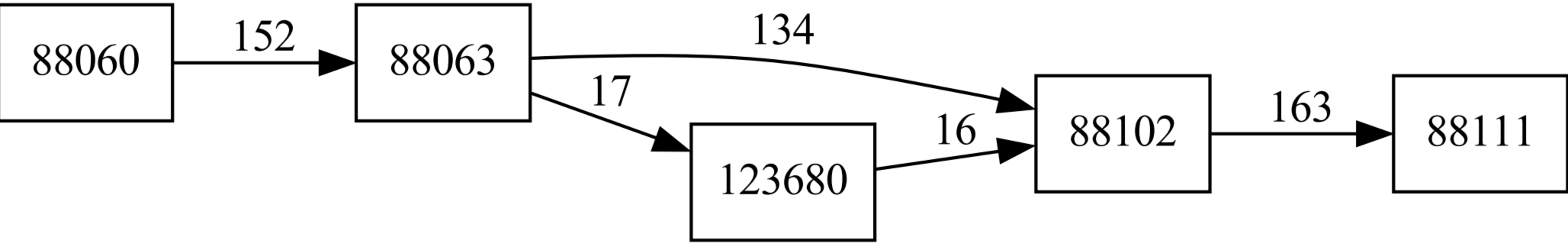
88060
152
88063
134
17
123680
16
88102
163
88111

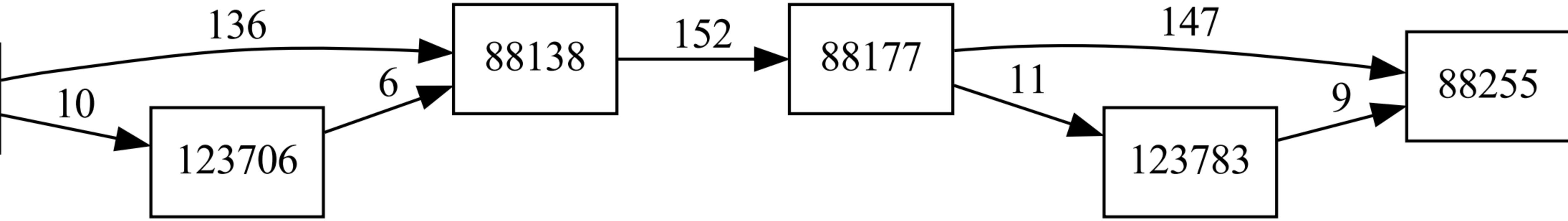
136
10
6
88138
123706
152
88177
147
11
123783
9
88255

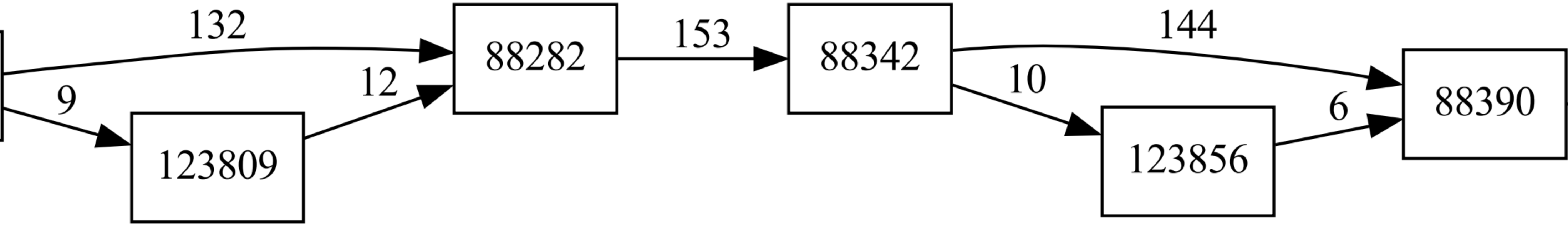
132
9
12
123809
88282
153
88342
144
10
123856
6
88390

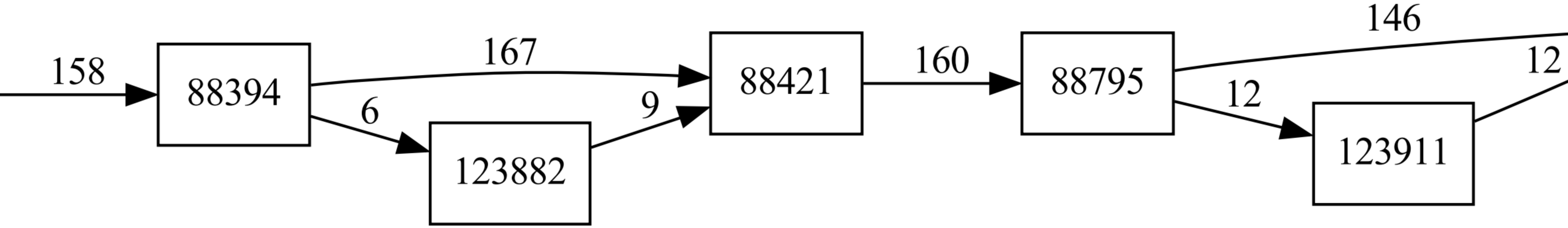
88394
123882
88421
88795
123911

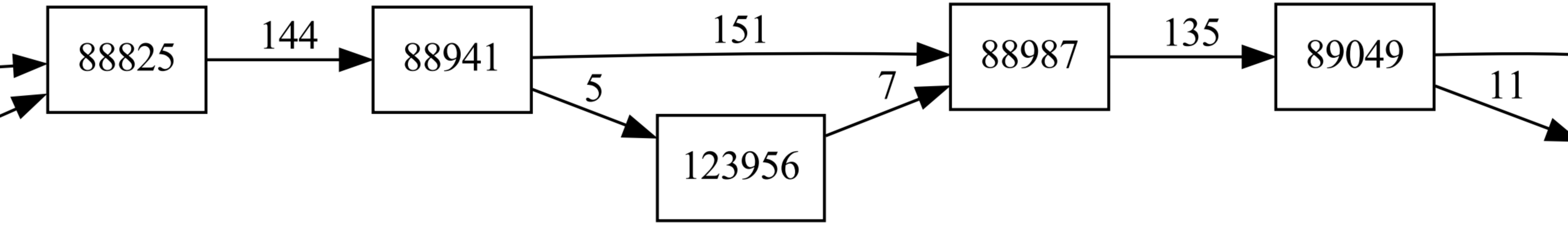
88825
144
88941
151
5
123956
7
88987
135
89049
11

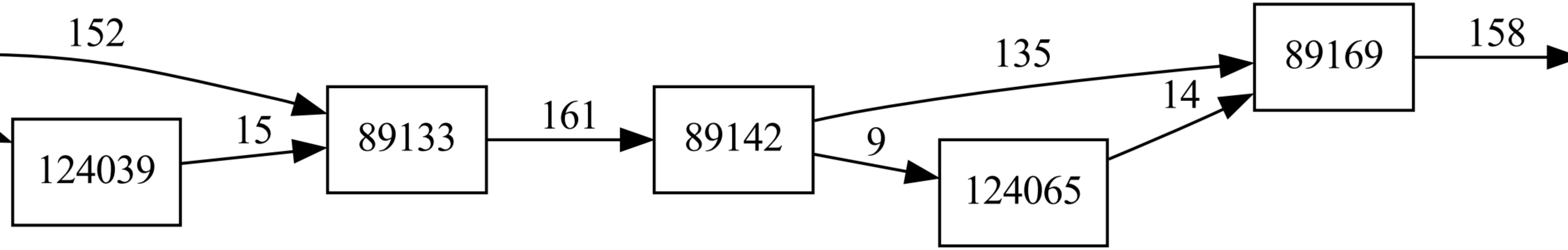
152
15
124039
89133
161
89142
135
9
124065
14
89169
158

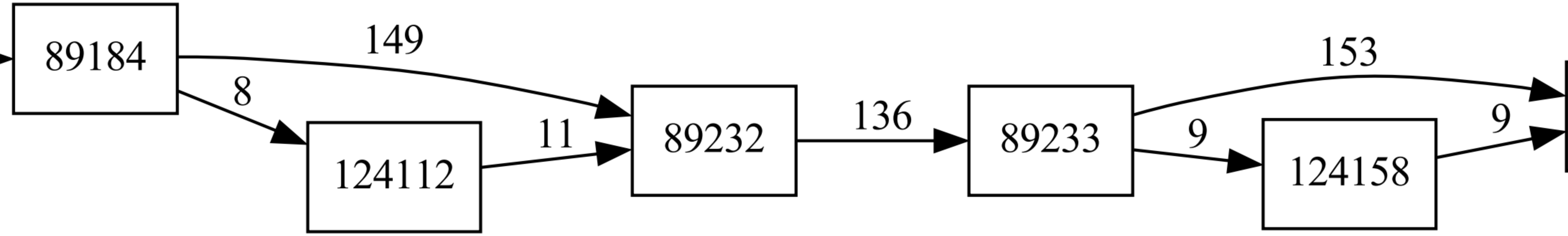
89184
149
8
124112
11
89232
136
89233
153
9
124158
9

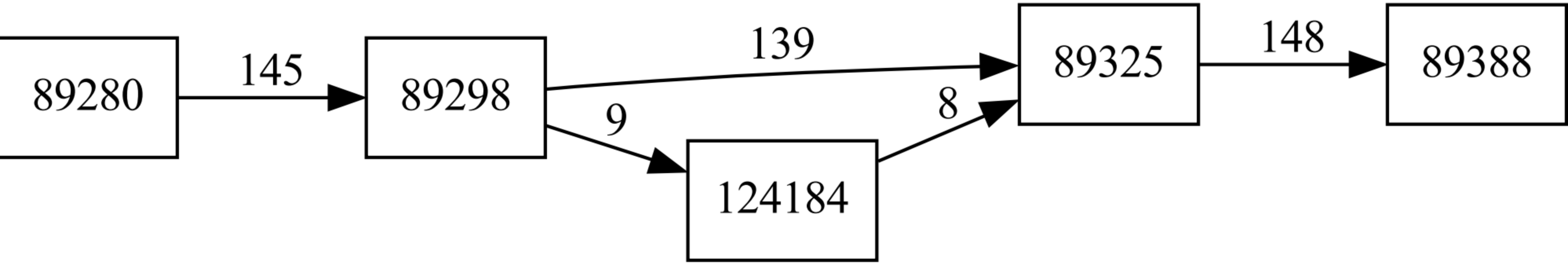
89280
145
89298
139
9
124184
8
89325
148
89388

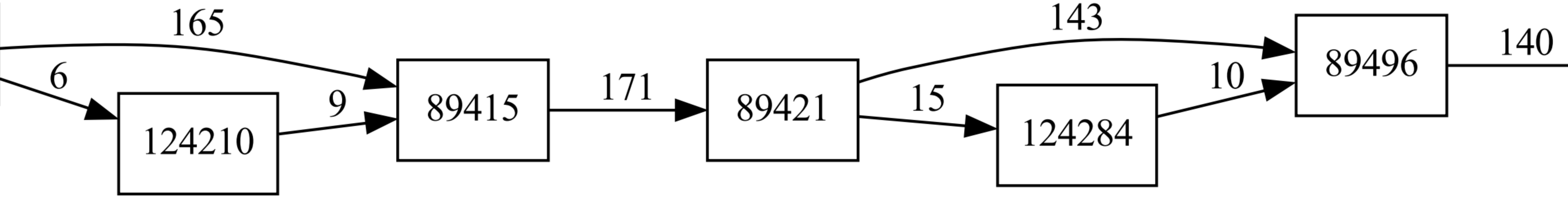
124210
89415
89421
124284
89496

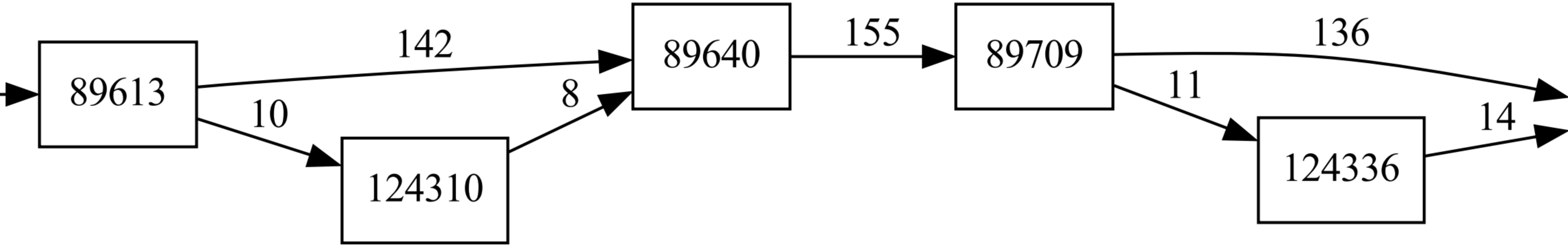
89613
142
10
124310
8
89640
155
89709
136
11
124336
14

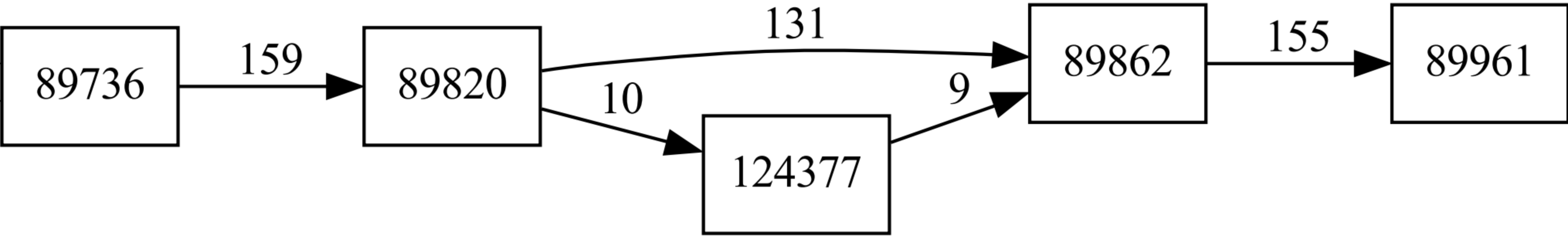
89736
159
89820
131
10
124377
9
89862
155
89961

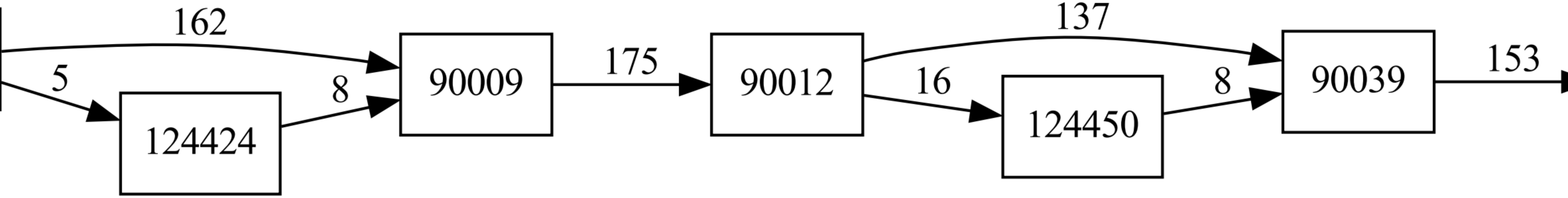
124424
90009
90012
124450
90039

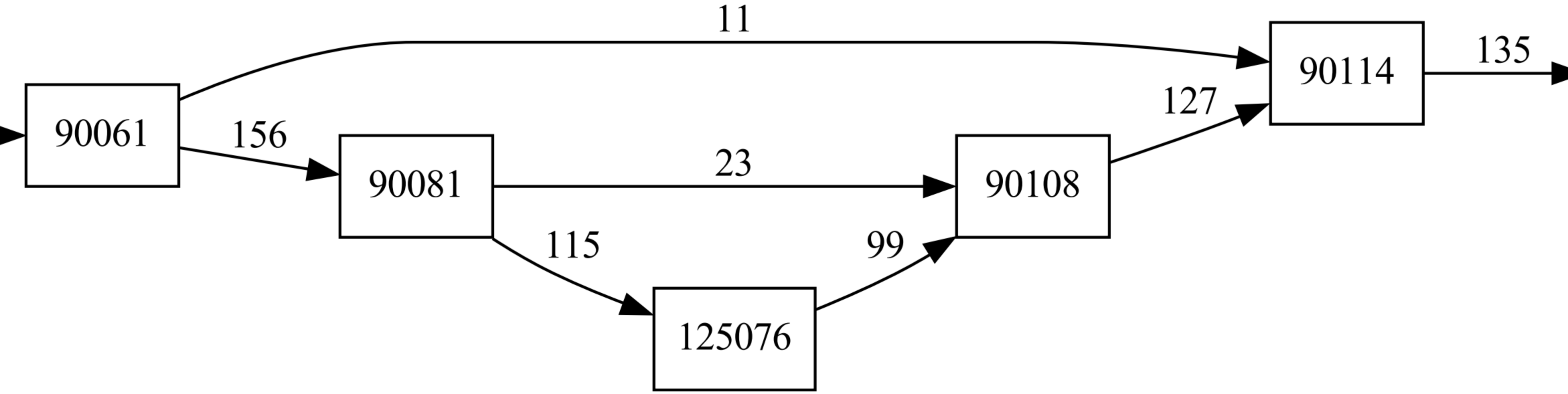
11
90114
135
127
90061
156
90081
23
90108
115
99
125076

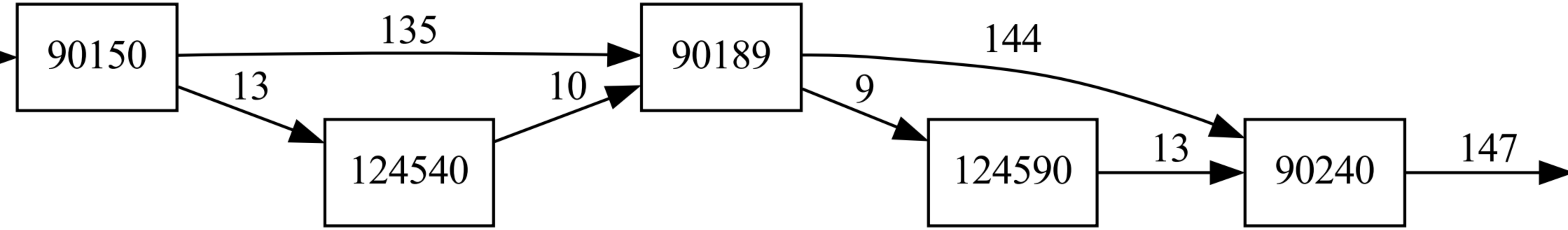
90150
135
13
124540
10
90189
144
9
124590
13
90240
147

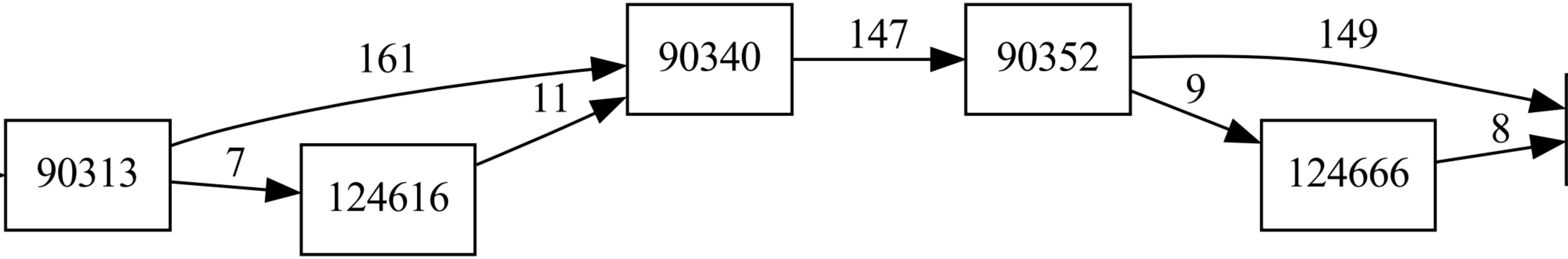
90313
161
7
124616
11
90340
147
90352
149
9
124666
8

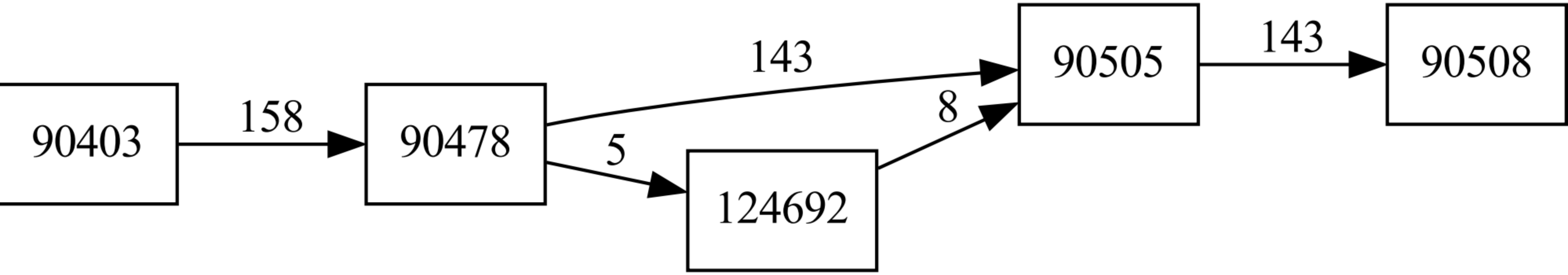
90403
158
90478
143
5
124692
8
90505
143
90508

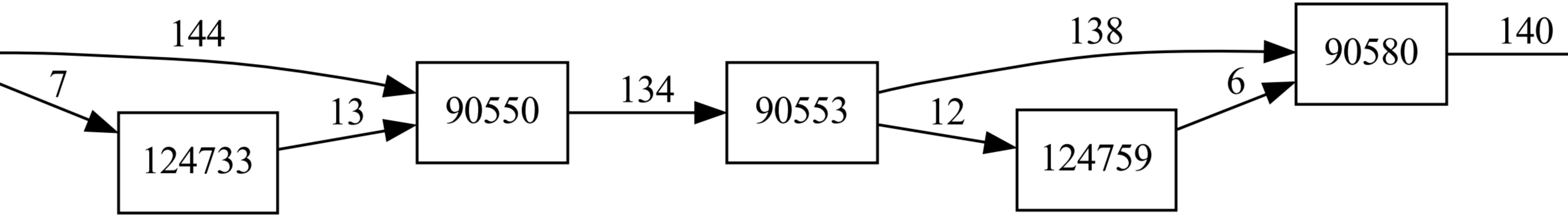
124733
90550
90553
124759
90580

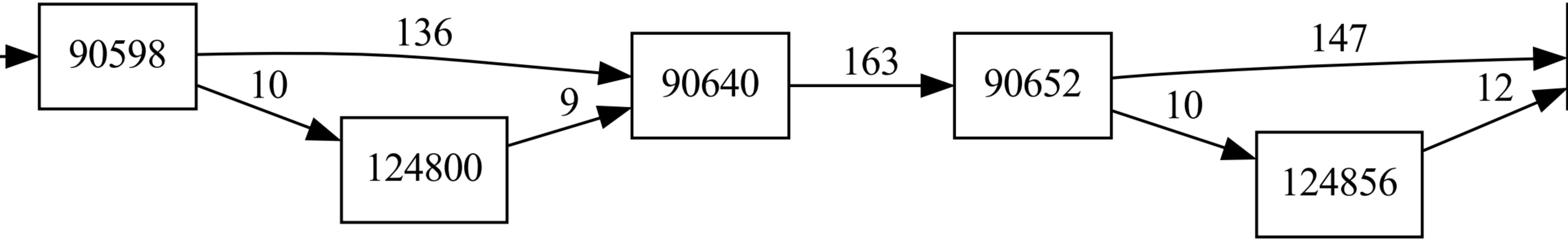
90598
136
10
124800
9
90640
163
90652
147
10
124856
12

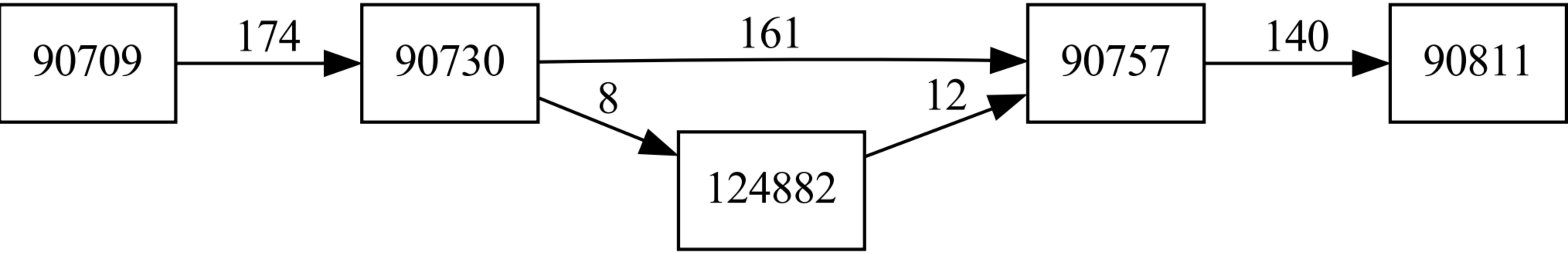
90709
174
90730
161
8
124882
12
90757
140
90811

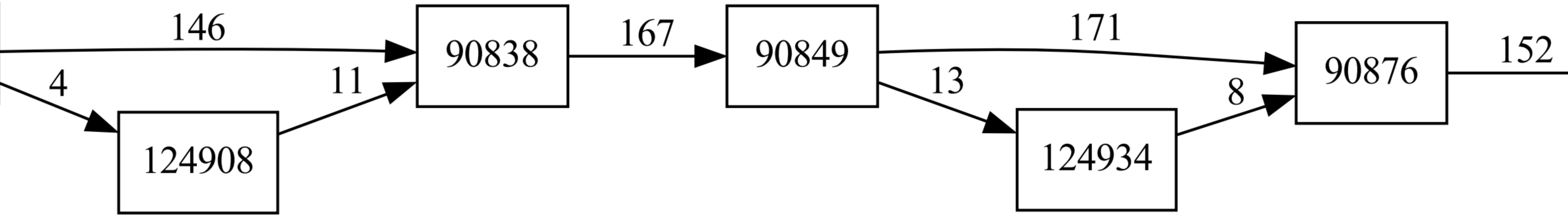
124908
90838
90849
124934
90876

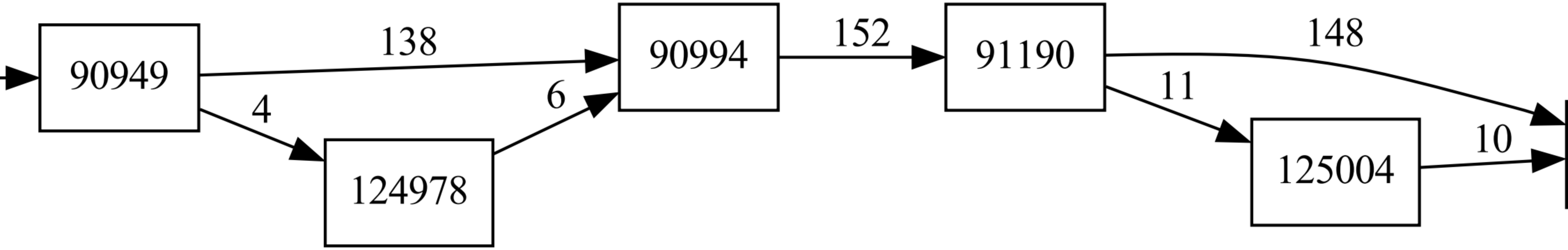
90949
138
4
124978
6
90994
152
91190
148
11
125004
10

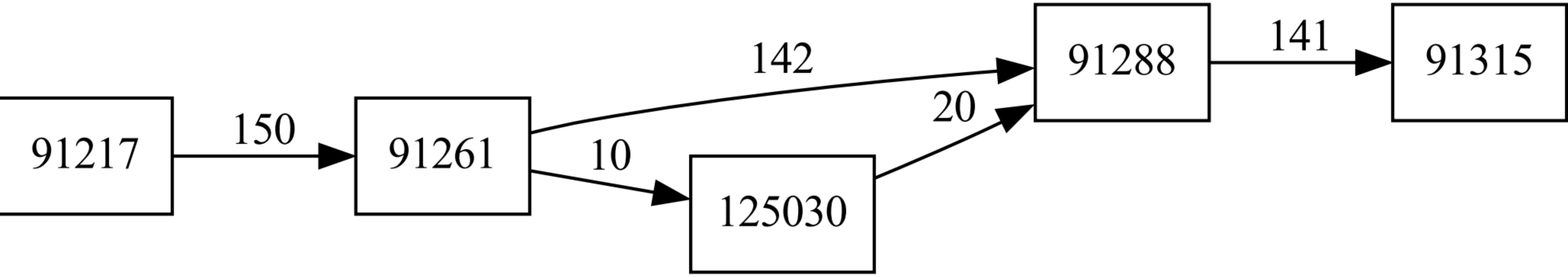
91217
150
91261
142
10
125030
20
91288
141
91315

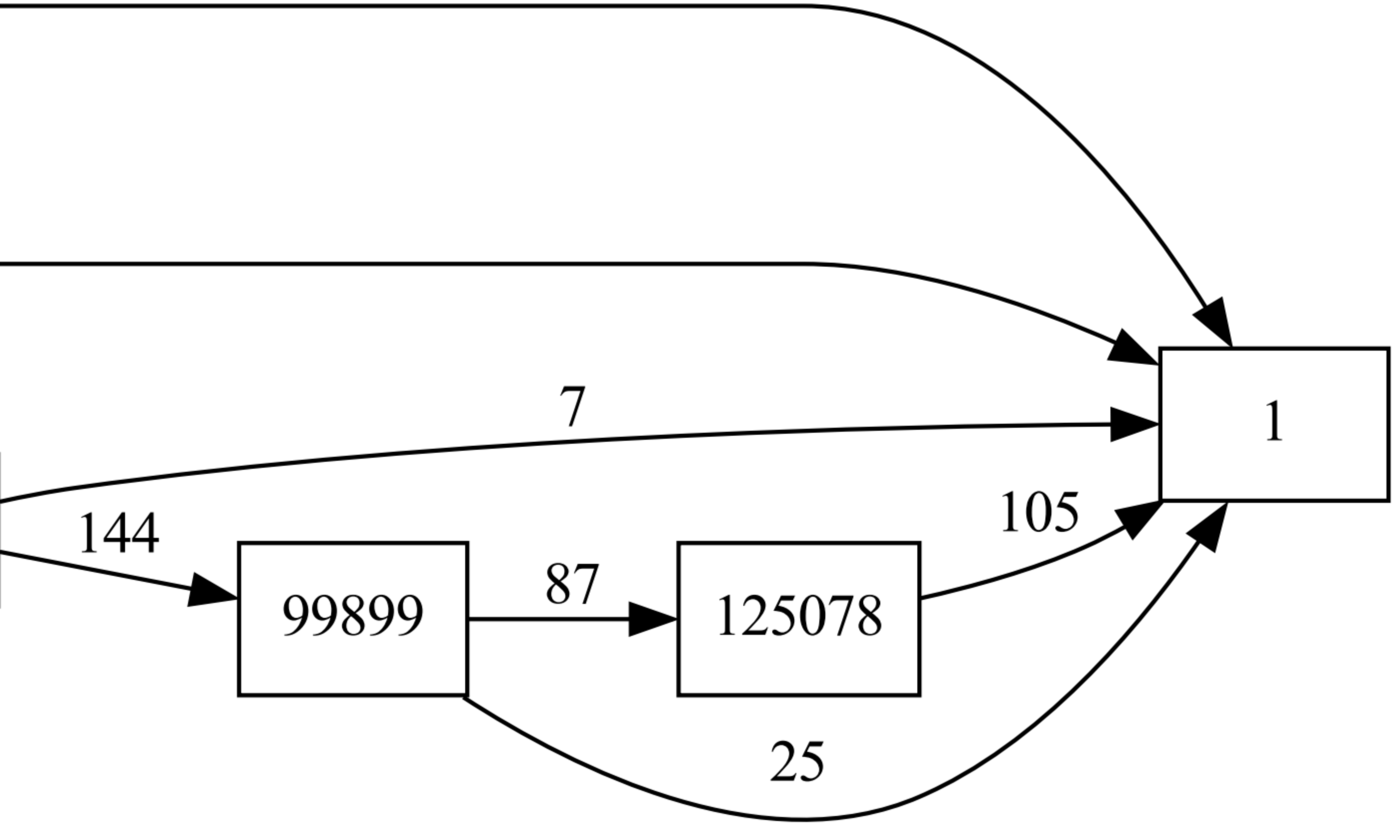

99899
125078