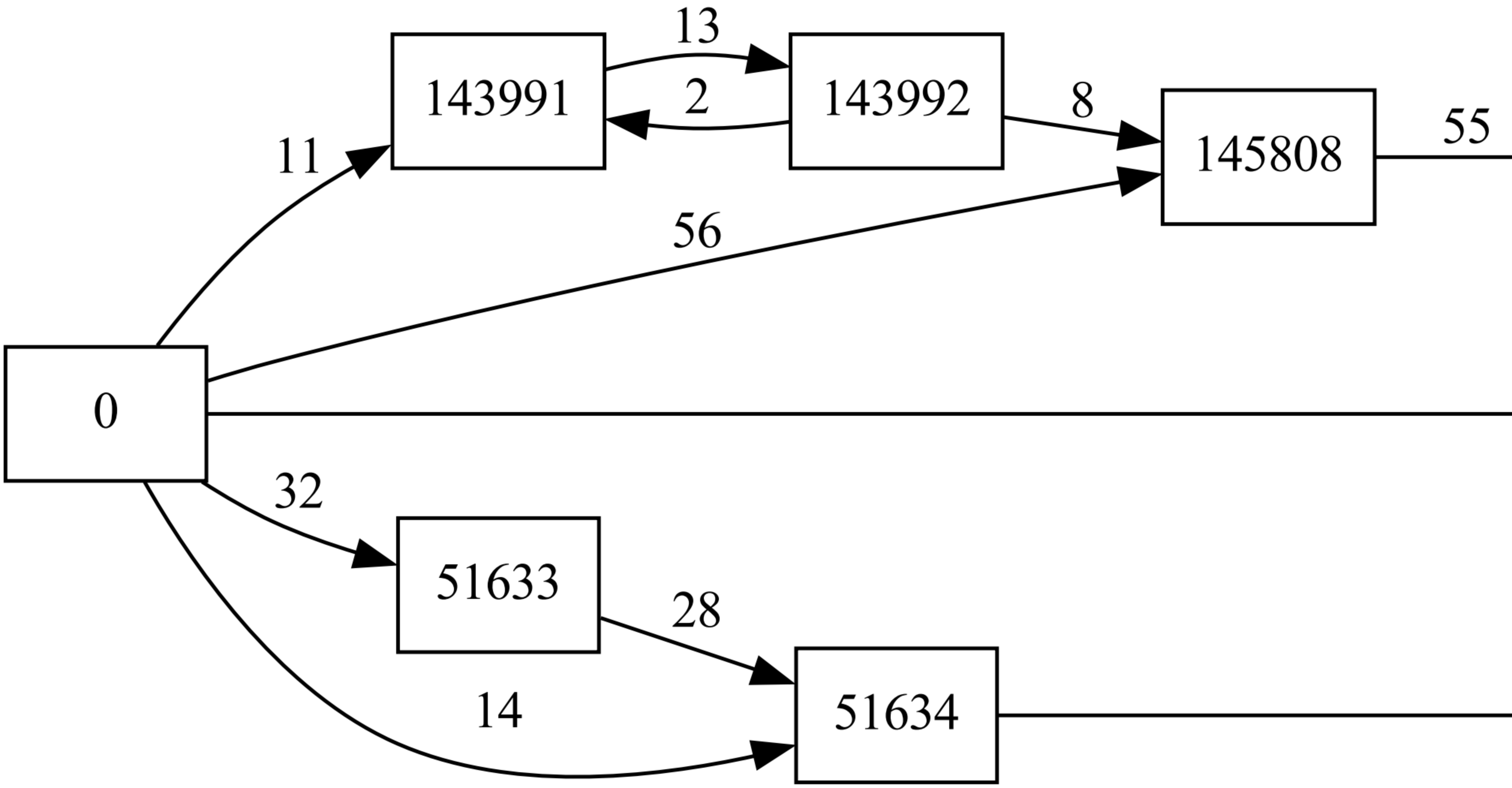

0
143991
143992
145808
51633
51634
11
13
2
8
55
56
32
28
14

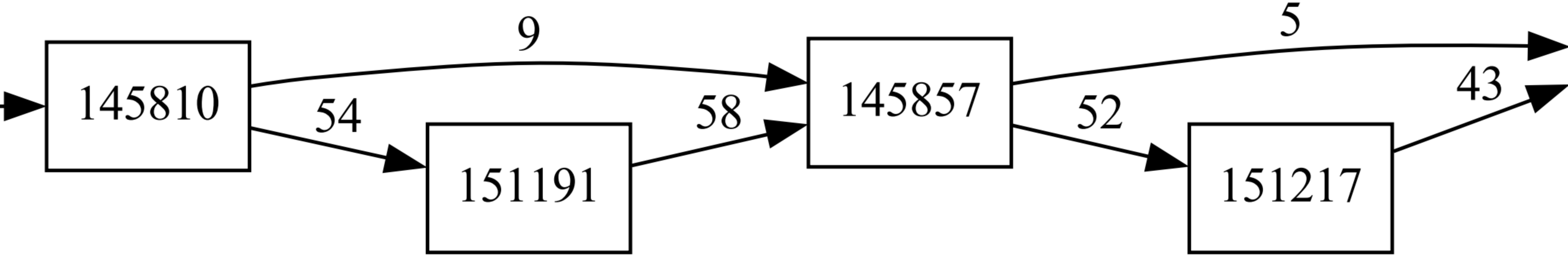
145810
151191
145857
151217
9
54
58
5
52
43

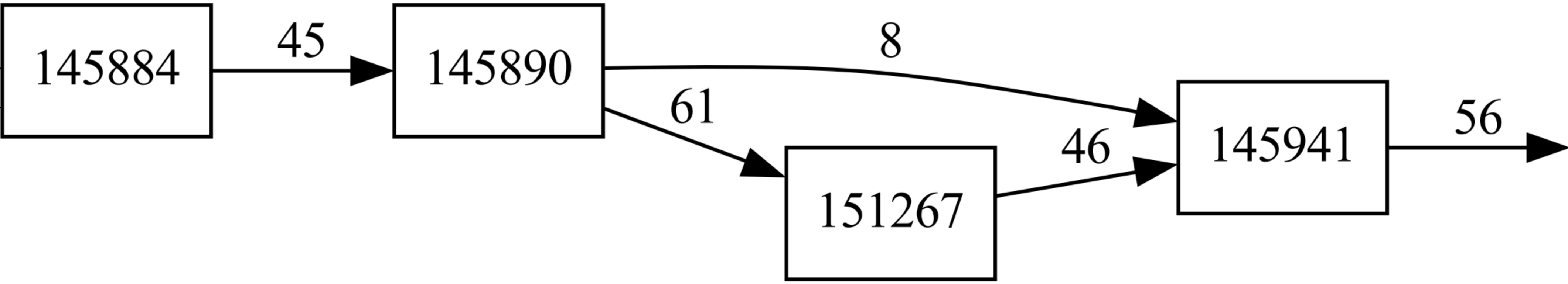
145884
45
145890
8
61
151267
46
145941
56

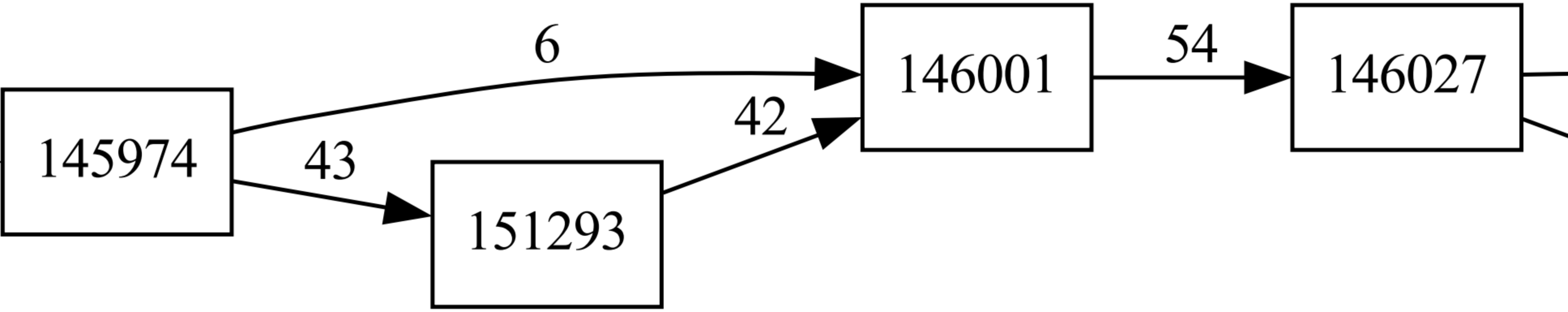
145974
6
43
151293
42
146001
54
146027

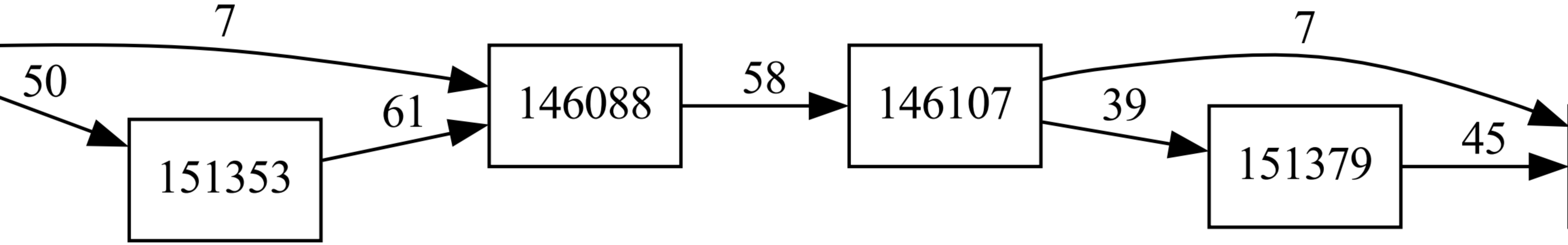
7
50
151353
61
146088
58
146107
7
39
151379
45

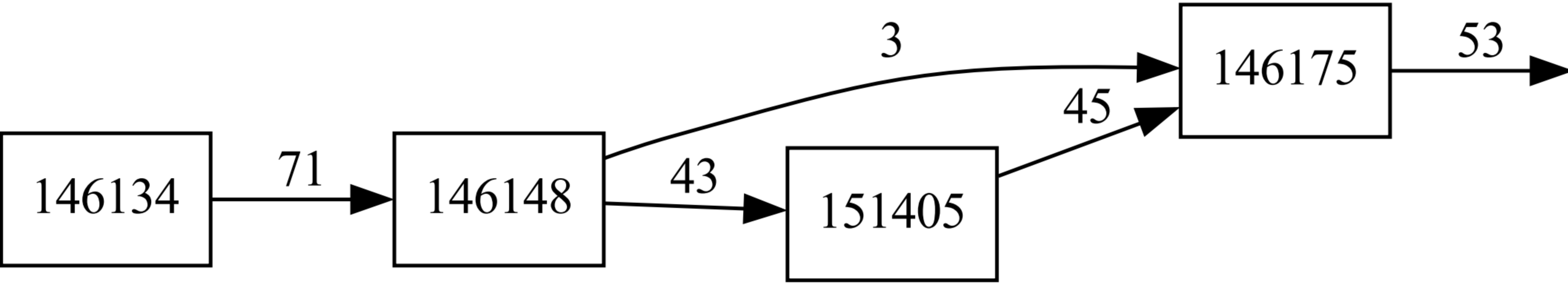
146134
71
146148
3
43
151405
45
146175
53

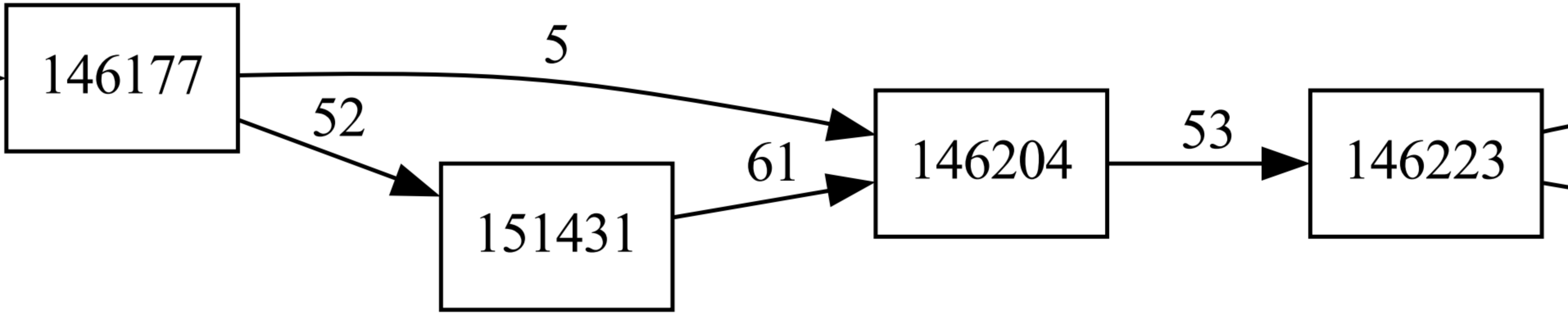
146177
5
52
151431
61
146204
53
146223

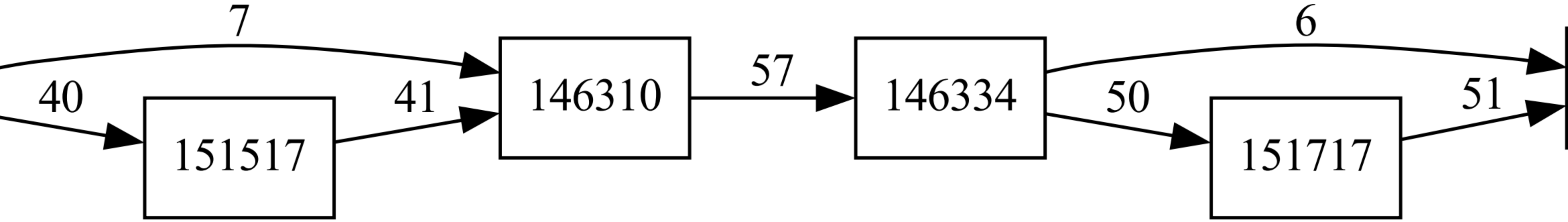
7
40
151517
41
146310
57
146334
6
50
151717
51

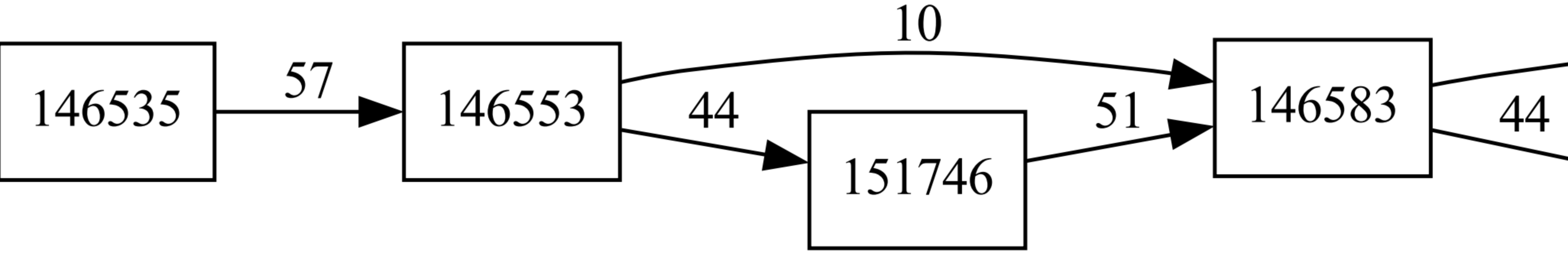
146535
57
146553
10
44
151746
51
146583
44

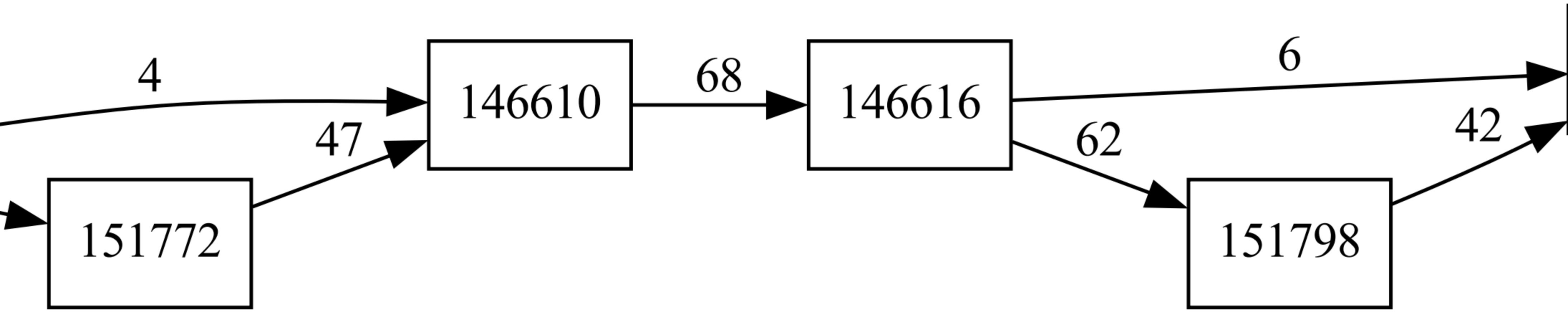
4
146610
68
146616
6
47
62
42
151772
151798

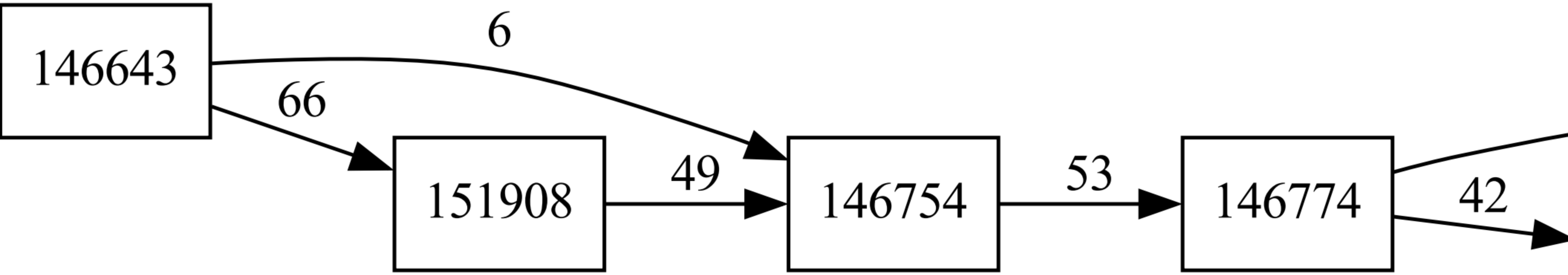
146643
6
66
151908
49
146754
53
146774
42

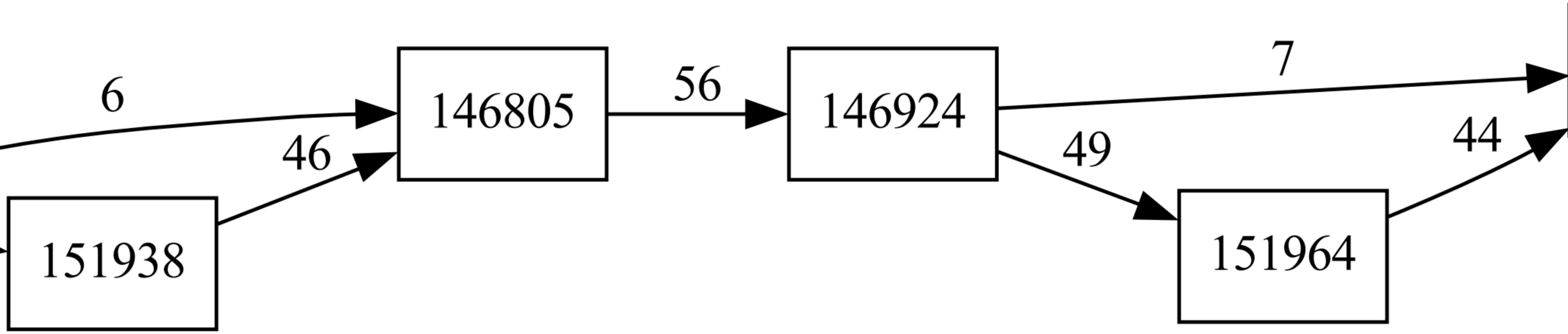
6
146805
56
146924
7
46
151938
49
44
151964

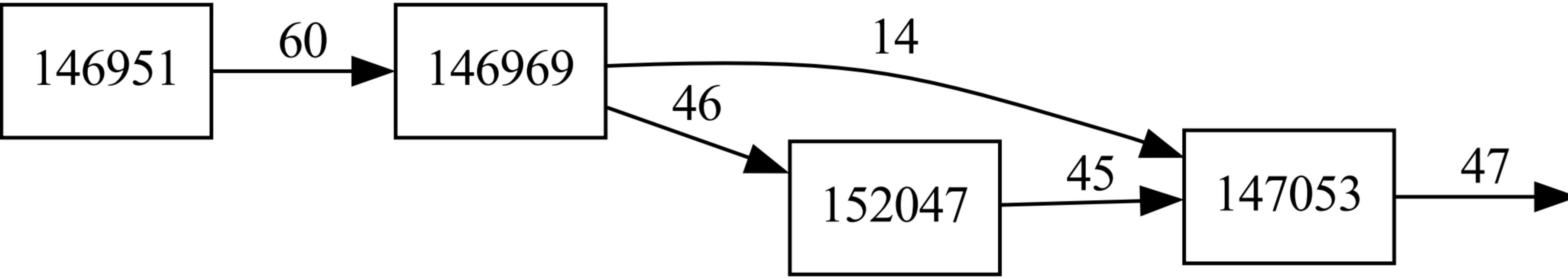
146951
60
146969
14
46
152047
45
147053
47

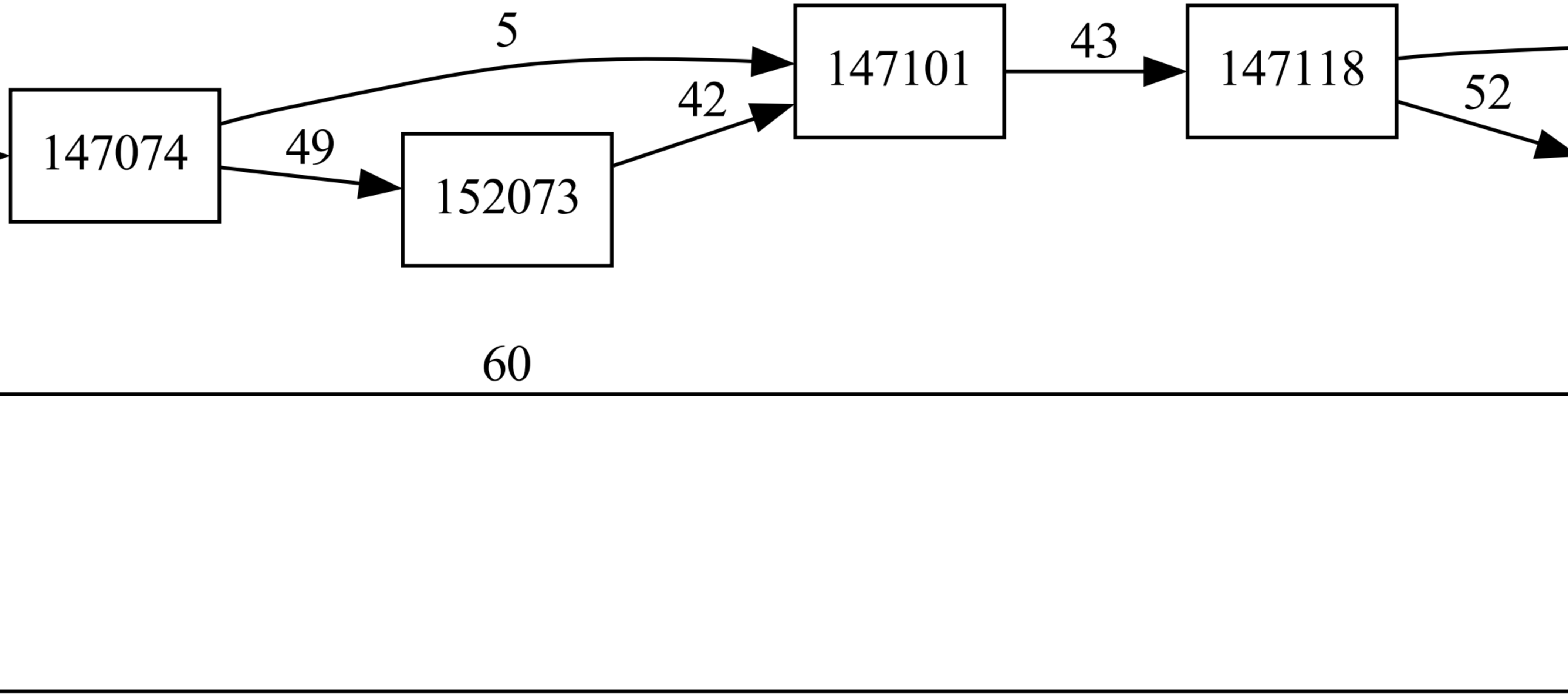
147074
152073
147101
147118
5
49
42
43
52
60

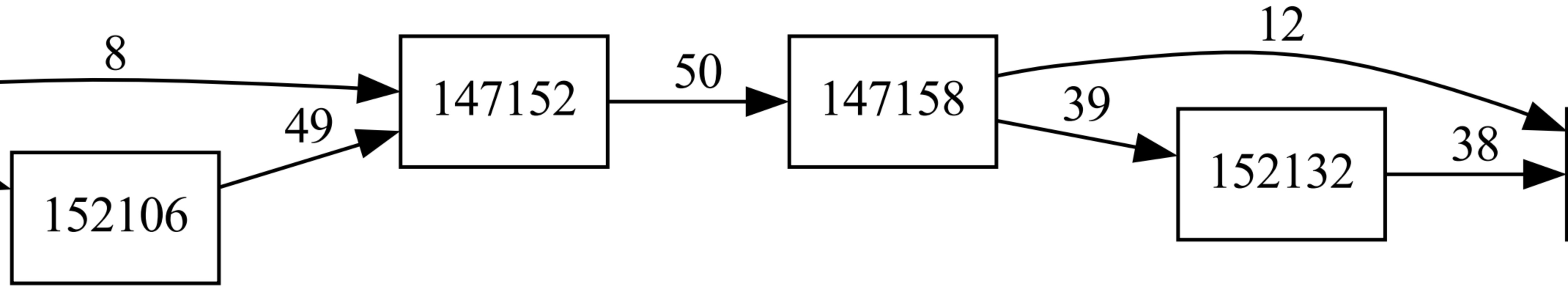

8
147152
50
147158
12
39
49
152106
152132
38

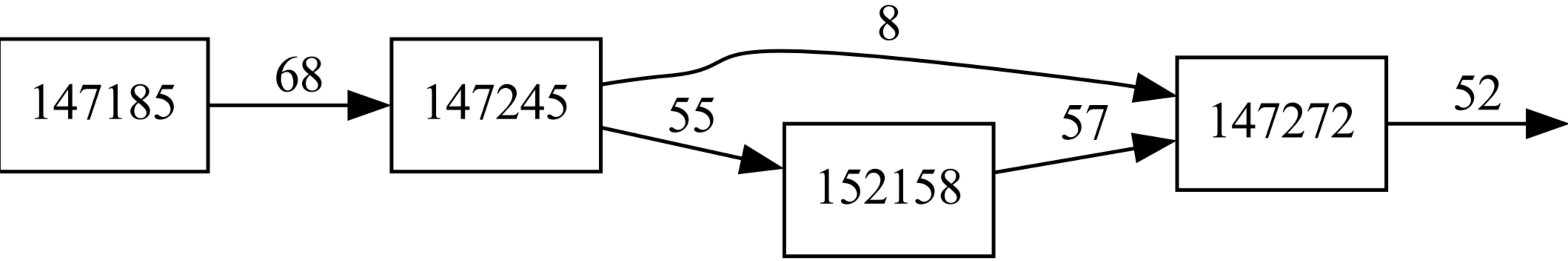
147185
68
147245
8
55
152158
57
147272
52

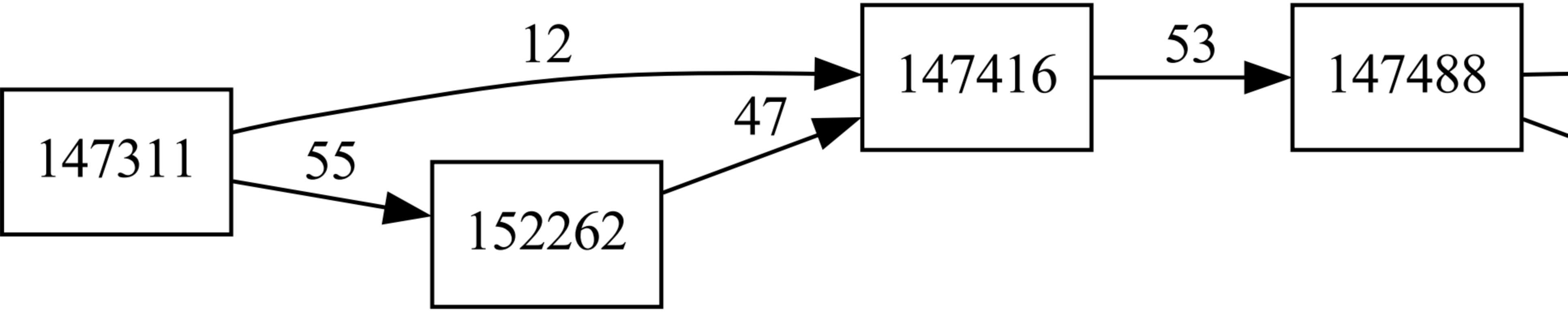
147311
12
55
152262
47
147416
53
147488

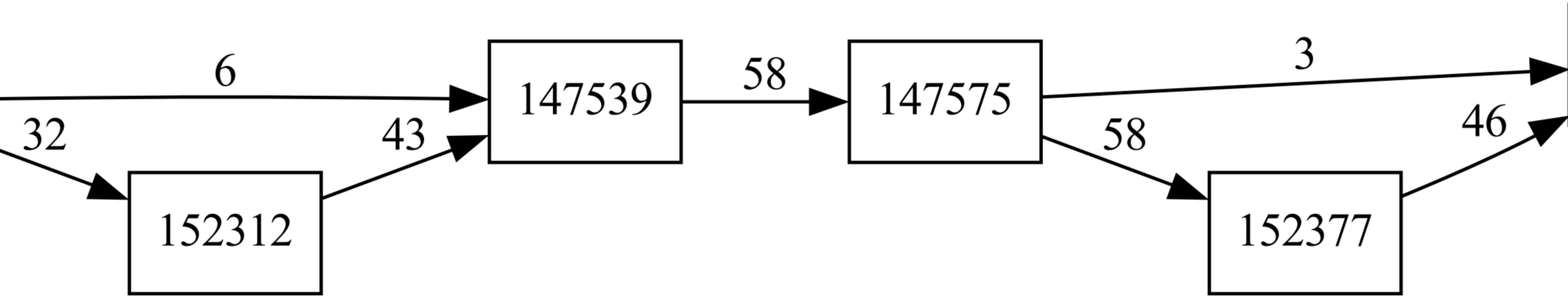
6
32
152312
43
147539
58
147575
3
58
152377
46

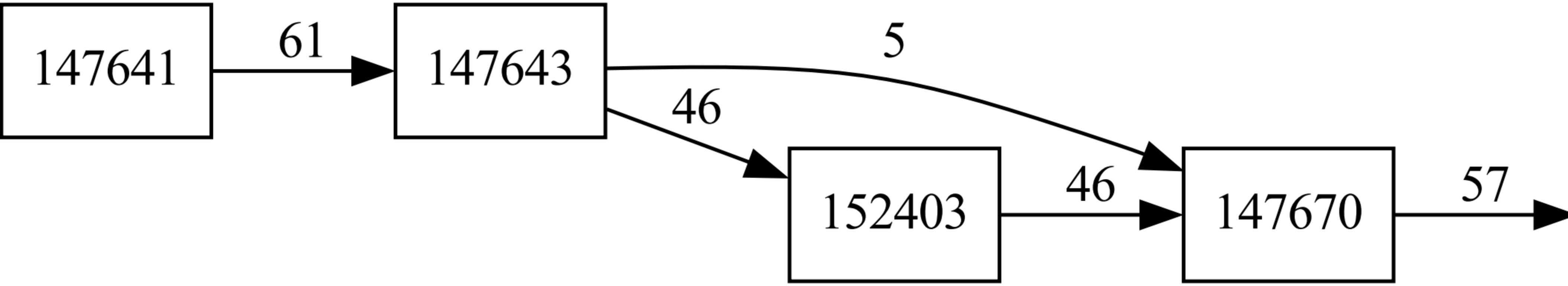
147641
61
147643
5
46
152403
46
147670
57

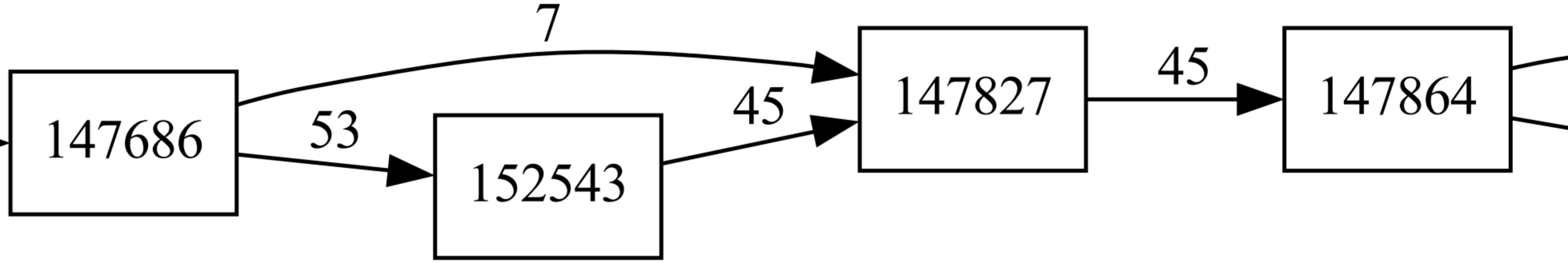

147686
7
53
152543
45
147827
45
147864

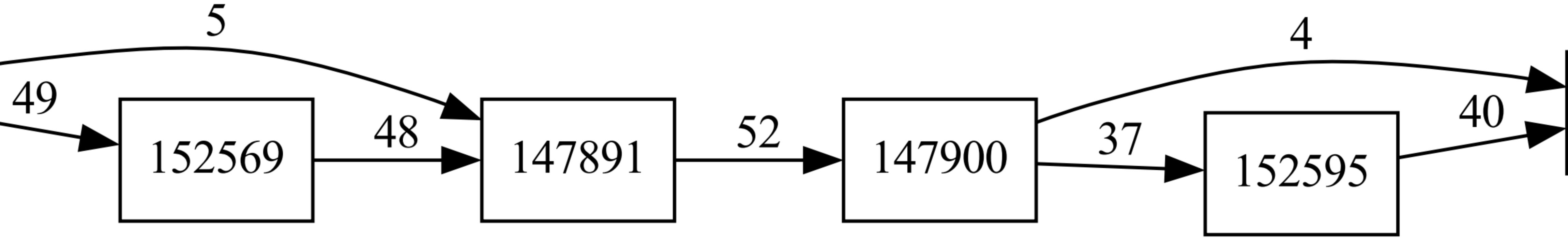
5
49
152569
48
147891
52
147900
4
37
152595
40

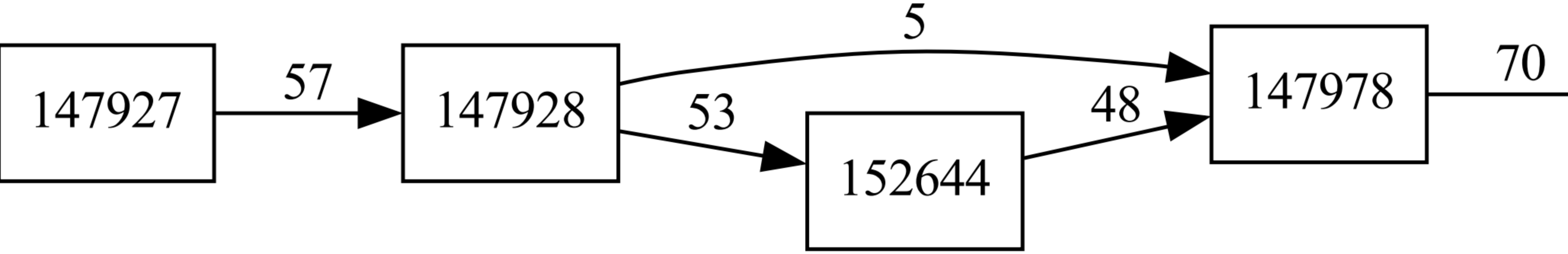
147927
57
147928
5
53
152644
48
147978
70

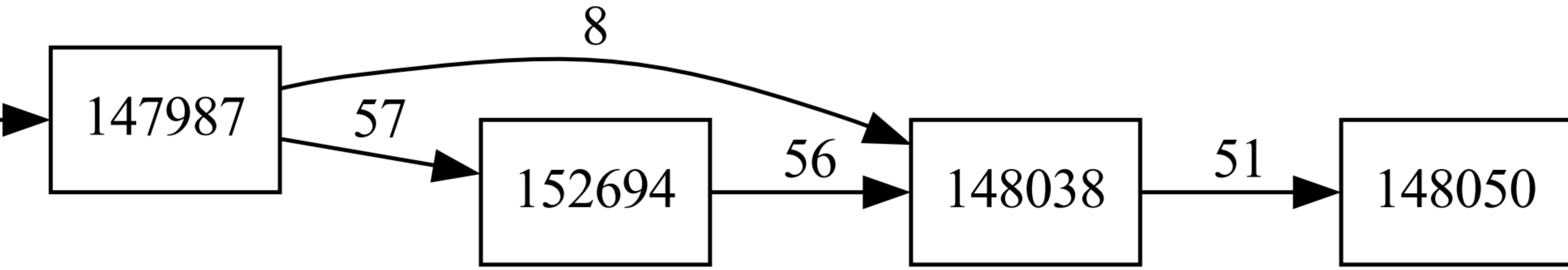
8
147987
57
152694
56
148038
51
148050

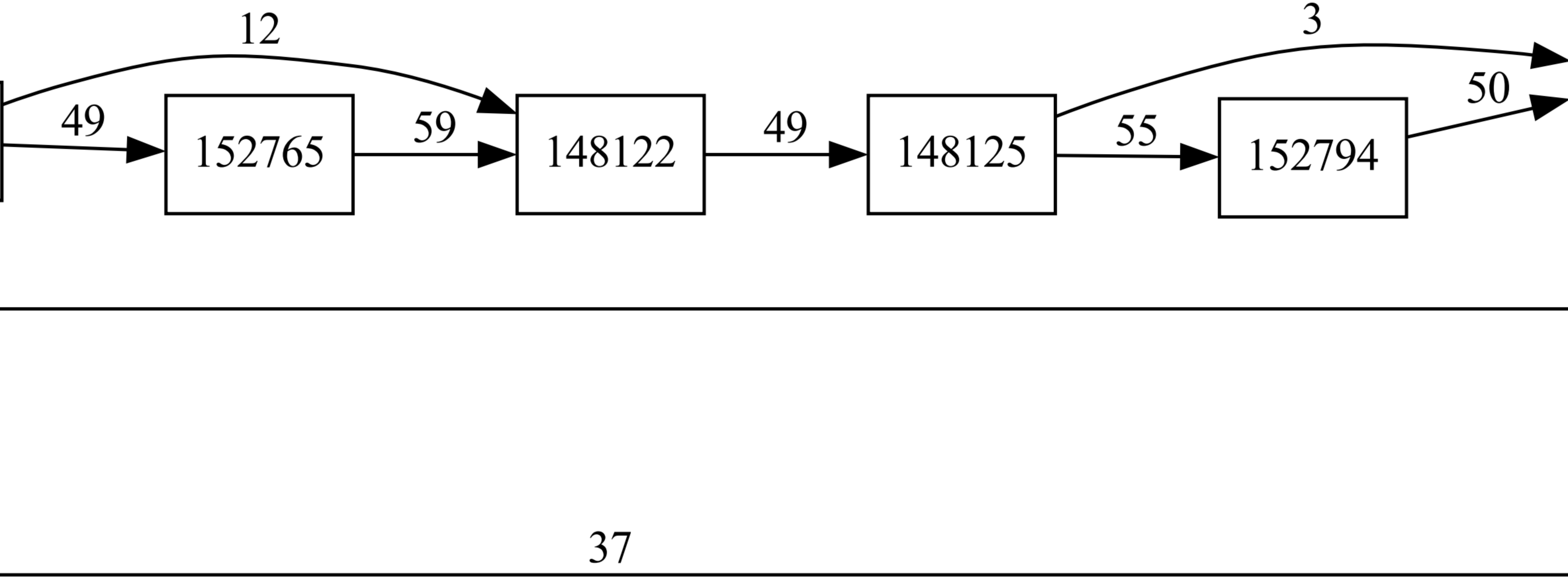
12
3
49
59
49
55
50
152765
148122
148125
152794
37

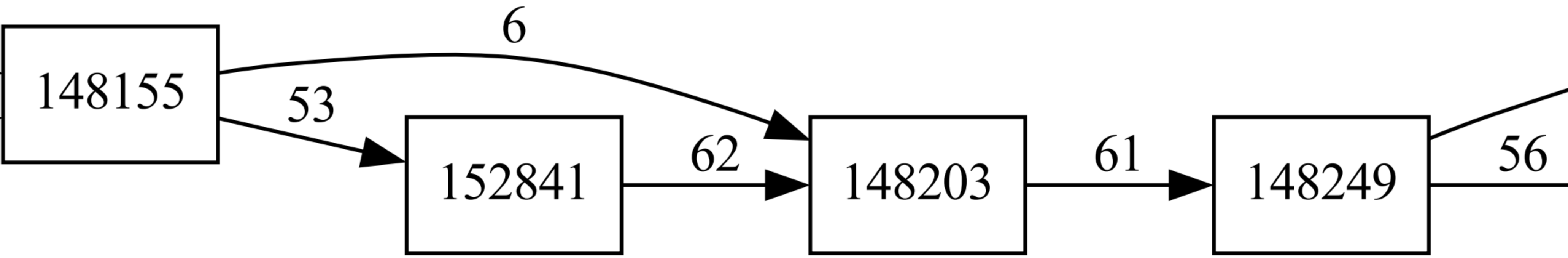
148155
6
53
152841
62
148203
61
148249
56

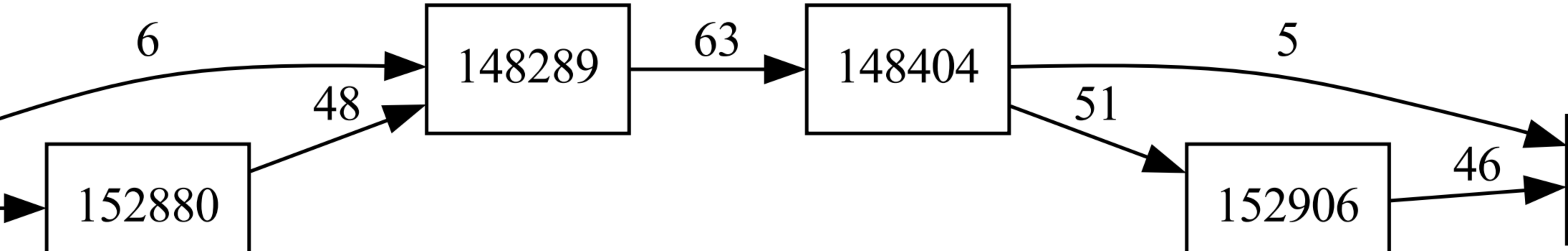
6
148289
63
148404
5
48
51
152880
152906
46

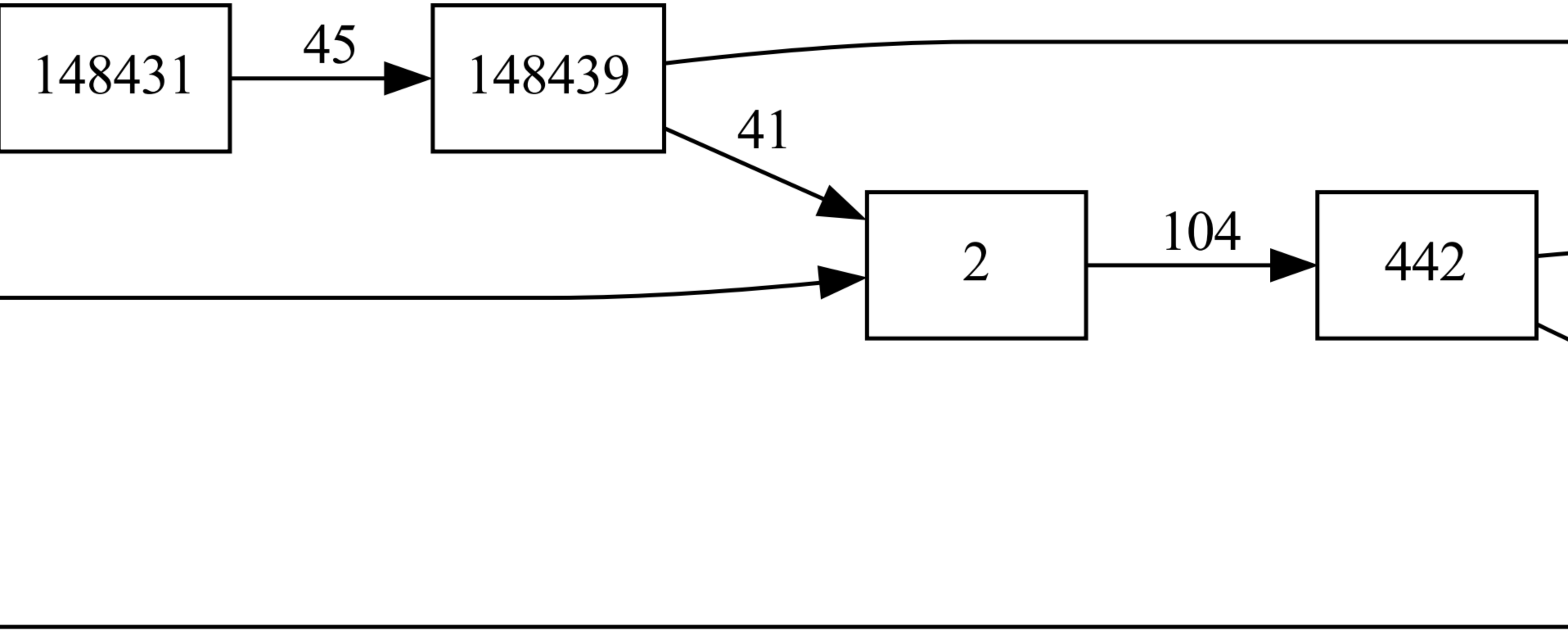
148431
45
148439
41
2
104
442

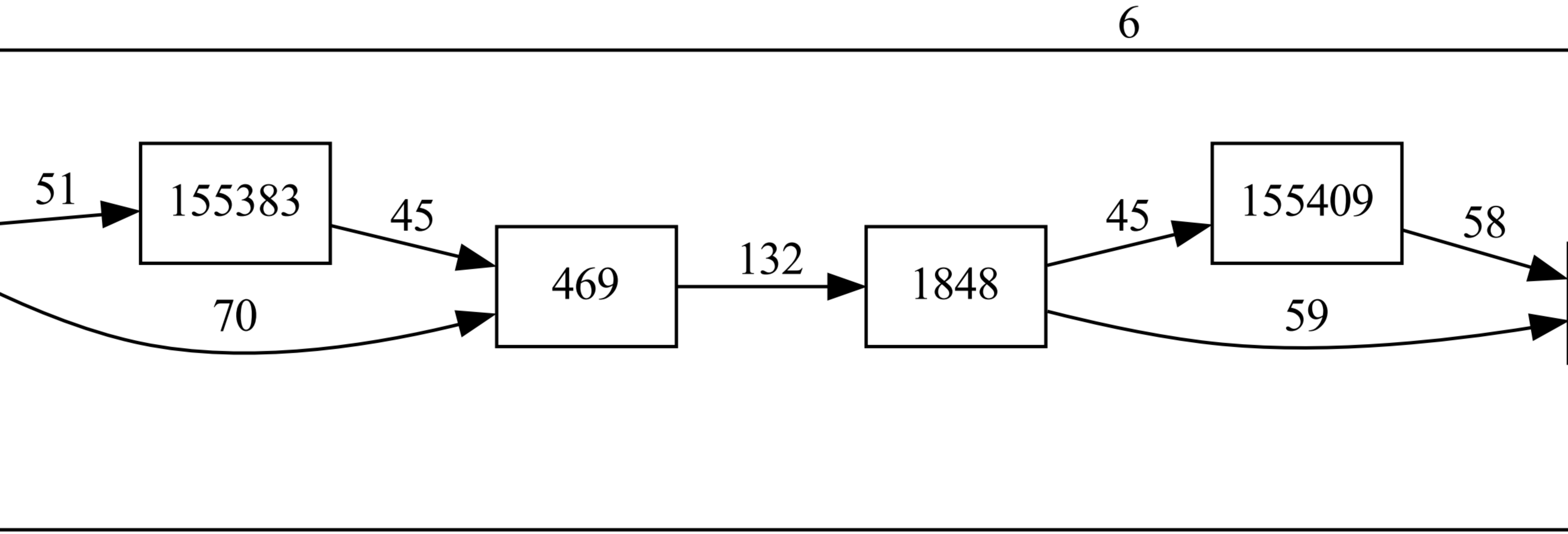
6
51
155383
45
70
469
132
1848
45
155409
58
59

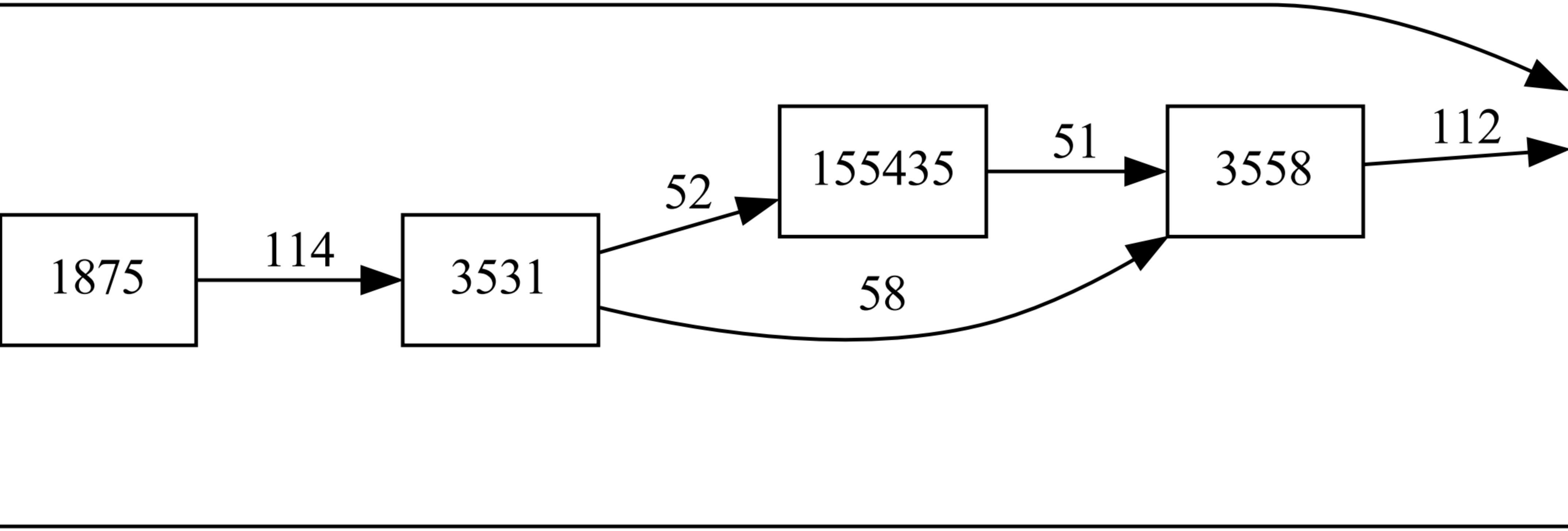
1875
114
3531
52
155435
51
3558
112
58

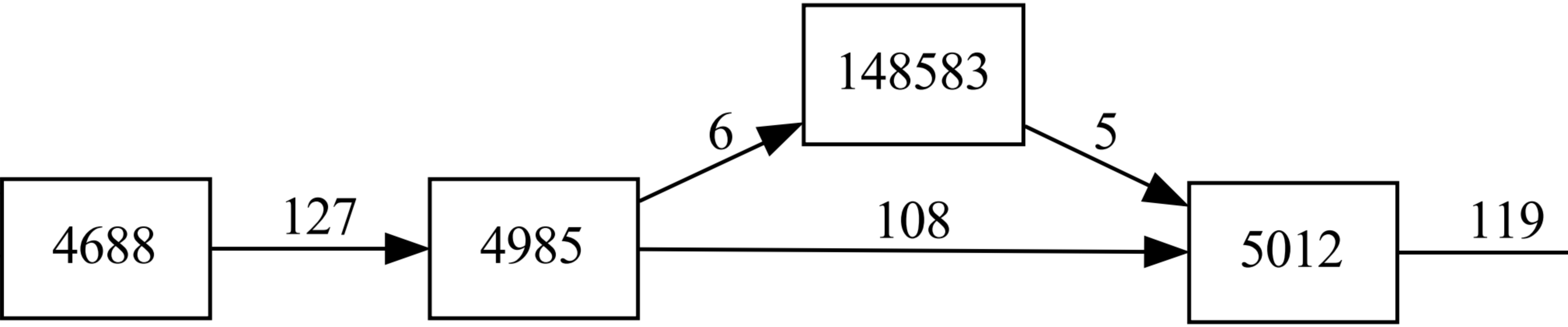
4688
127
4985
6
148583
5
108
5012
119

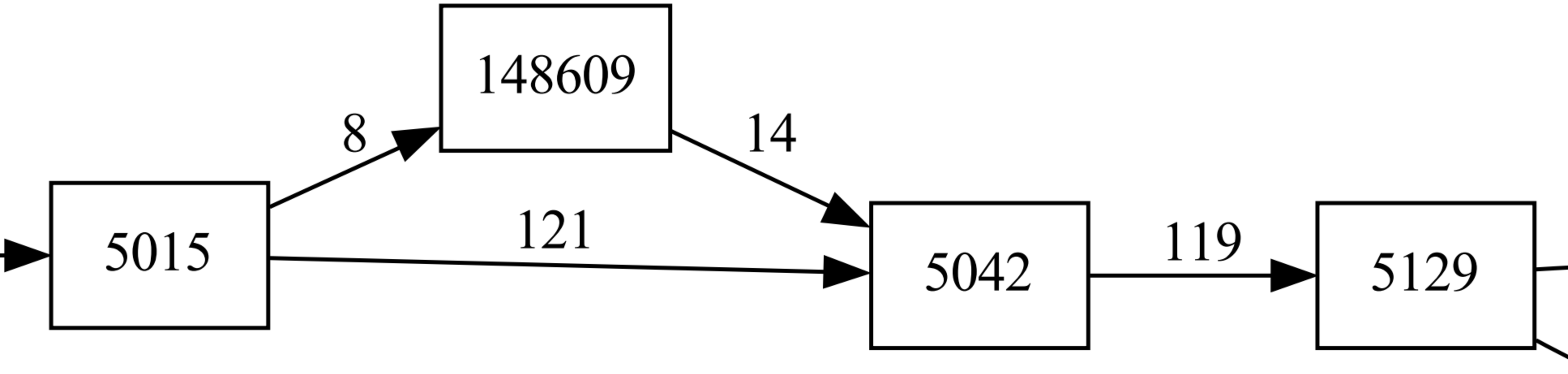
148609
8
14
5015
121
5042
119
5129

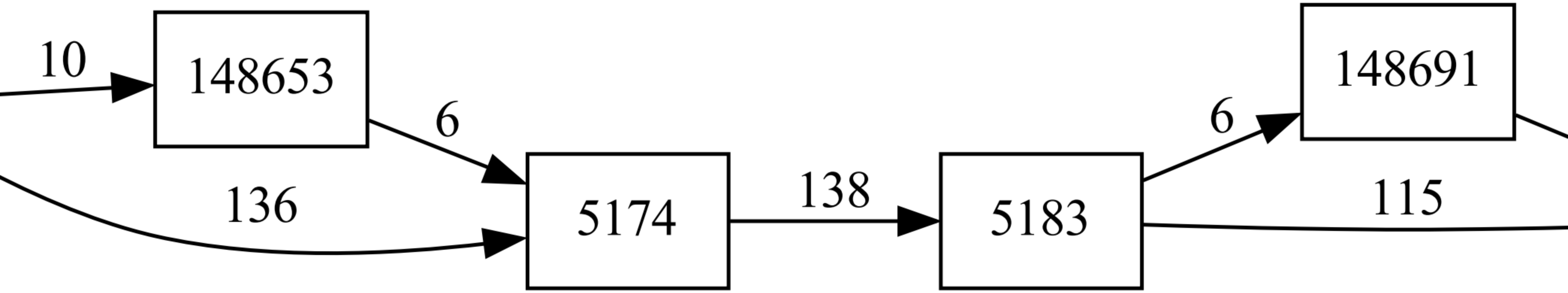
10
148653
6
136
5174
138
5183
6
148691
115

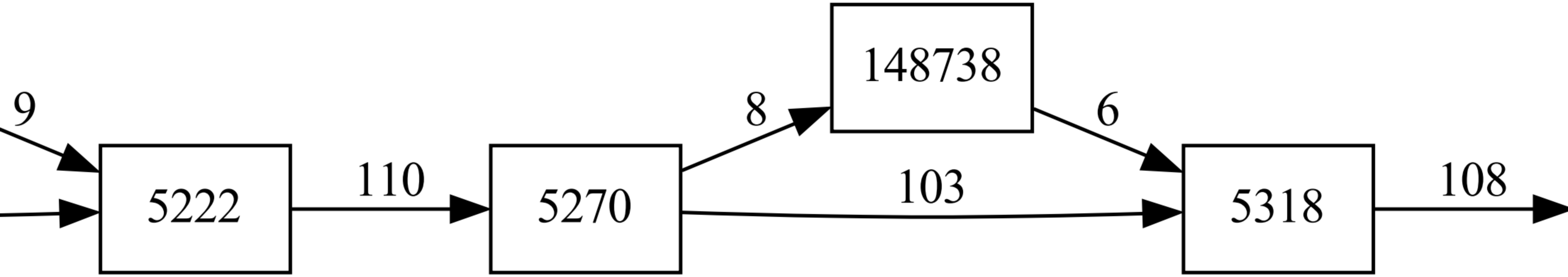
9
5222
110
5270
8
148738
6
103
5318
108

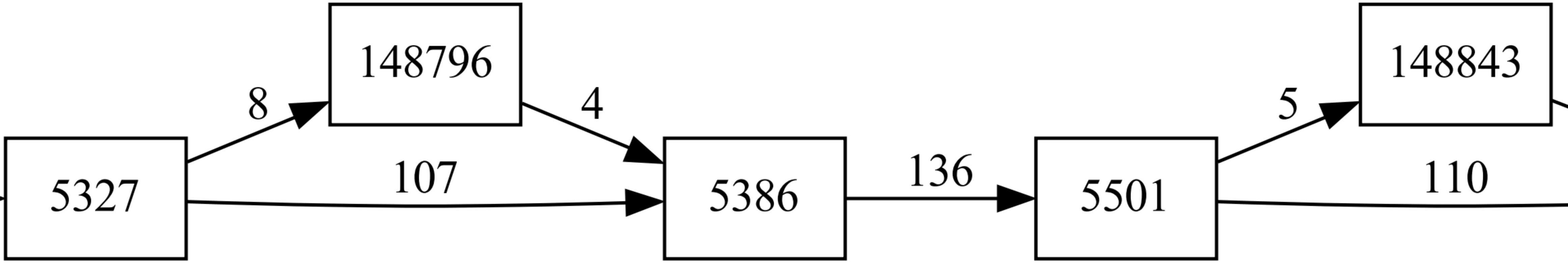
148796
148843
8
4
5
5327
107
5386
136
5501
110

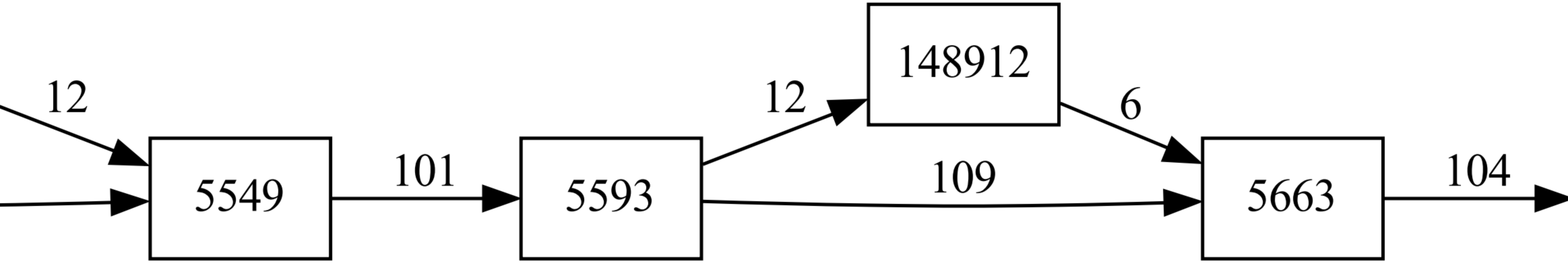
12
5549
101
5593
12
148912
6
109
5663
104

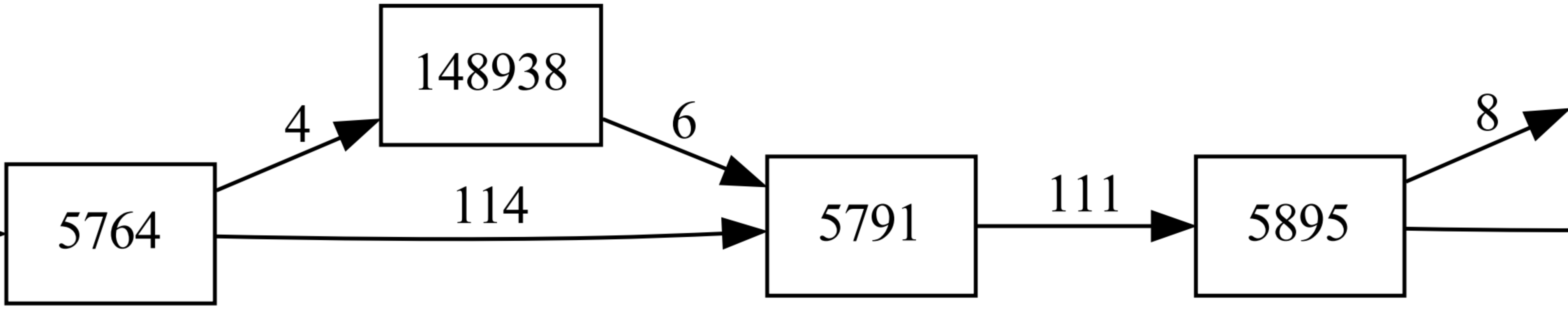
148938
4
6
5764
114
5791
111
5895
8

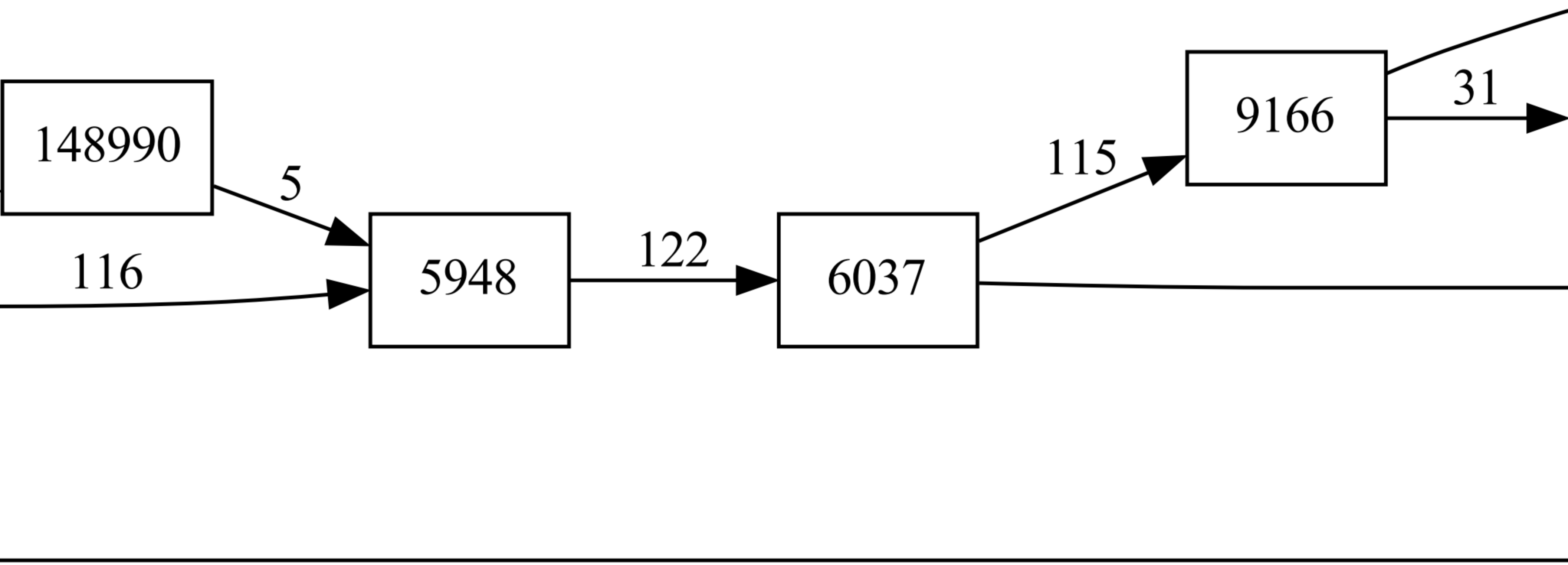
148990
5
116
5948
122
6037
115
9166
31

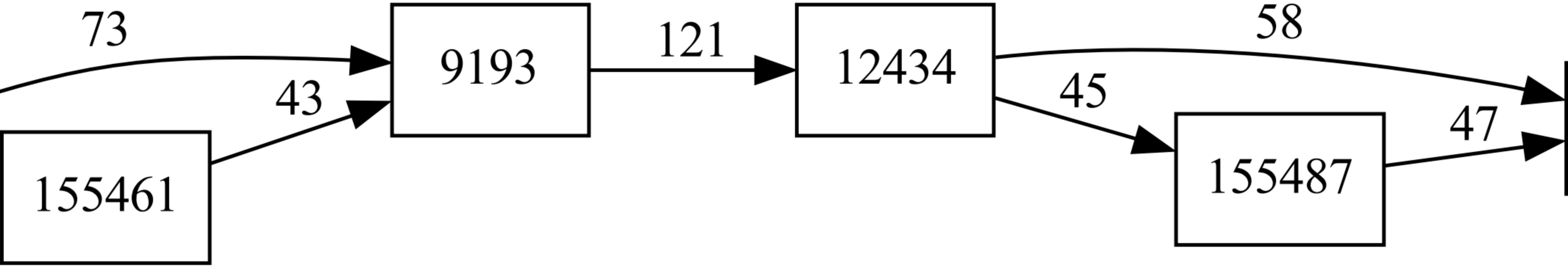
73
43
155461
9193
121
12434
58
45
155487
47

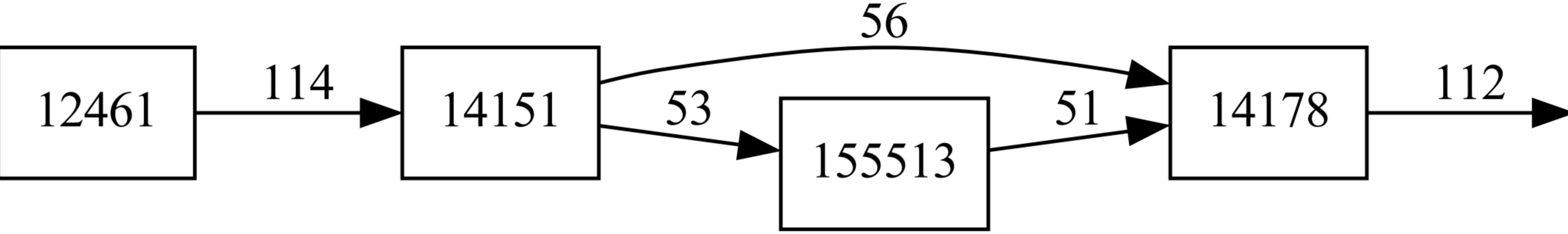
12461
114
14151
56
53
155513
51
14178
112

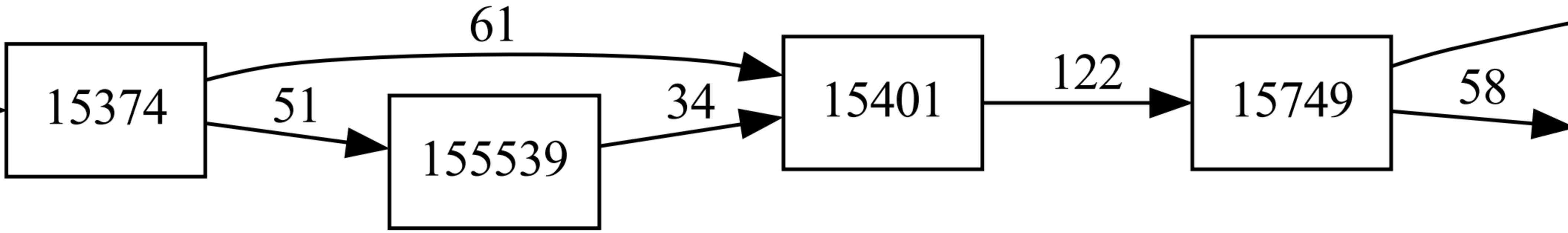
61
15374
51
155539
34
15401
122
15749
58

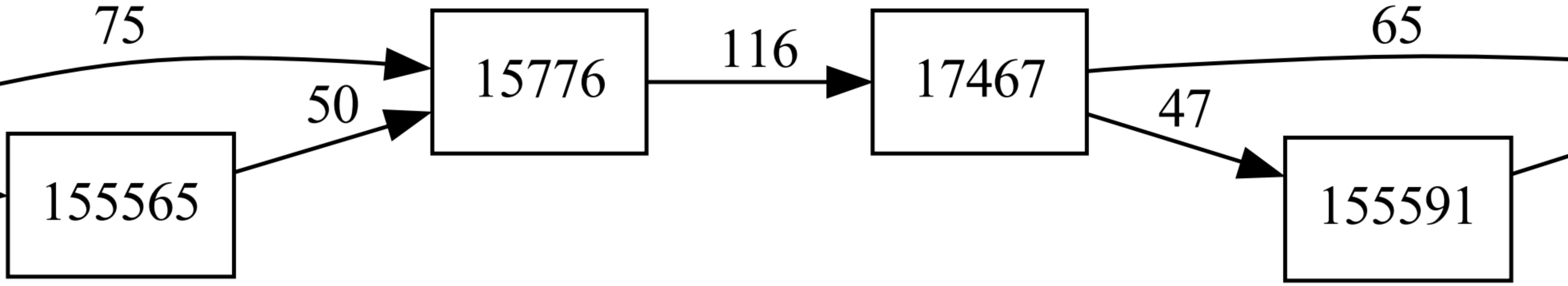
75
50
155565
15776
116
17467
65
47
155591

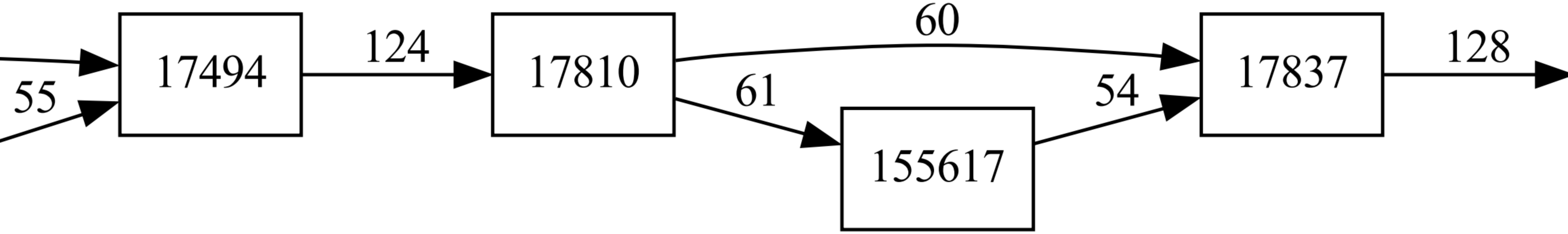
55
17494
124
17810
60
61
155617
54
17837
128

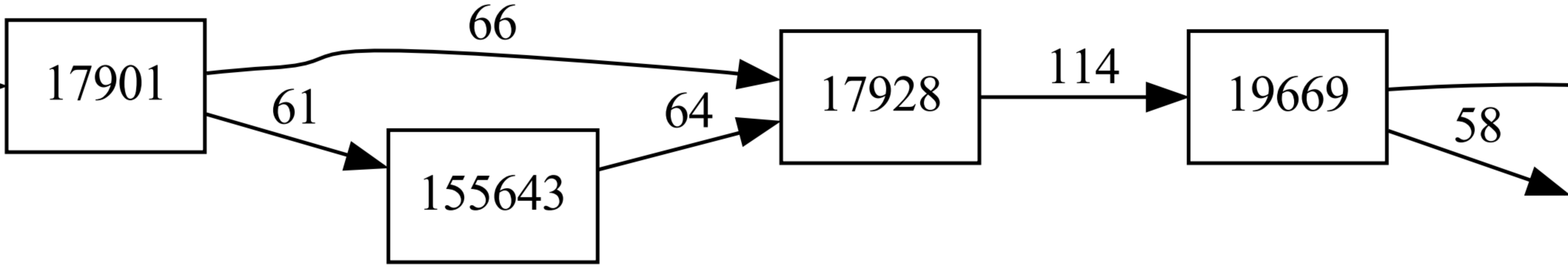
17901
66
61
155643
64
17928
114
19669
58

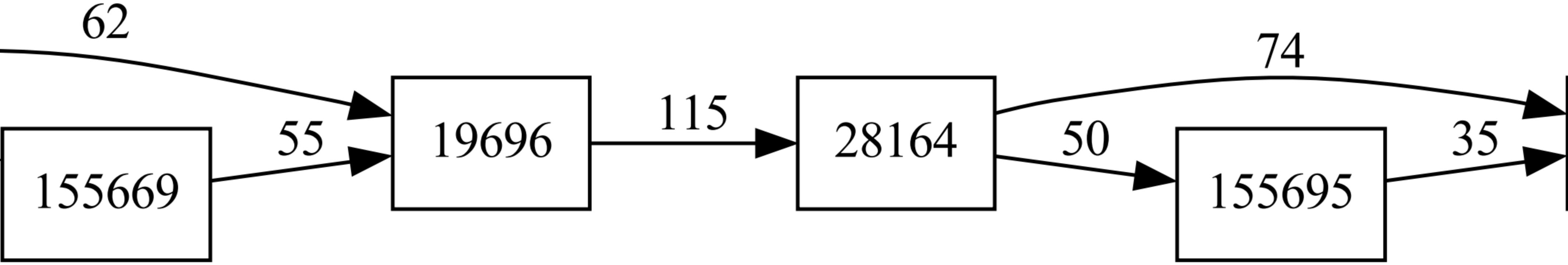
62
155669
55
19696
115
28164
74
50
155695
35

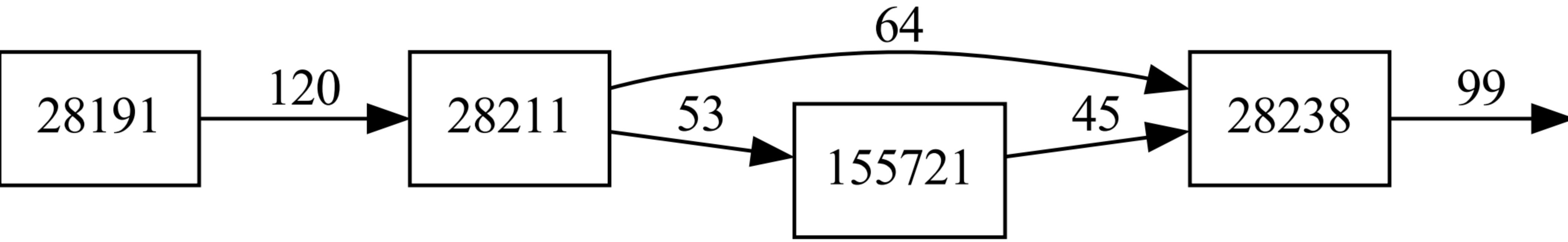
28191
120
28211
64
53
155721
45
28238
99

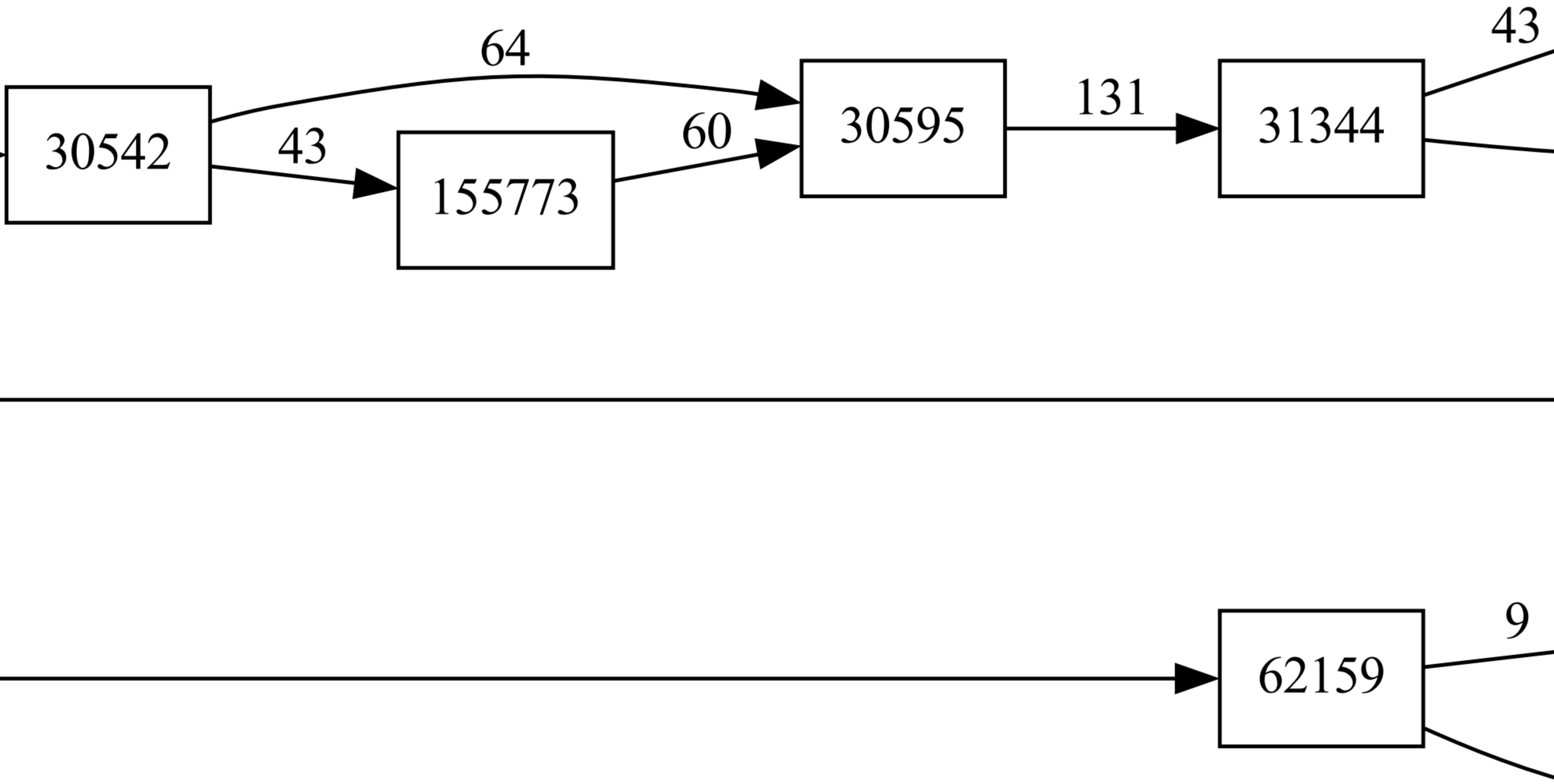
64
30542
43
155773
60
30595
131
31344
43
62159
9

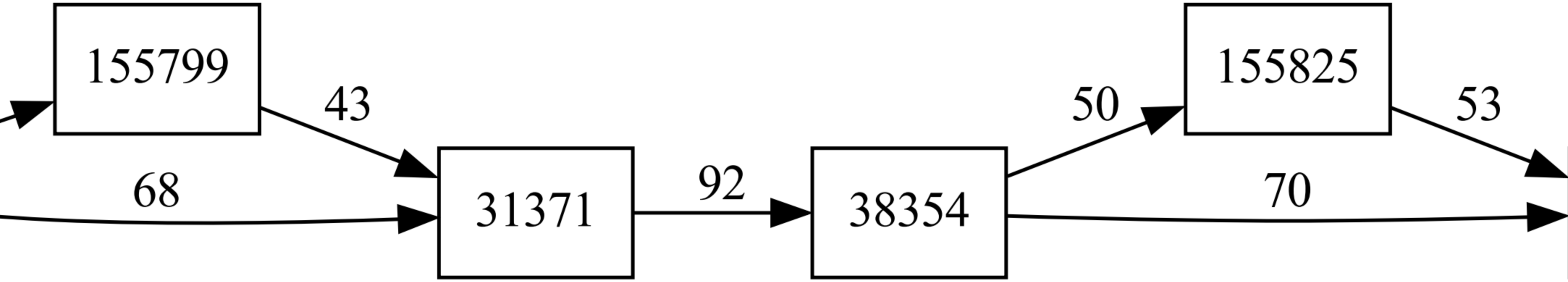
155799
43
68
31371
92
38354
50
155825
53
70

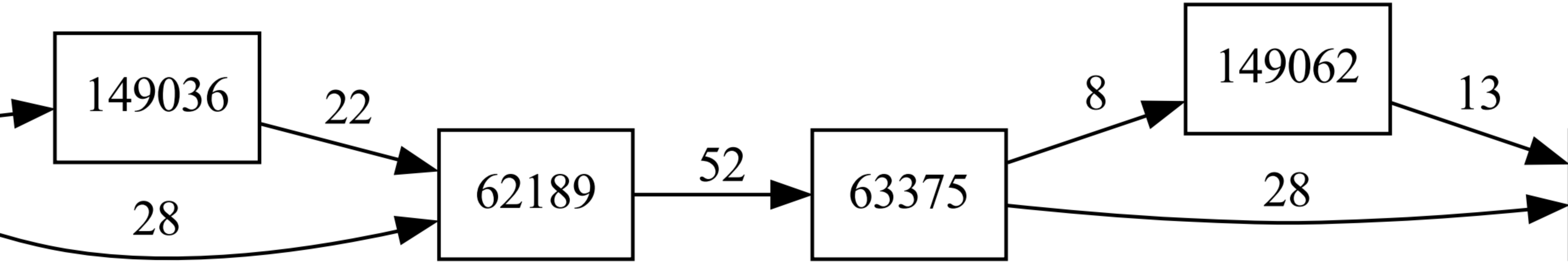
149036
22
28
62189
52
63375
8
149062
13
28

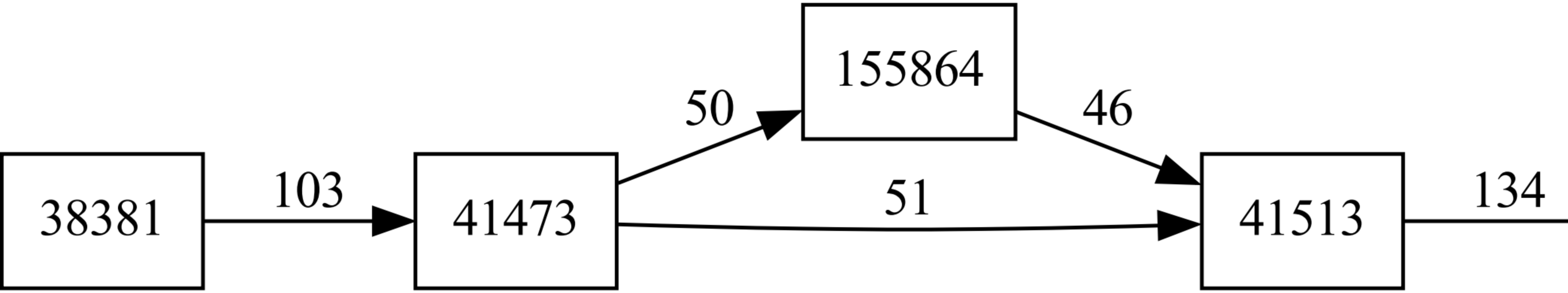
38381
103
41473
50
155864
46
51
41513
134

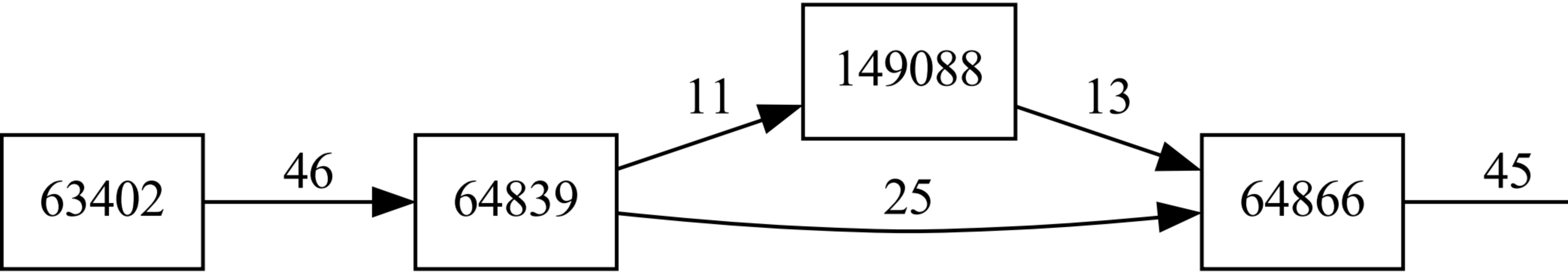
63402
46
64839
11
149088
13
25
64866
45

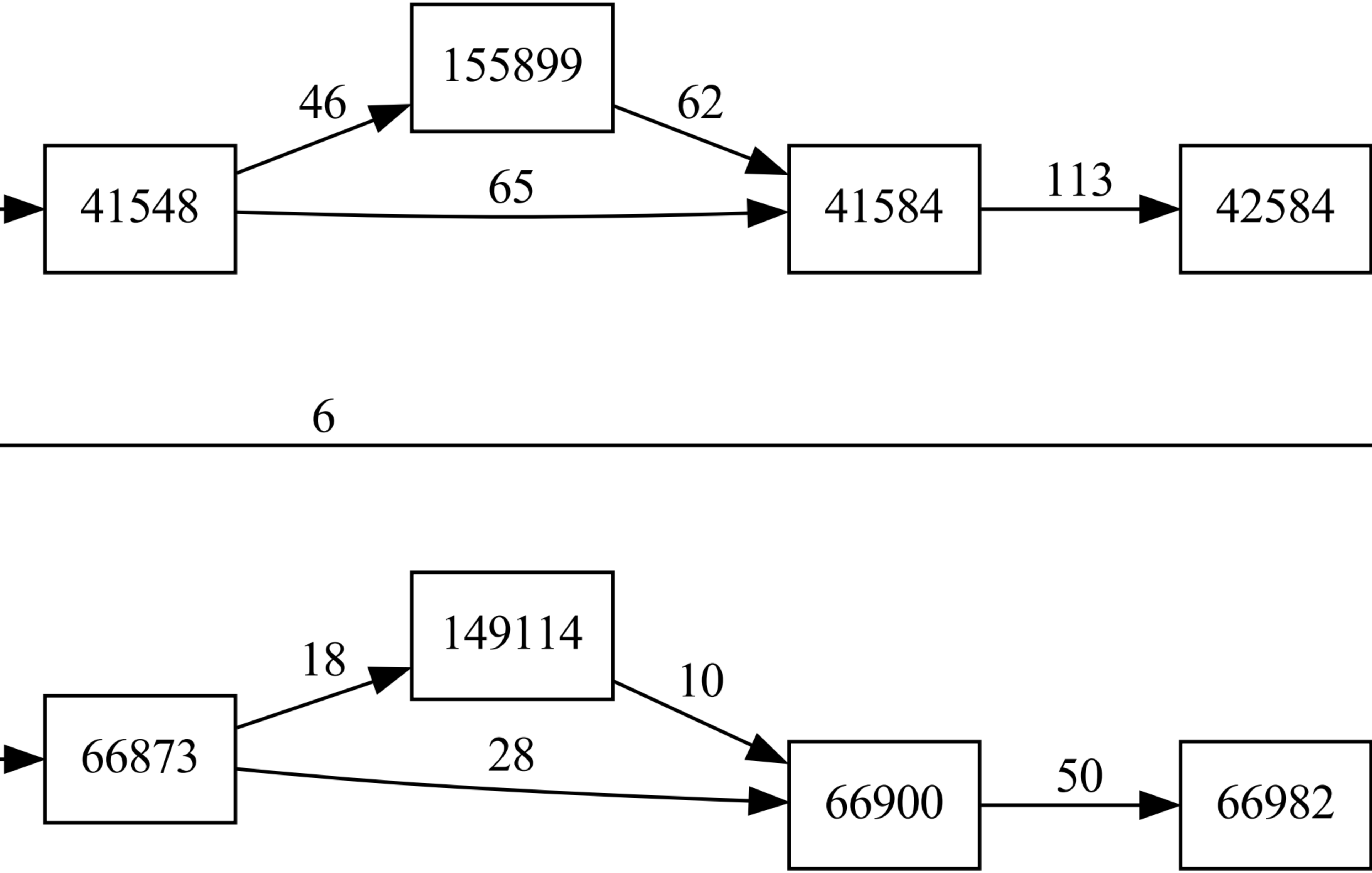
155899
46
62
41548
65
41584
113
42584
6
149114
18
10
66873
28
66900
50
66982

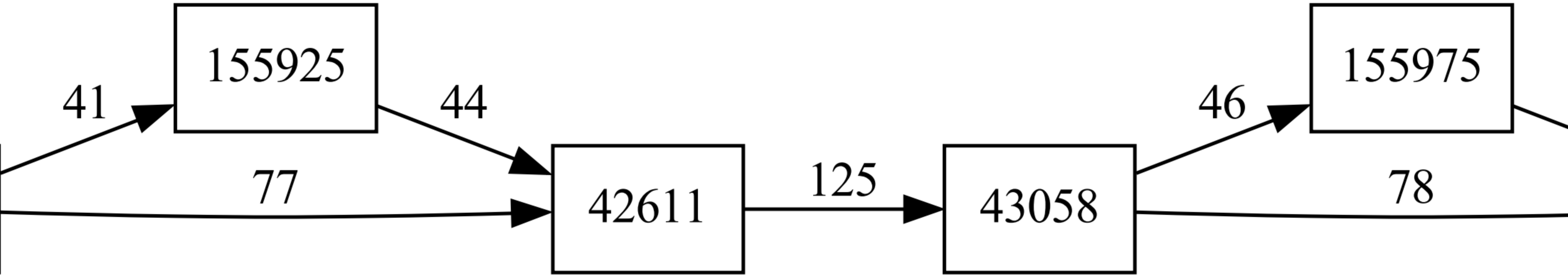
41
155925
44
77
42611
125
43058
46
155975
78

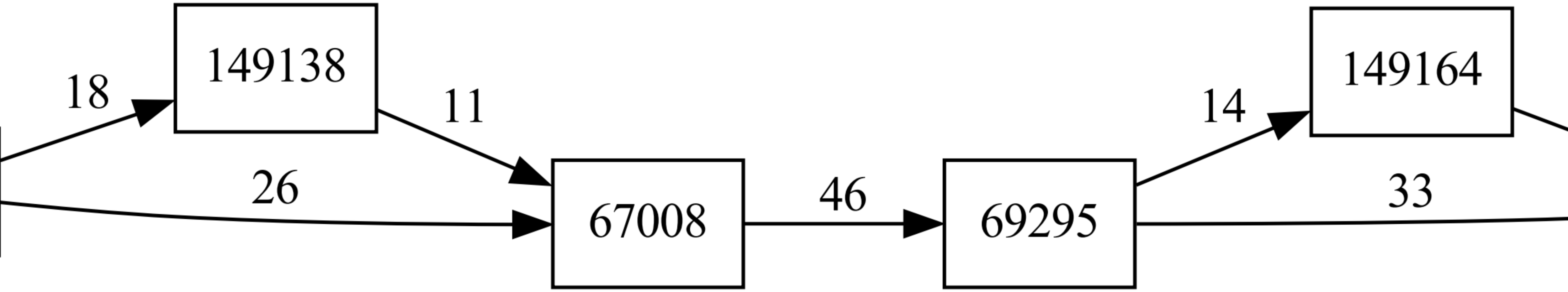
18
149138
11
26
67008
46
69295
14
149164
33

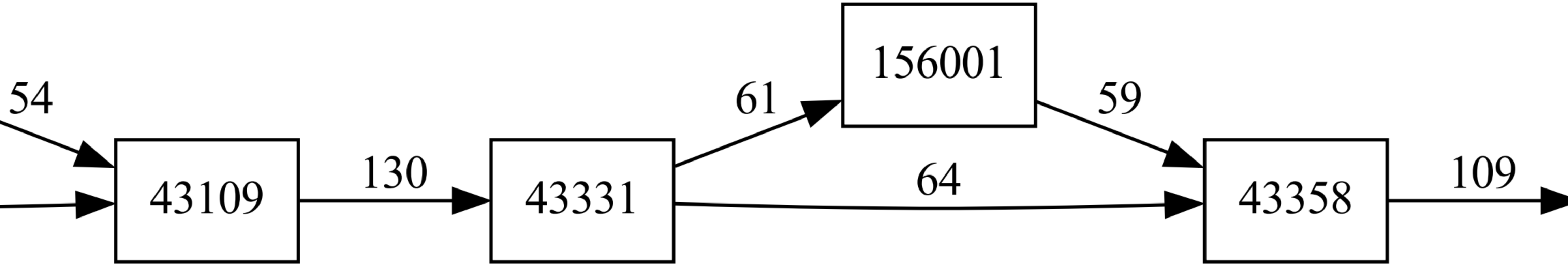
54
43109
130
43331
61
156001
59
64
43358
109

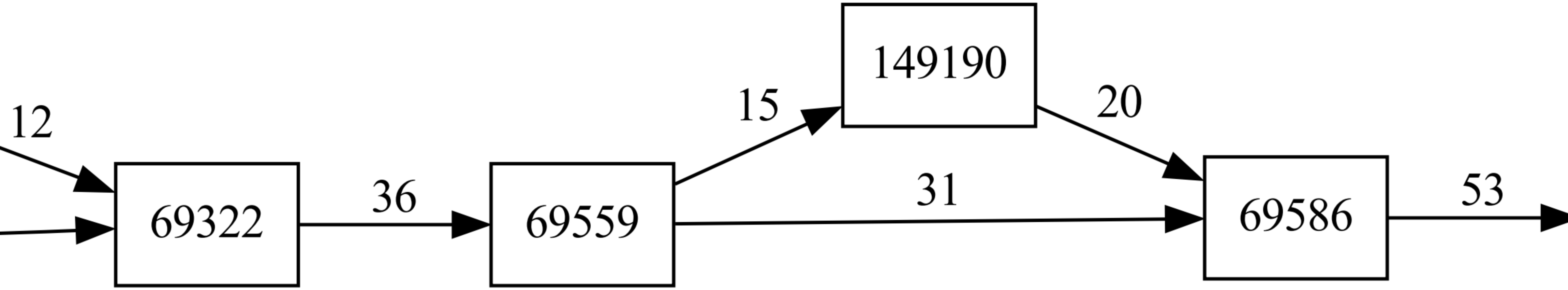
12
69322
36
69559
15
149190
20
31
69586
53

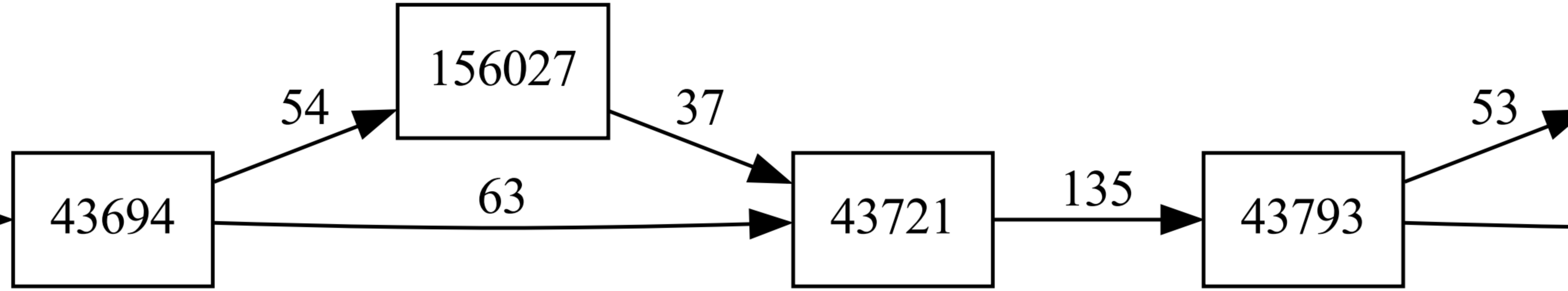
156027
54
37
43694
63
43721
135
43793
53

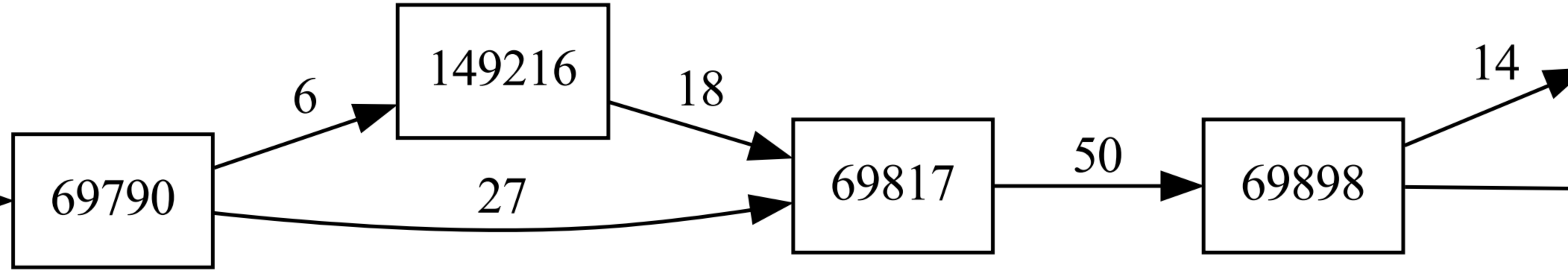
149216
6
18
69790
27
69817
50
69898
14

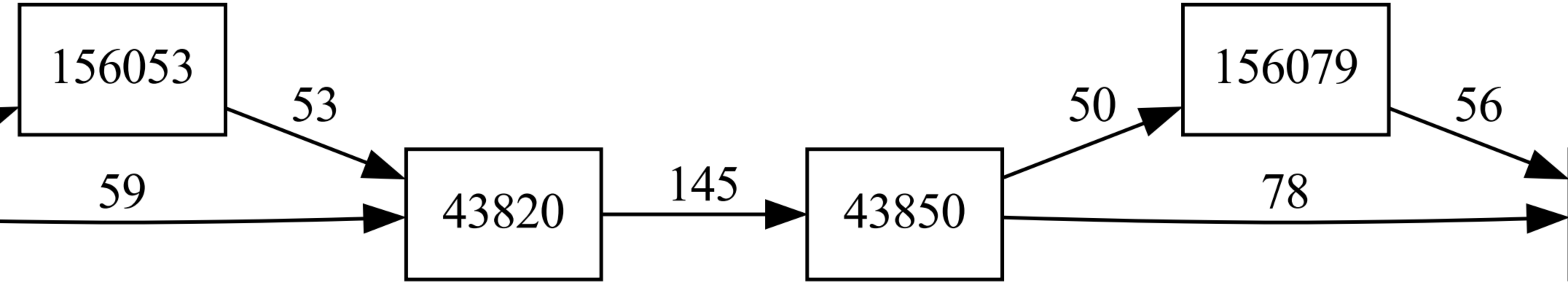
156053
53
59
43820
145
43850
50
156079
56
78

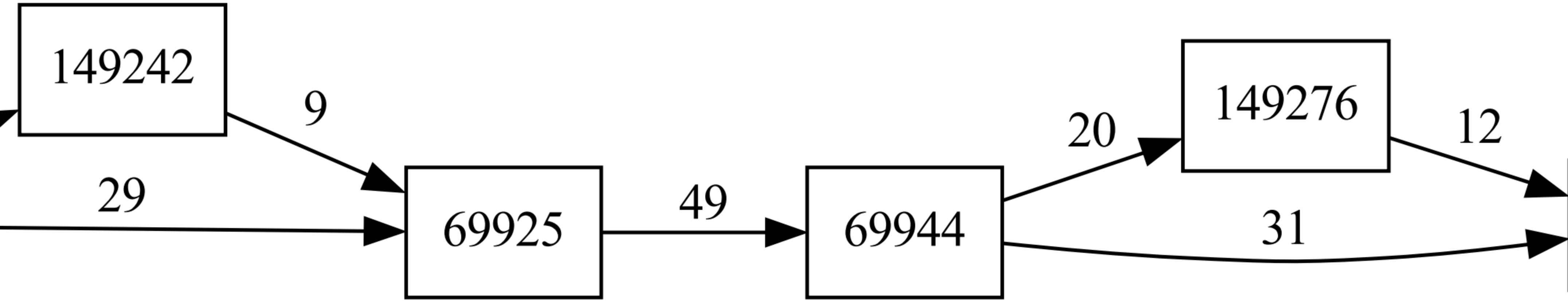
149242
9
29
69925
49
69944
20
149276
12
31

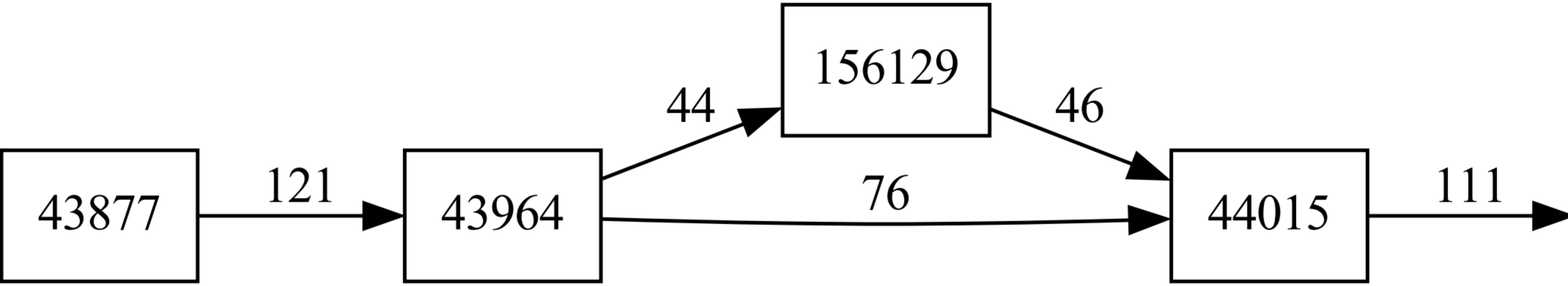
43877
121
43964
44
156129
46
76
44015
111

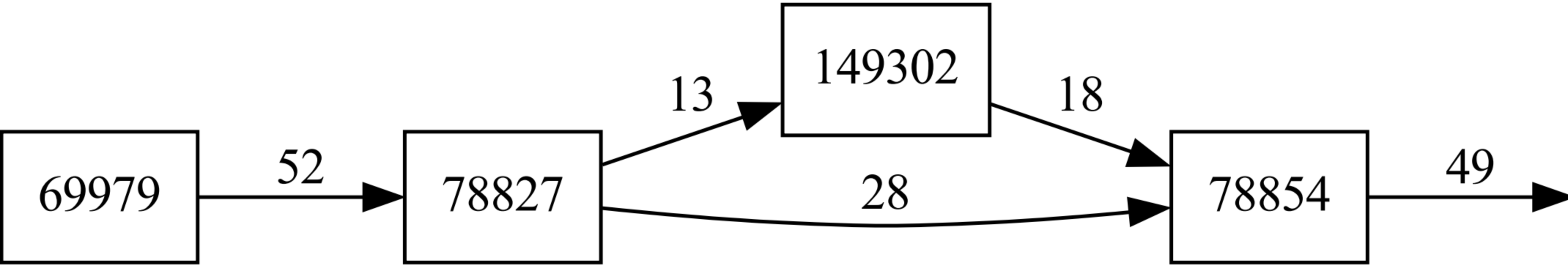
69979
52
78827
13
149302
18
28
78854
49

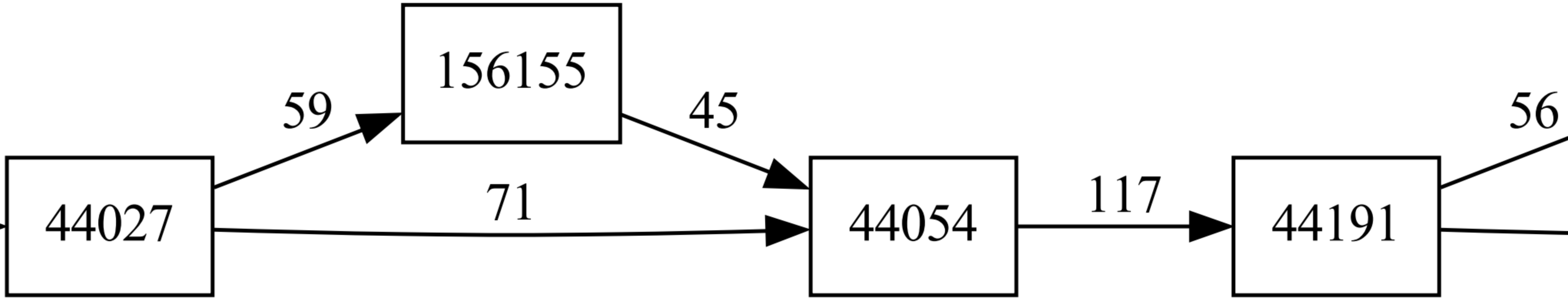
44027
59
156155
45
71
44054
117
44191
56

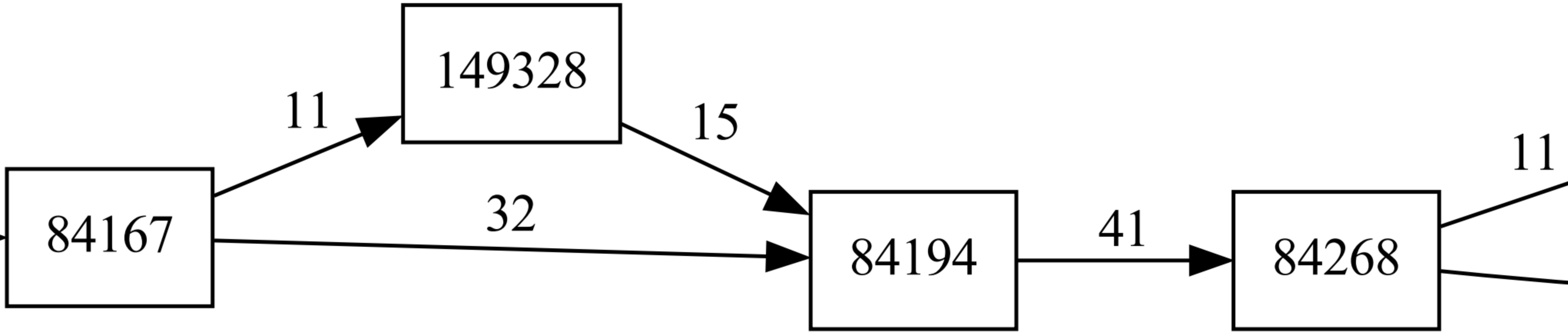
84167
11
149328
15
32
84194
41
84268
11

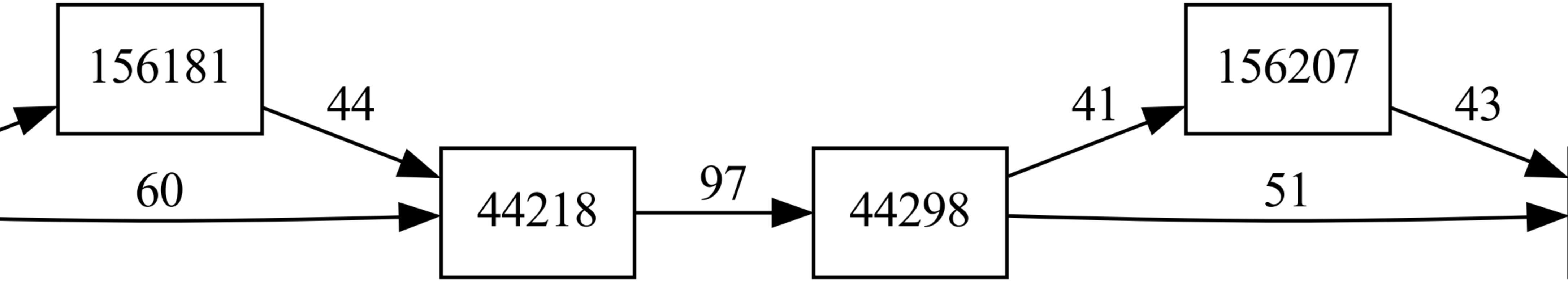

156181
44
156207
41
43
60
44218
97
44298
51

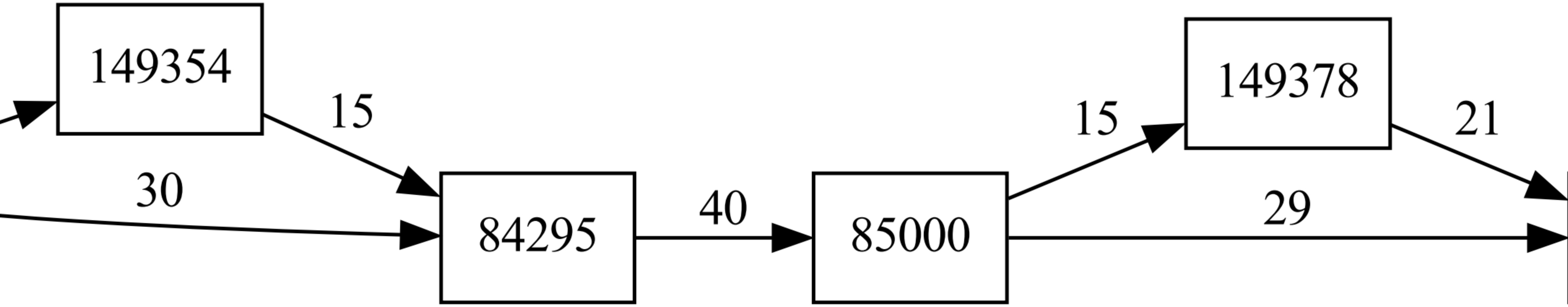

149354
15
149378
15
21
30
84295
40
85000
29

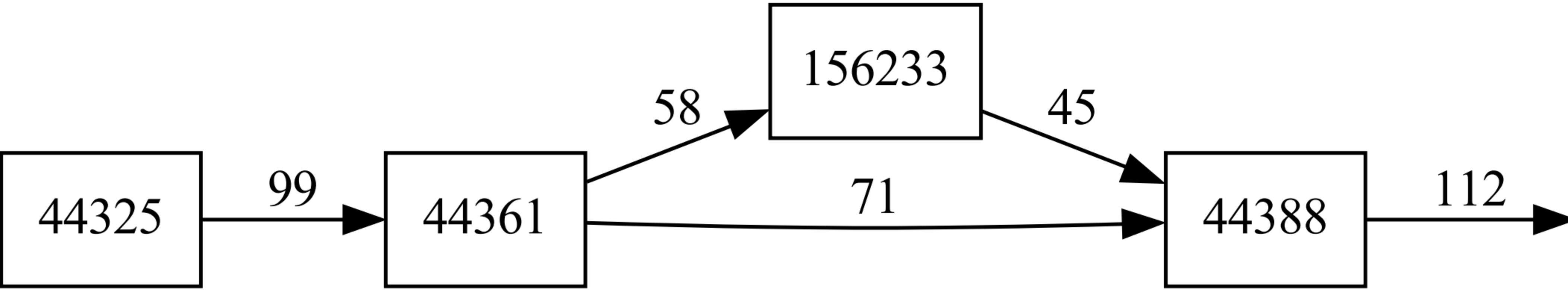
156233
58
45
44325
99
44361
71
44388
112

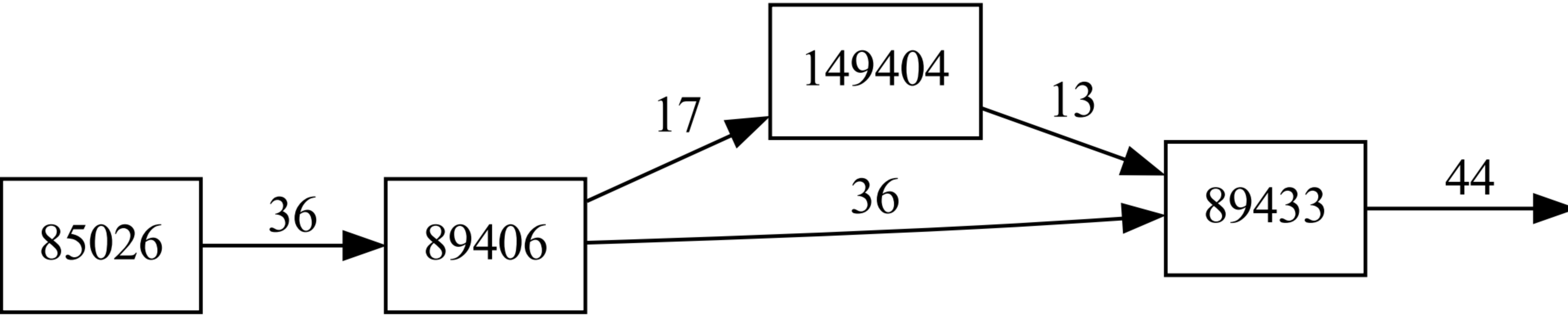
149404
17
13
85026
36
89406
36
89433
44

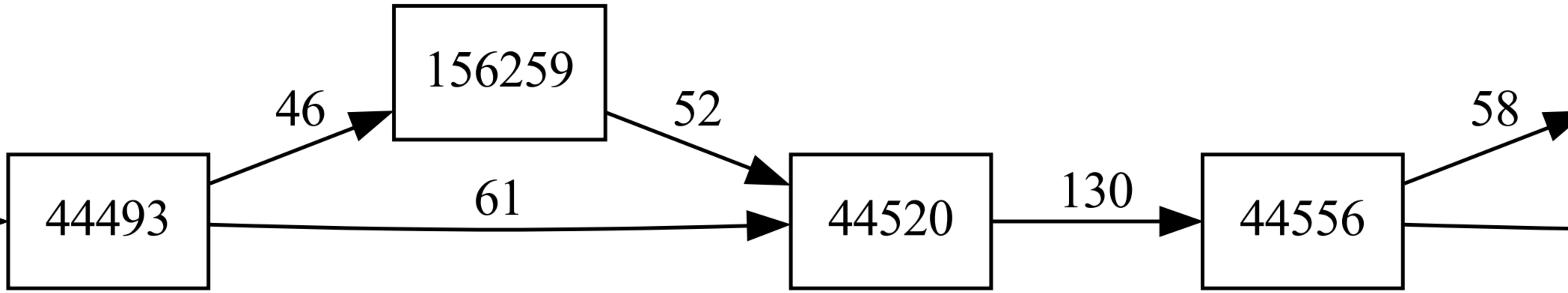
44493
46
156259
52
61
44520
130
44556
58

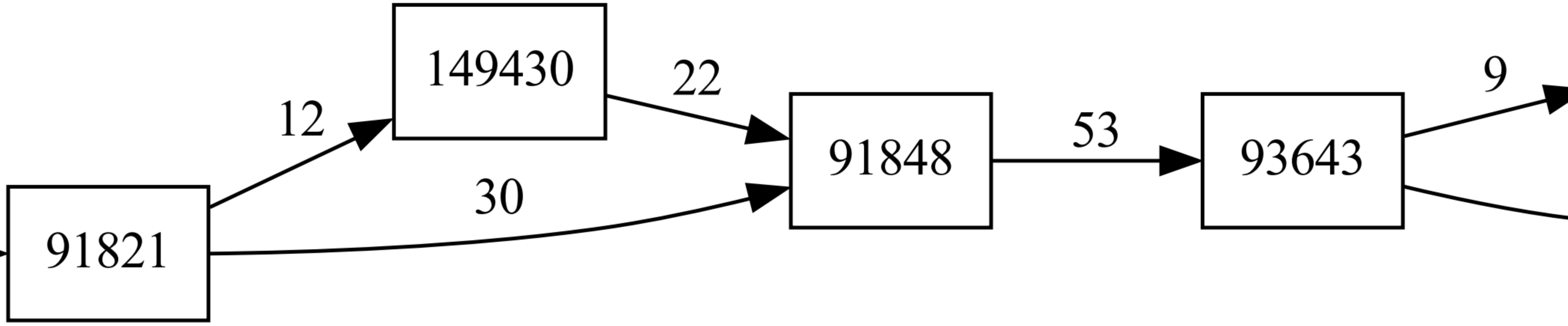
91821
12
149430
22
30
91848
53
93643
9

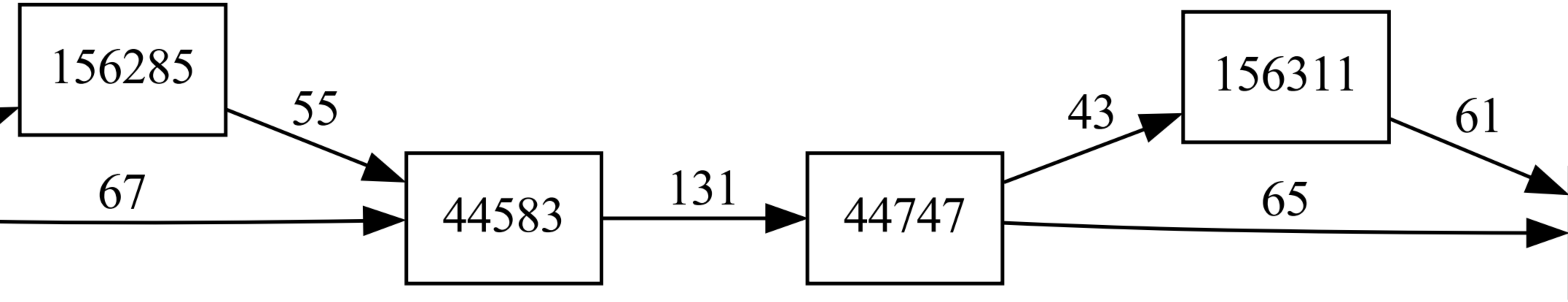
156285
55
67
44583
131
44747
43
156311
61
65

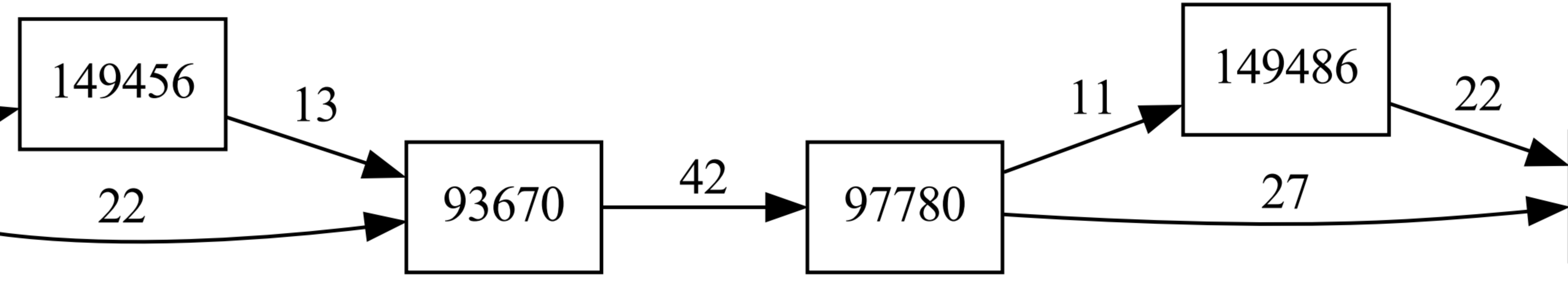
149456
13
22
93670
42
97780
11
149486
22
27

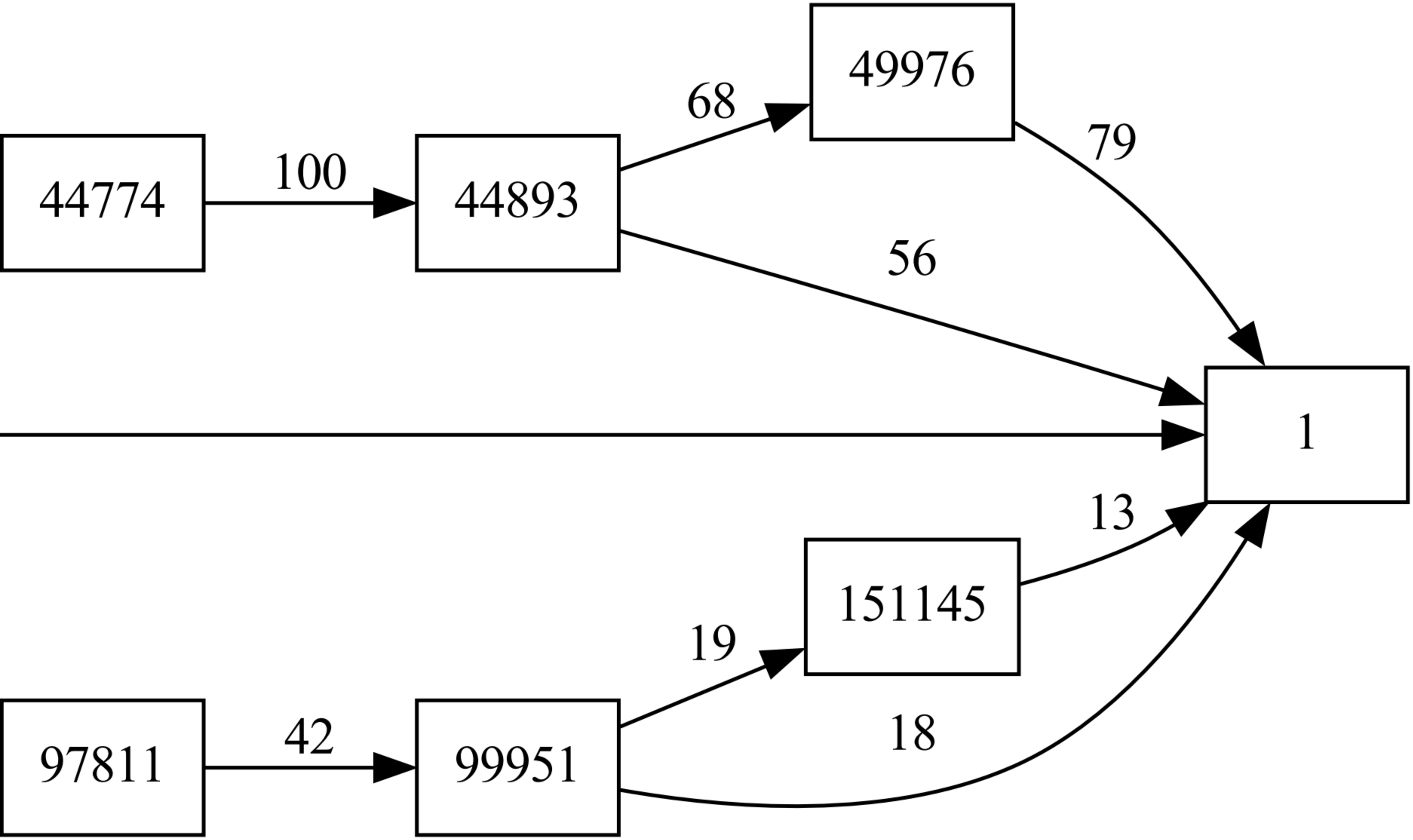
44774
100
44893
68
49976
79
56
1
13
151145
19
97811
42
99951
18