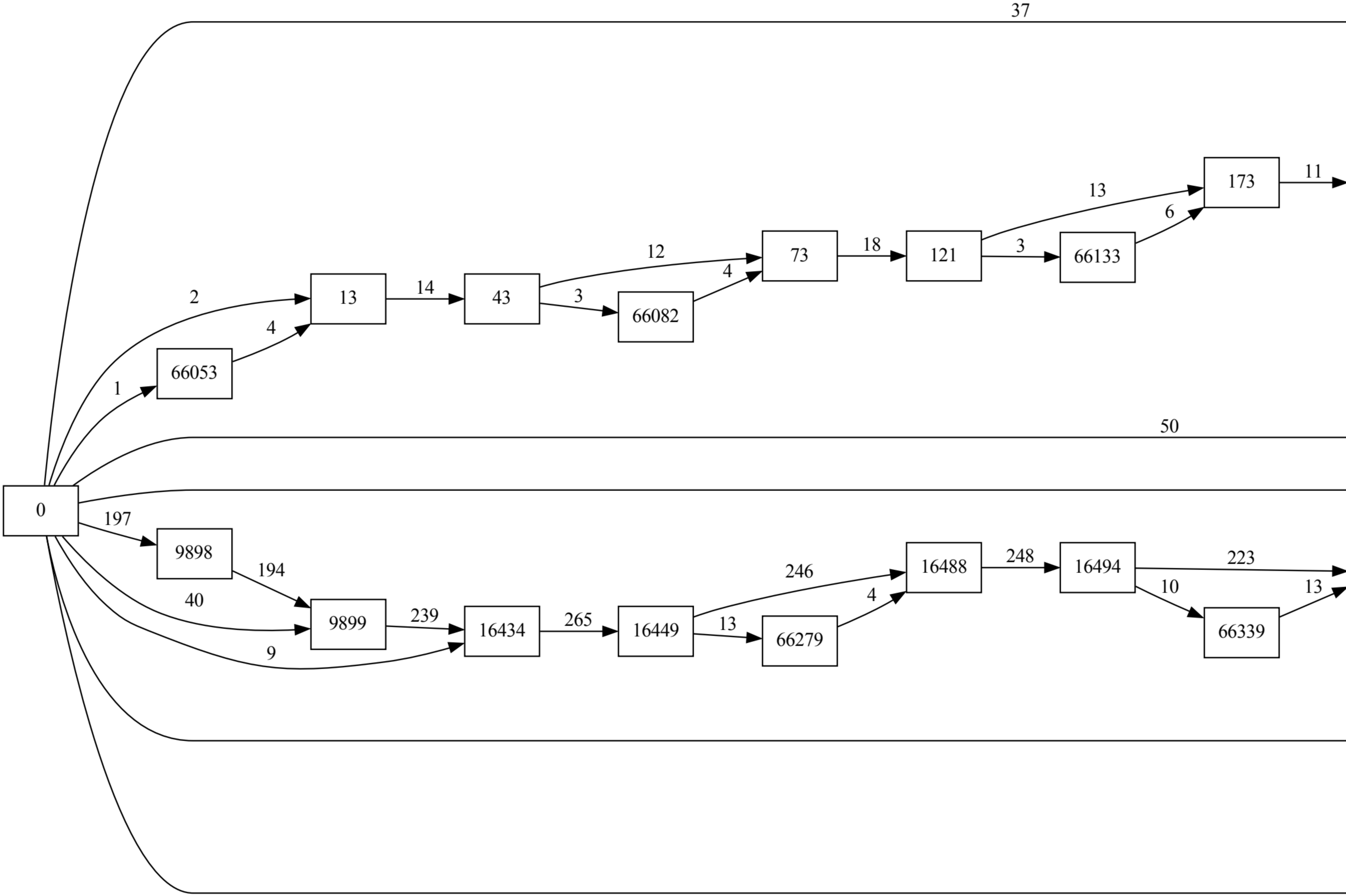
66133
66082
66053
16434
16449
16488
16494
66279
66339

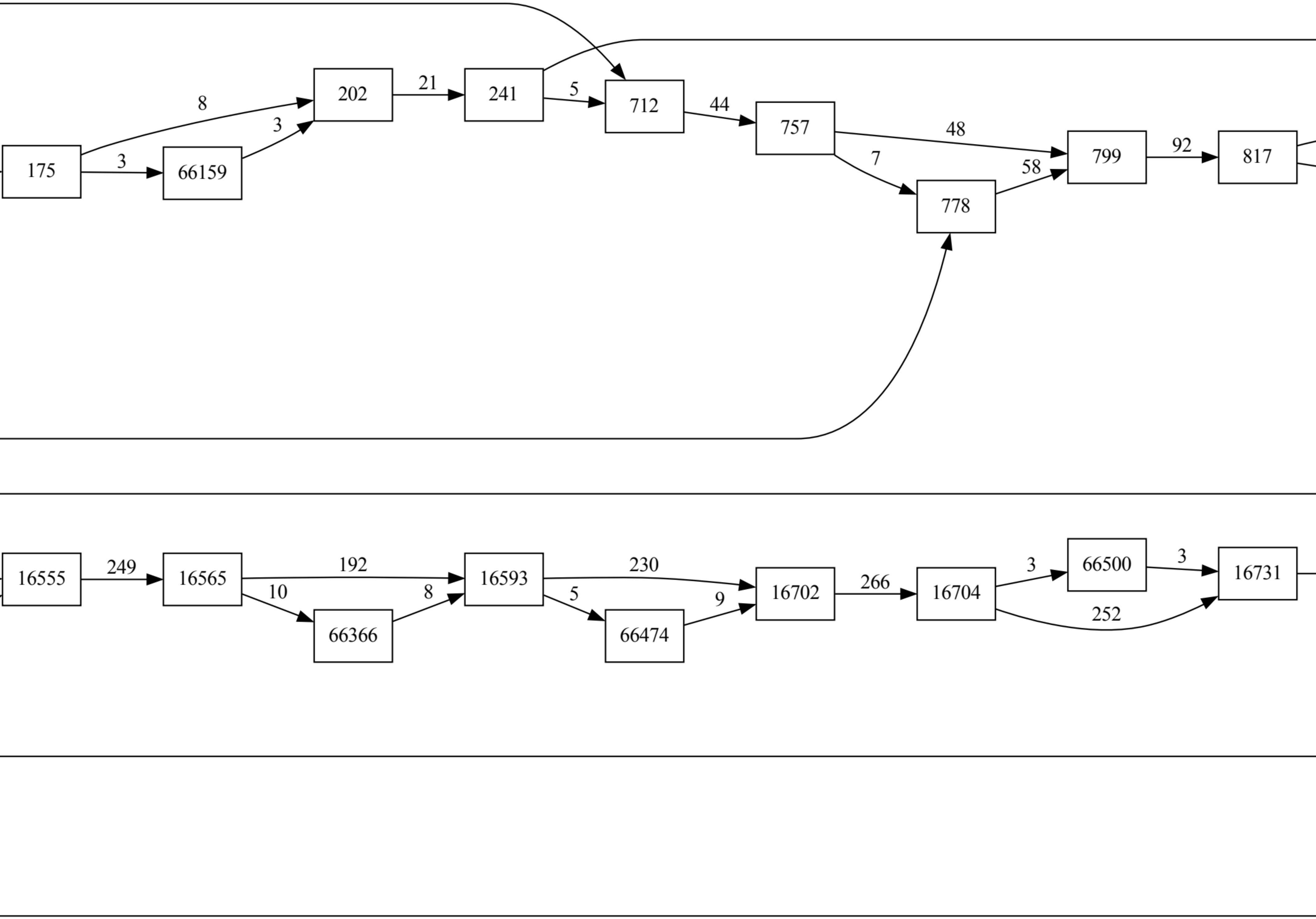
66159
16555
16565
66366
16593
66474
16702
16704
66500
16731

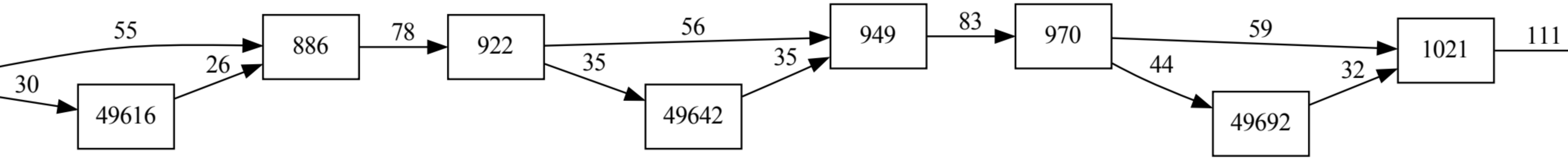
49616
49642
49692

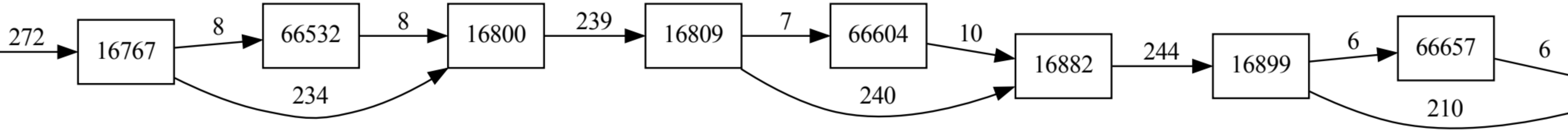
16767
66532
16800
16809
66604
16882
16899
66657

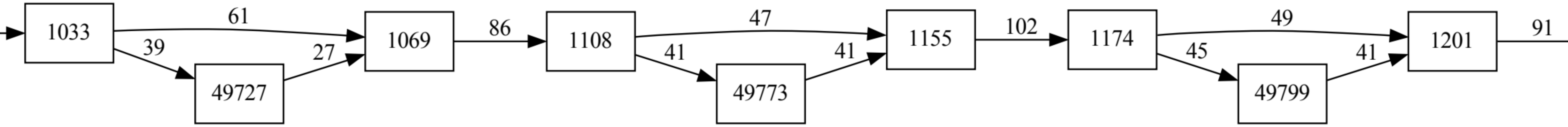
49727
49773
49799

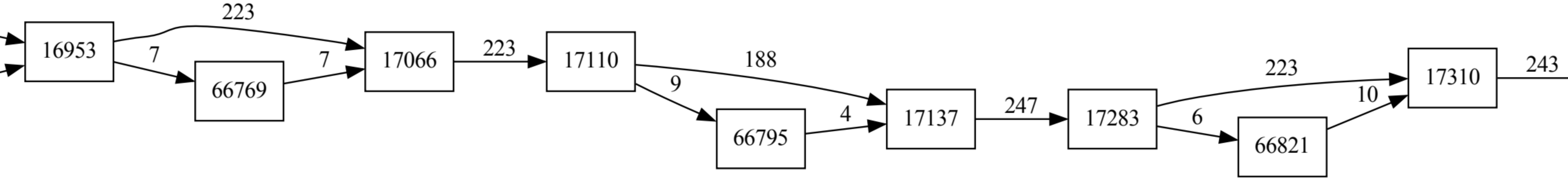
16953
223
7
66769
7
17066
223
17110
188
9
66795
4
17137
247
17283
223
6
66821
10
17310
243

62

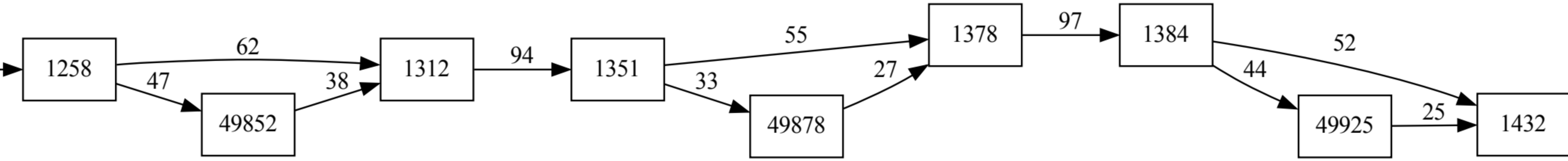
49852
49878
49925

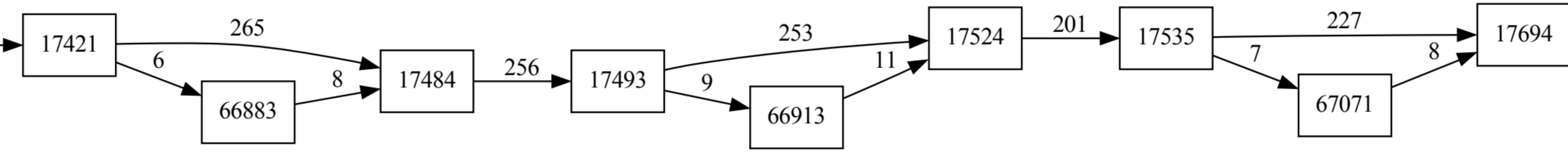
17421
265
6
66883
8
17484
256
17493
253
9
66913
11
17524
201
17535
227
7
67071
8
17694

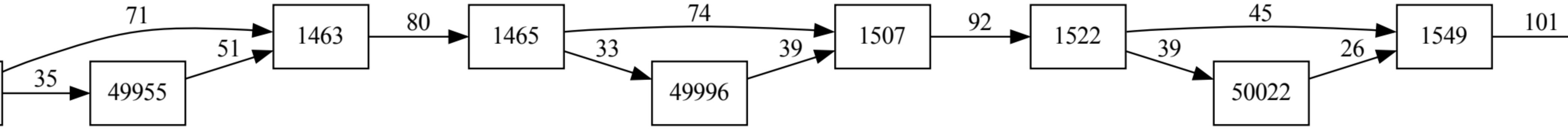
49955
49996
1507
1522
50022
1549

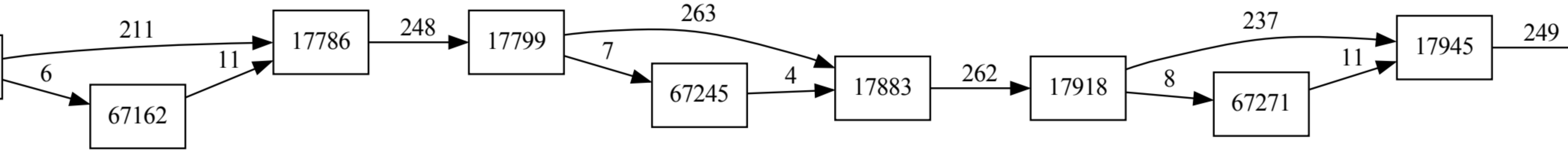
67162
17786
17799
67245
17883
17918
67271
17945

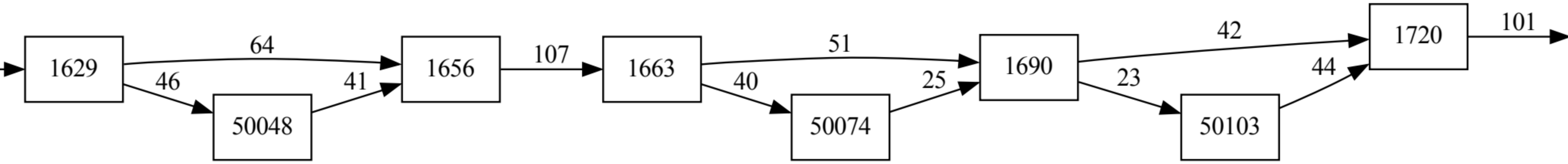
1629
64
46
50048
41
1656
107
1663
51
40
50074
25
1690
42
23
50103
44
1720
101

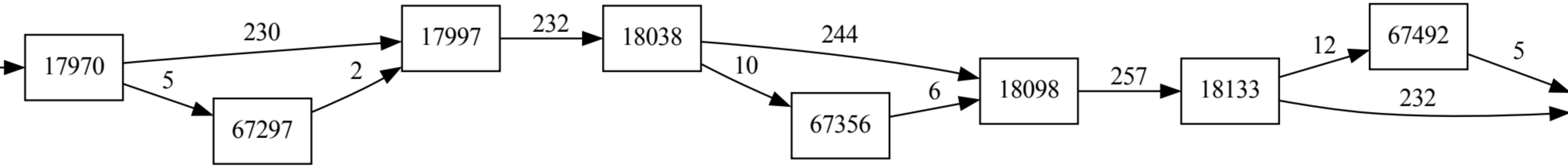
17970
230
5
67297
2
17997
232
18038
244
10
67356
6
18098
257
18133
12
67492
5
232

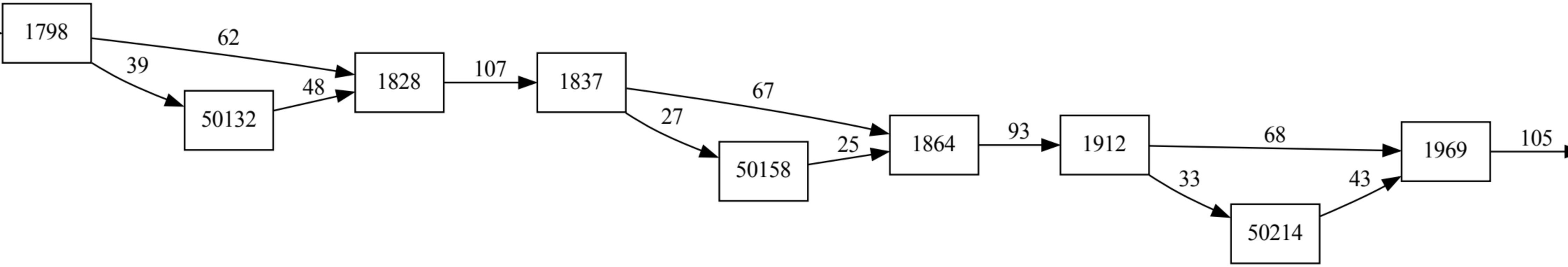
1798
62
39
50132
48
1828
107
1837
67
27
50158
25
1864
93
1912
68
33
50214
43
1969
105

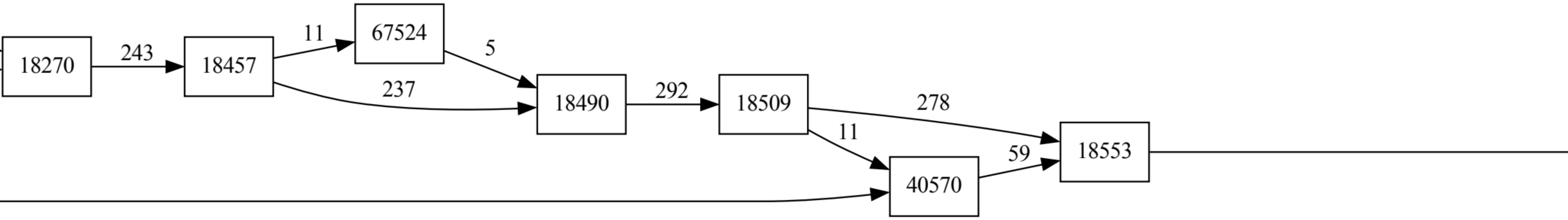
18270
243
18457
11
67524
5
237
18490
292
18509
278
11
40570
59
18553

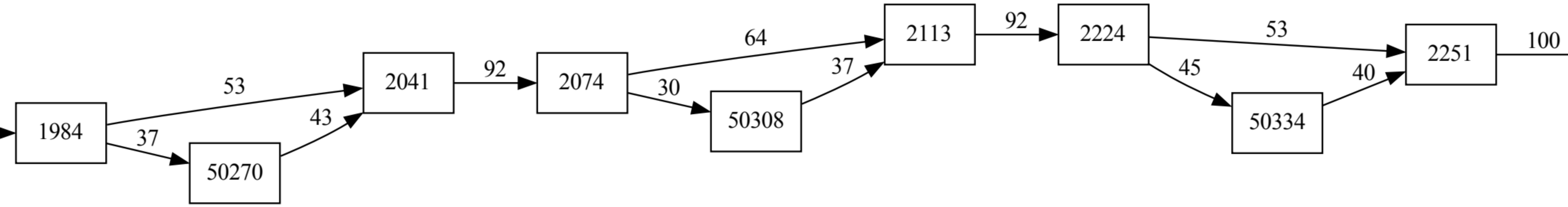

1984
50270
2041
2074
50308
50334

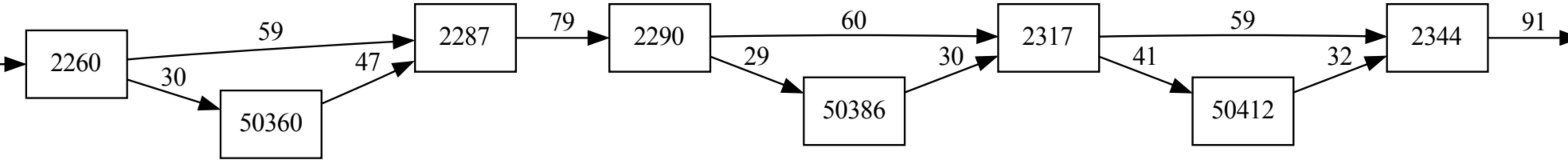
50360
50386
50412

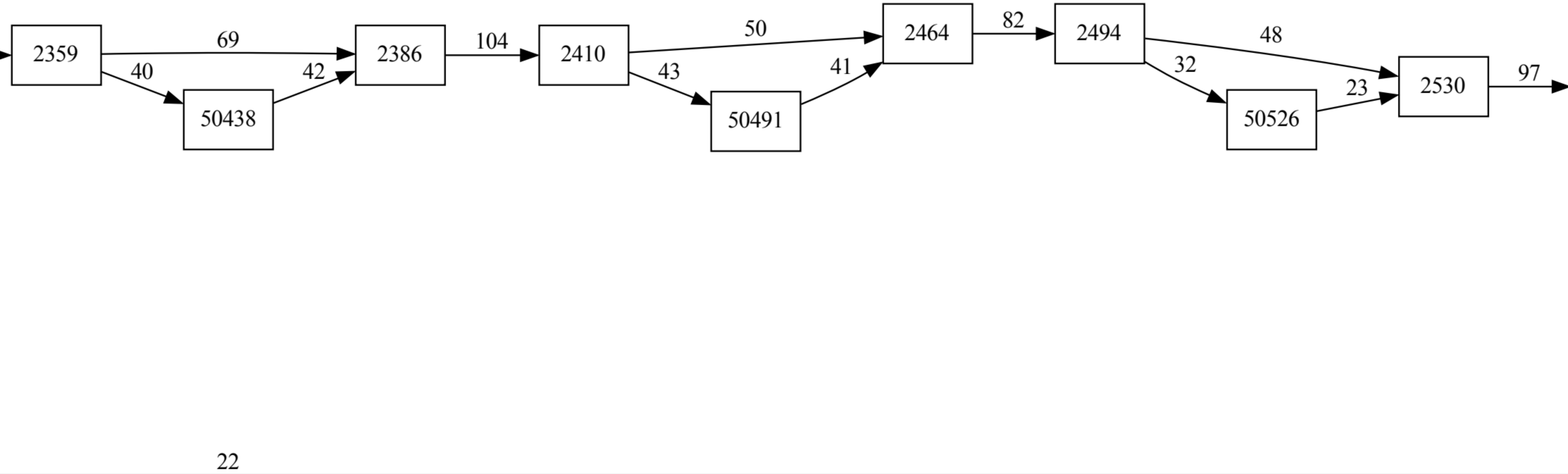
50438
50491
50526

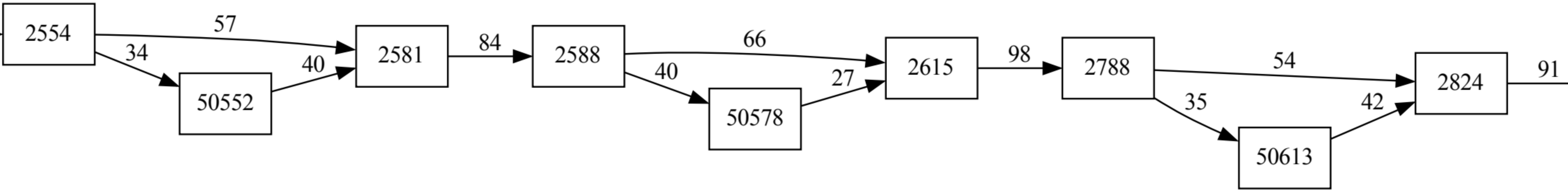
50552
50578
50613

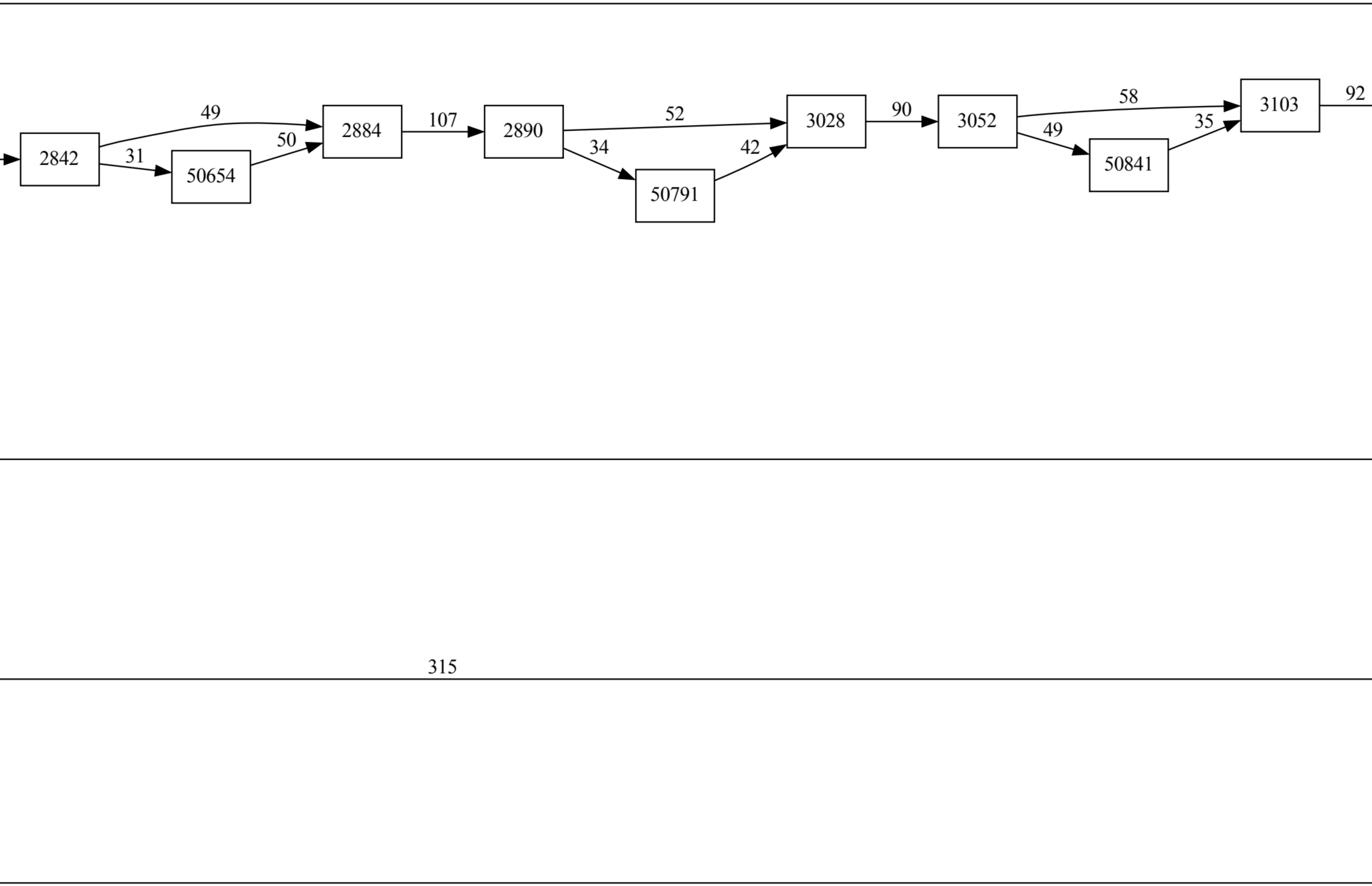
50654
50791
50841

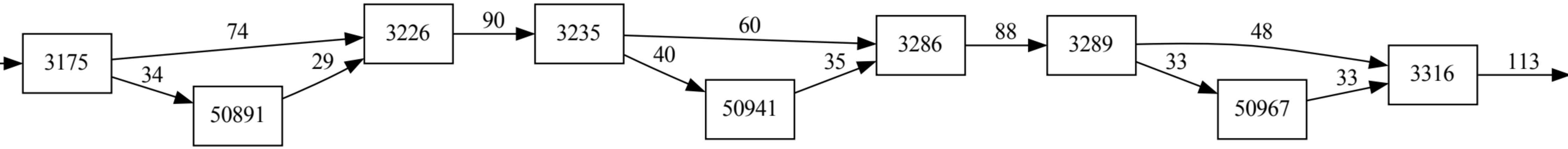
50891
50941
50967

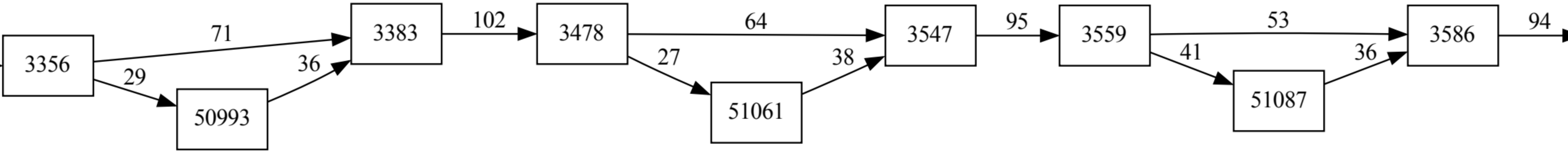
50993
51061
51087

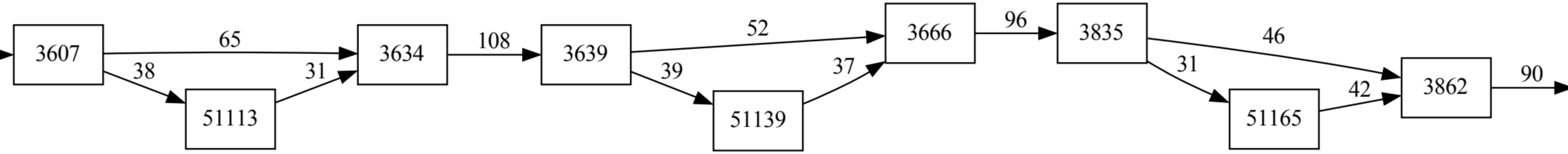
51113
51139
51165

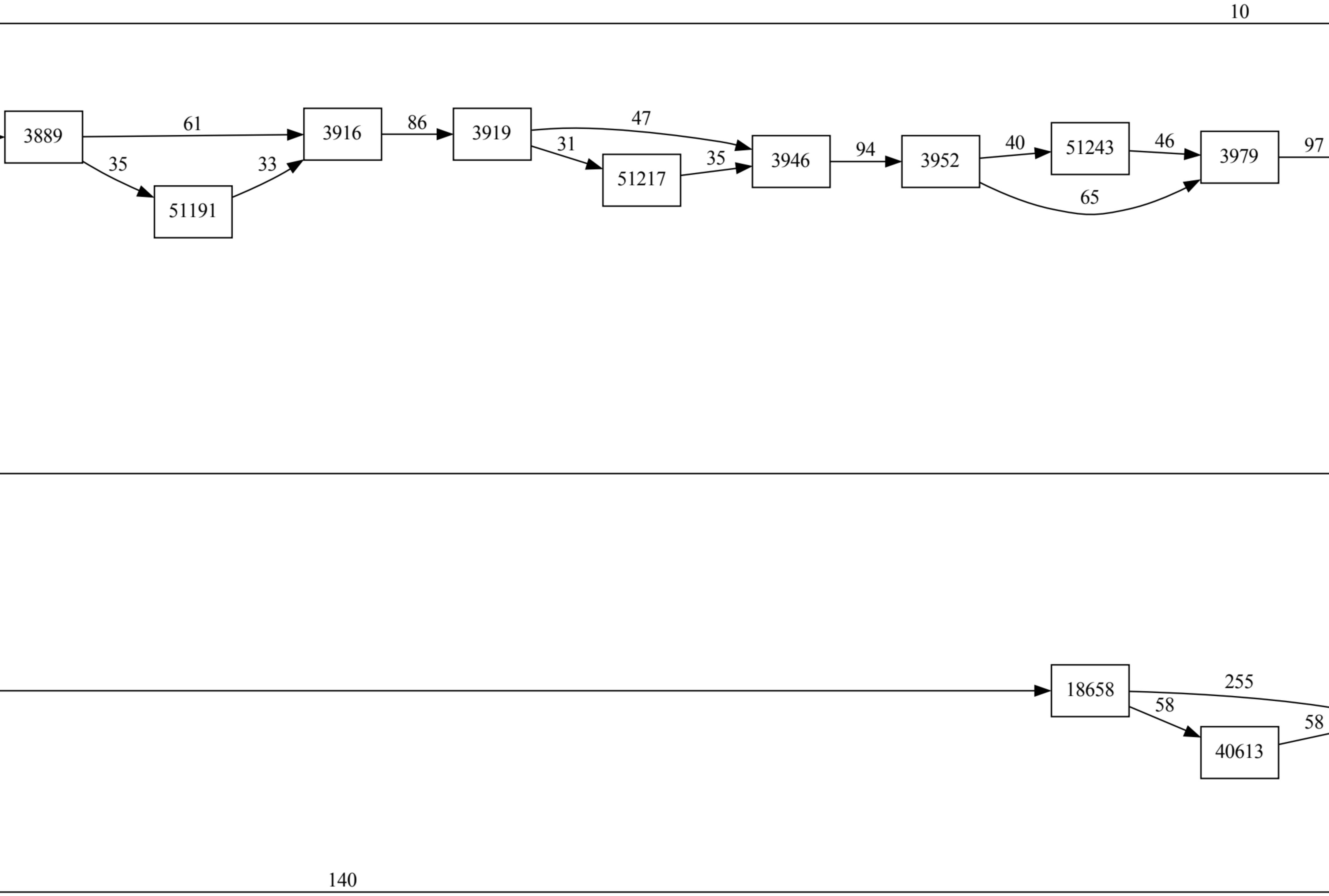

51191
51217
51243
18658
40613

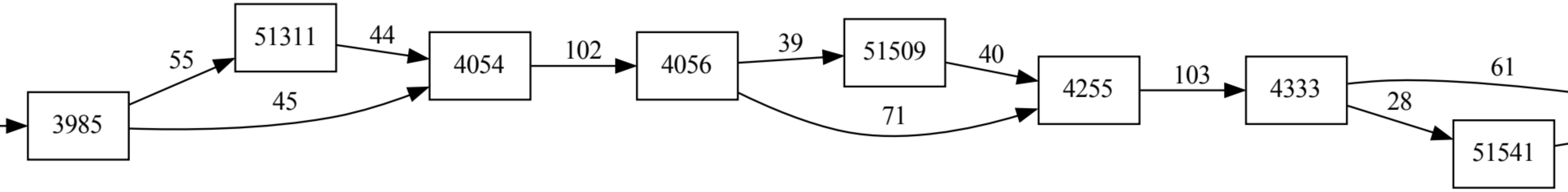
51311
51509
51541

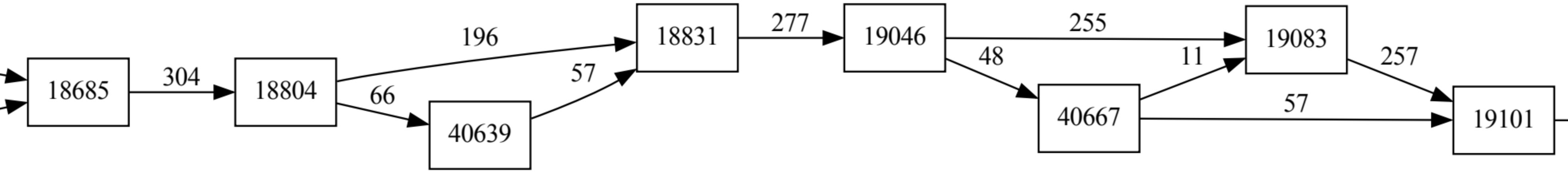
18685
304
18804
196
66
40639
57
18831
277
19046
255
48
40667
11
57
19083
257
19101

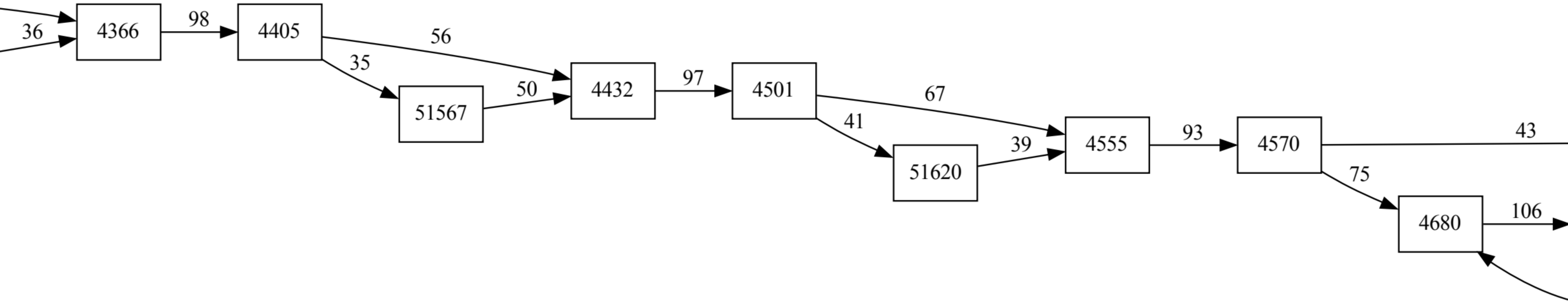
51567
51620

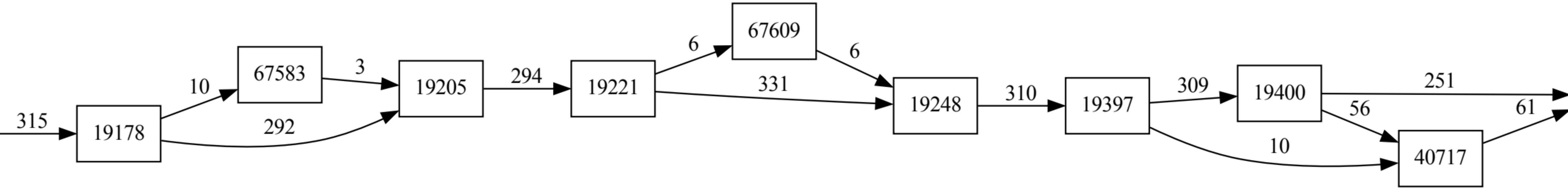
19178
67583
19205
19221
67609
19248
19397
19400
40717

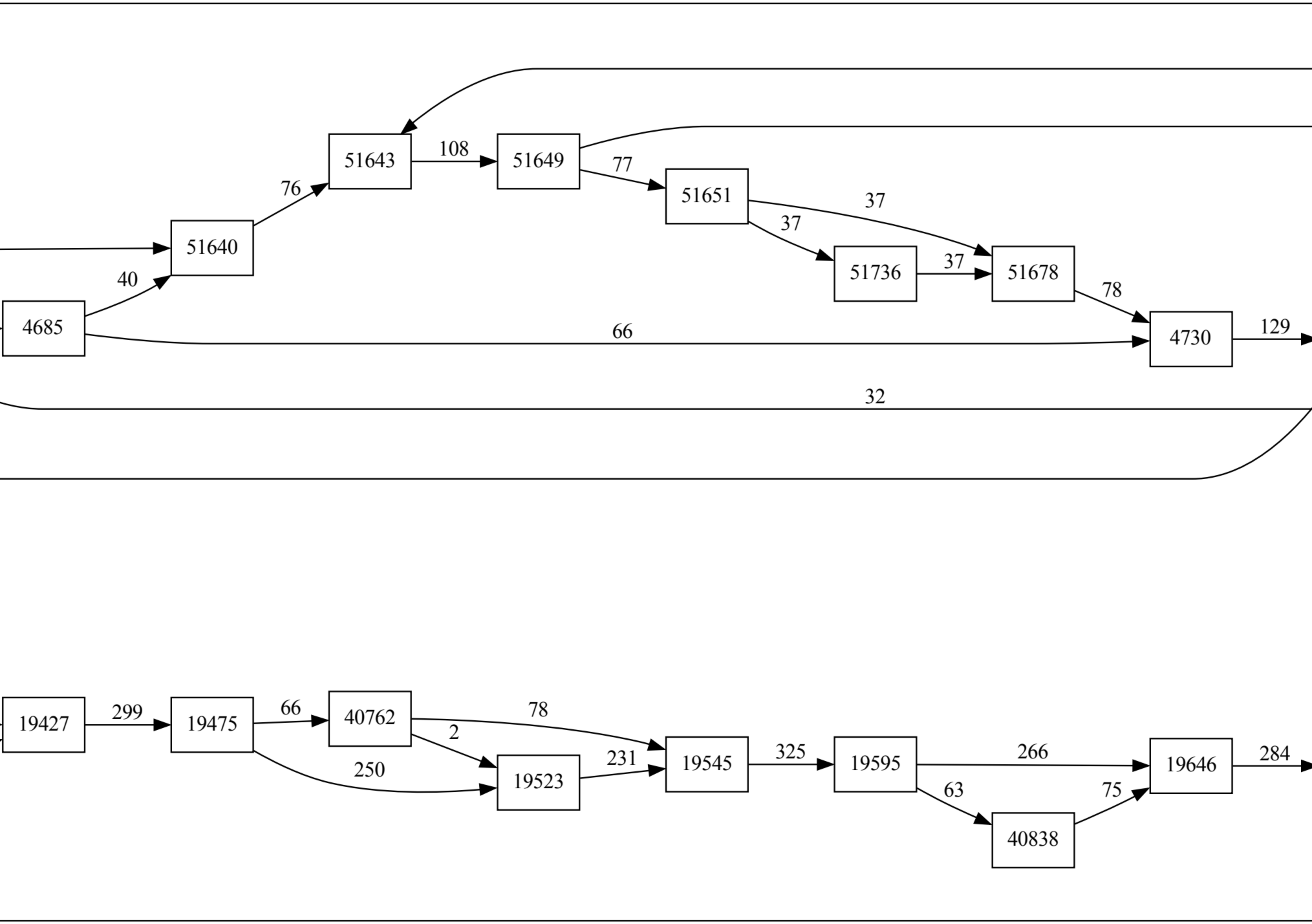
51643
51649
51651
51640
51736
51678
19427
19475
40762
19523
19545
19595
19646
40838

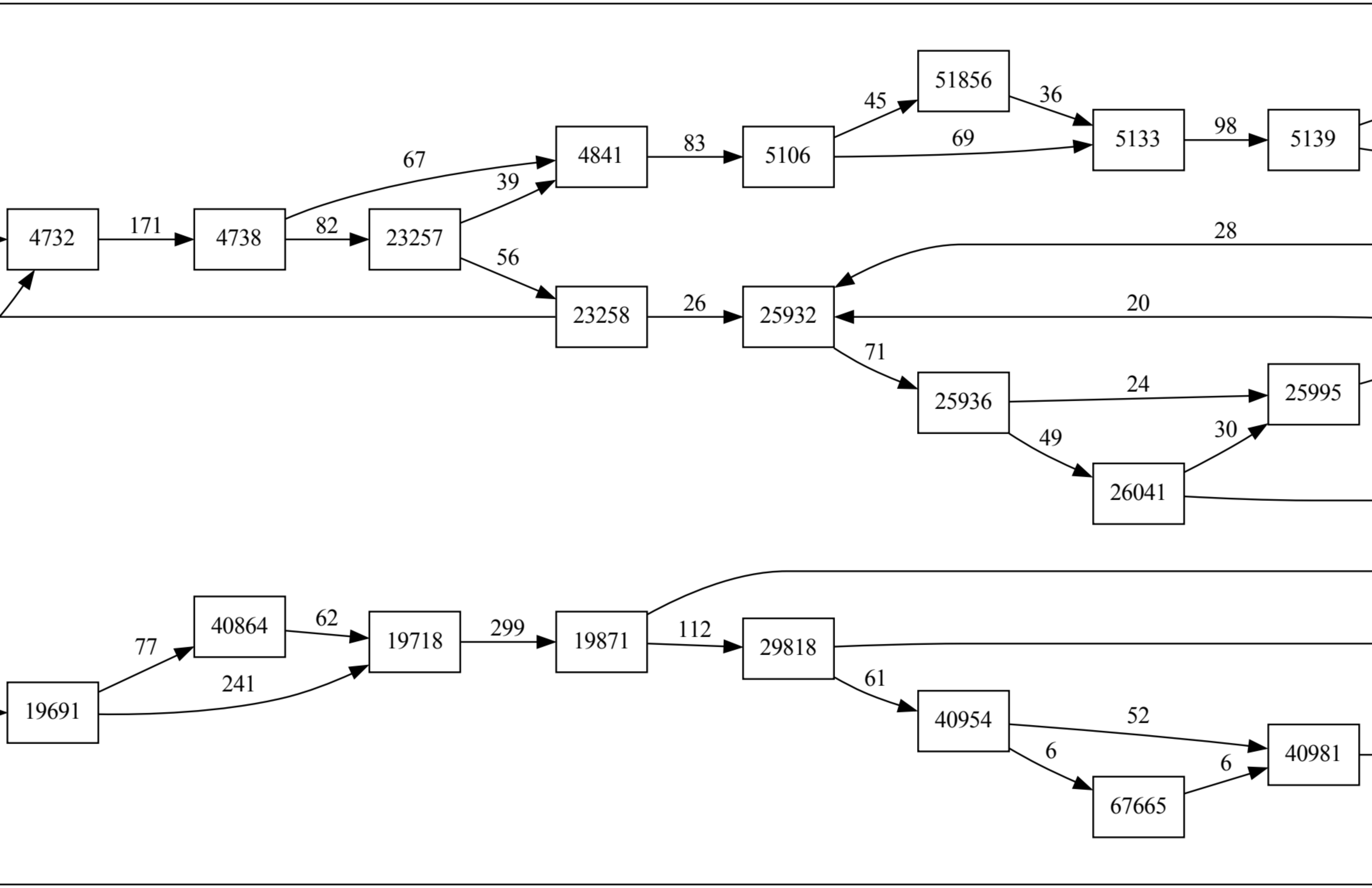
23257
51856
23258
25932
25936
25995
26041
19691
40864
19718
19871
29818
40954
67665
40981

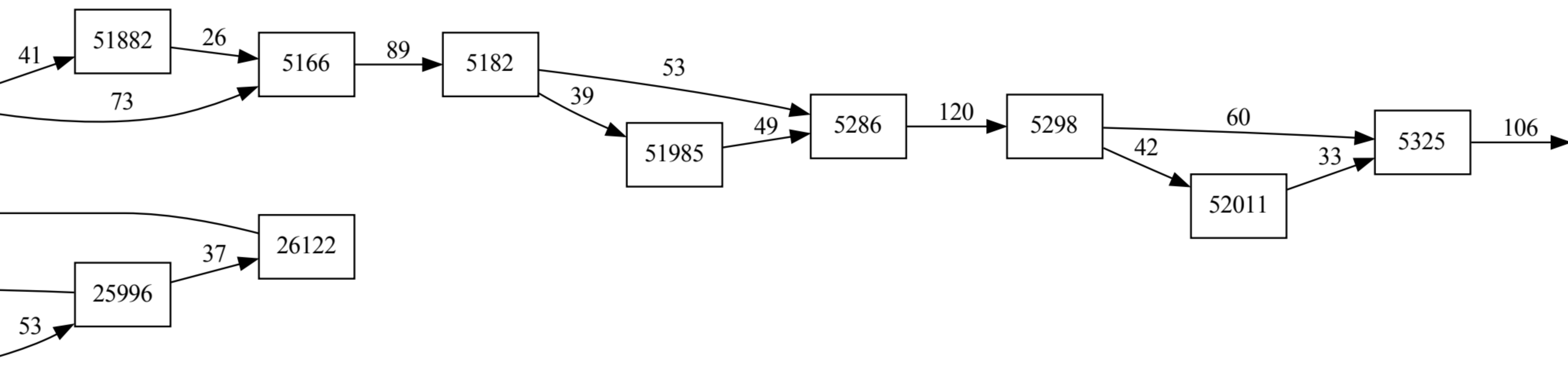
51882
51985
52011
26122
25996

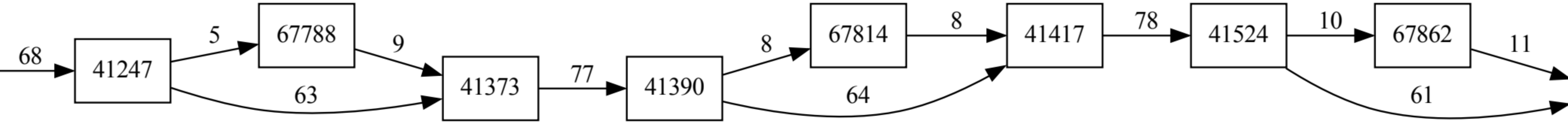
41247
67788
41373
41390
67814
41417
41524
67862

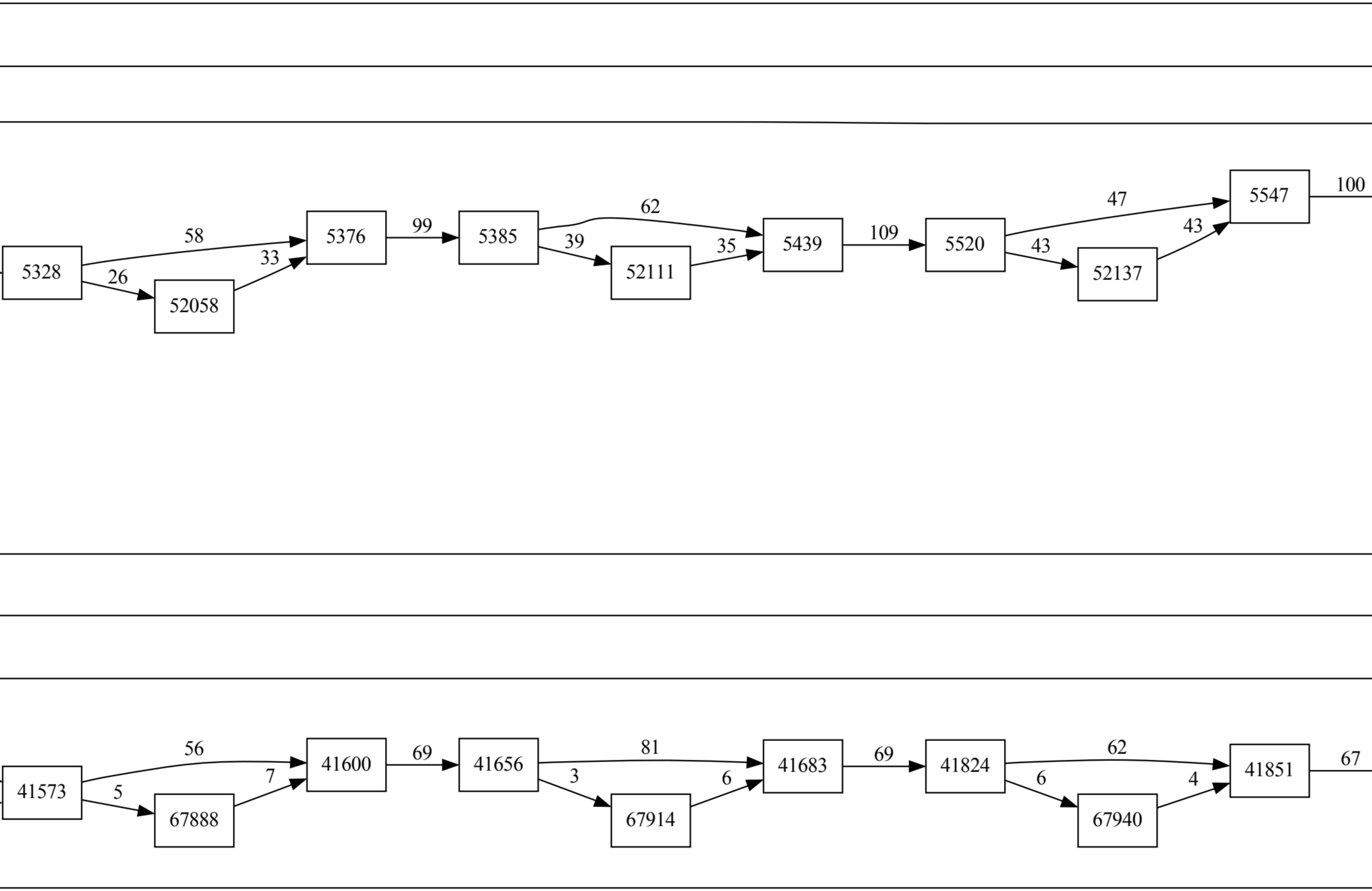
52058
52111
52137
41573
67888
41600
41656
67914
41683
41824
67940
41851

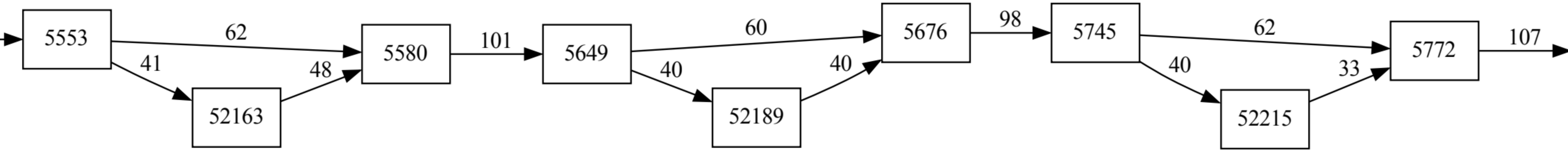
52163
52189
52215

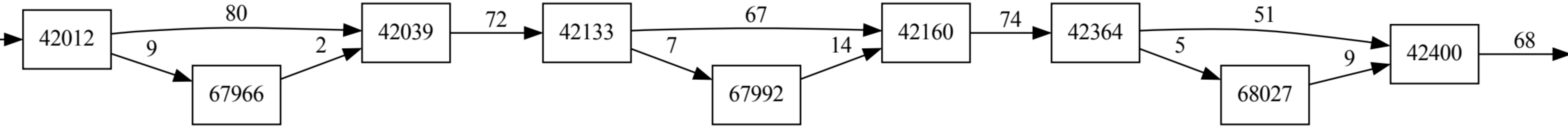
42012
80
9
67966
2
42039
72
42133
67
7
67992
14
42160
74
42364
51
5
68027
9
42400
68

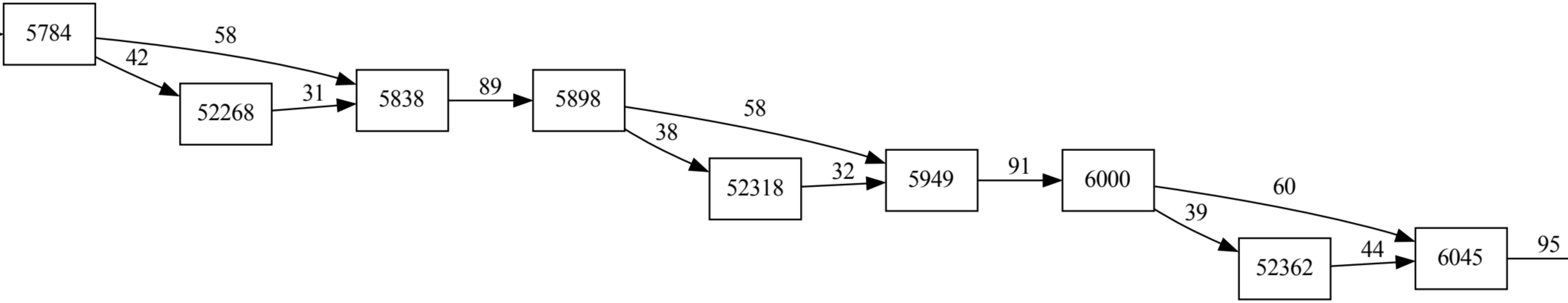
52268
52318
52362

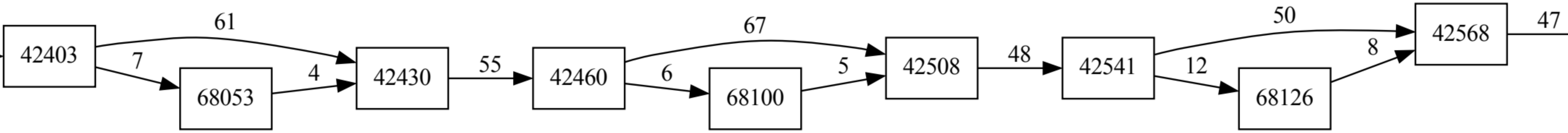
42403
61
7
68053
4
42430
55
42460
67
6
68100
5
42508
48
42541
50
12
68126
8
42568
47

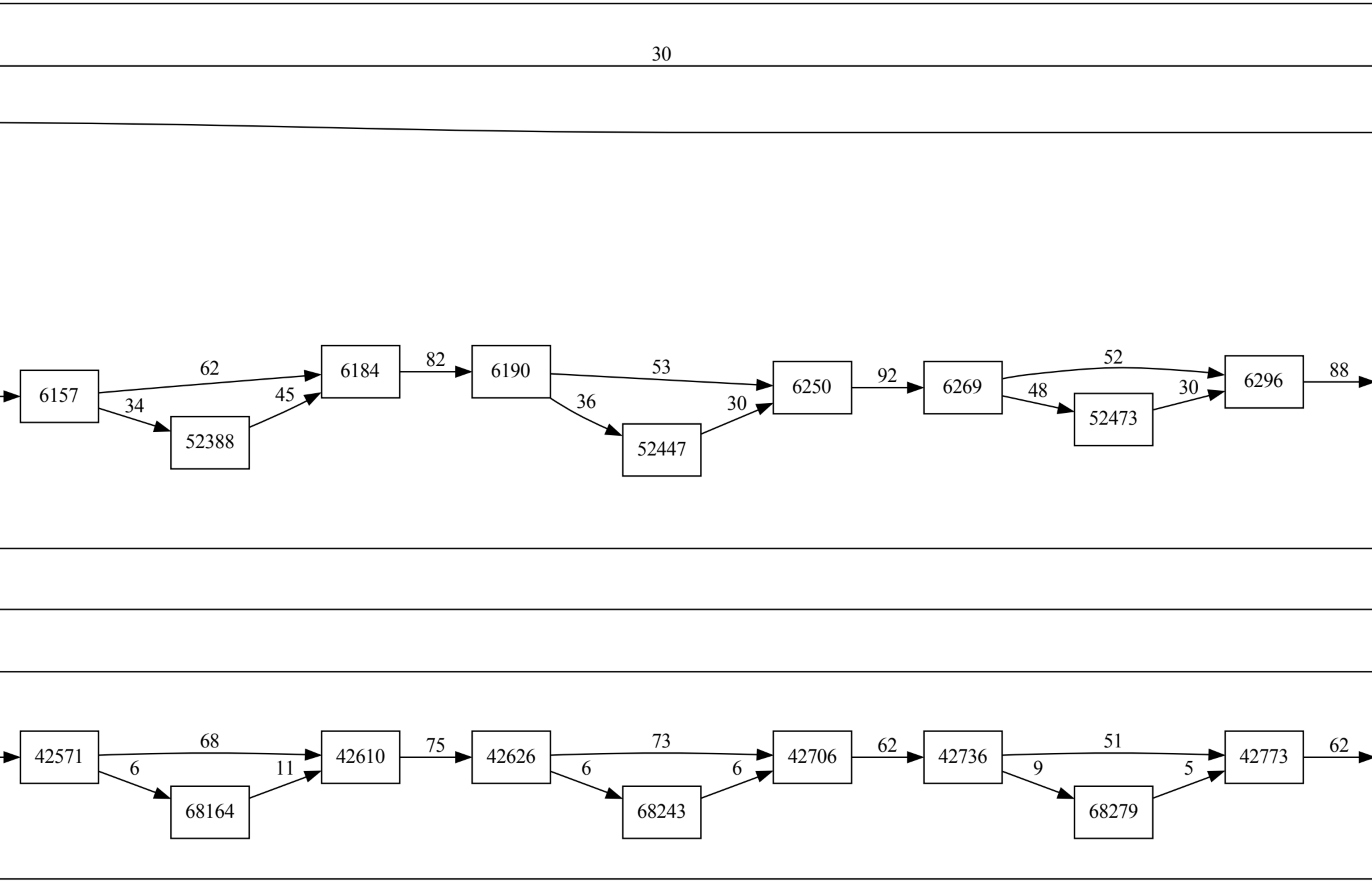
52388
52447
52473
42571
68164
42610
42626
68243
42706
42736
68279
42773

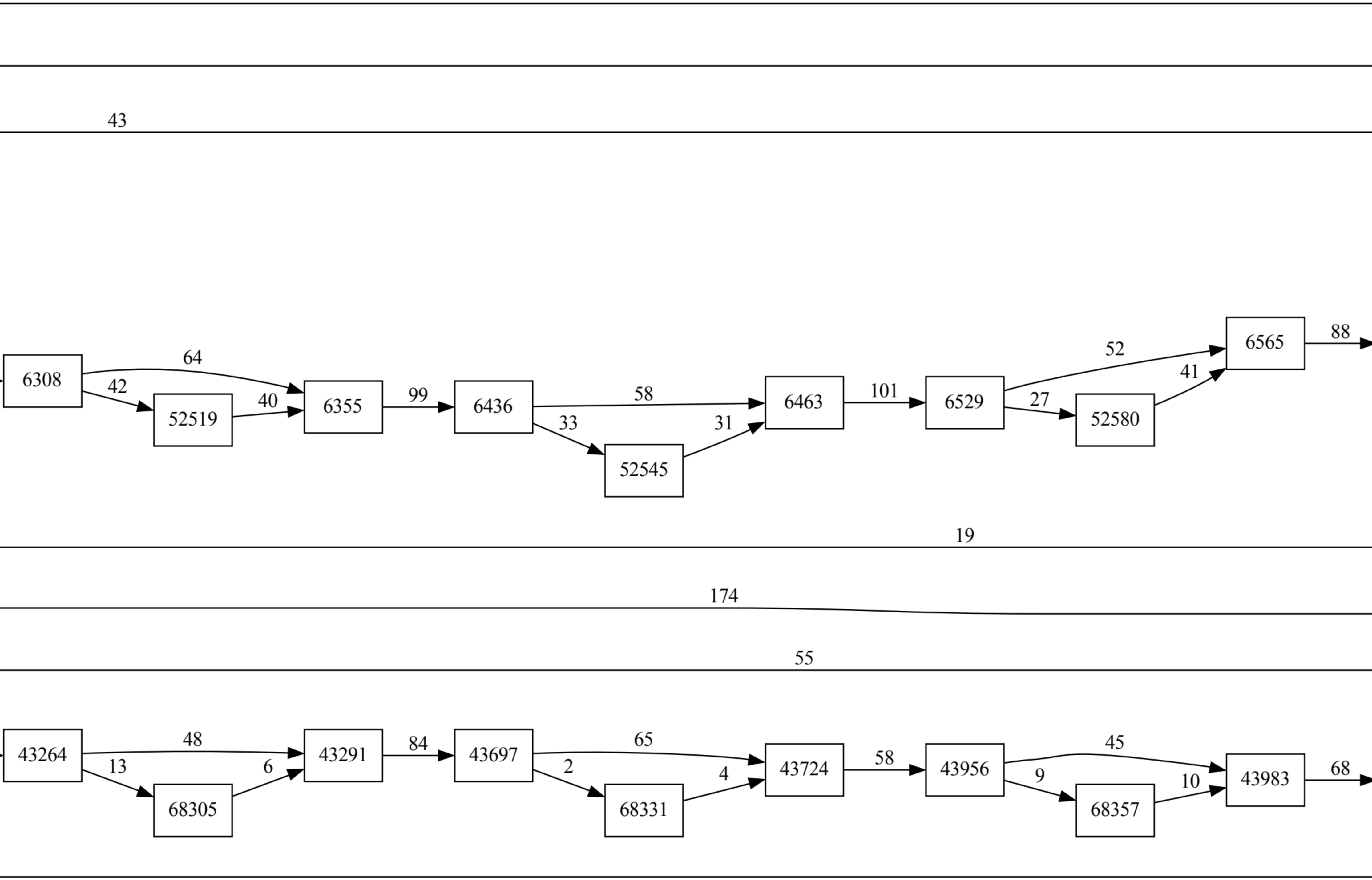
52519
52545
52580
43264
68305
43291
43697
68331
43724
43956
68357
43983

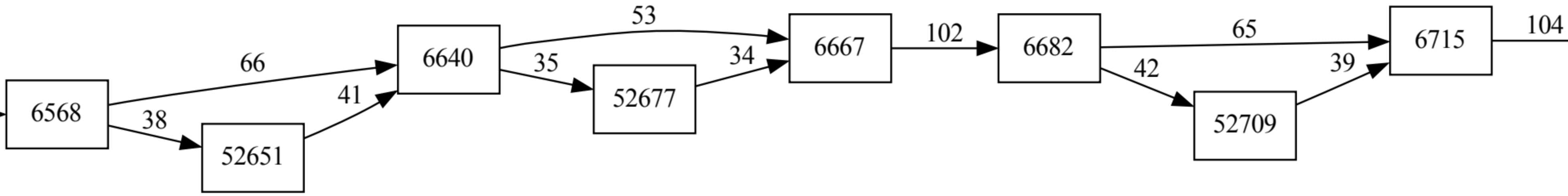
52651
52677
52709

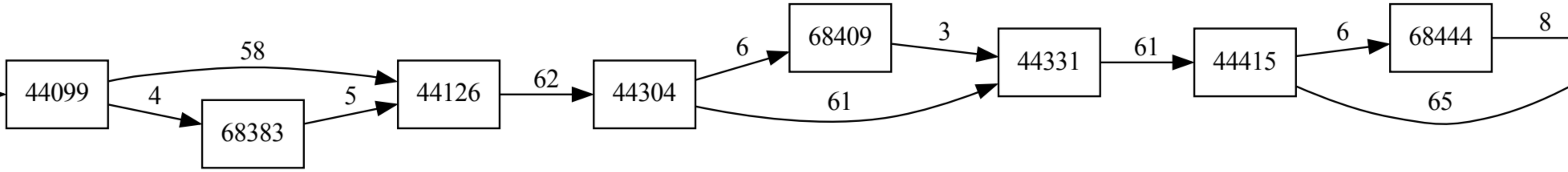
44099
58
4
68383
5
44126
62
44304
6
61
68409
3
44331
61
44415
6
65
68444
8

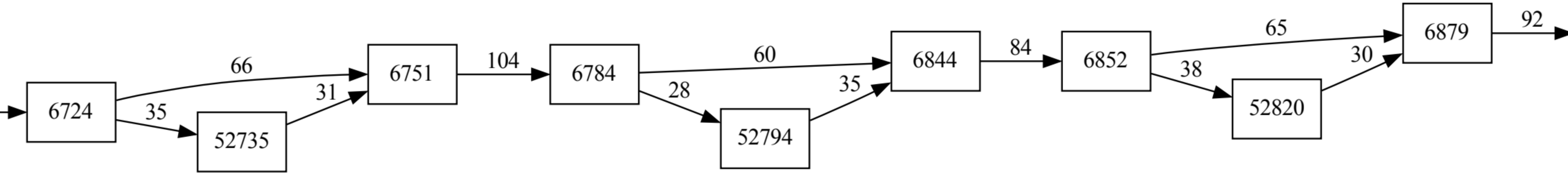
52735
52794
52820

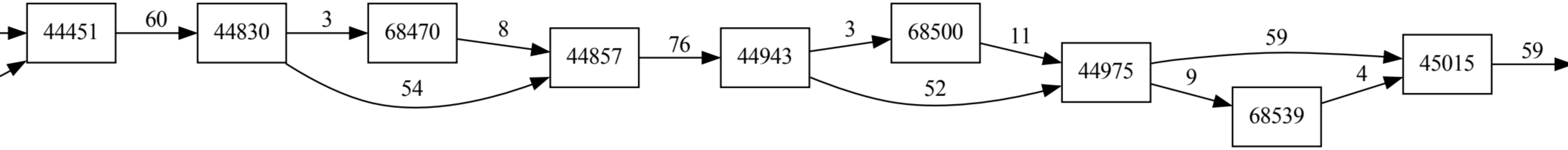
44451
60
44830
3
68470
54
8
44857
76
44943
3
68500
52
11
44975
59
9
68539
4
45015
59

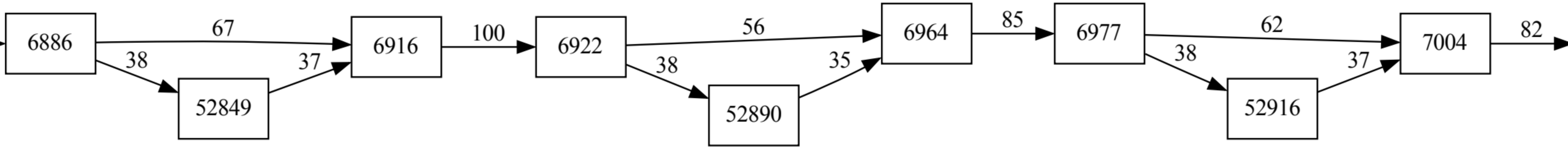
52849
52890
52916

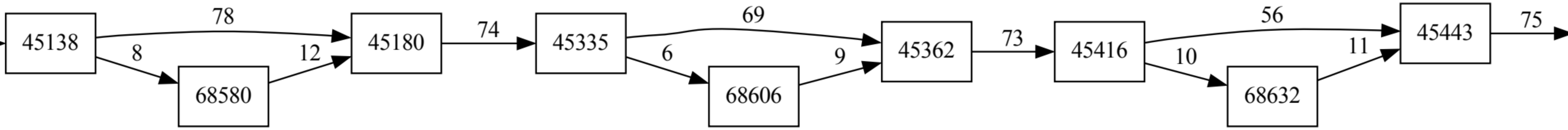
45138
78
8
68580
12
45180
74
45335
69
6
68606
9
45362
73
45416
56
10
68632
11
45443
75

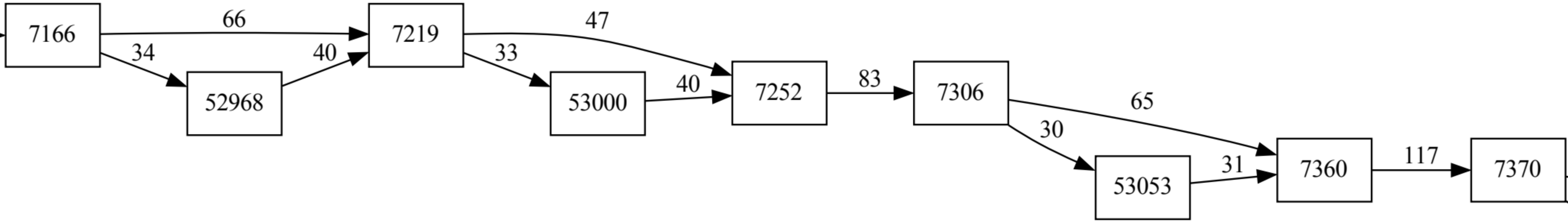
52968
53000
53053

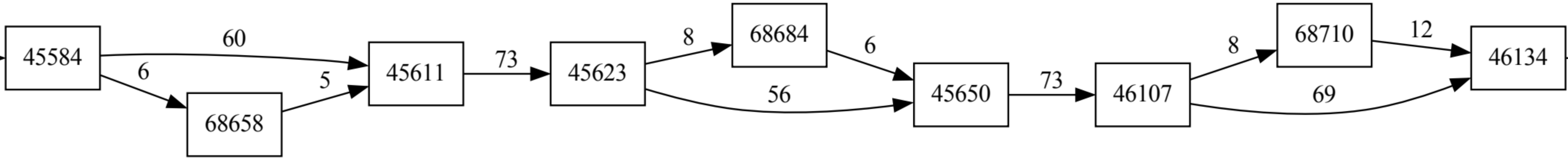
45584
60
6
68658
5
45611
73
45623
8
68684
6
56
45650
73
46107
8
68710
12
69
46134

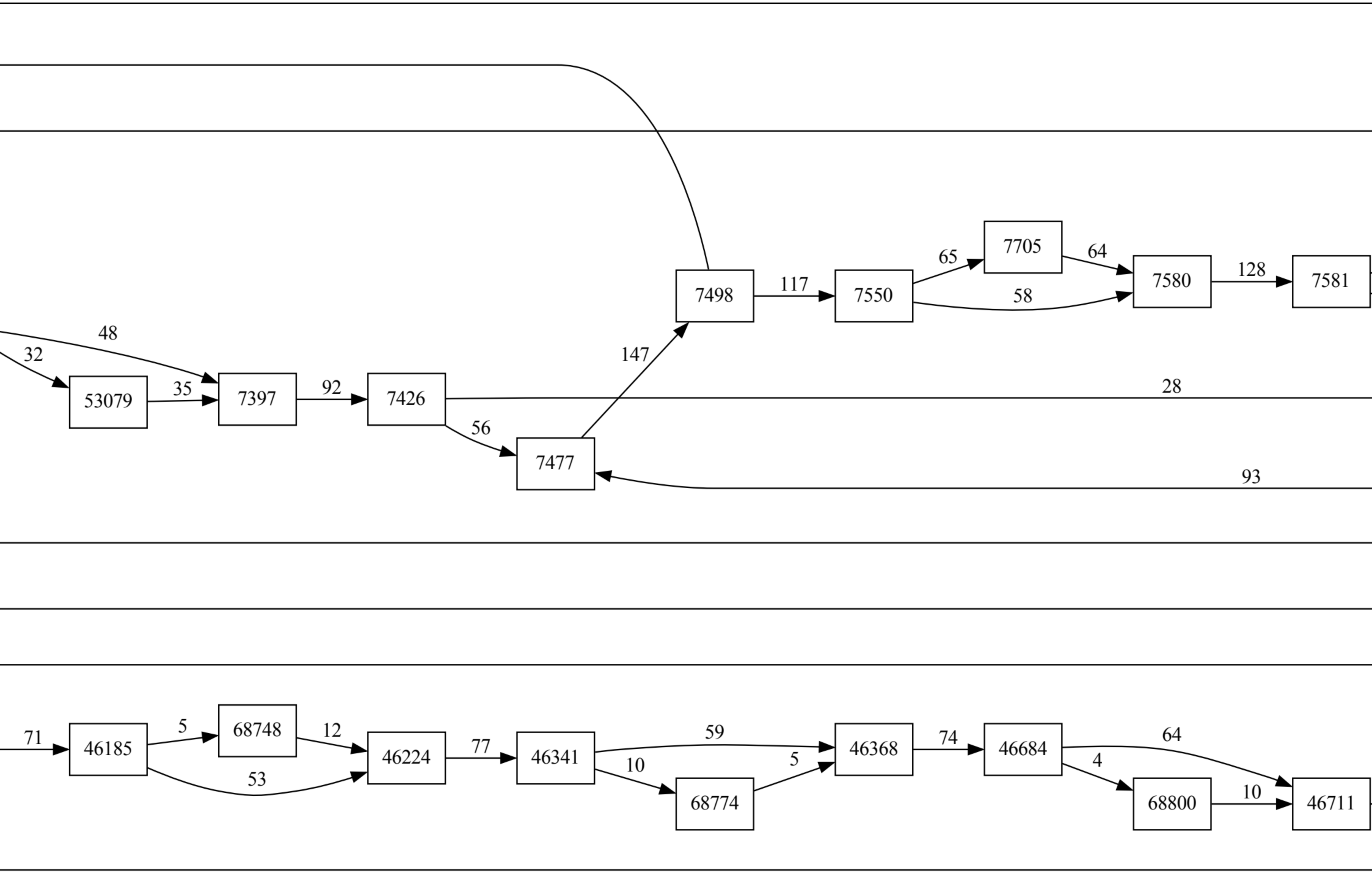
53079
46185
68748
46224
46341
68774
46368
46684
68800
46711

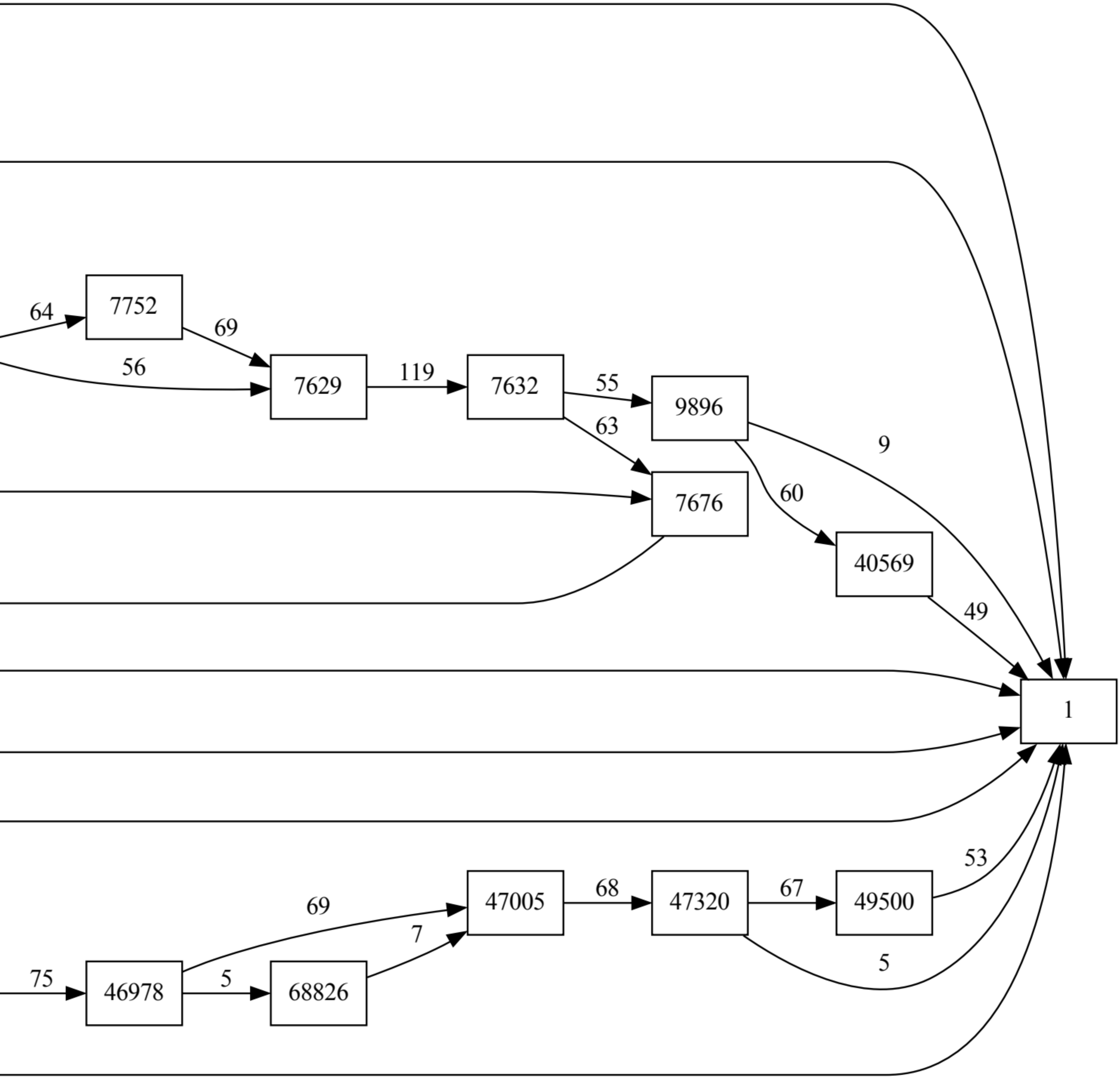
40569
47005
47320
49500
46978
68826