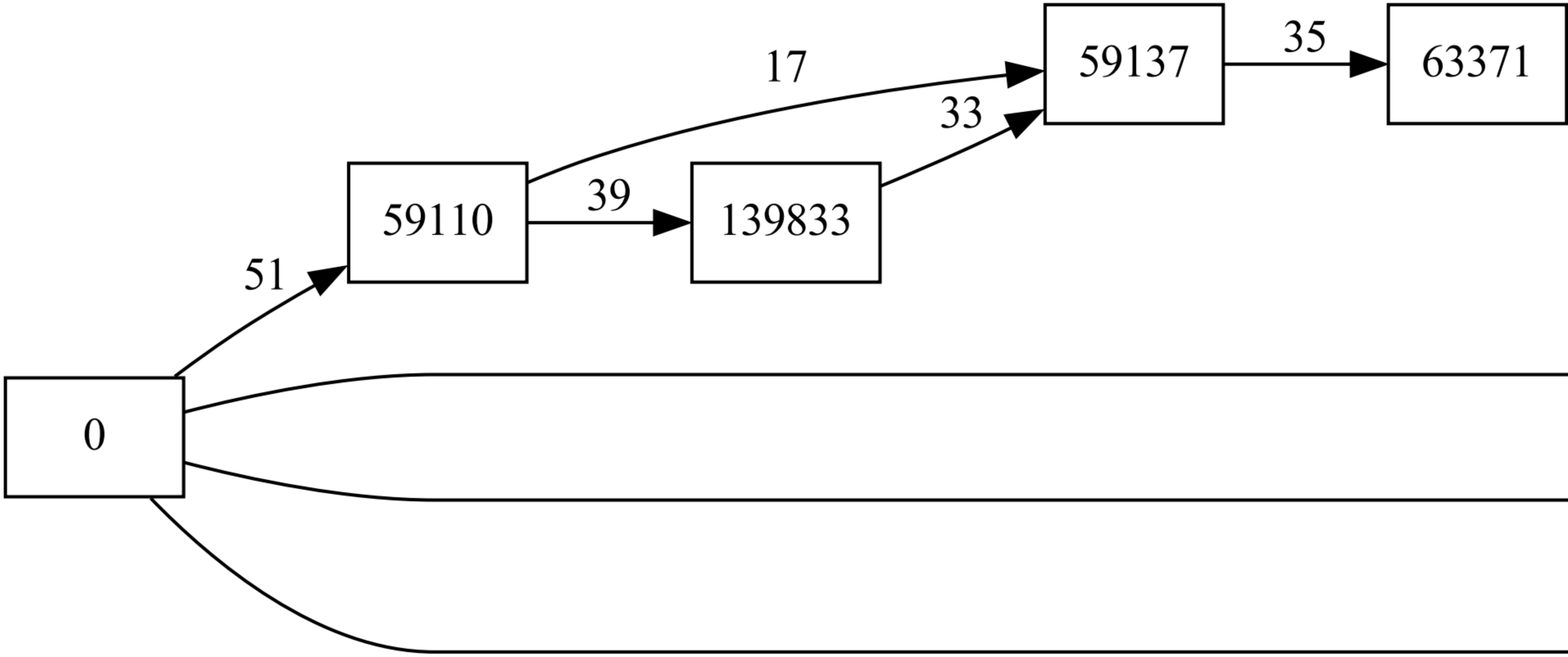
59110
139833
59137
63371

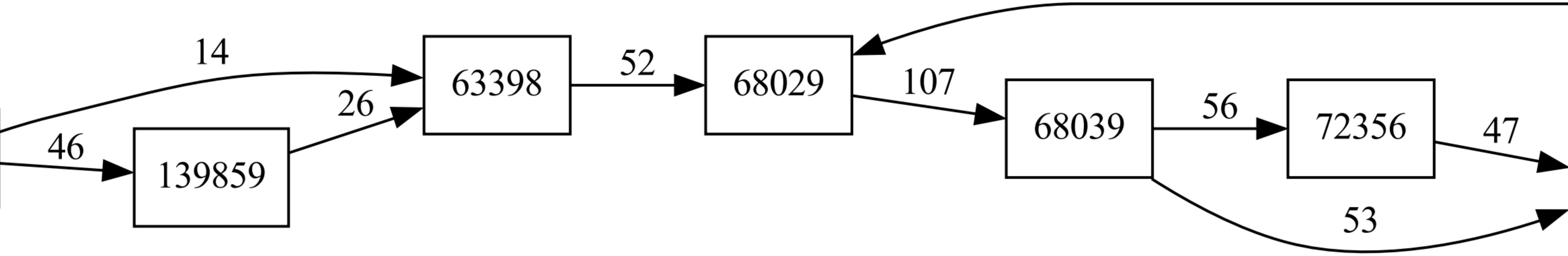
139859
63398
68029
68039
72356

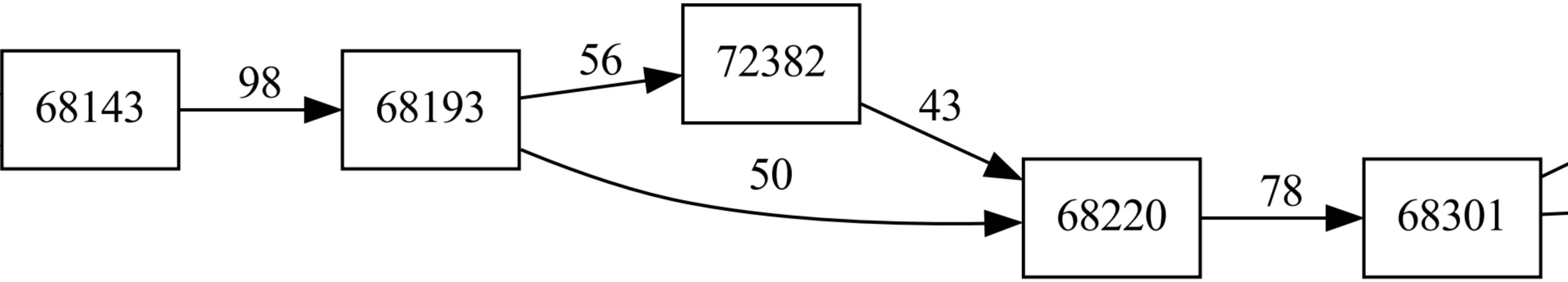
68143
98
68193
56
72382
43
50
68220
78
68301

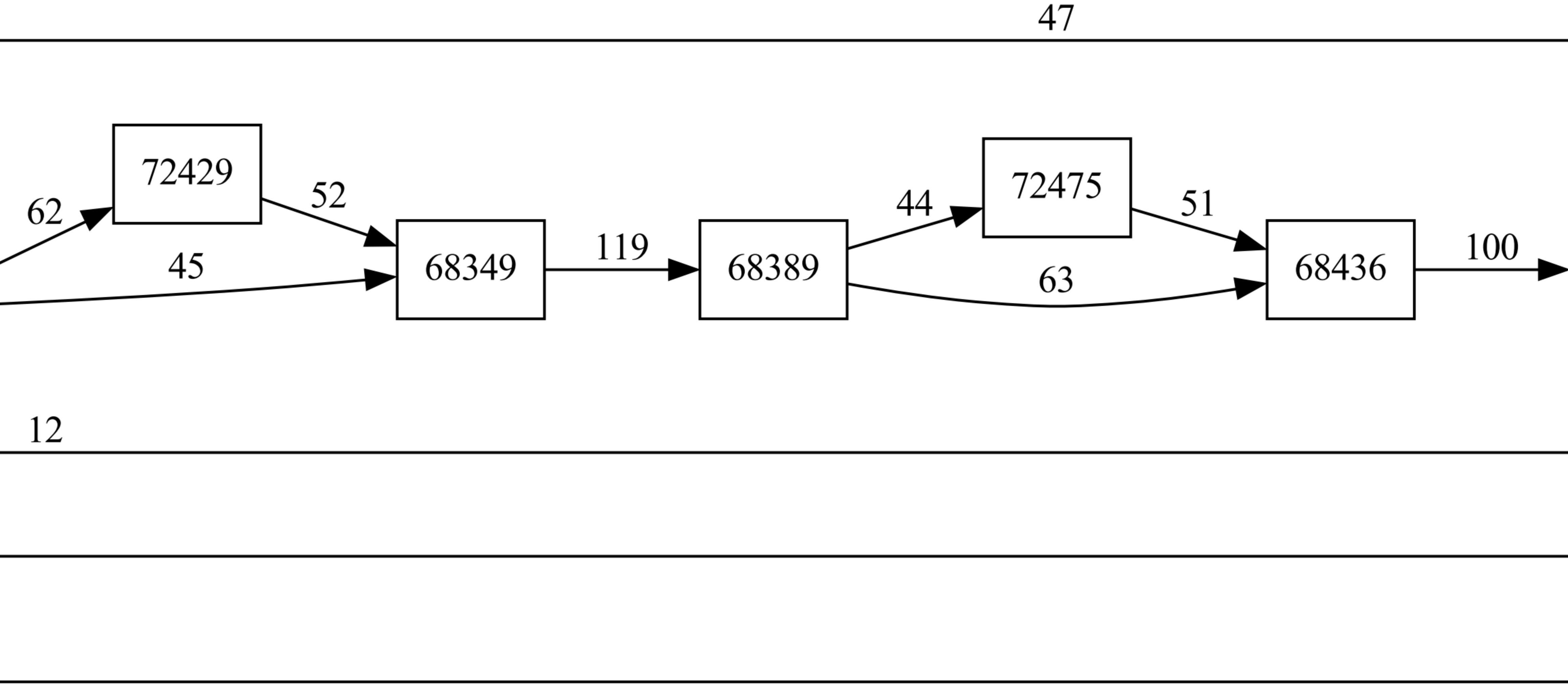
72429
68349
68389
72475
68436

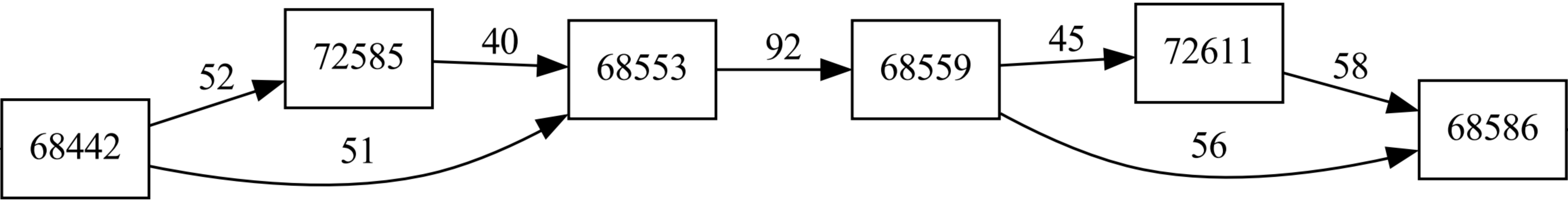
68442
72585
68553
68559
72611
68586
52
51
40
92
45
56
58

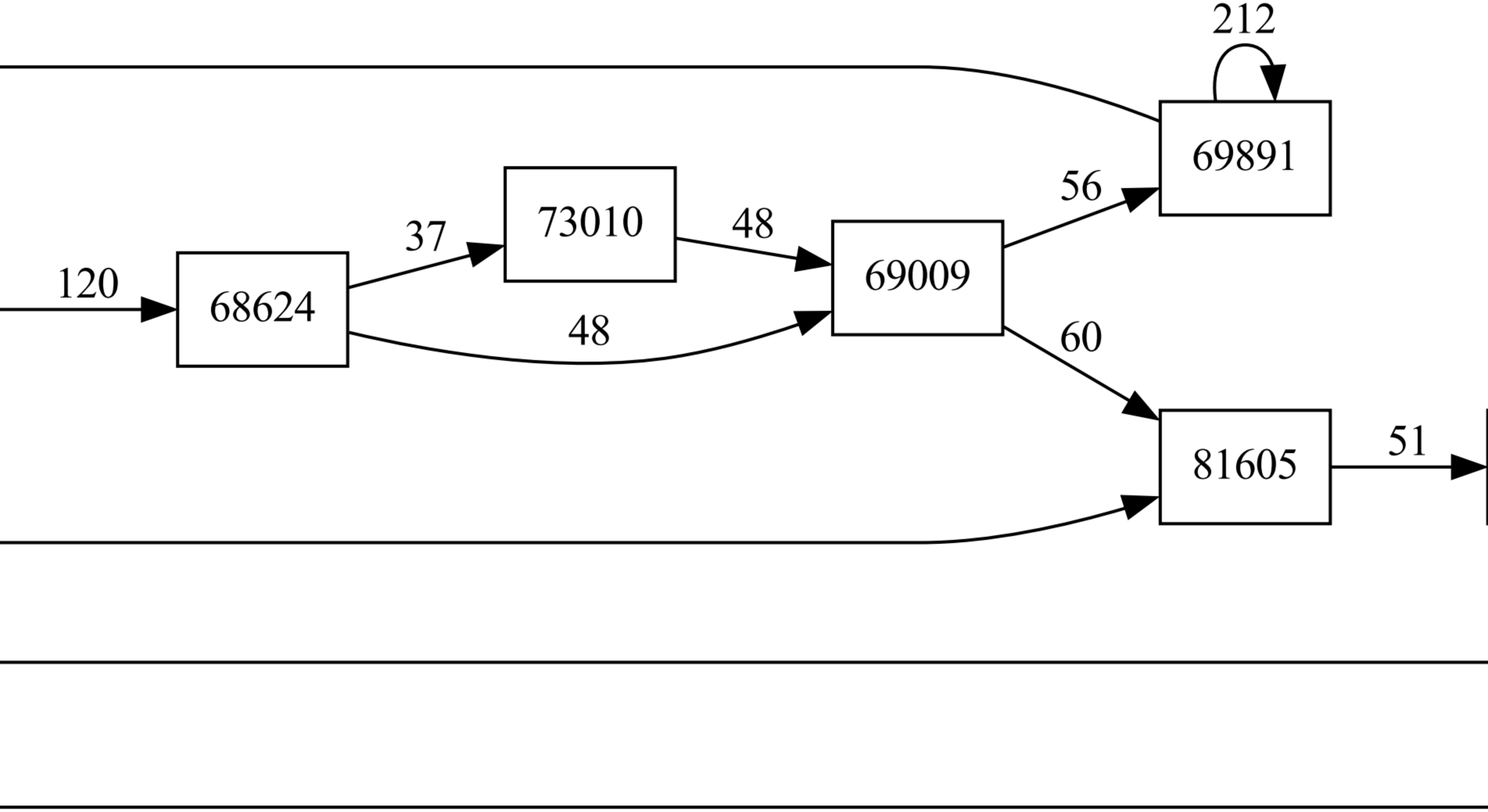
69891
73010
68624
69009
81605

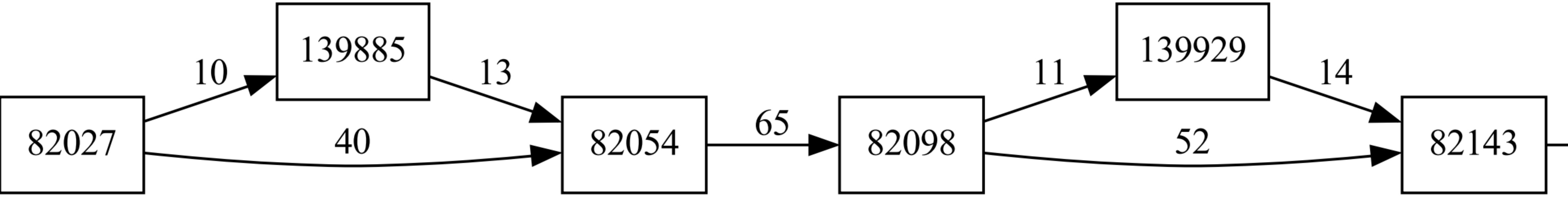
82027
10
139885
13
40
82054
65
82098
11
139929
14
52
82143

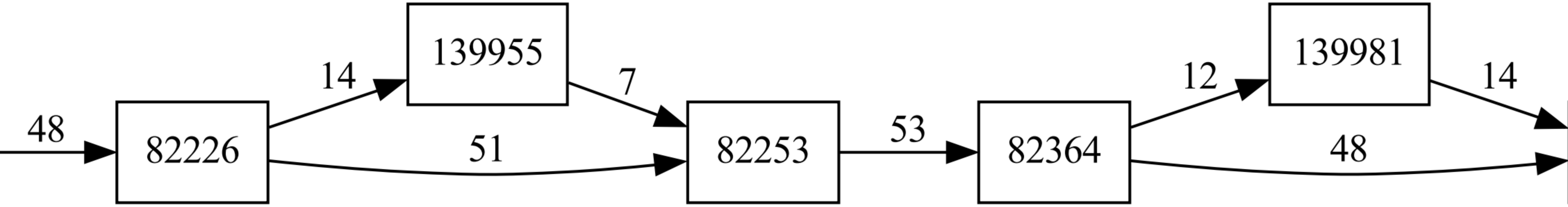
82226
139955
82253
82364
139981

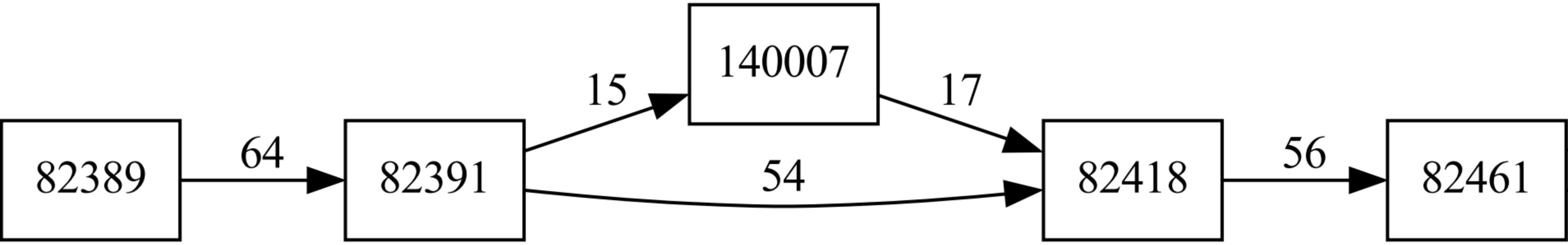
140007
15
17
82389
64
82391
54
82418
56
82461

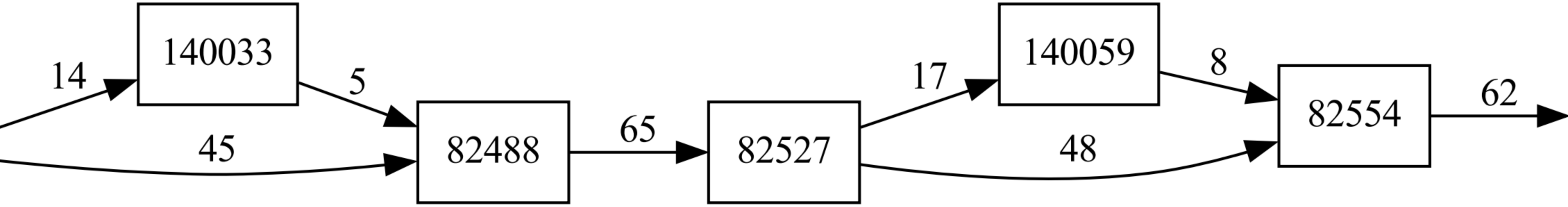
140033
82488
82527
140059
82554

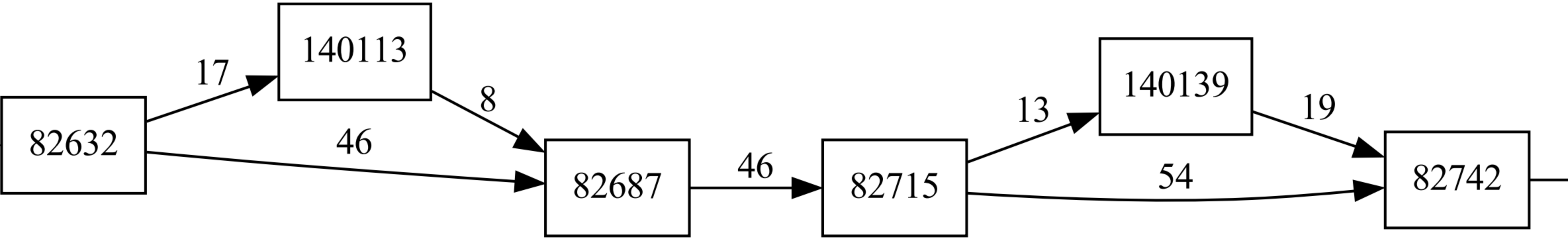
82632
140113
82687
82715
140139
82742
17
8
46
46
13
19
54

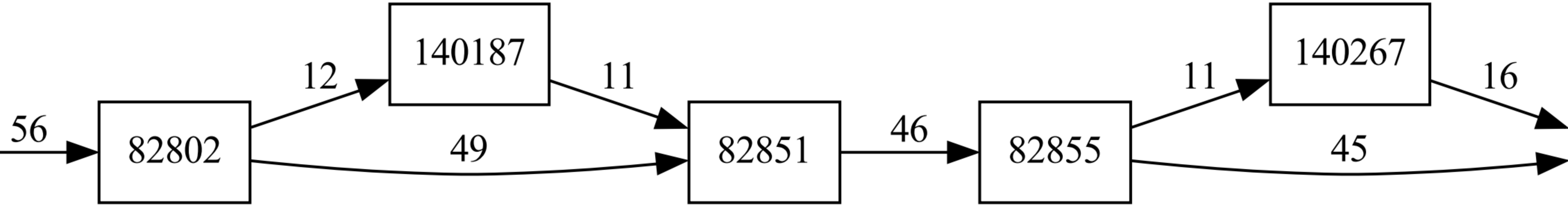
82802
140187
82851
82855
140267

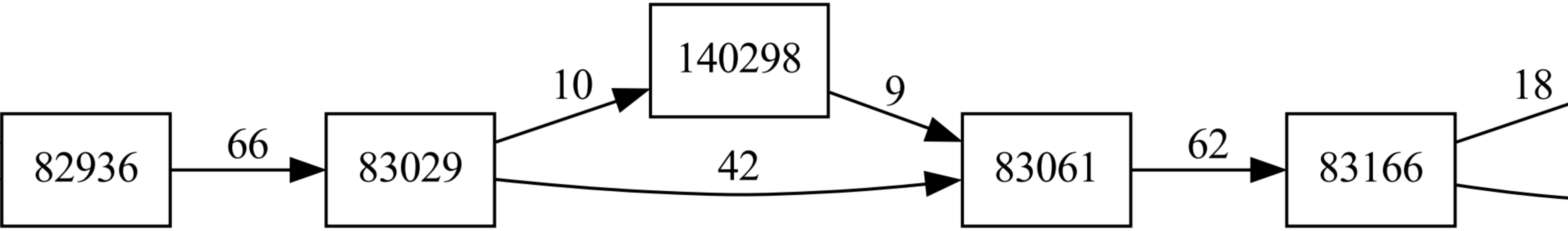
82936
66
83029
10
42
140298
9
83061
62
83166
18

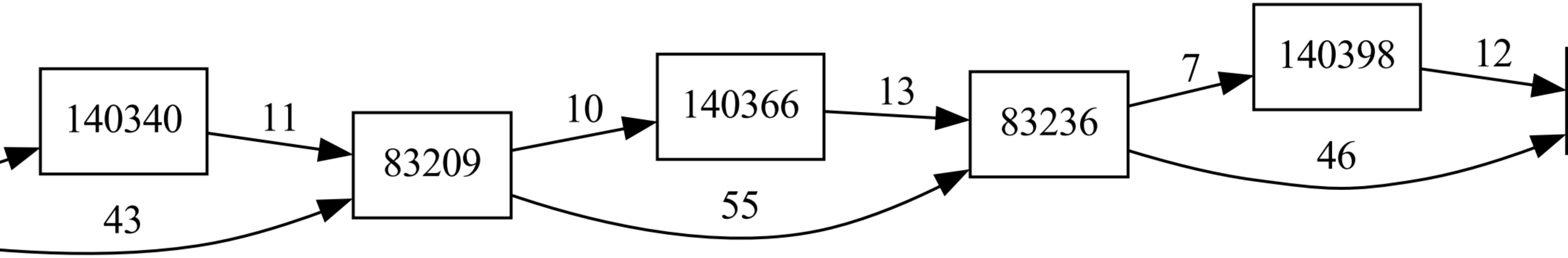
140340
83209
140366
83236
140398

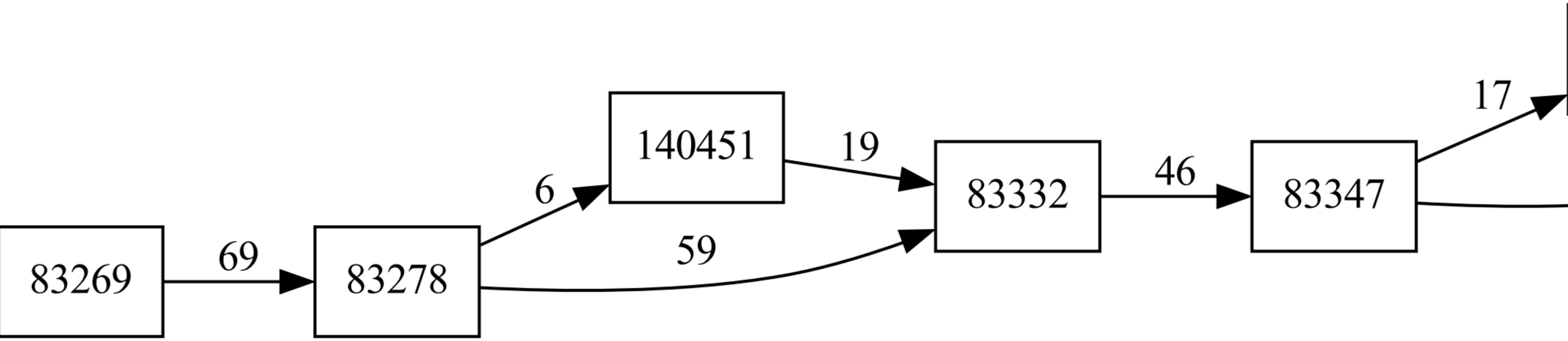
83269
69
83278
6
140451
59
19
83332
46
83347
17

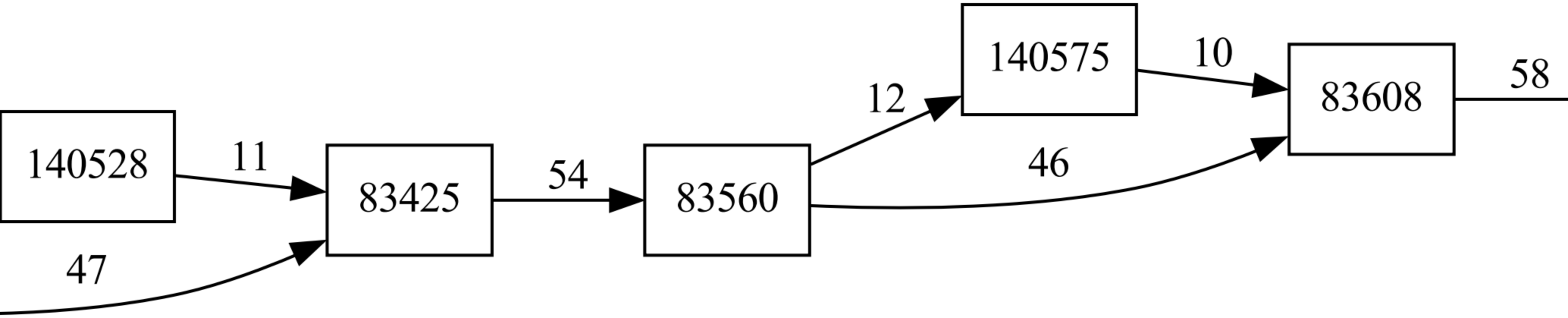
140575
10
83608
58
12
140528
11
83425
54
83560
46
47

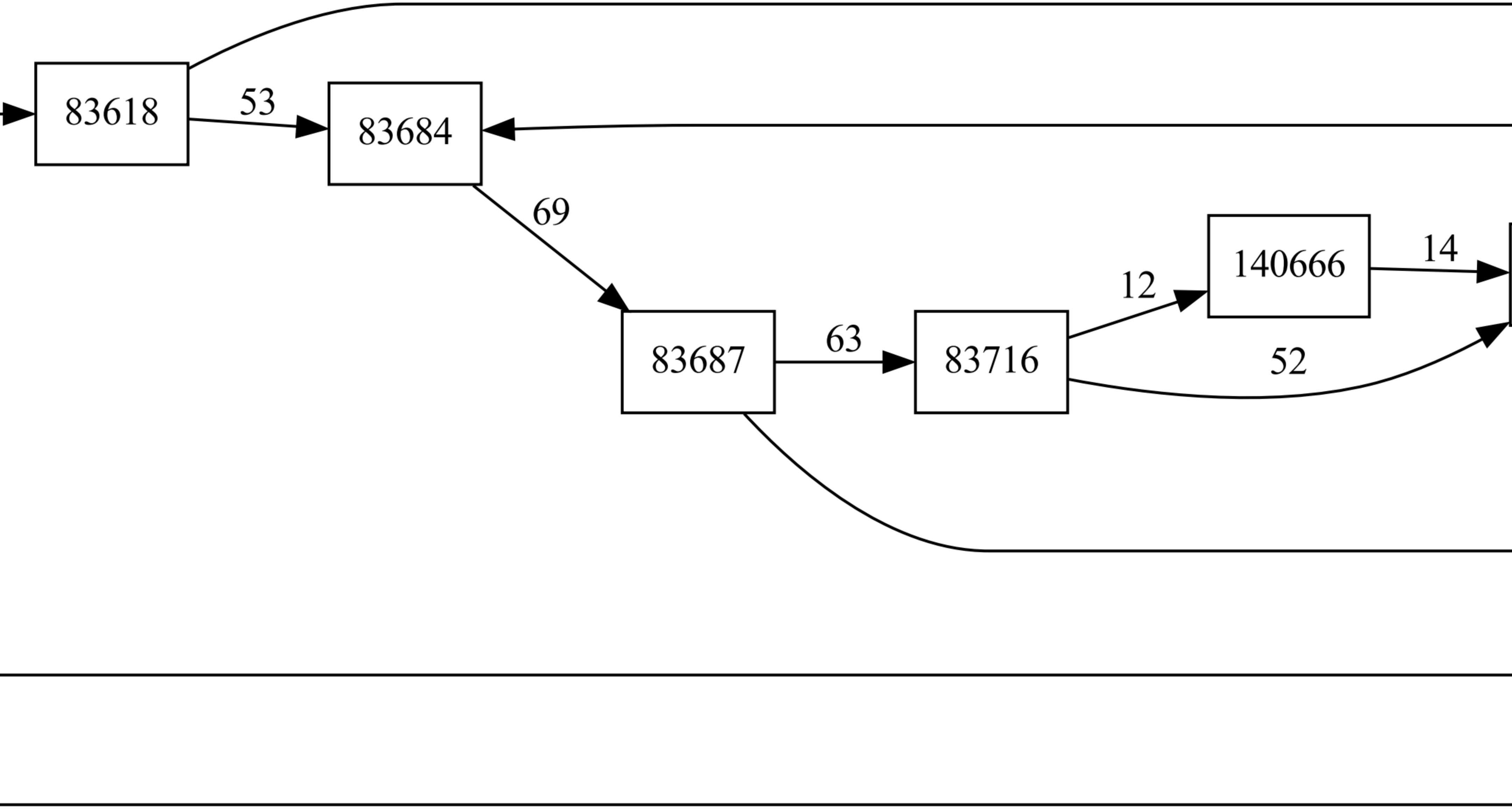
83618
53
83684
69
83687
63
83716
12
140666
14
52

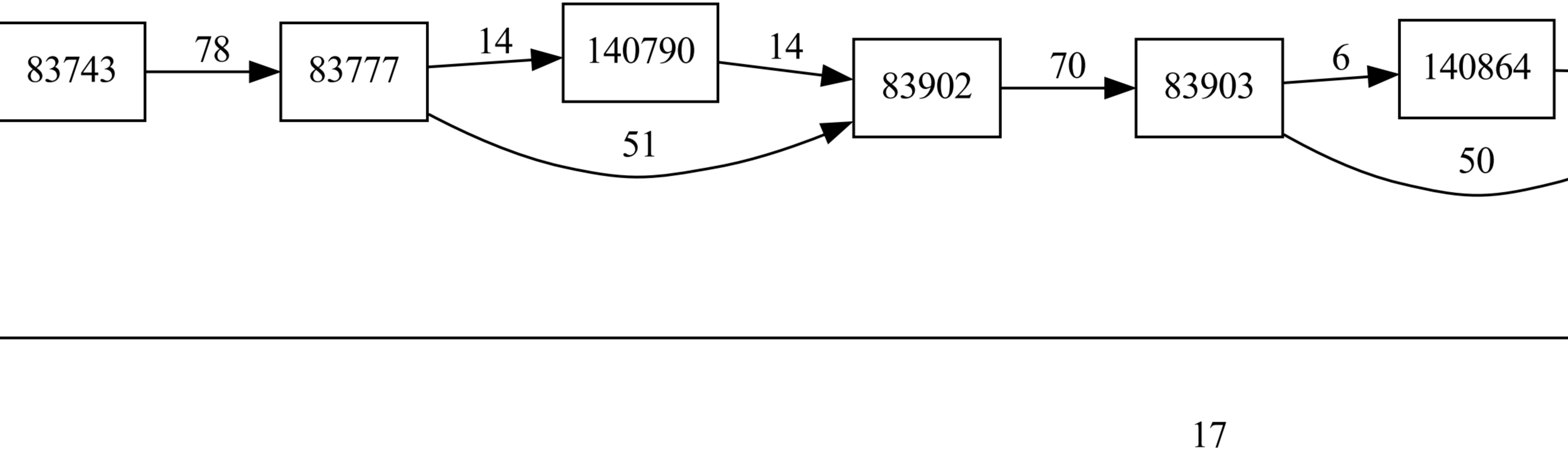
83743
78
83777
14
140790
14
51
83902
70
83903
6
140864
50
17

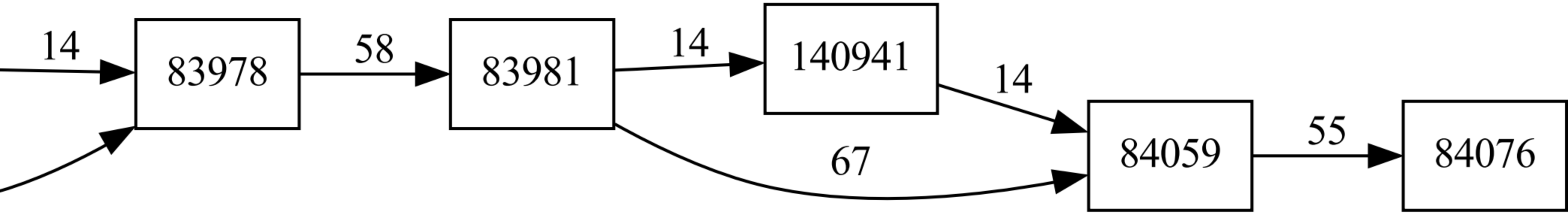
14
83978
58
83981
14
140941
14
67
84059
55
84076

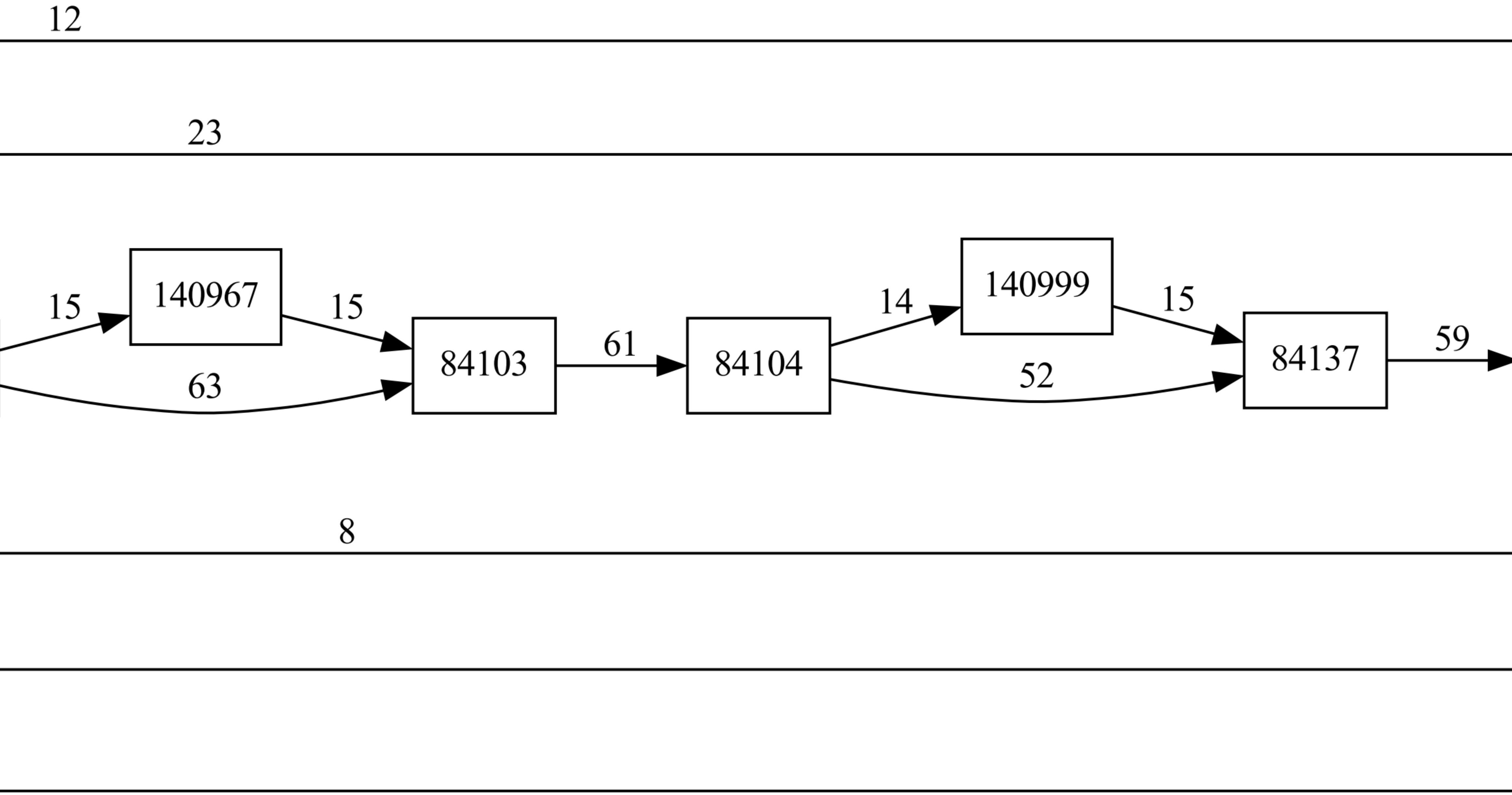
140967
84103
84104
140999
84137

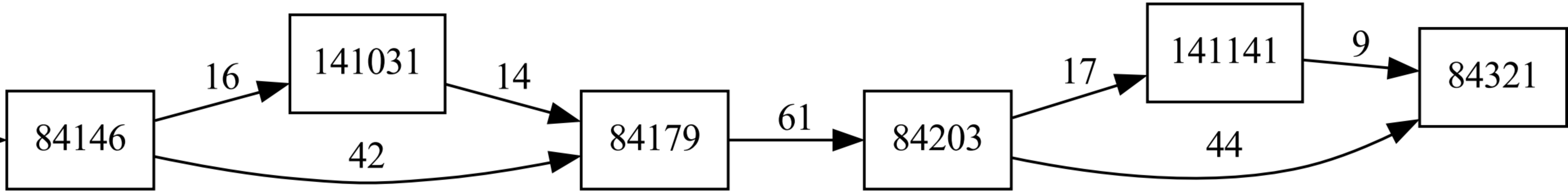
84146
16
141031
14
42
84179
61
84203
17
141141
9
44
84321

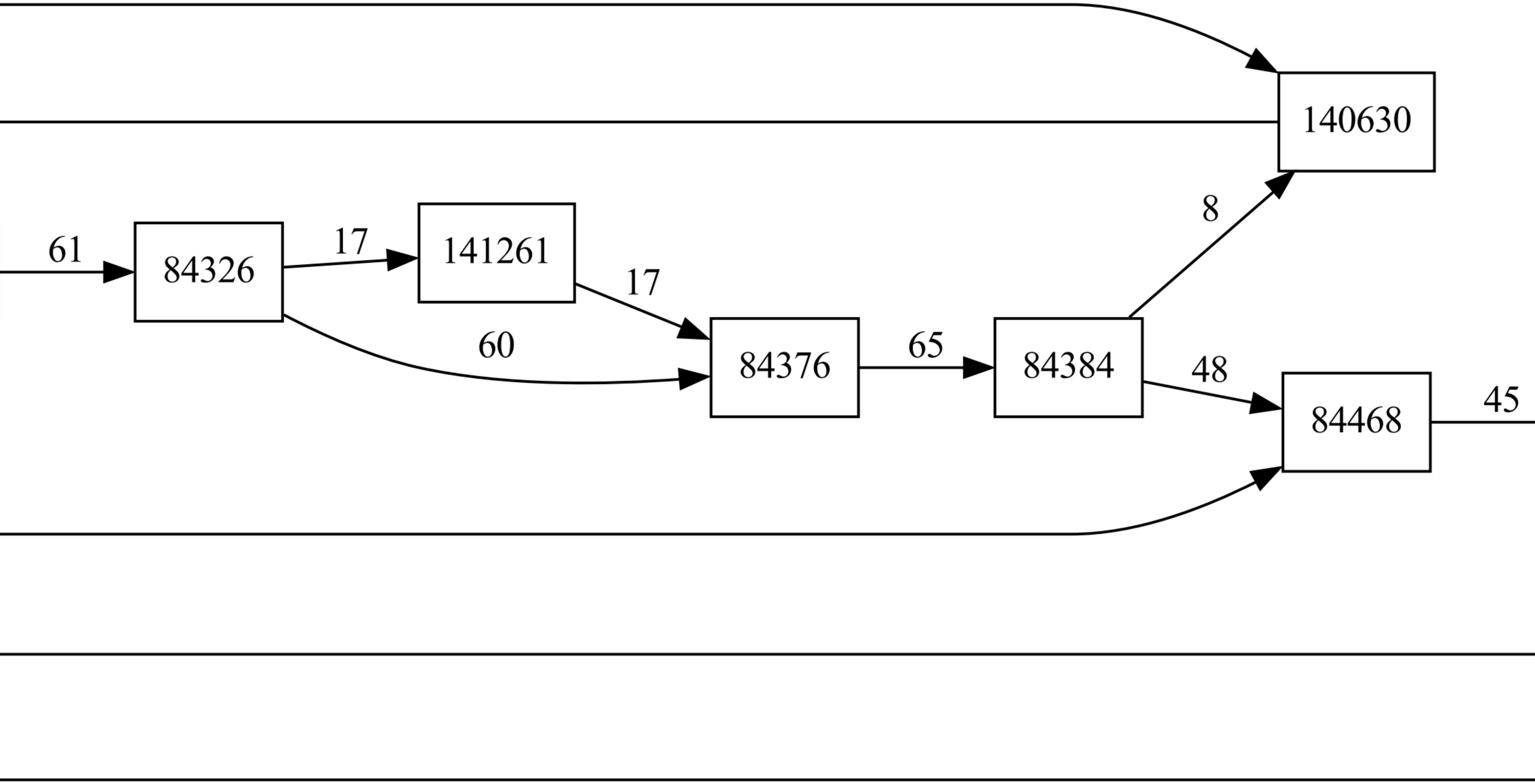

140630
61
84326
17
141261
17
60
84376
65
84384
8
48
84468
45

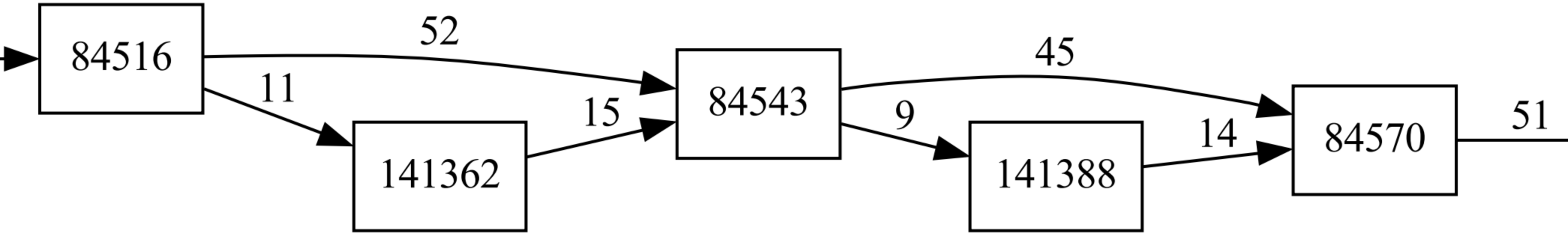
84516
52
11
141362
15
84543
45
9
141388
14
84570
51

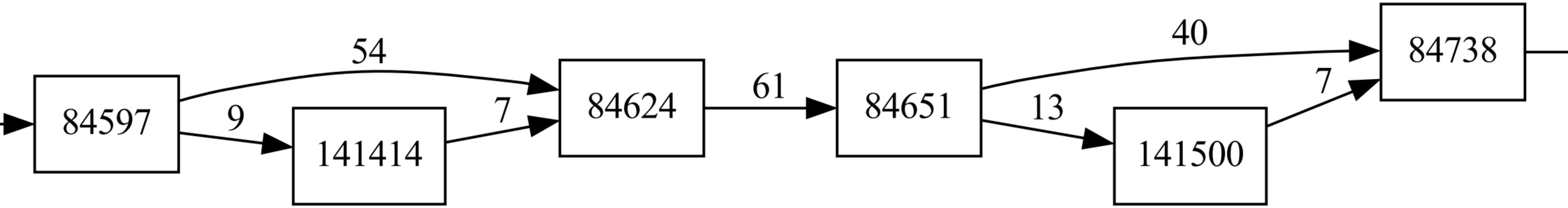
84597
54
9
141414
7
84624
61
84651
40
13
141500
7
84738

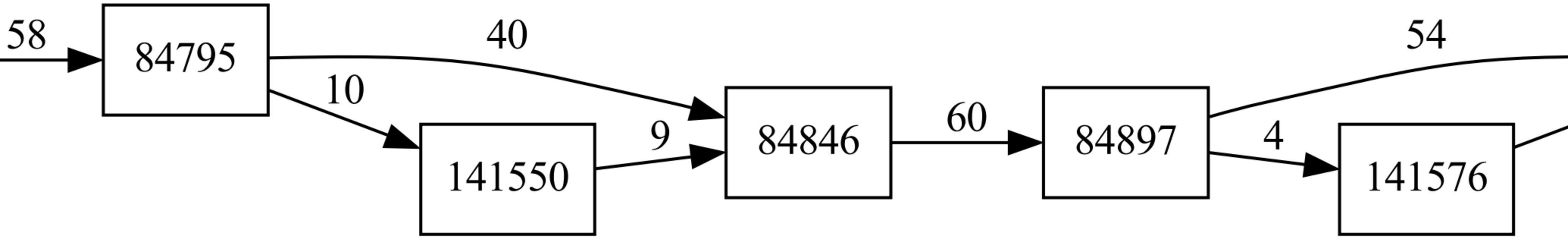
58
84795
40
10
141550
9
84846
60
84897
54
4
141576

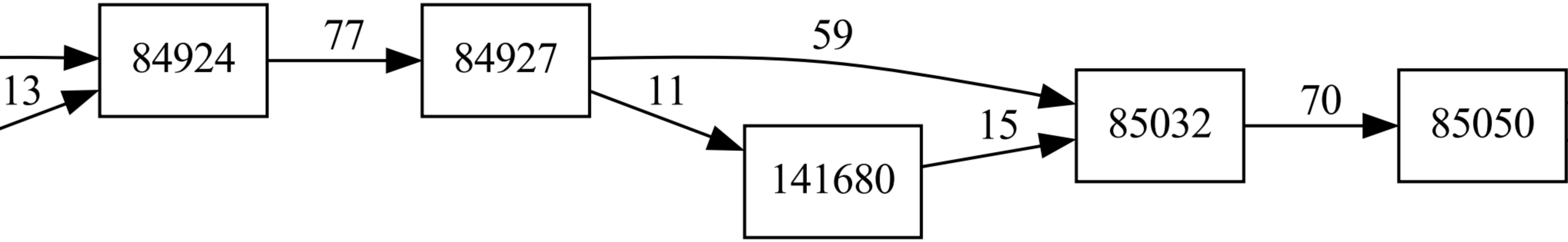
13
84924
77
84927
59
11
141680
15
85032
70
85050

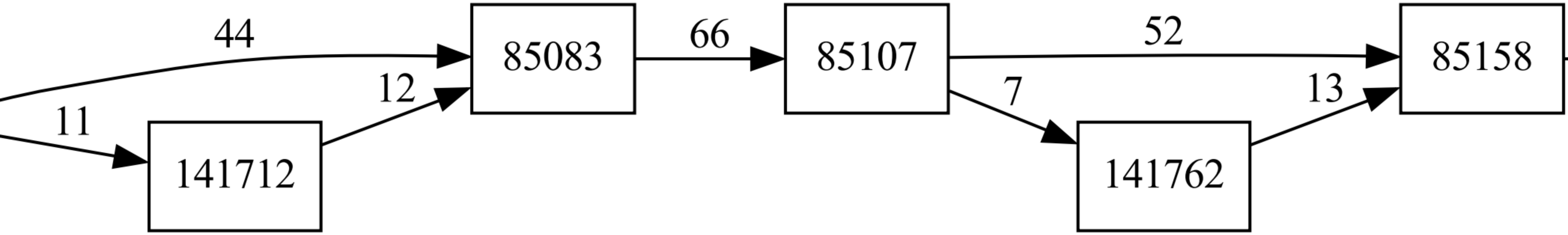
44
11
141712
12
85083
66
85107
52
7
141762
13
85158

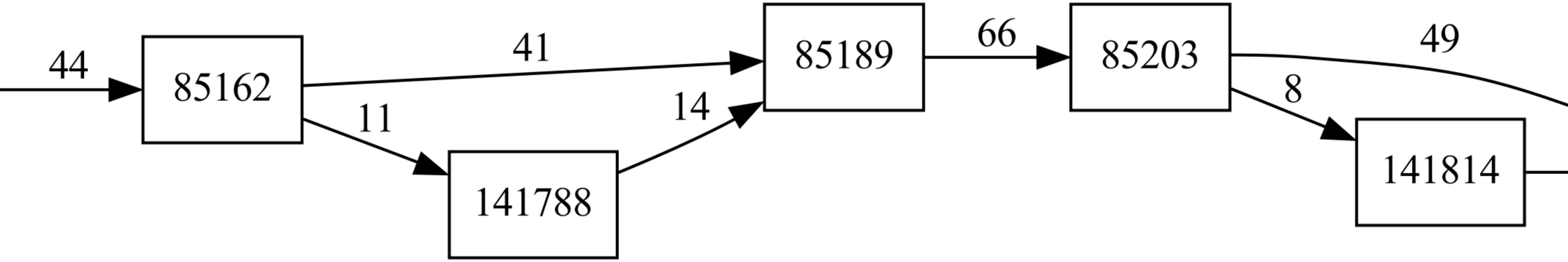
44
85162
41
11
141788
14
85189
66
85203
49
8
141814

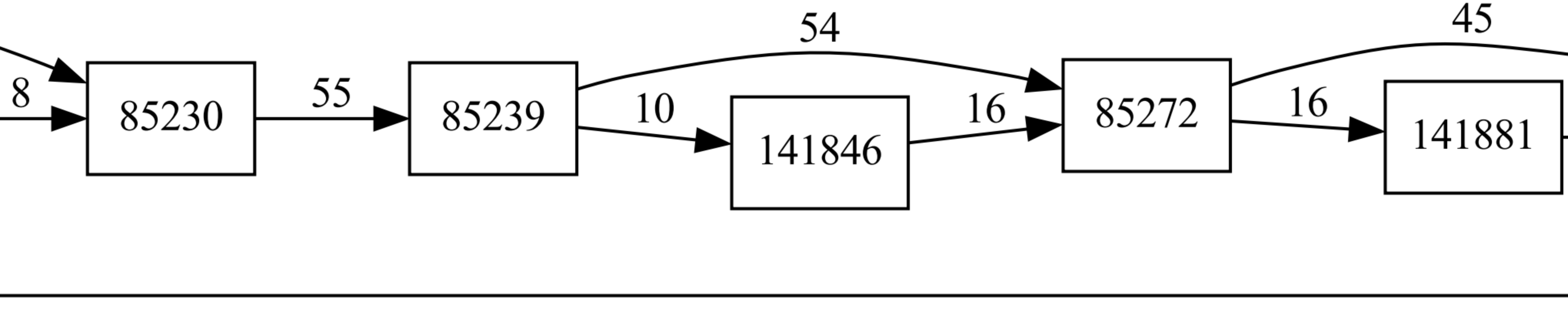
8
85230
55
85239
54
10
141846
16
85272
45
16
141881

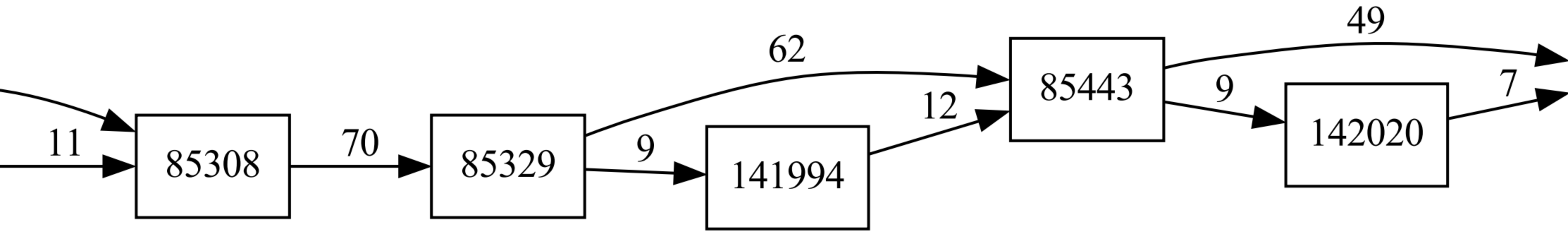
85308
85329
141994
85443
142020

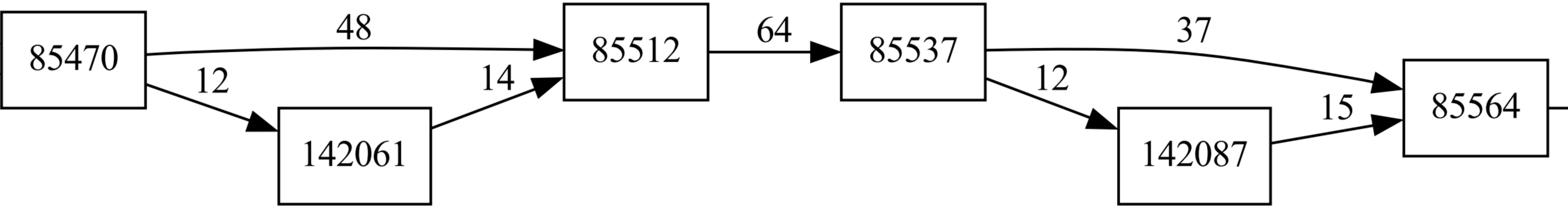
85470
48
12
142061
14
85512
64
85537
37
12
142087
15
85564

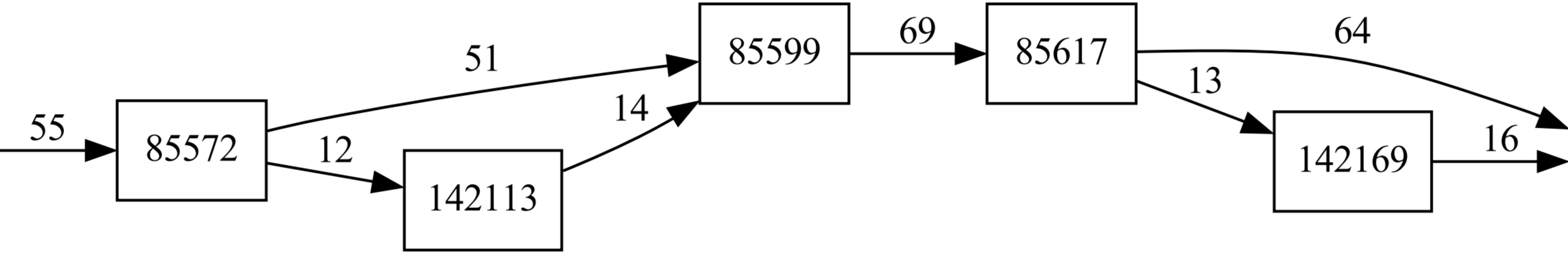
85572
142113
85599
85617
142169

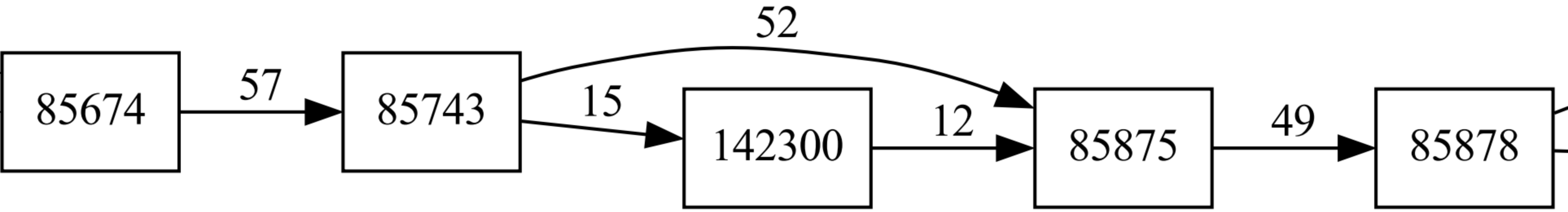
85674
57
85743
52
15
142300
12
85875
49
85878

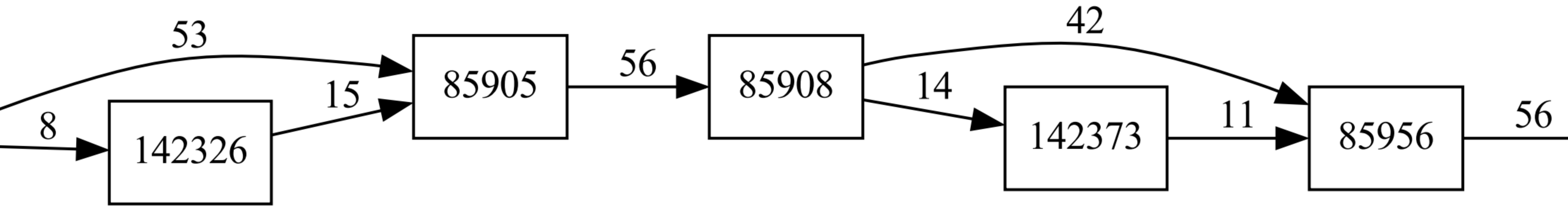
142326
85905
85908
142373
85956

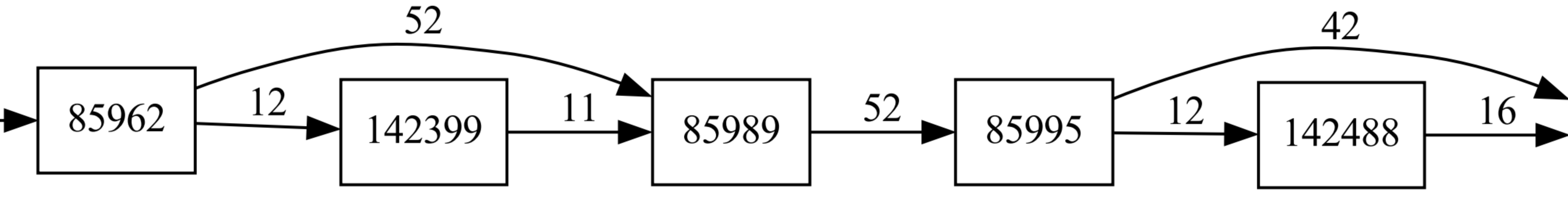
52
12
11
52
42
12
16
85962
142399
85989
85995
142488

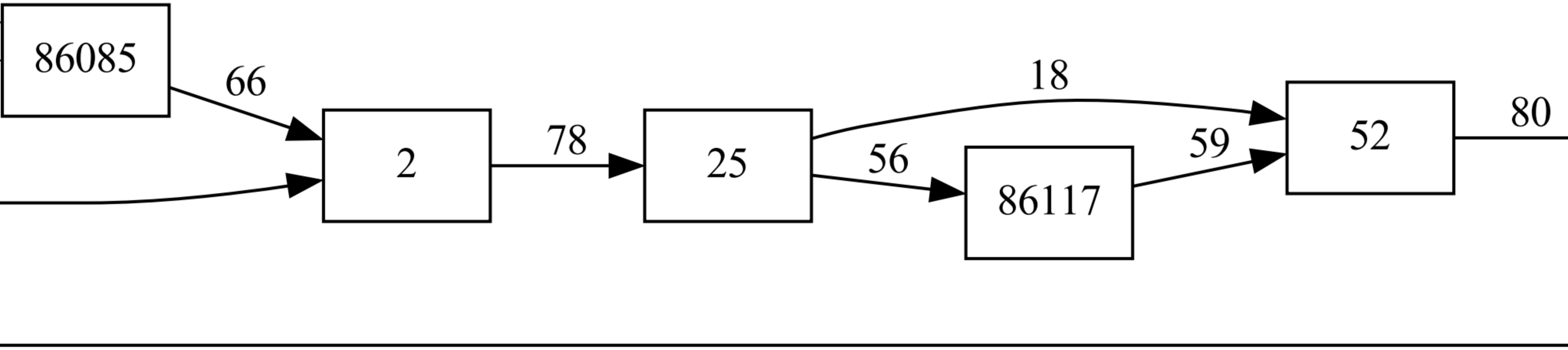
86085
86117

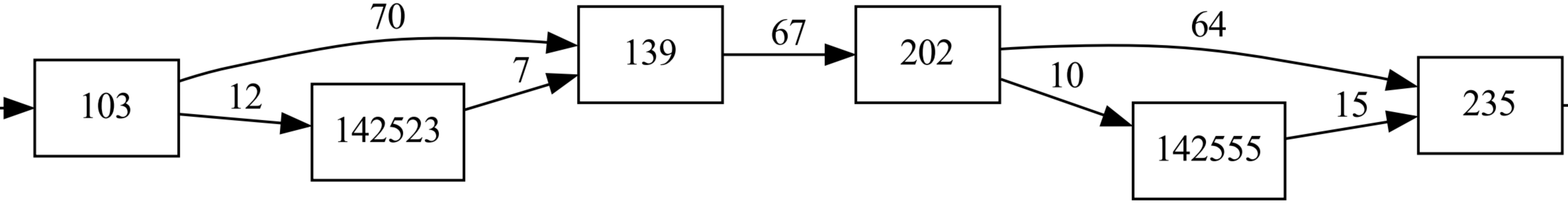
142523
142555

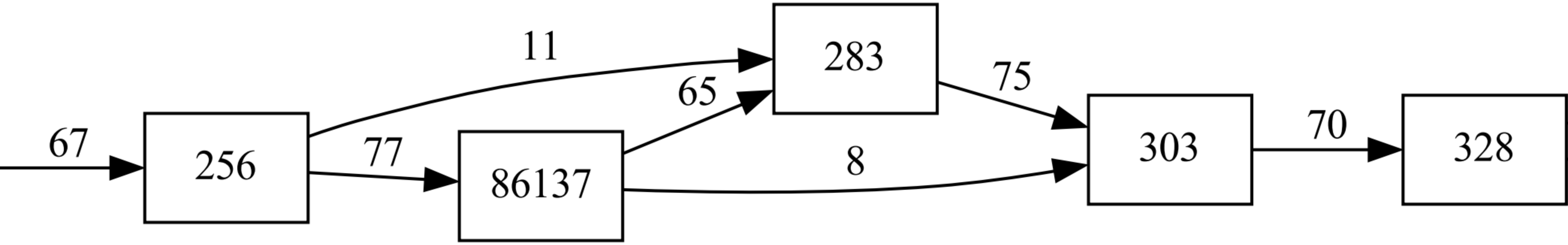
86137

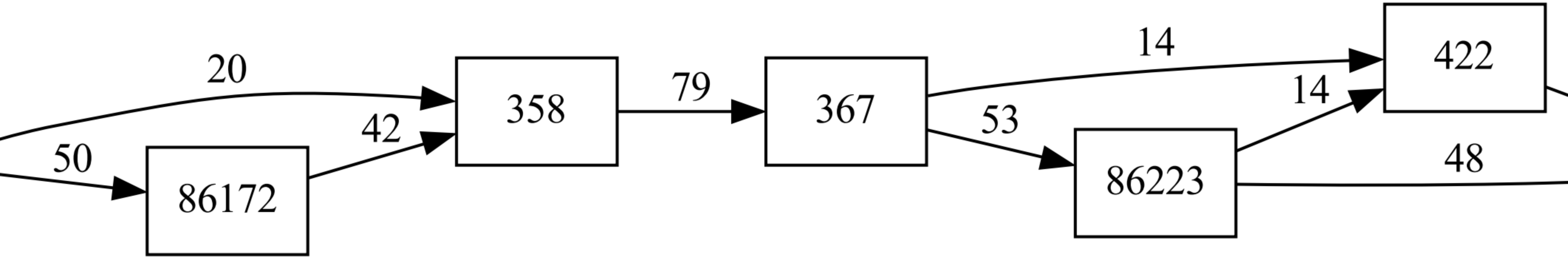
86172
86223

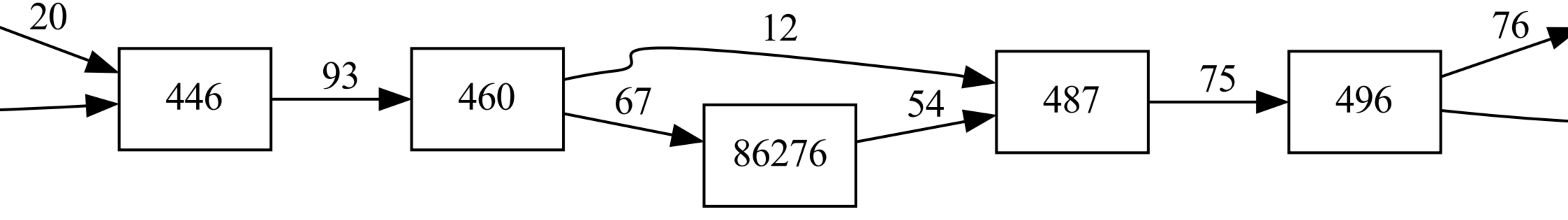
86276

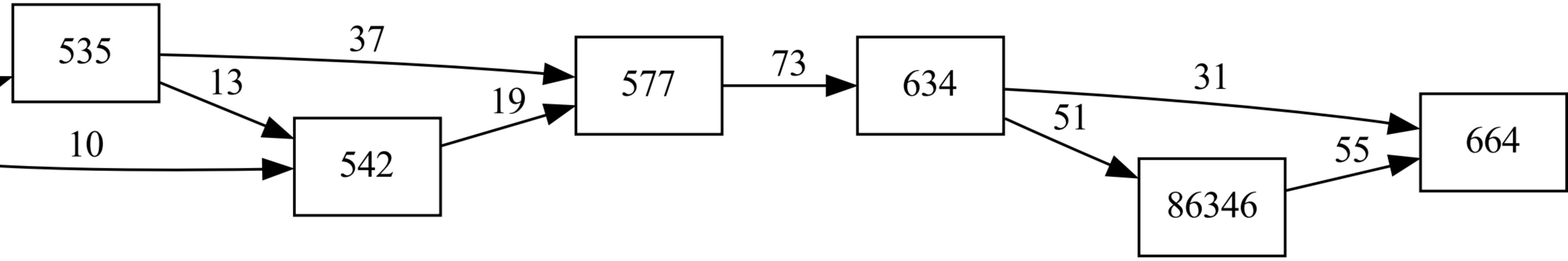
86346

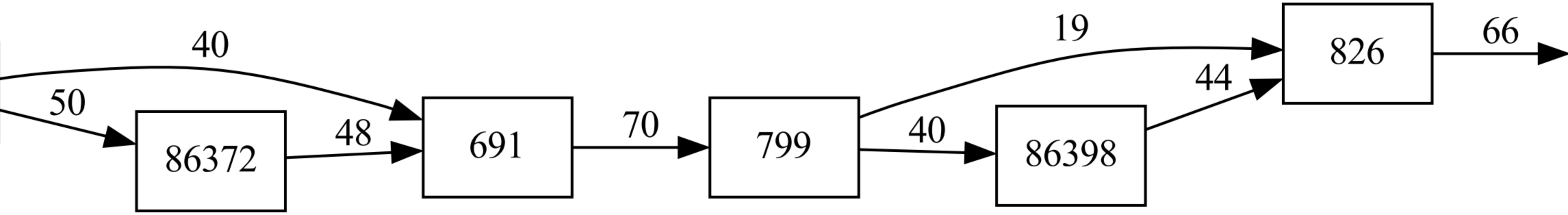
86372
86398

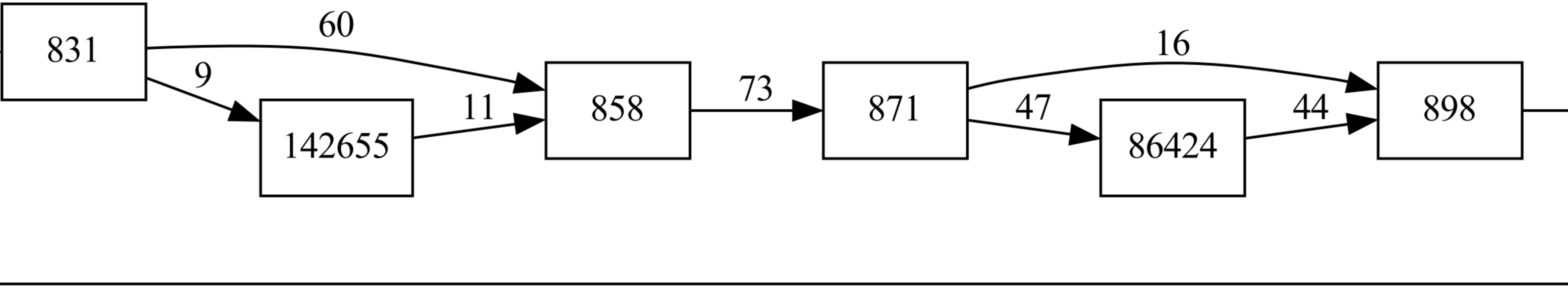
142655
86424

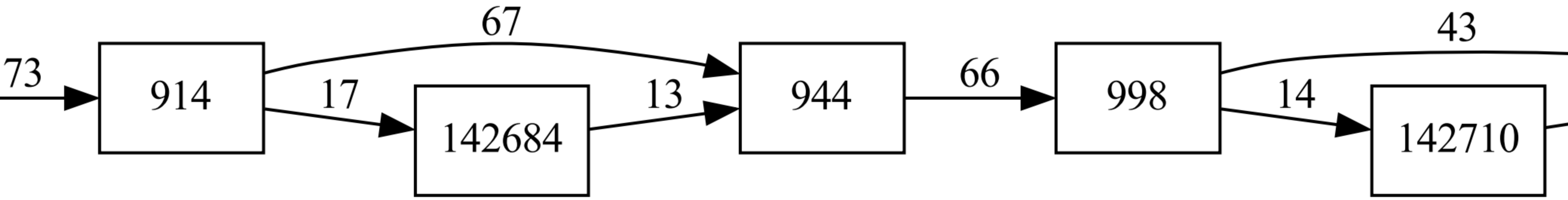
142684
142710

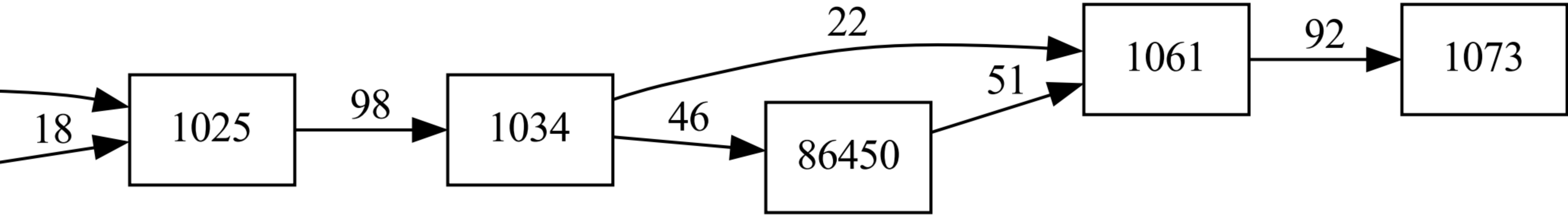
86450

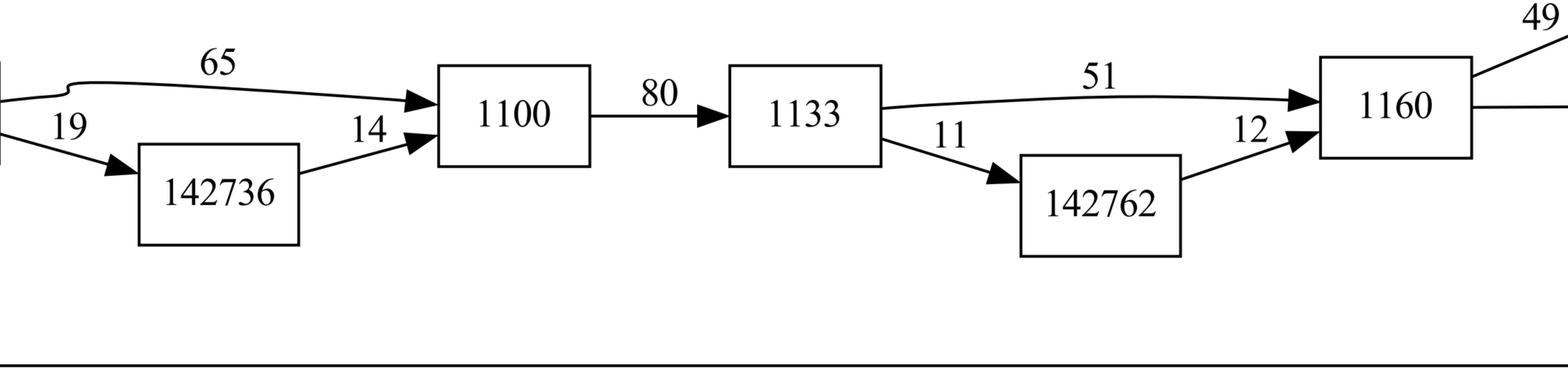
142736
142762

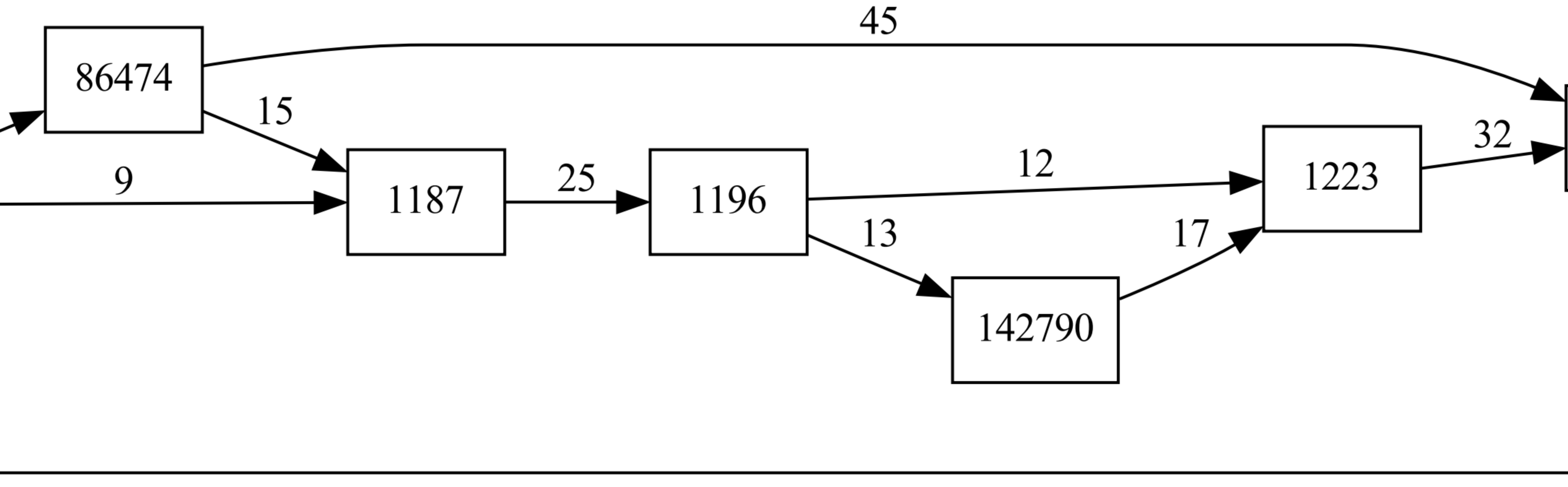
86474
142790

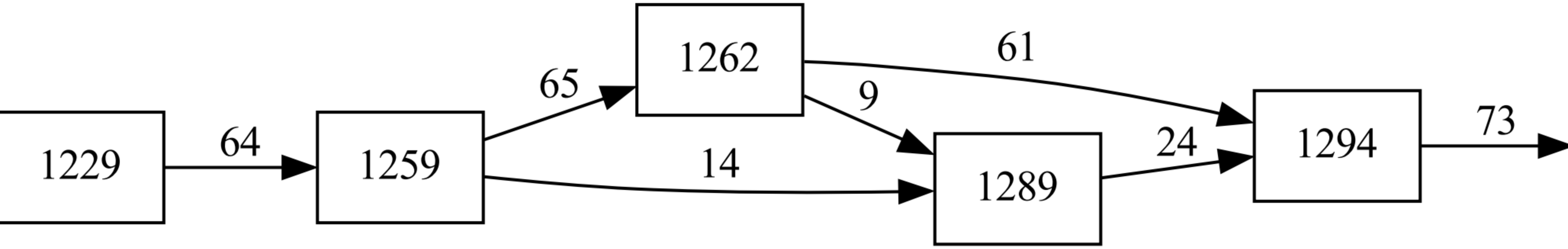

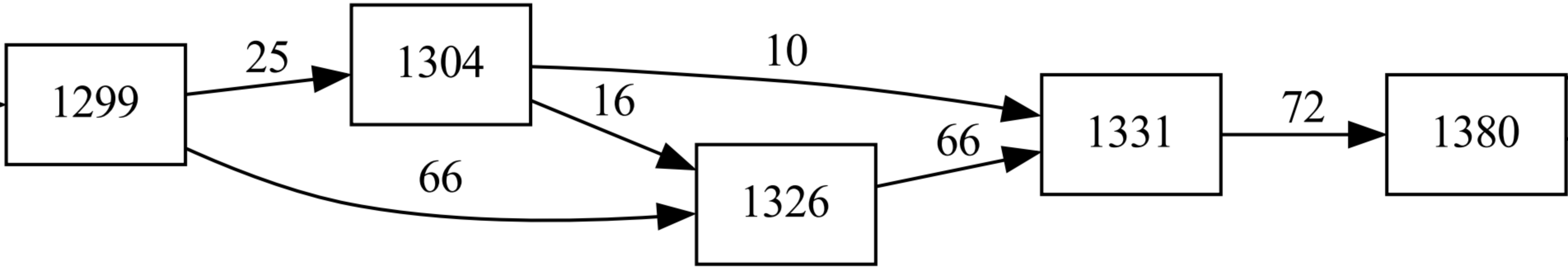

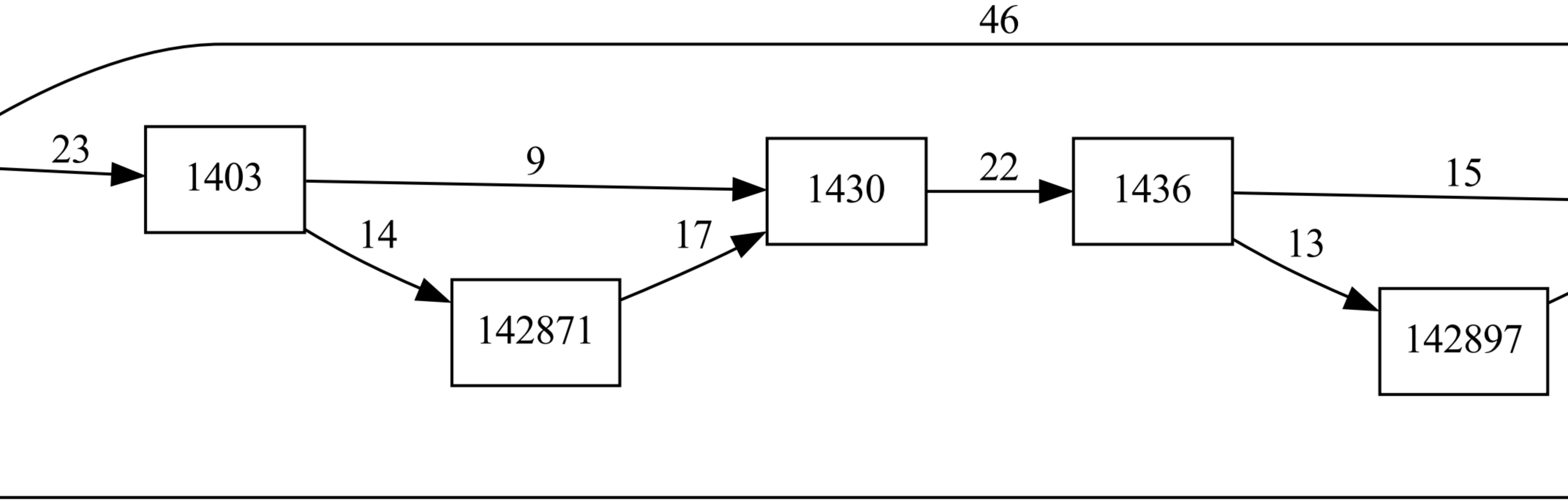
142871
142897

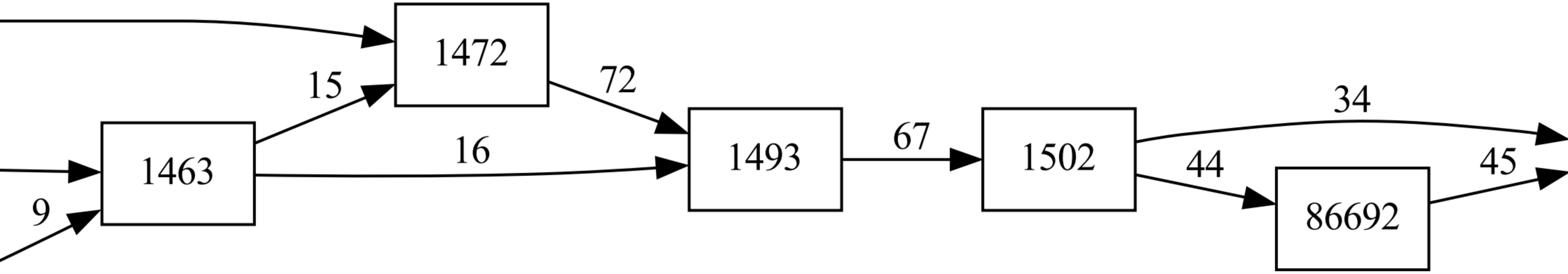
1502
86692

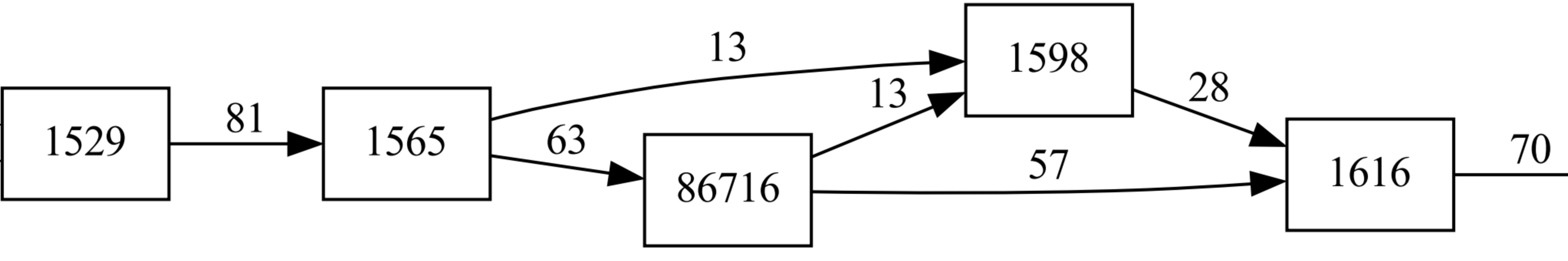
1529
81
1565
13
63
86716
13
1598
57
28
1616
70

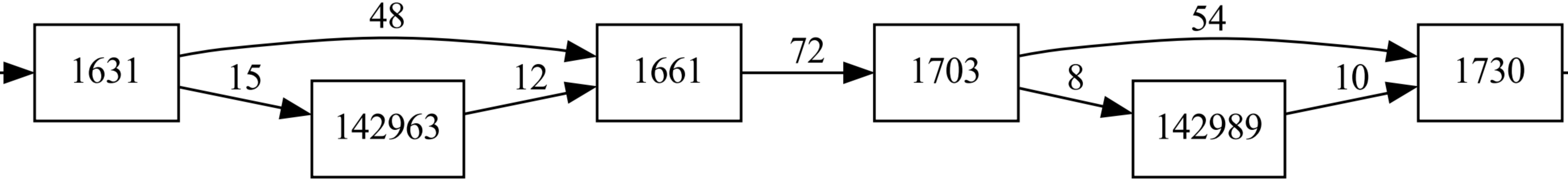
1631
48
15
142963
12
1661
72
1703
54
8
142989
10
1730

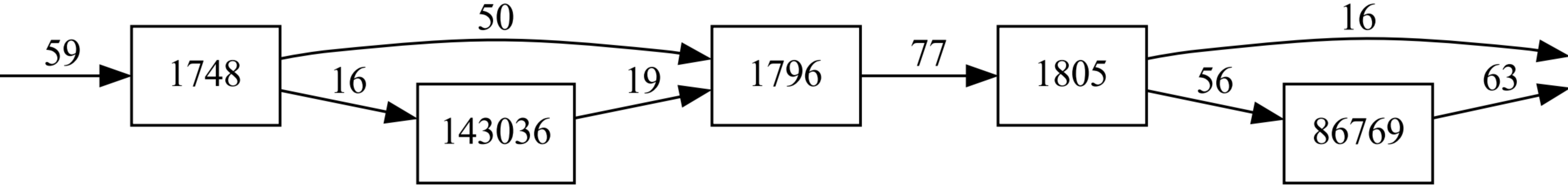
1748
143036
1796
1805
86769

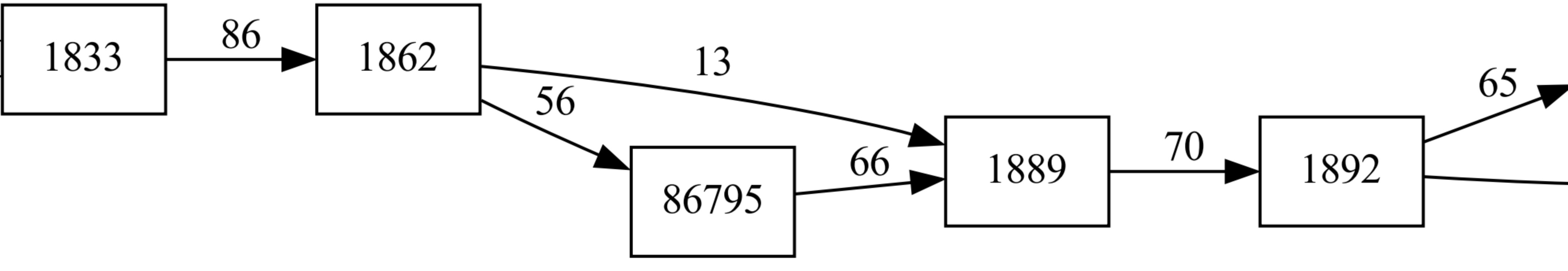
1833
86
1862
13
56
86795
66
1889
70
1892
65

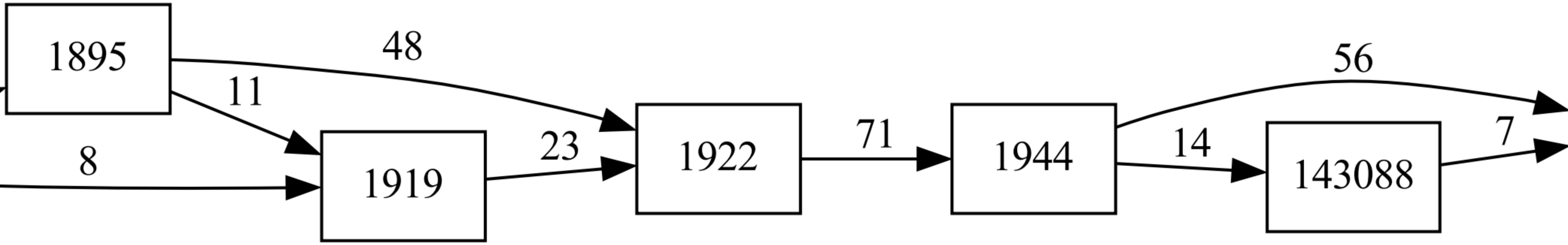
1895
1919
1922
1944
143088

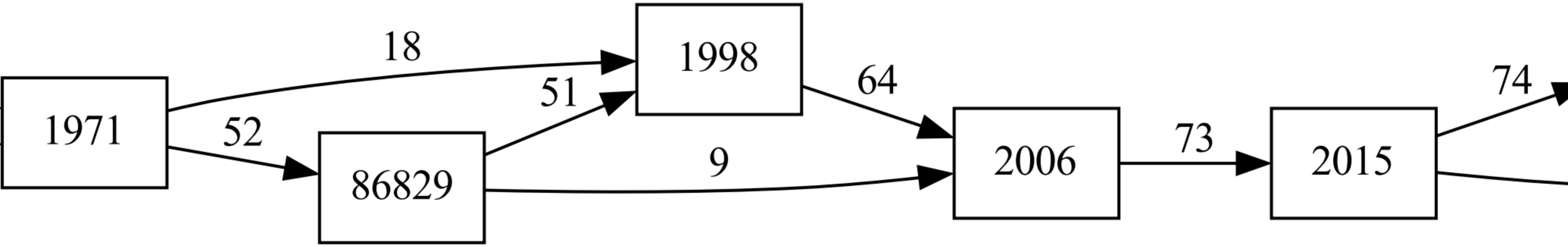
18
52
51
9
64
73
74
1971
86829
1998
2006
2015

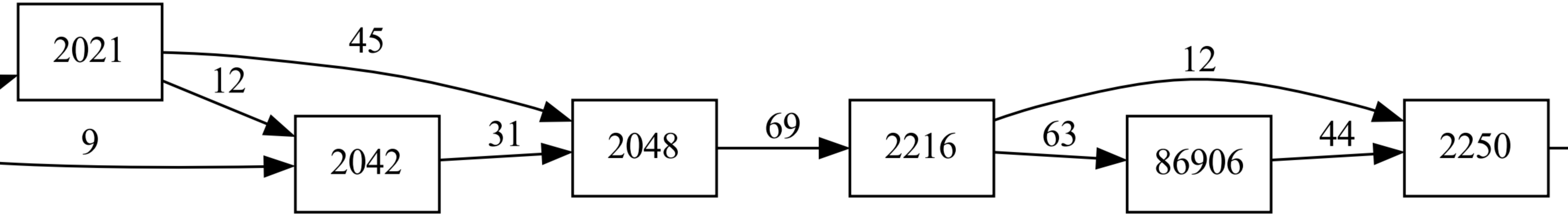
2021
2042
2048
86906

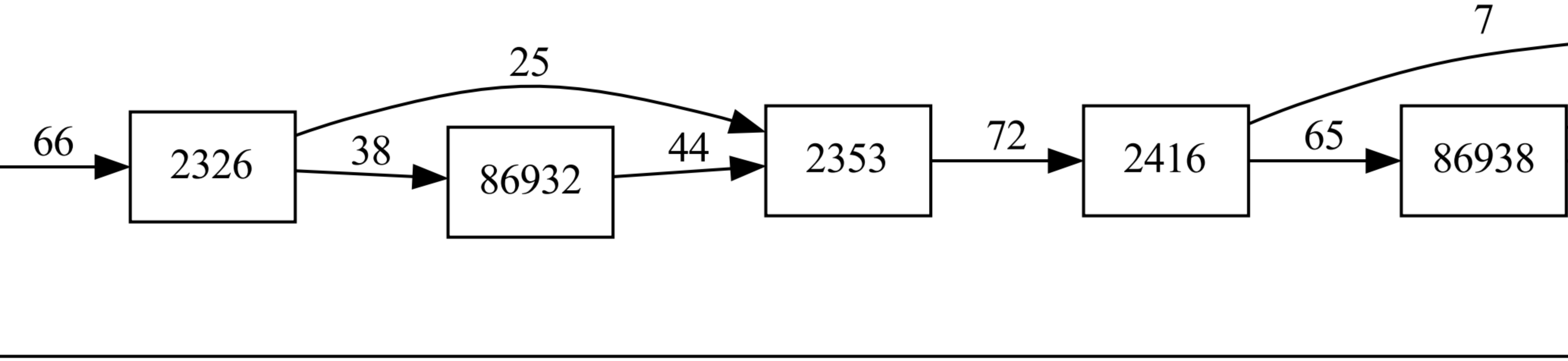
86932
86938

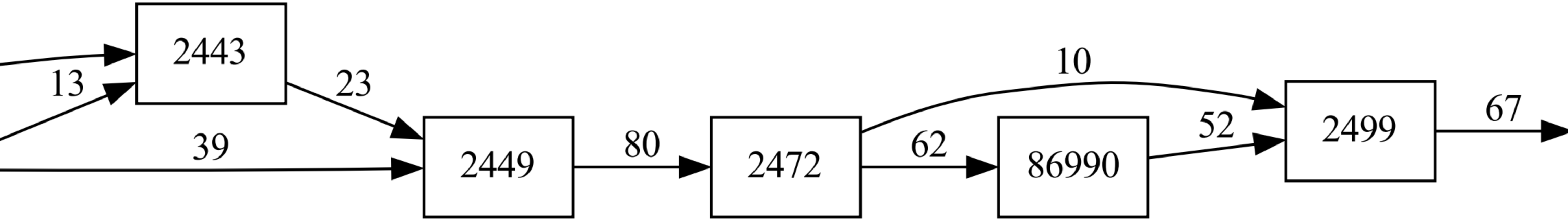
86990

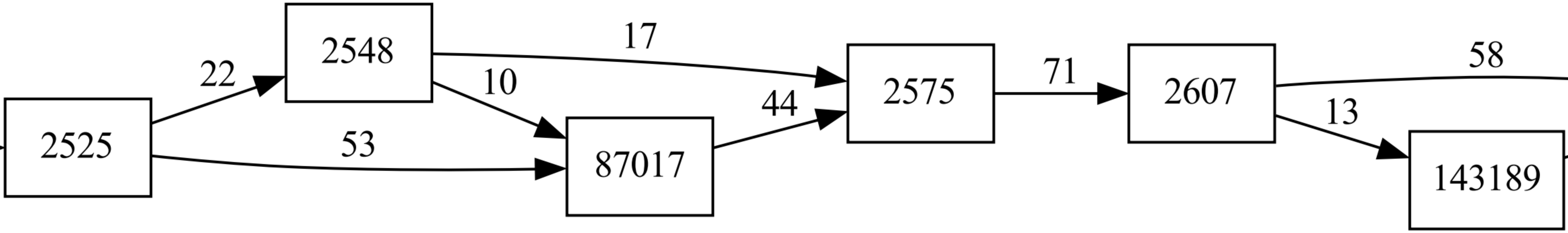
87017
143189

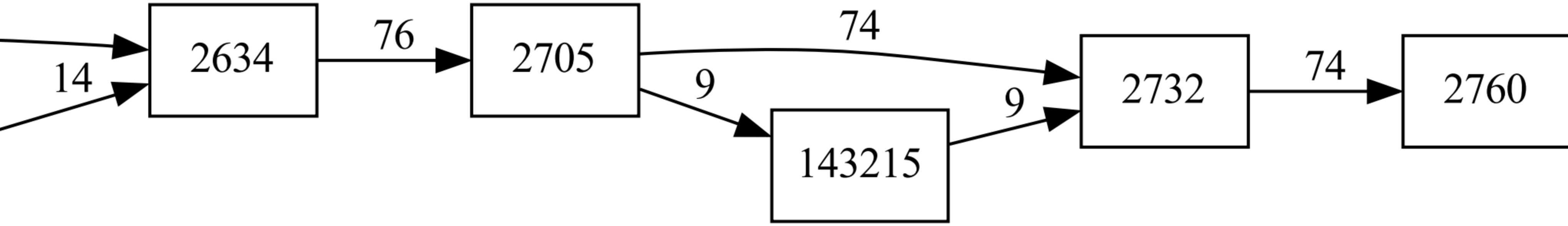
143215

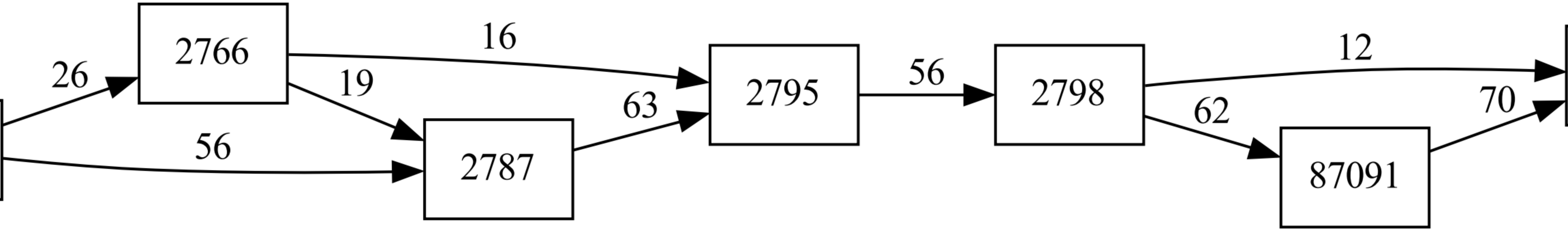
87091

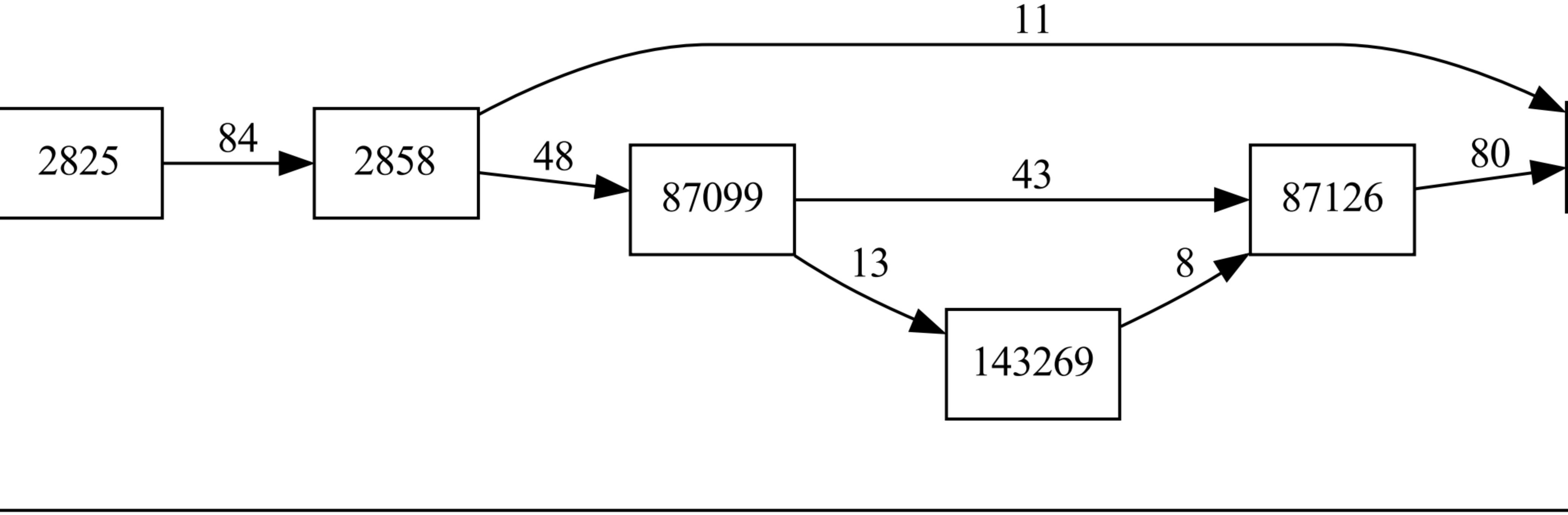
87099
87126
143269

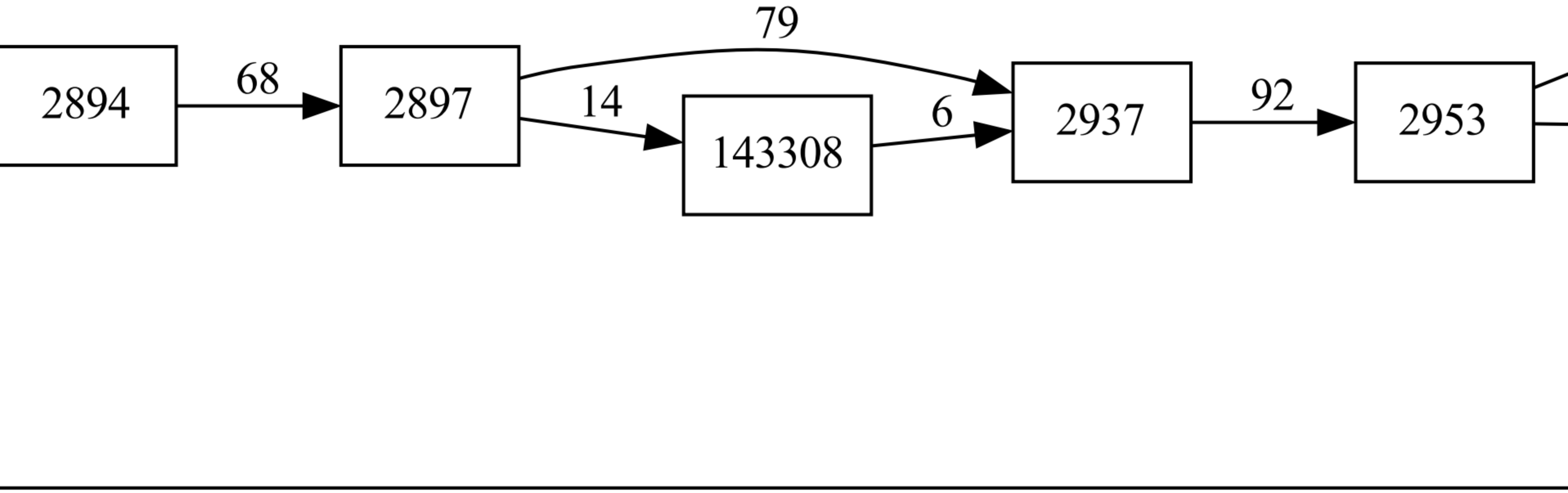
143308

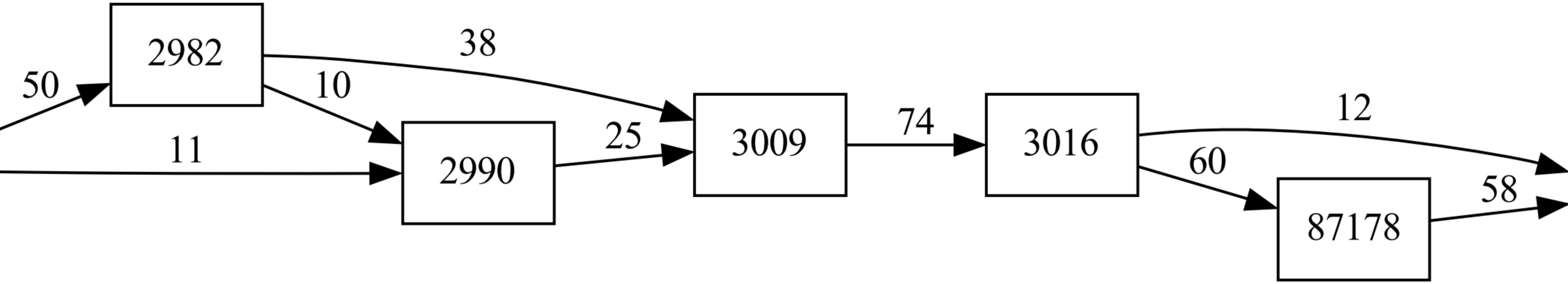
87178

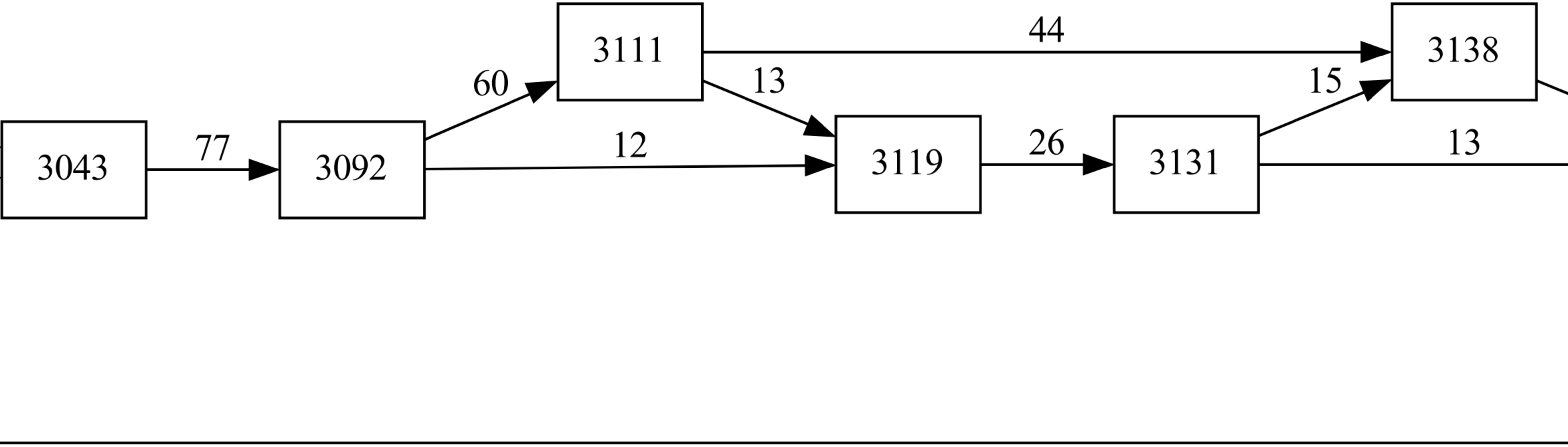

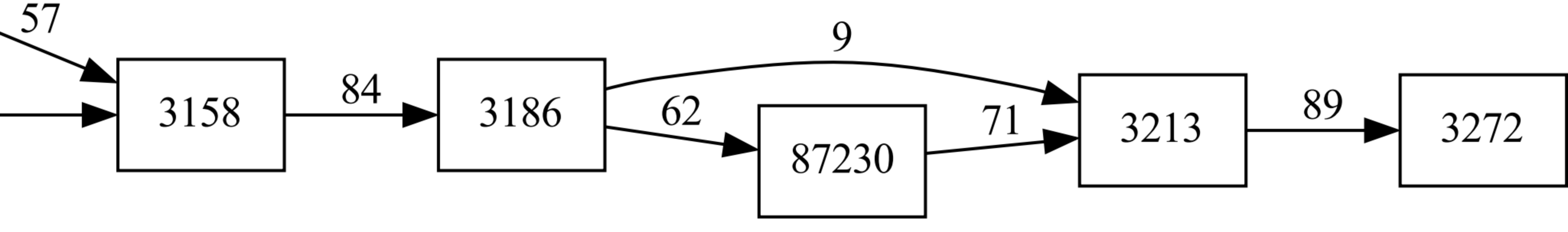
87230

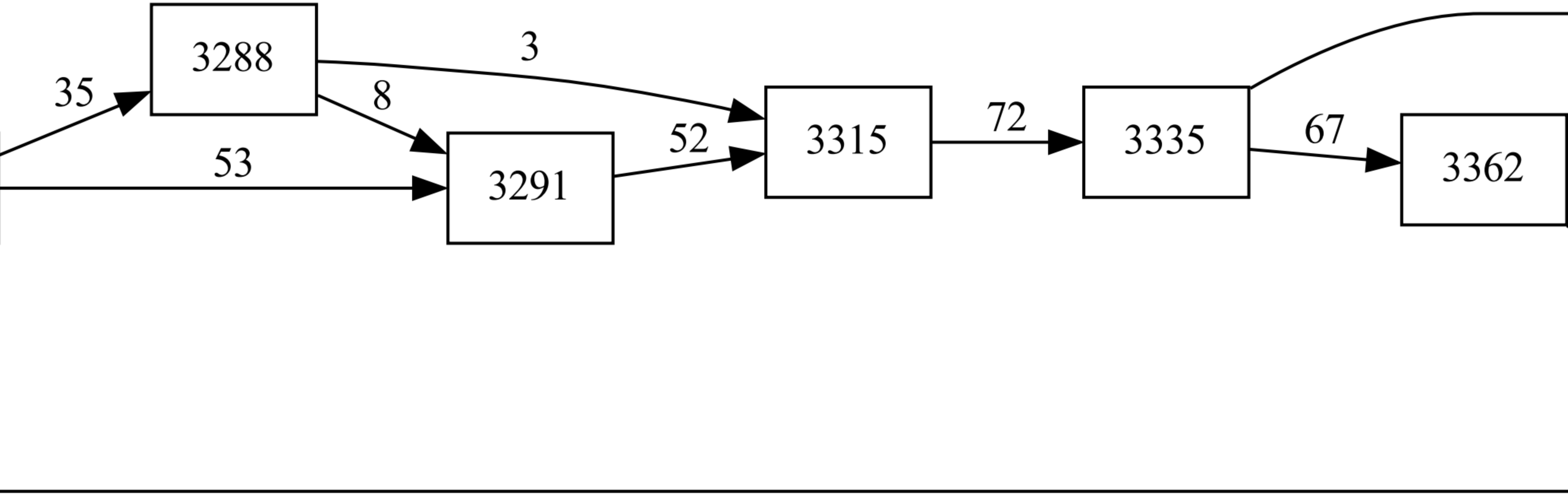

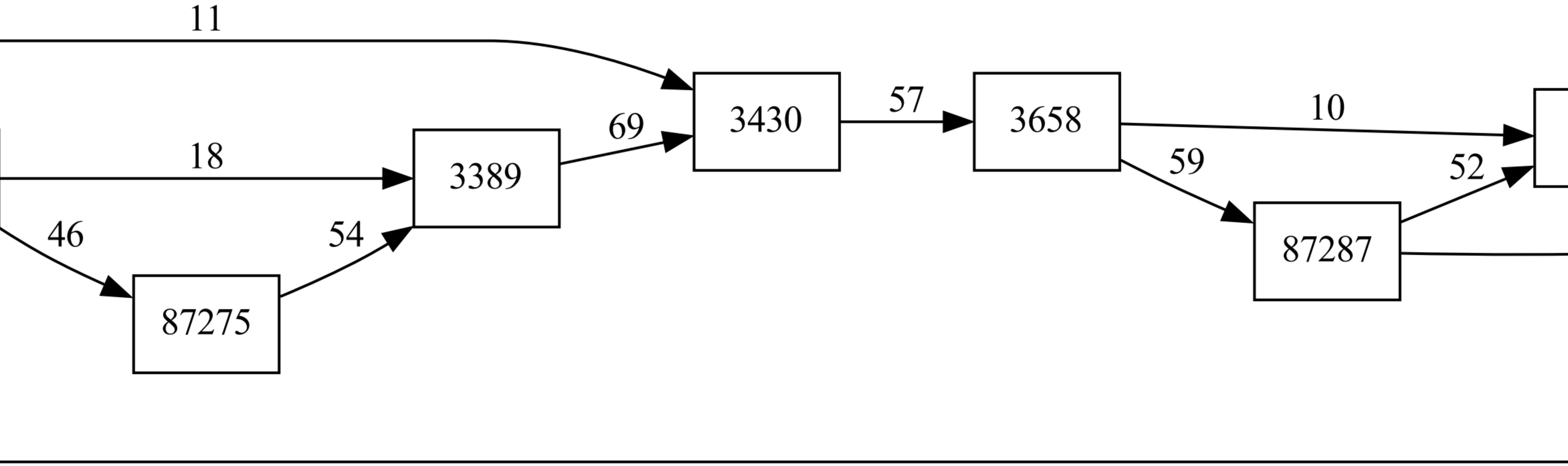
87275
87287

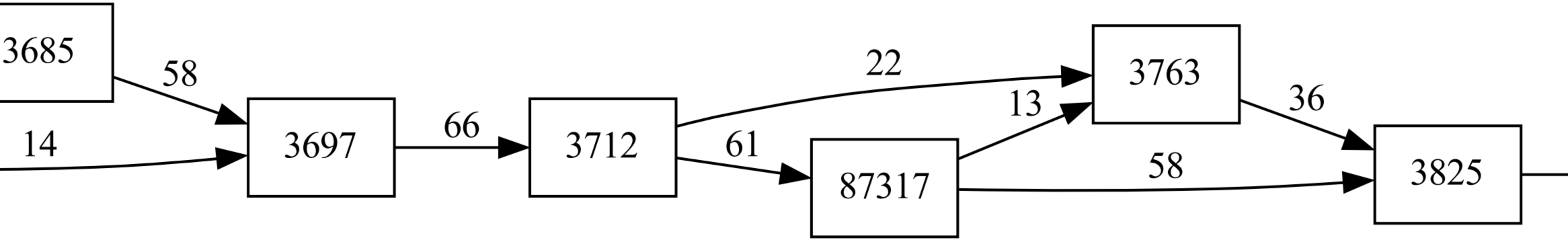
87317

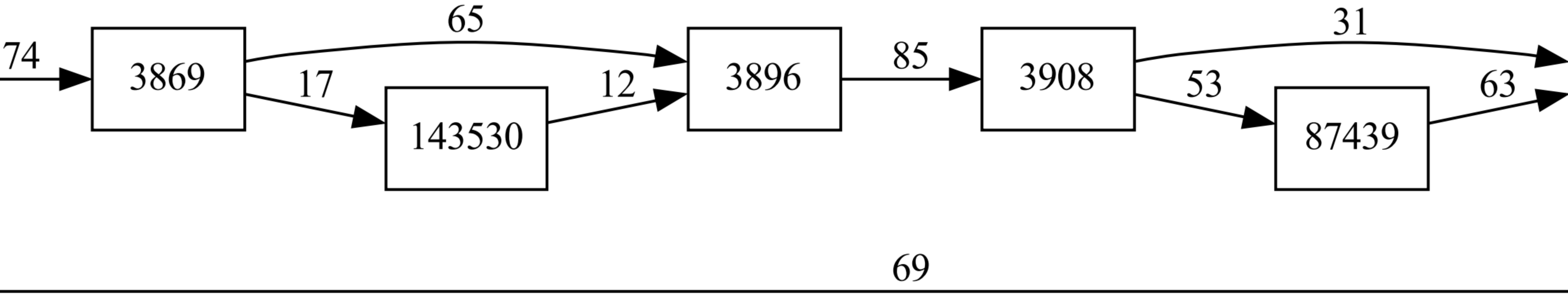
143530
87439

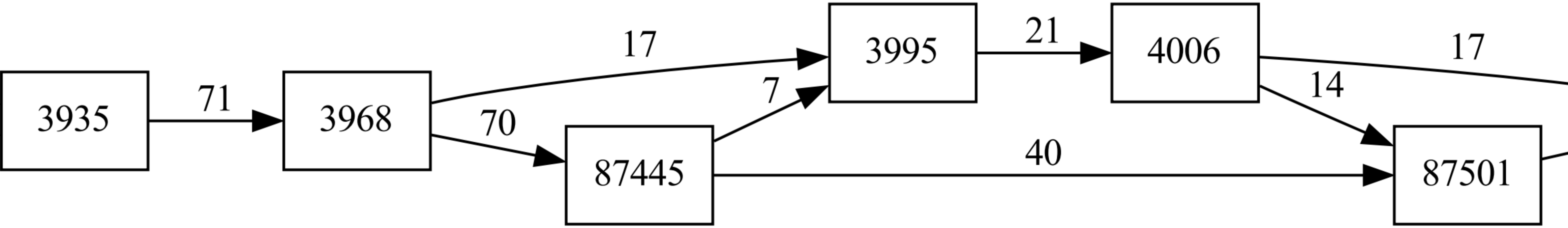
87445
87501

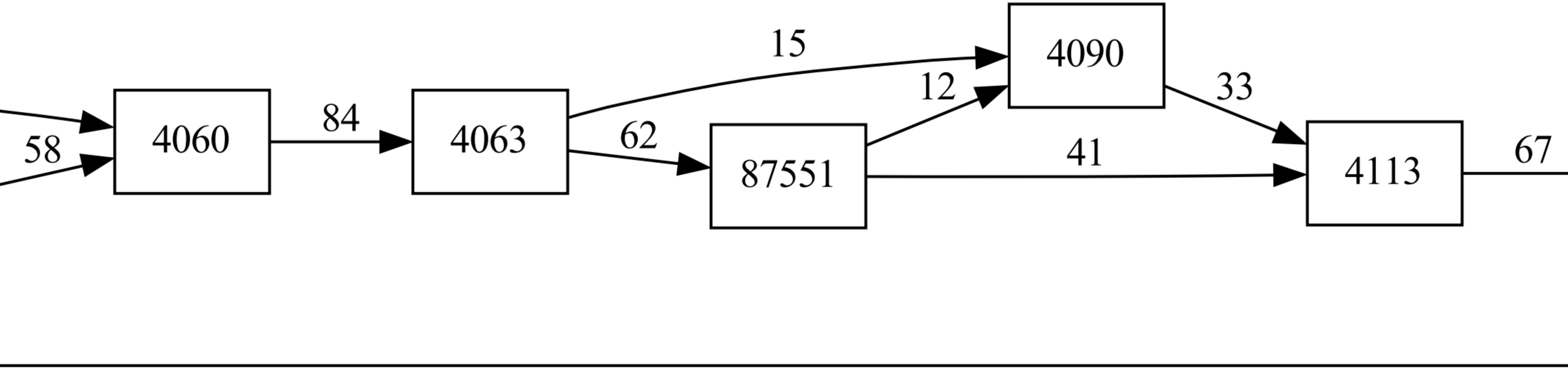

87551

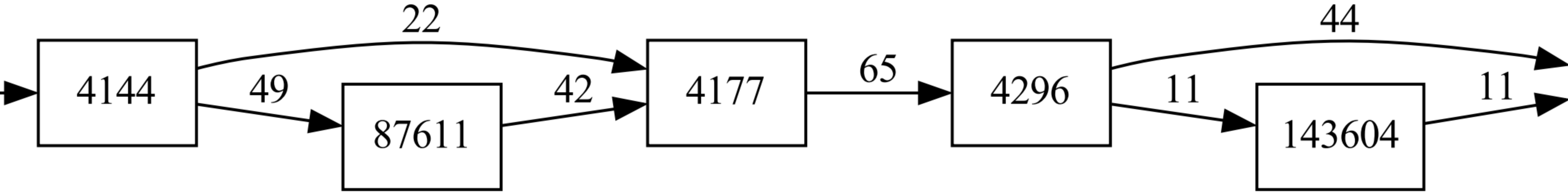
87611
143604

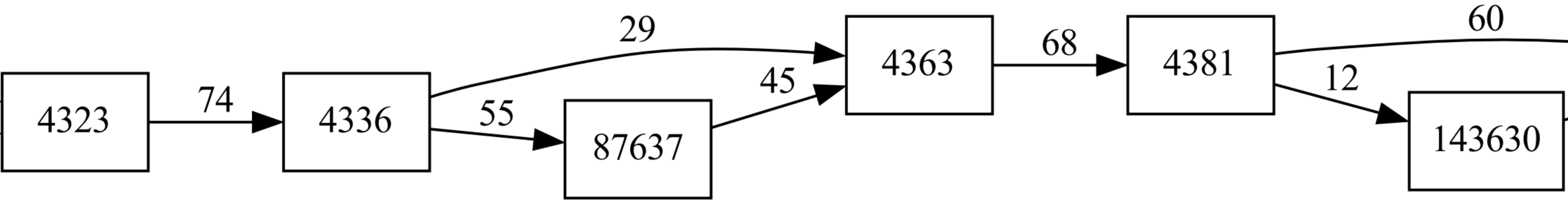
87637
143630

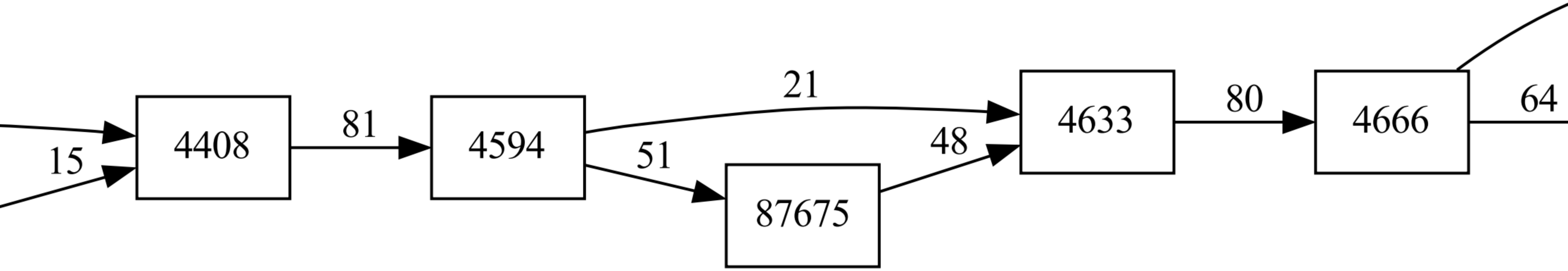
87675

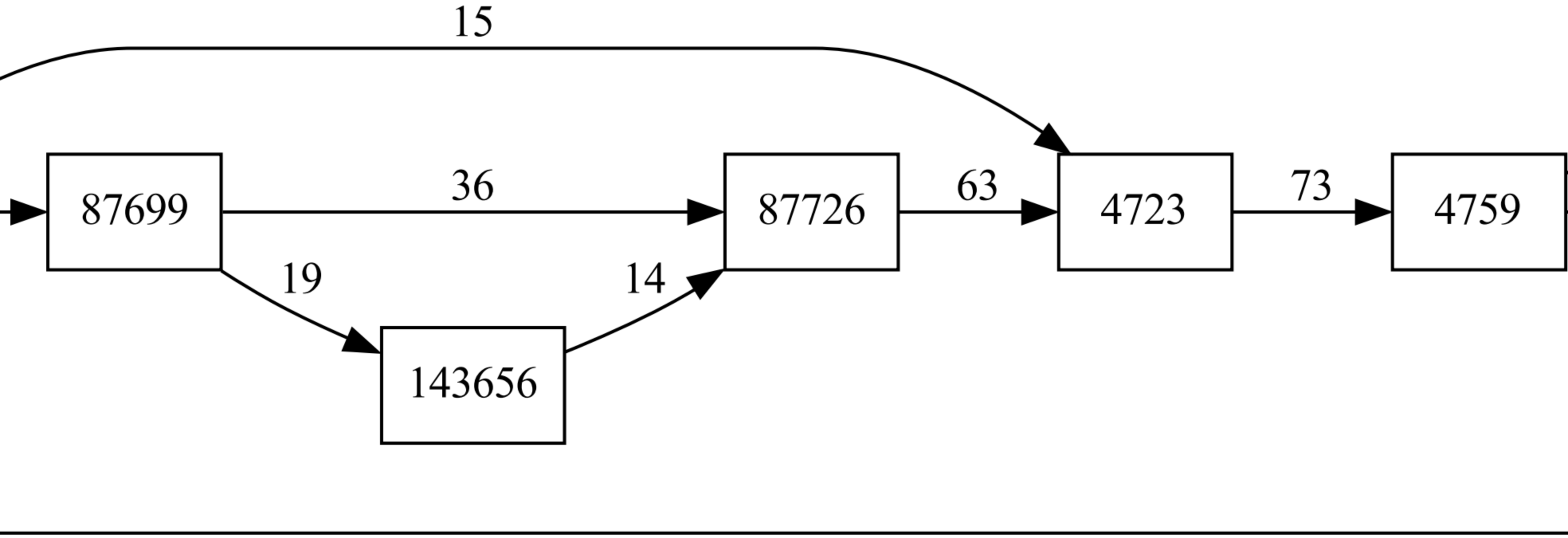
87699
87726
143656

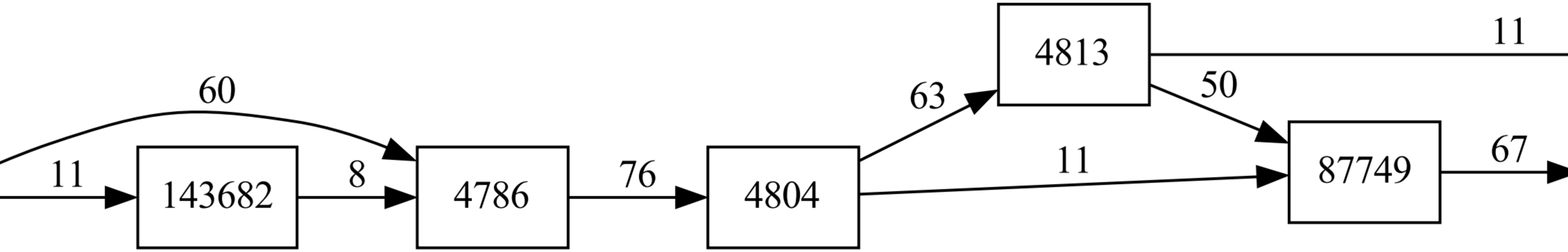
143682
87749

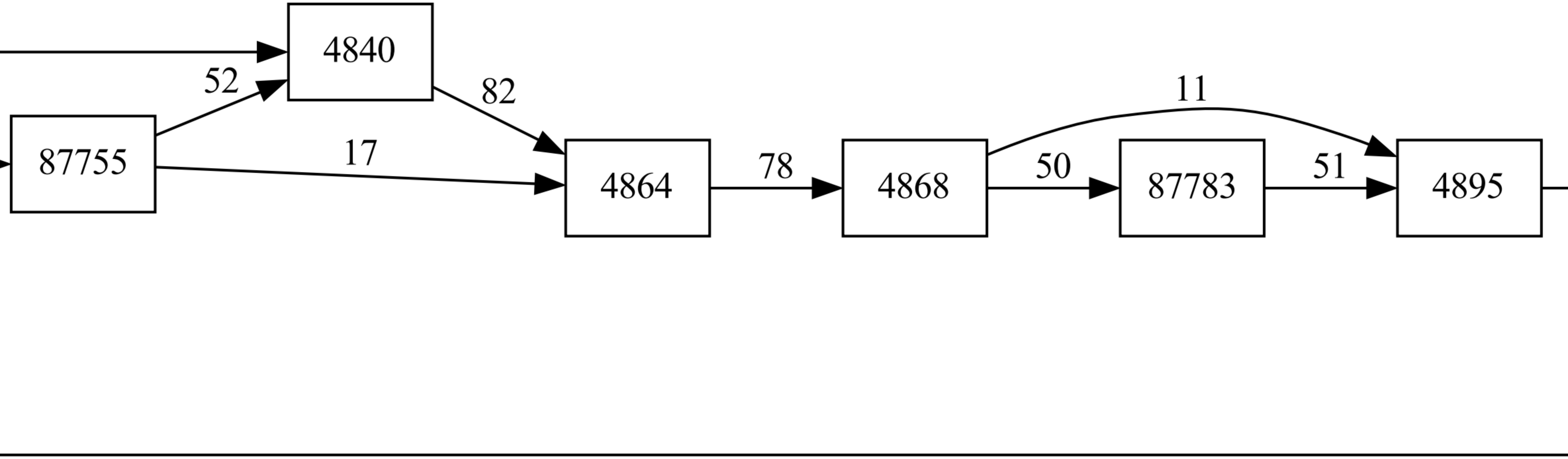
87755
87783

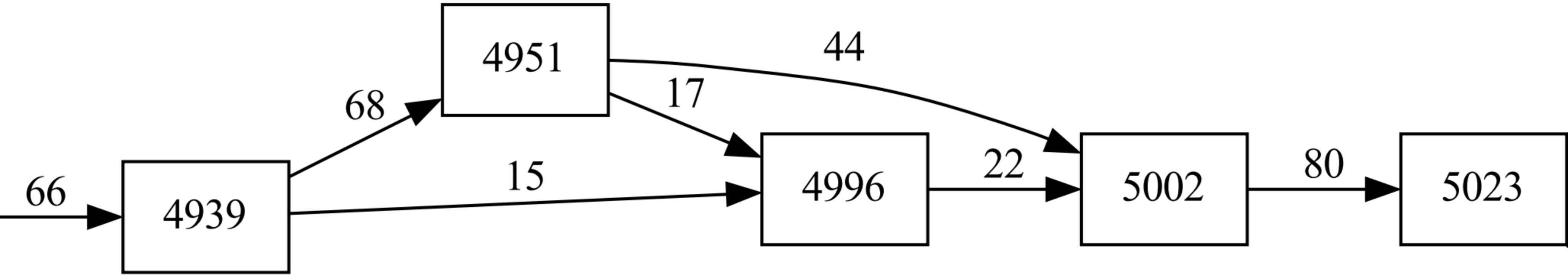

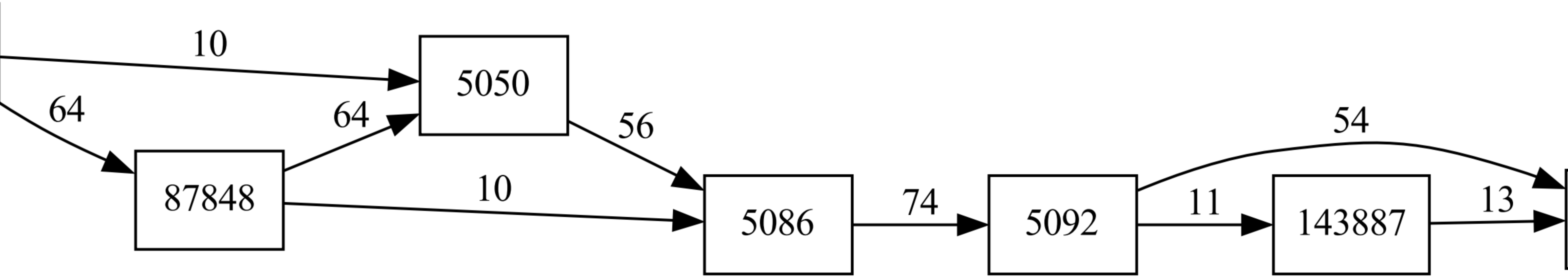
87848
143887

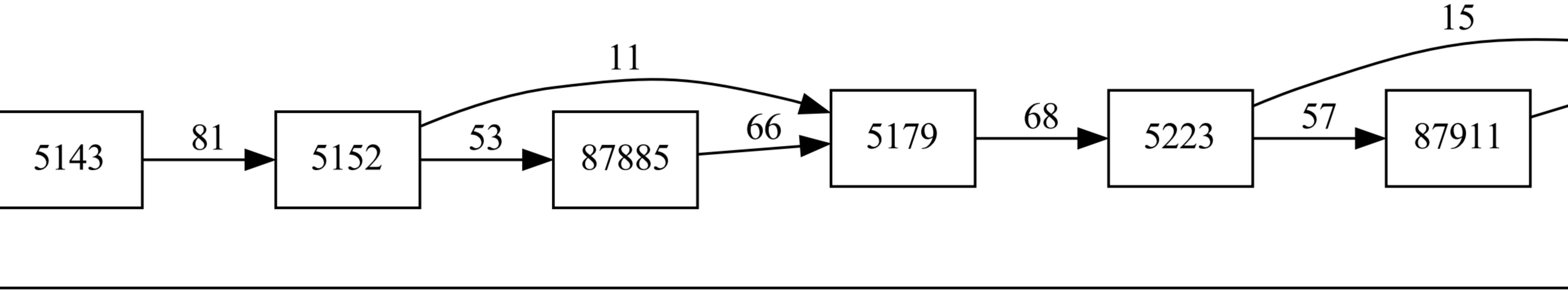
87885
87911

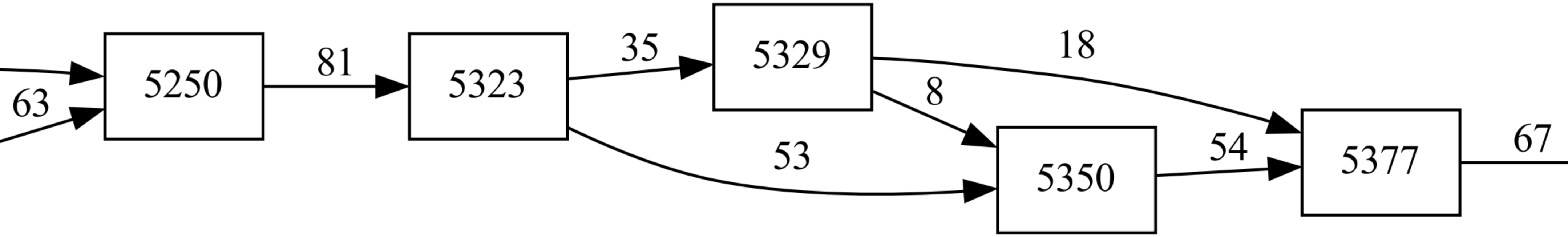

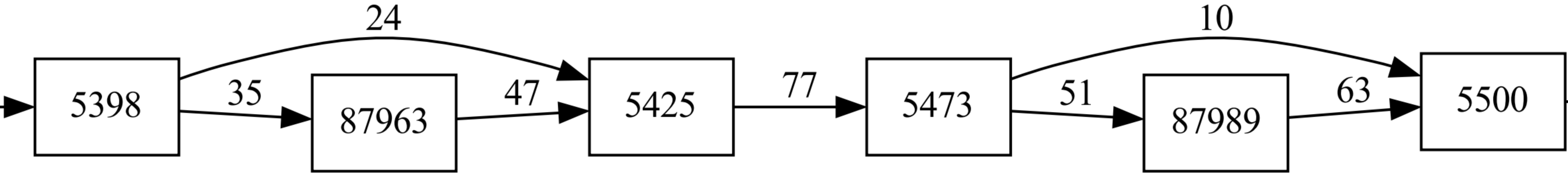
87963
87989

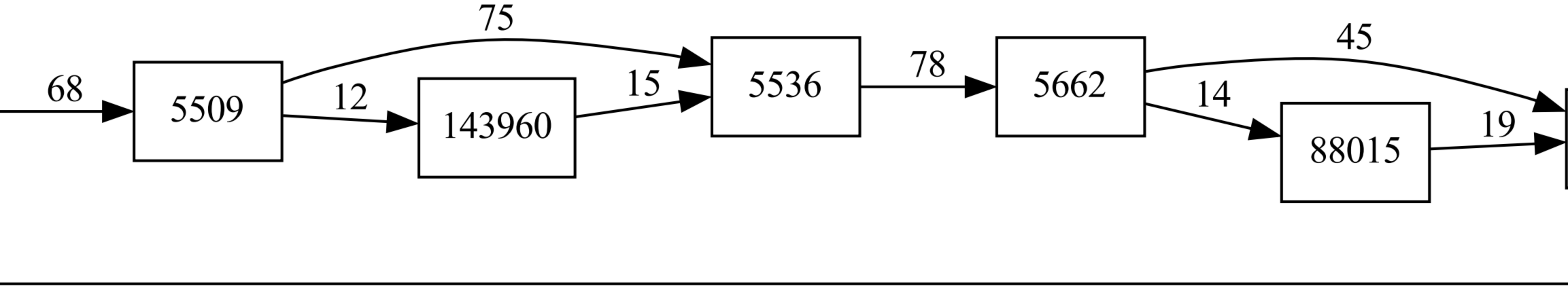
143960
88015

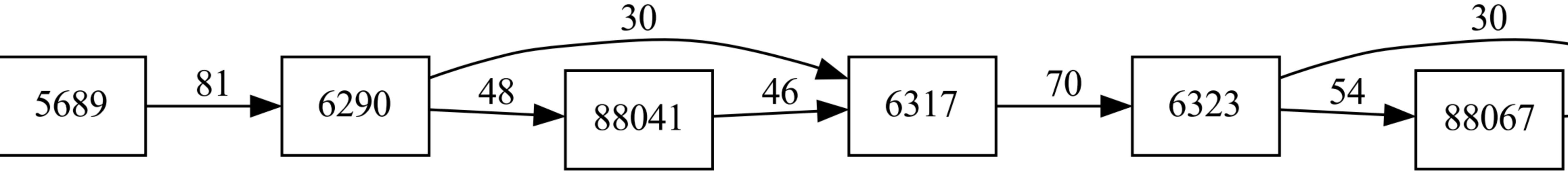
88041
88067

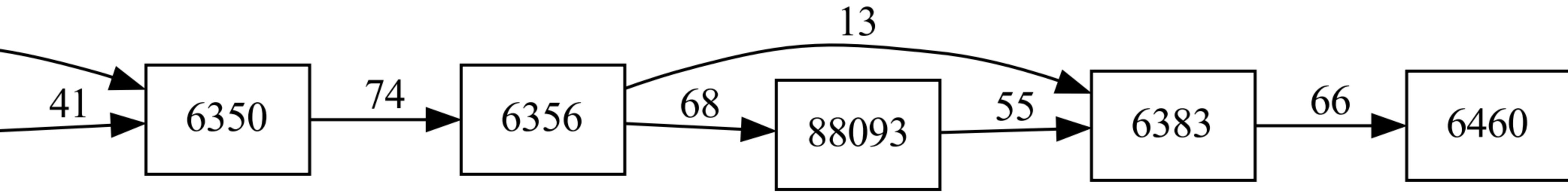
88093

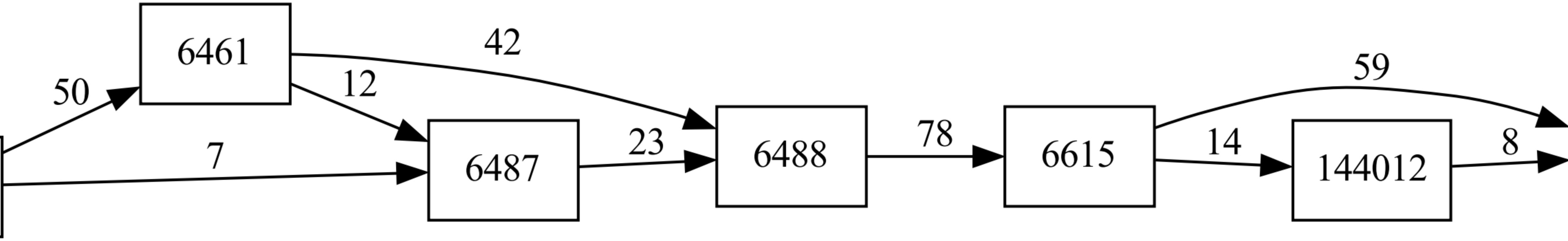
144012

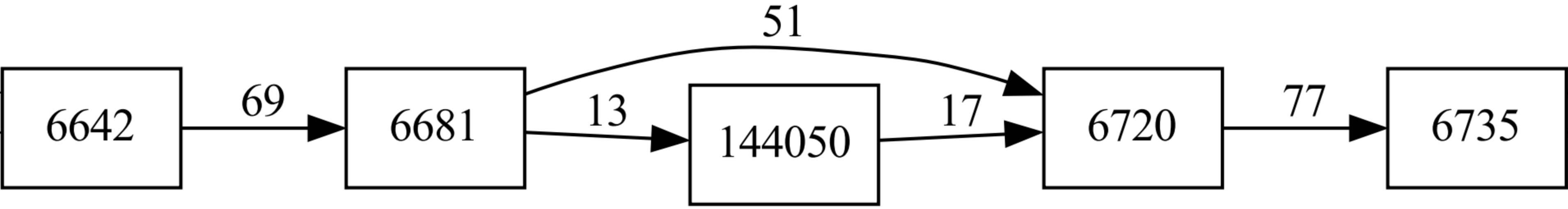
144050

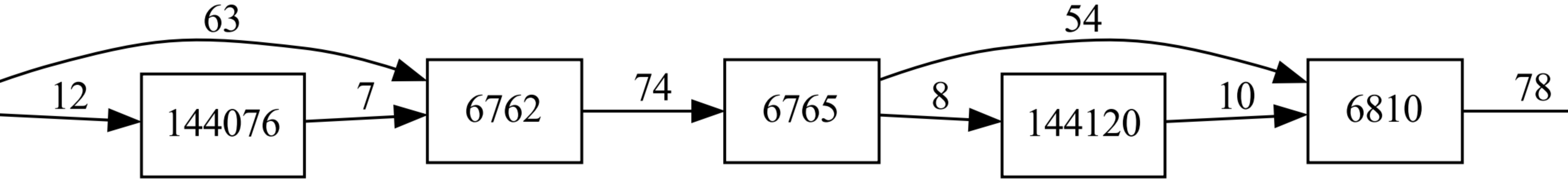
144076
144120

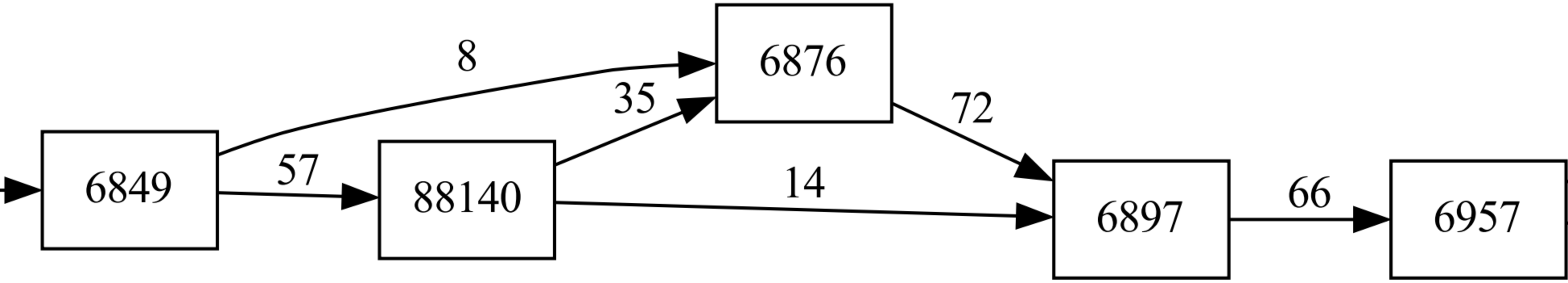
88140

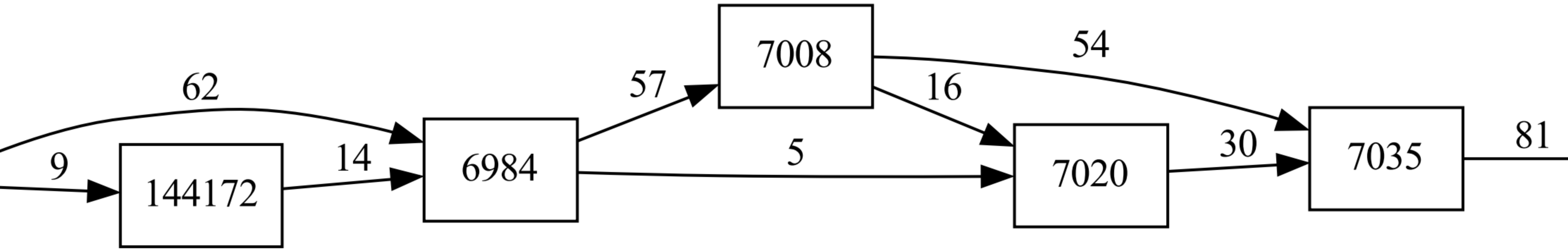
144172

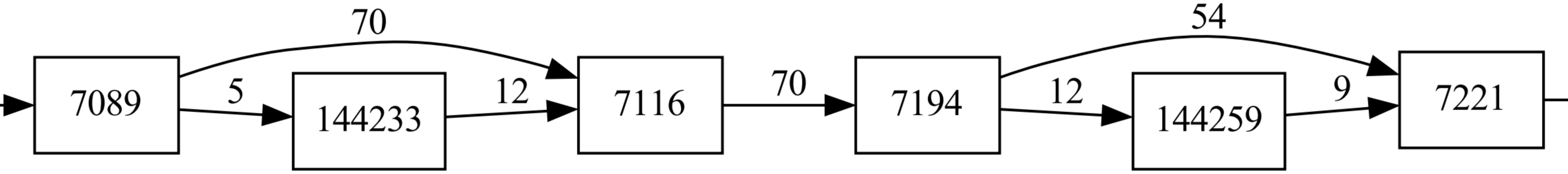
144233
144259

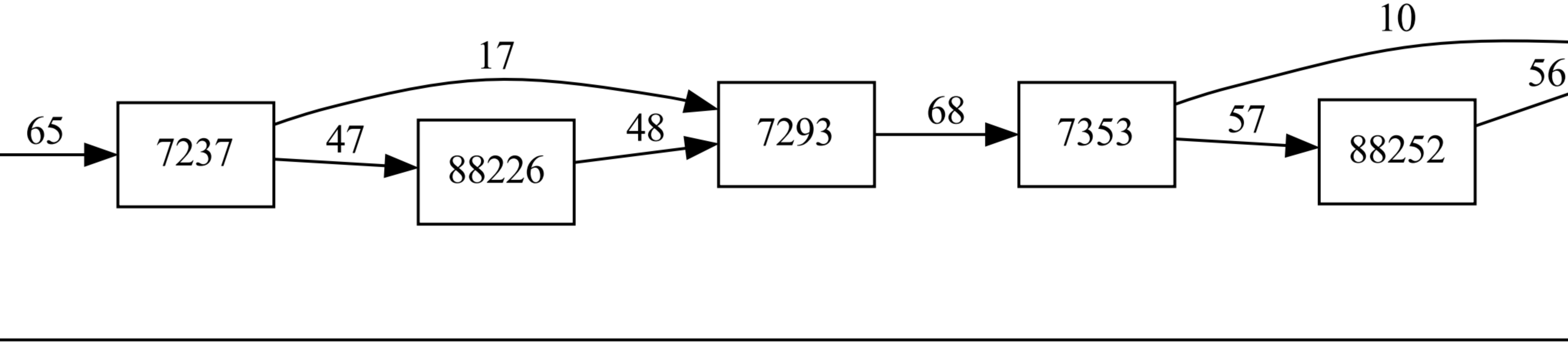

88226
88252

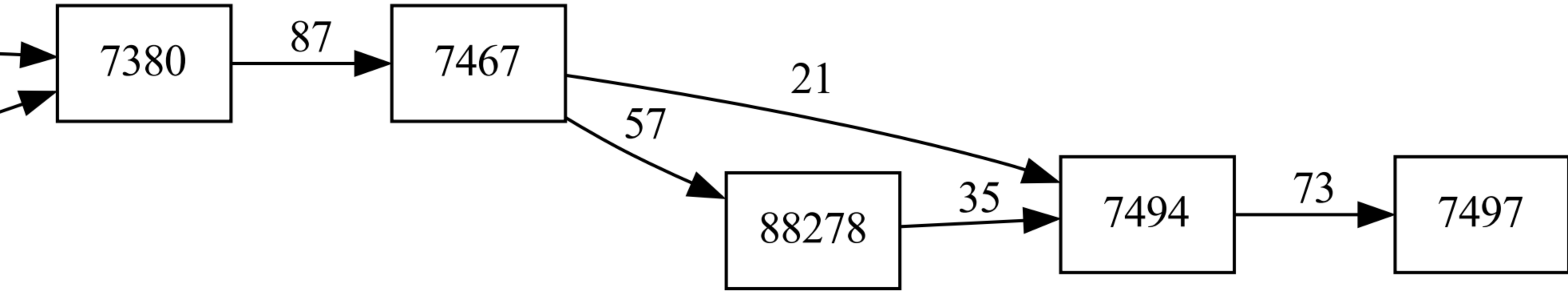
88278

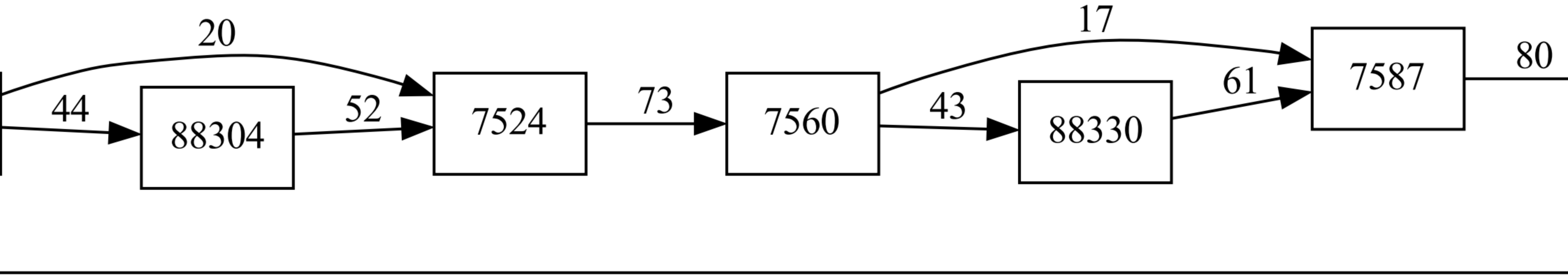
88304
88330

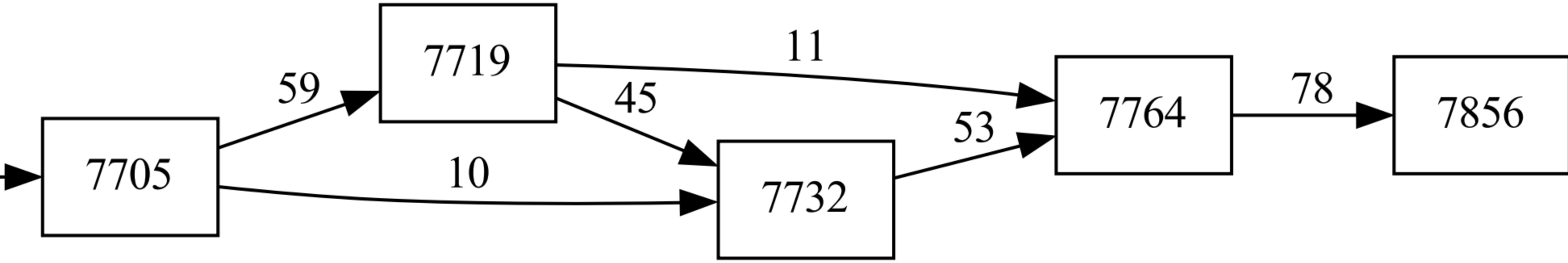

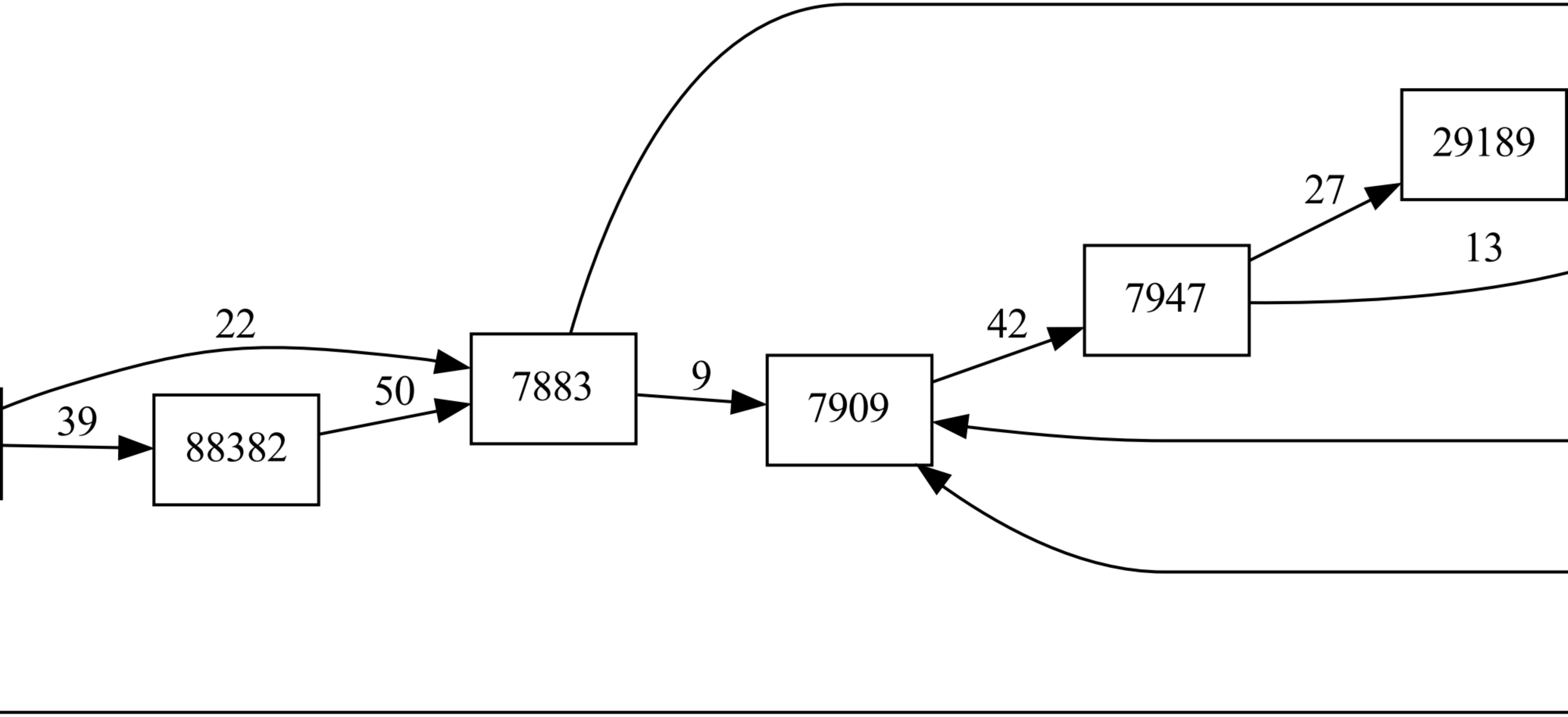
88382
29189

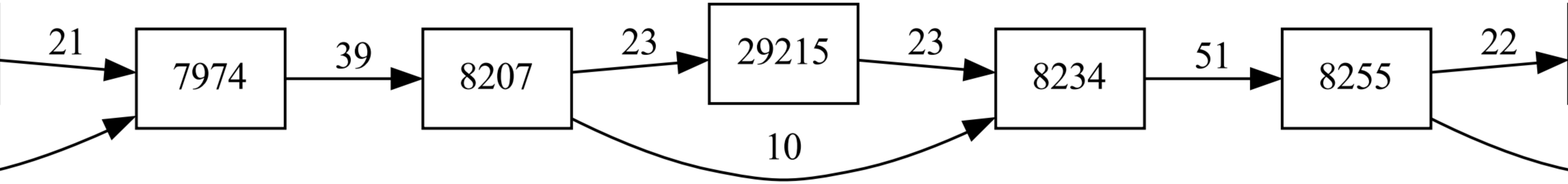
29215

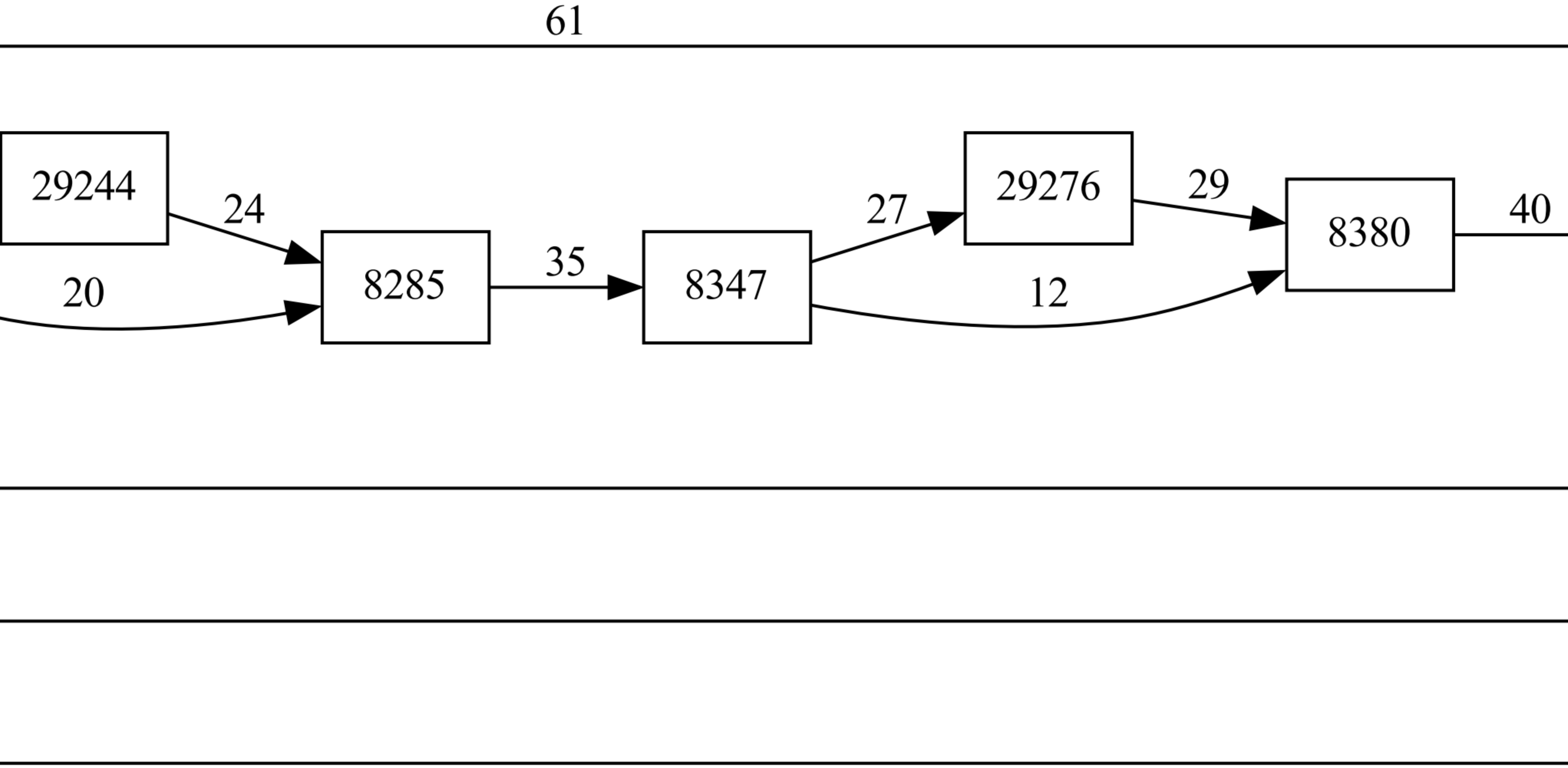
29244
29276

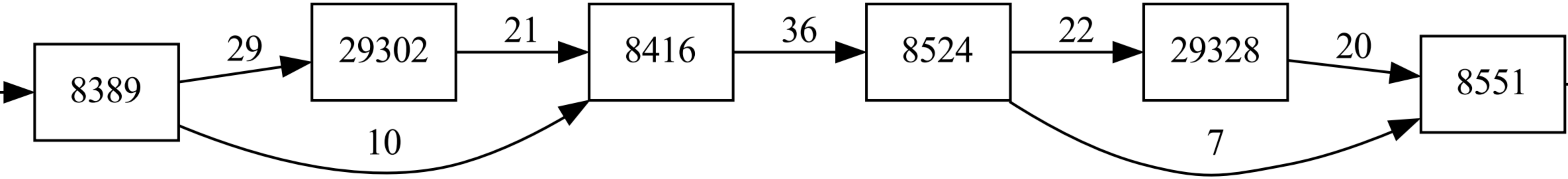
29302
29328

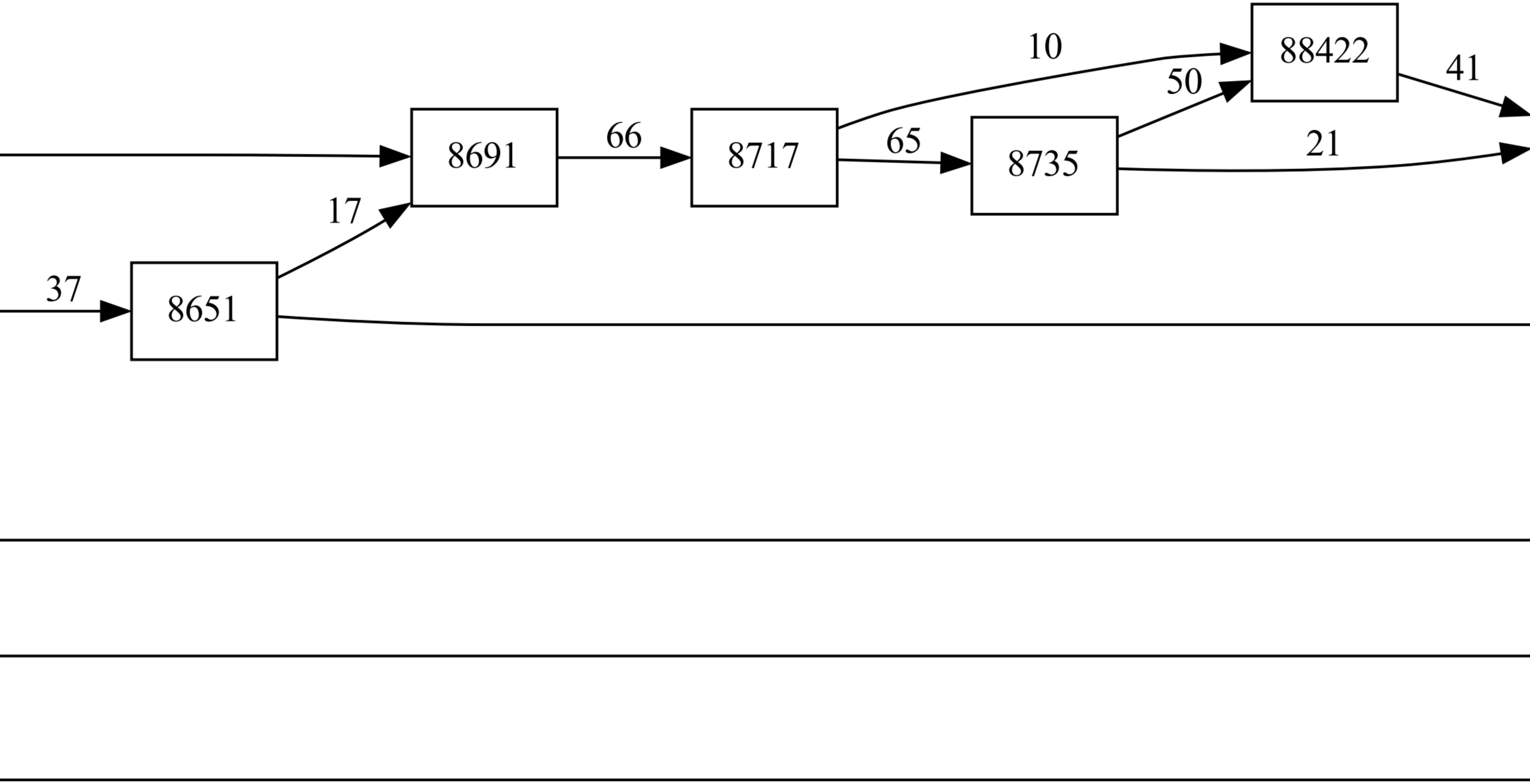
88422

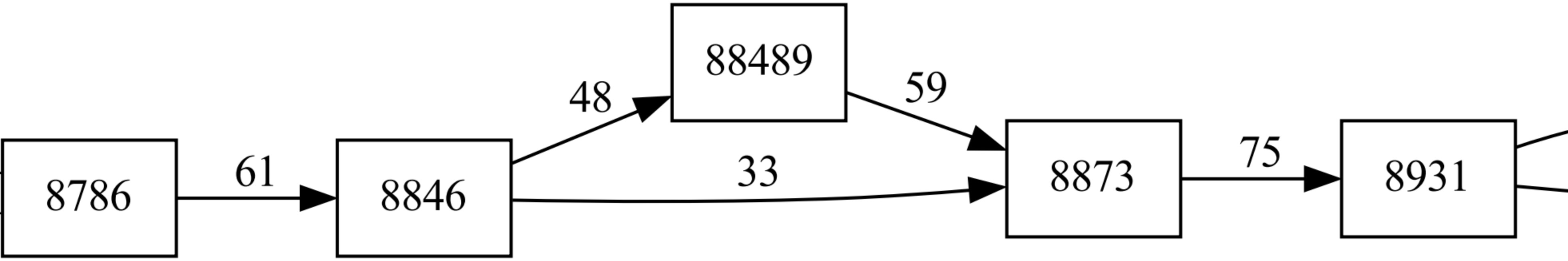
88489

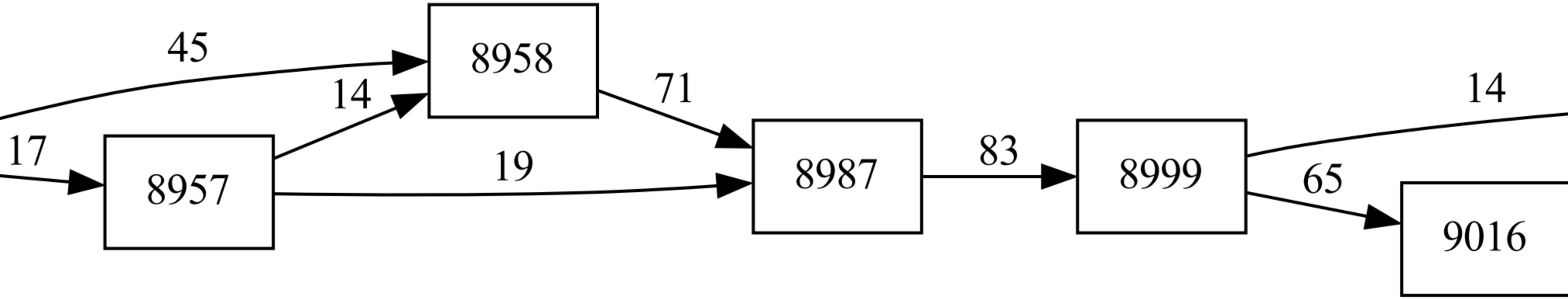

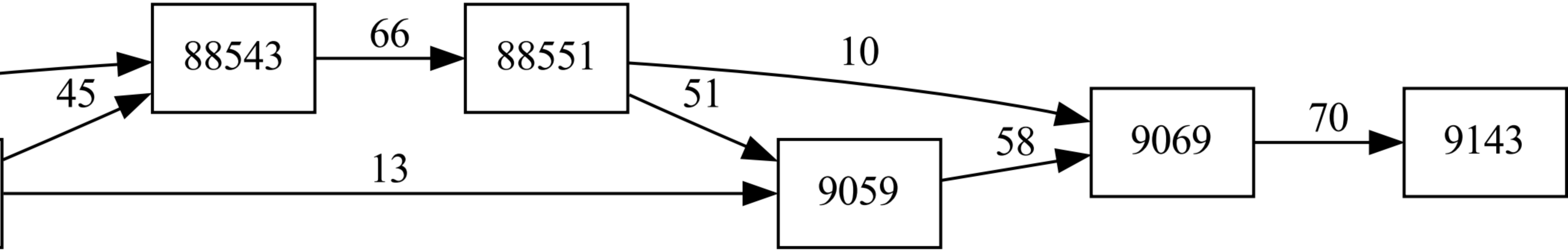
88543
88551

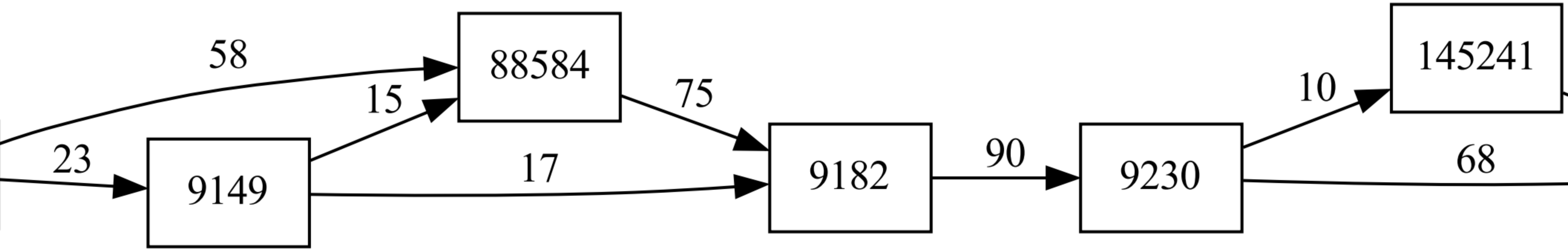
88584
145241

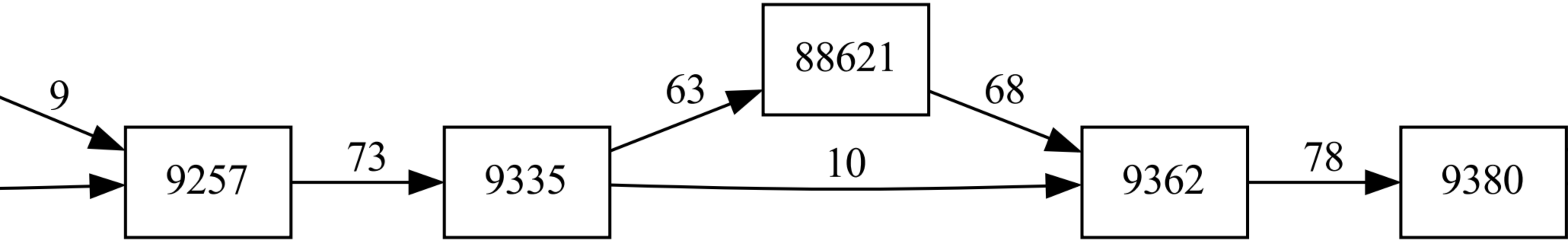
88621

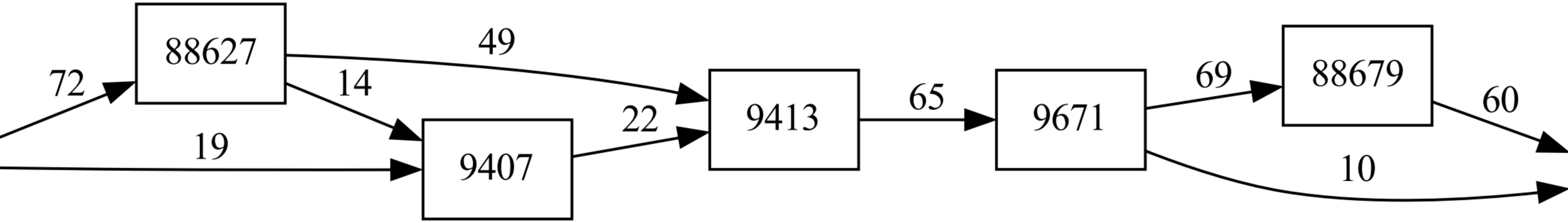
88627
88679

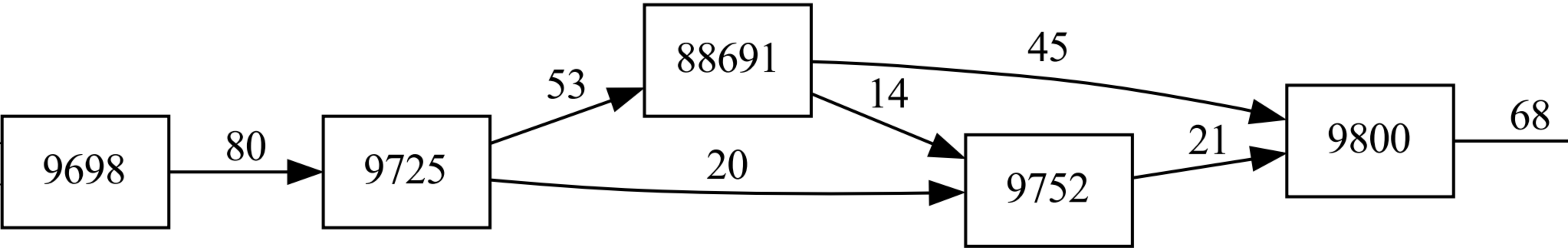
88691

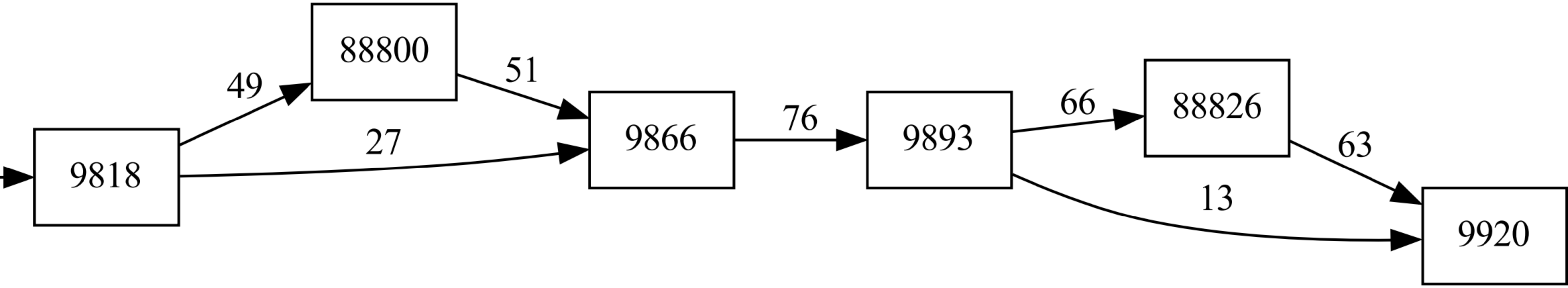
88800
88826

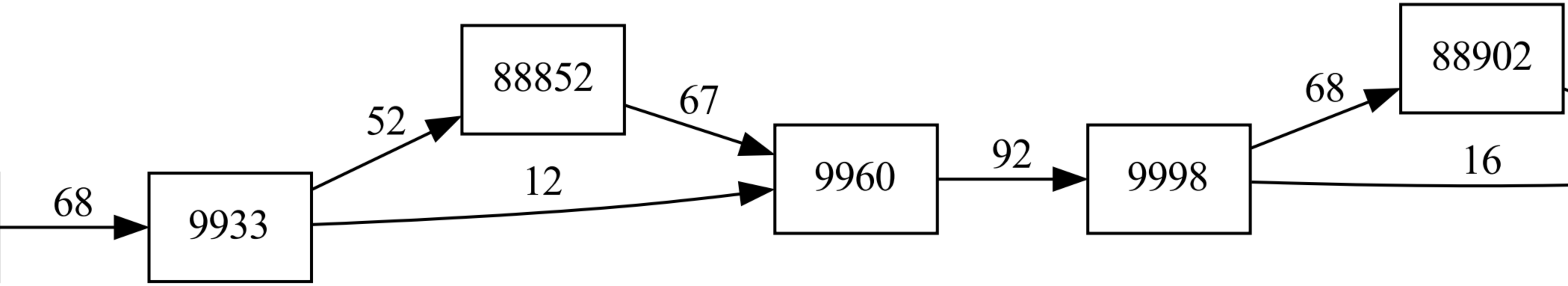
88852
88902

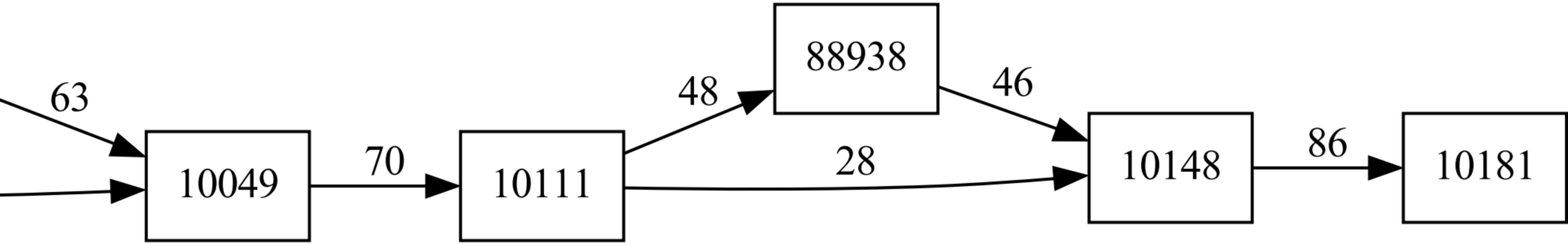
63
10049
70
10111
48
28
88938
46
10148
86
10181

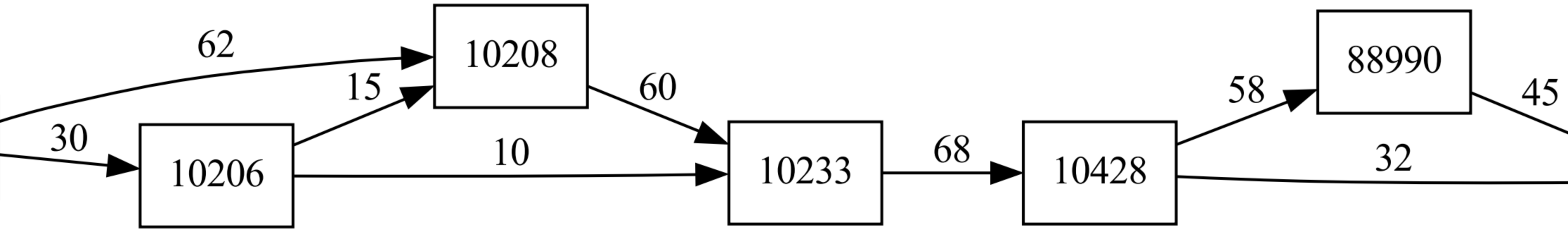
10208
10206
10233
10428
88990

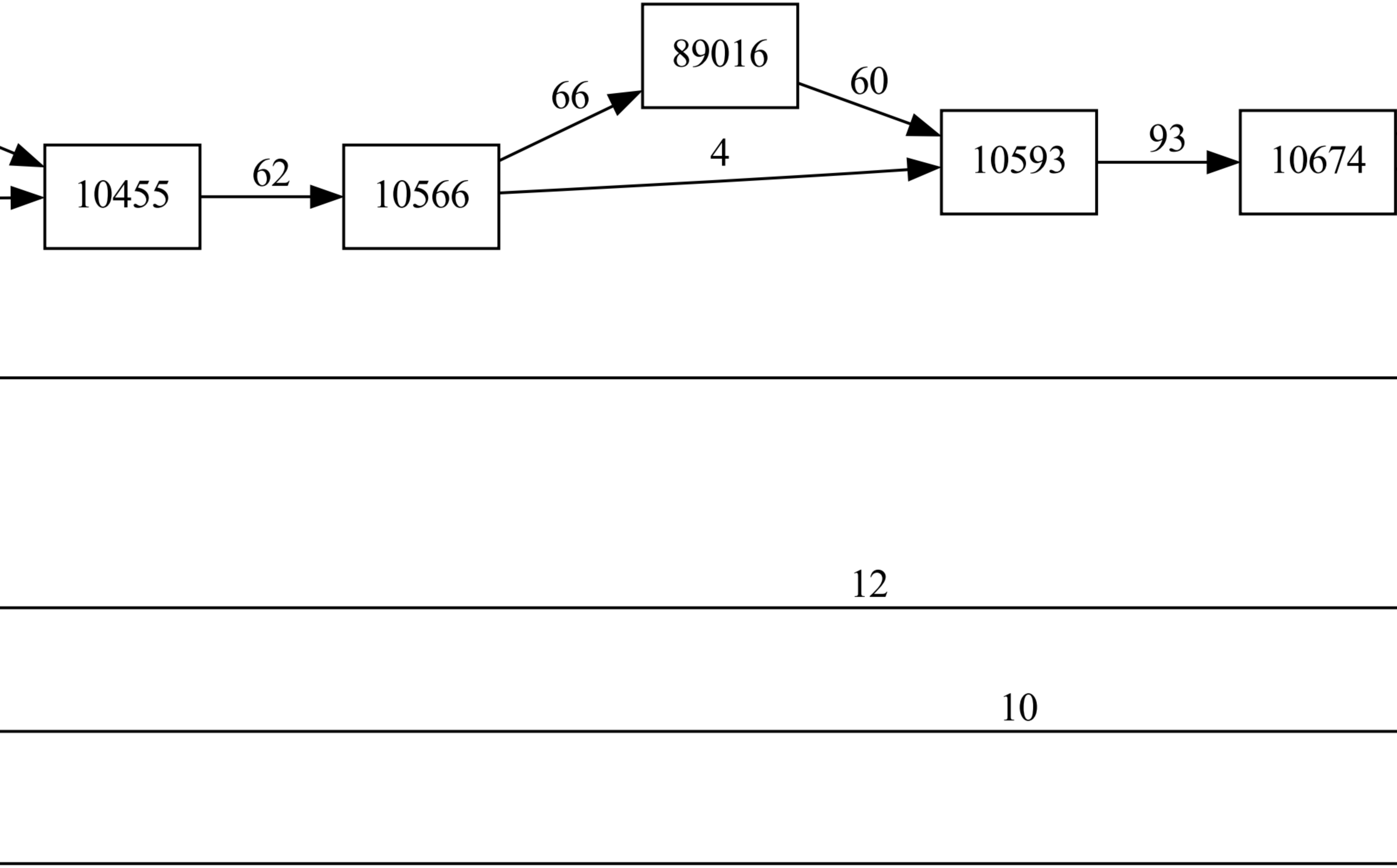
89016
66
60
10455
62
10566
4
10593
93
10674
12
10

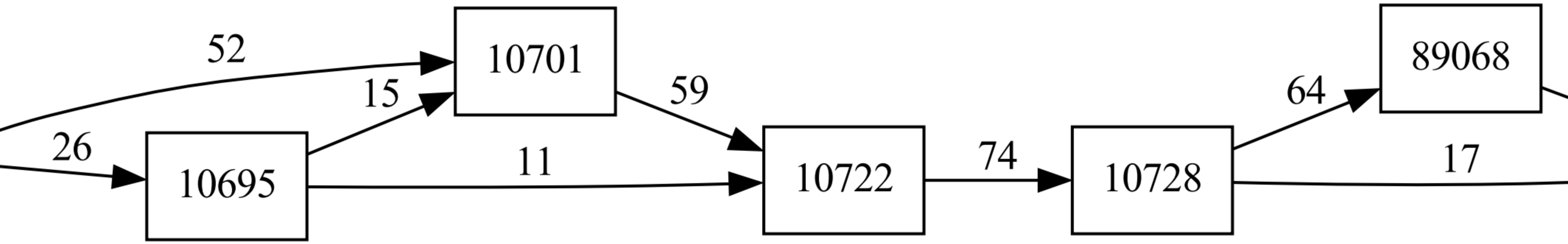
10701
10695
10722
10728
89068

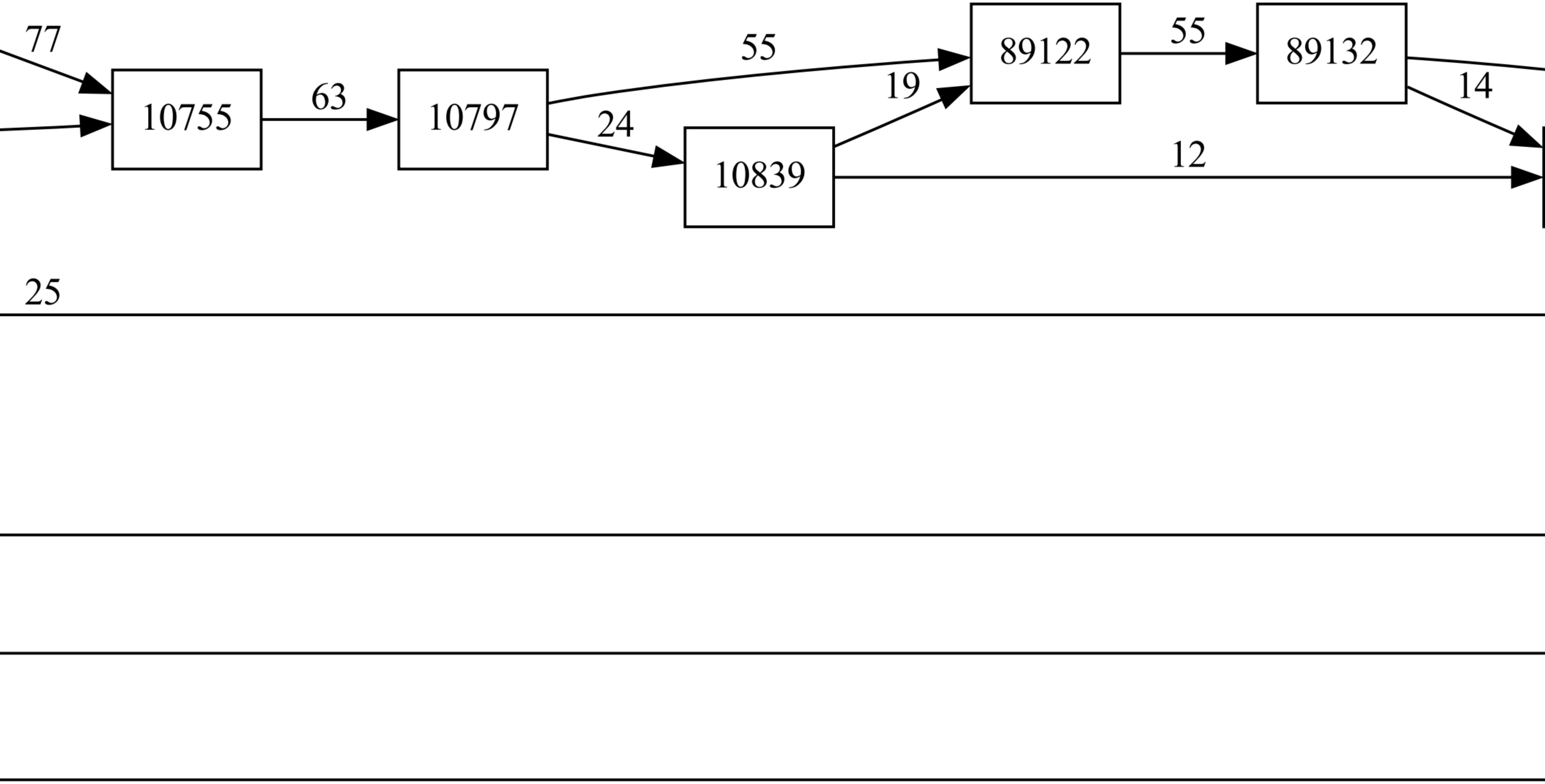
10755
10797
10839
89122
89132

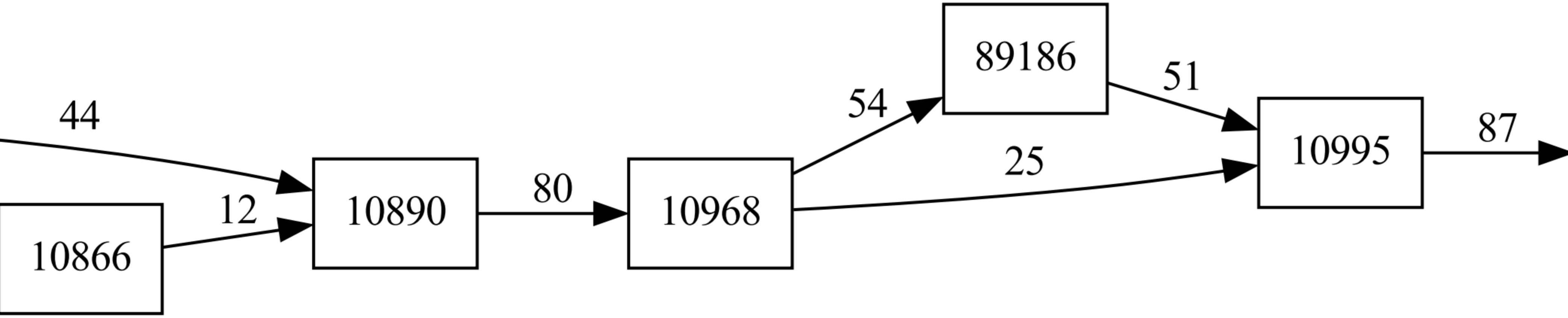
44
10866
12
10890
80
10968
54
89186
25
51
10995
87

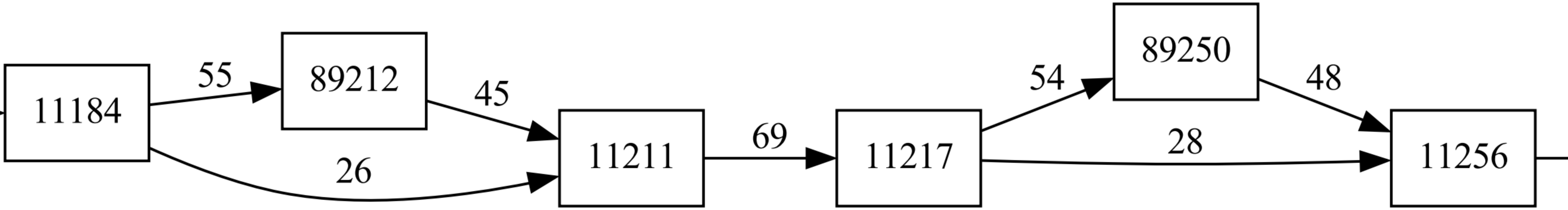
11184
55
89212
45
26
11211
69
11217
54
89250
48
28
11256

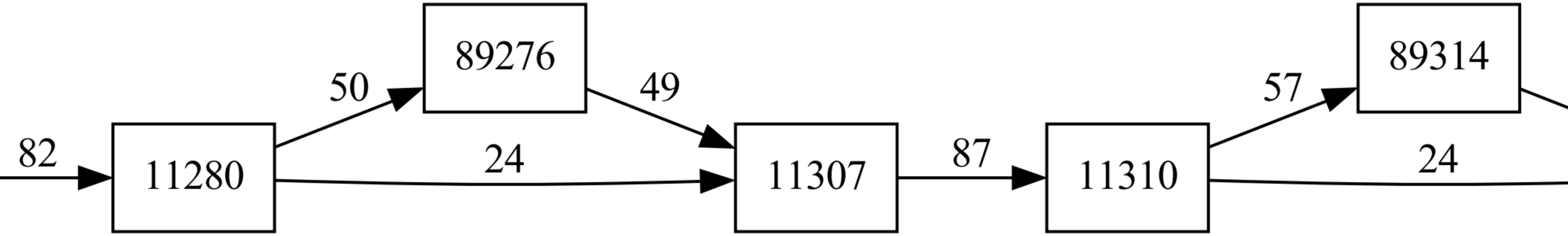
82
11280
50
89276
49
24
11307
87
11310
57
89314
24

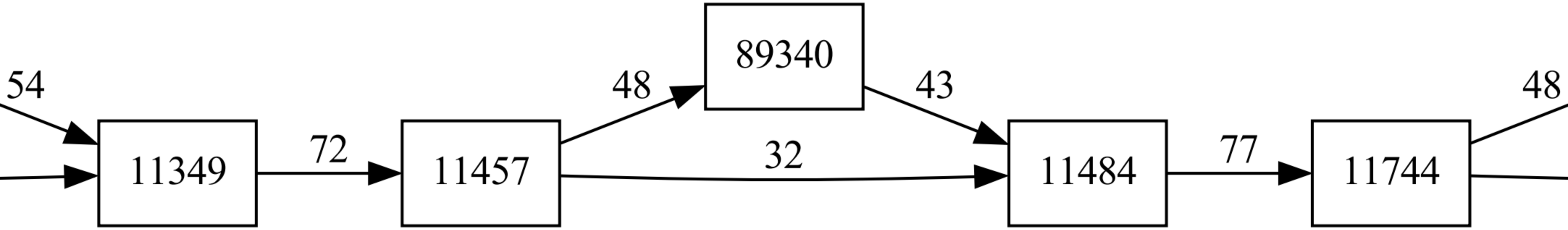
54
11349
72
11457
48
89340
43
32
11484
77
11744
48

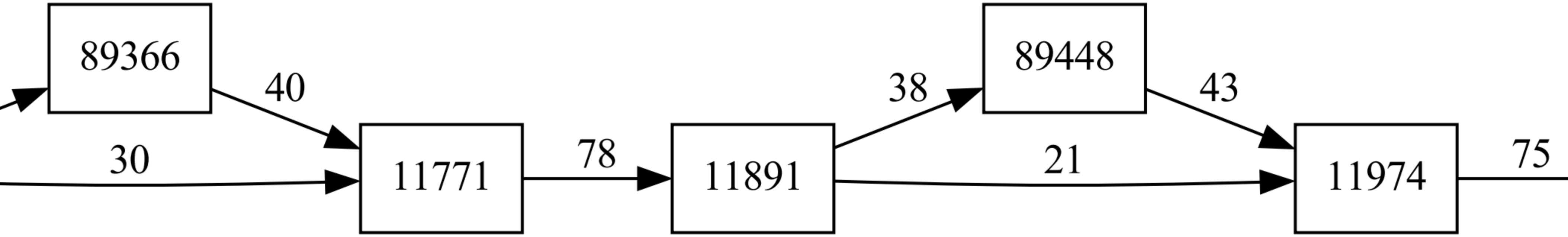
89366
40
30
11771
78
11891
38
89448
43
21
11974
75

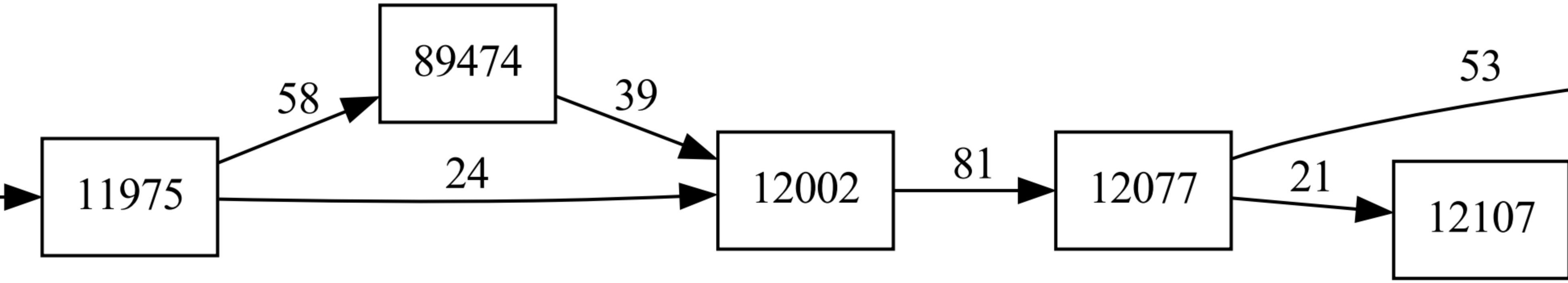
11975
58
89474
39
24
12002
81
12077
53
21
12107

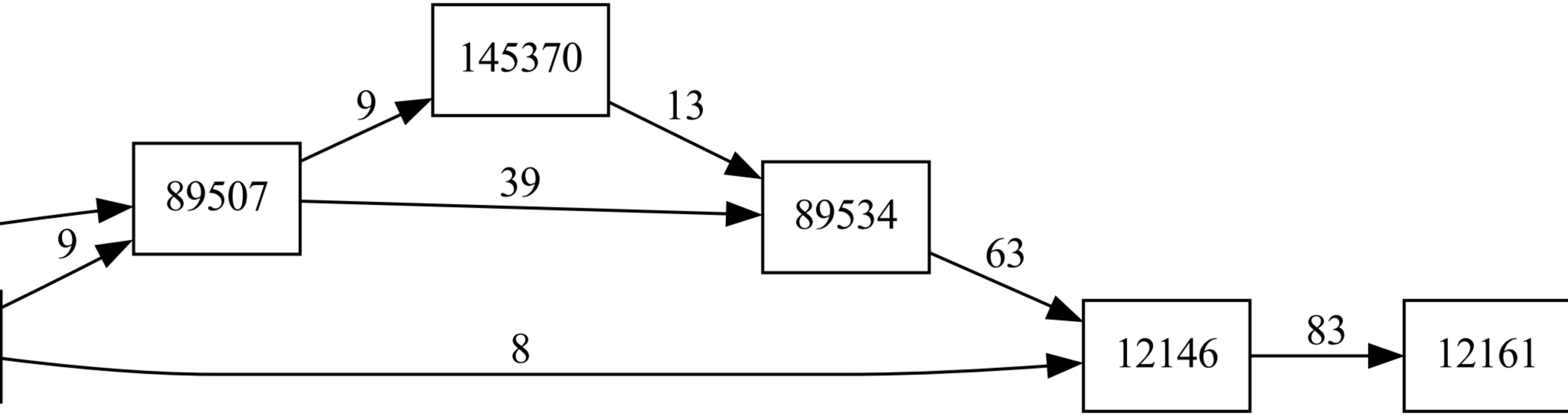
145370
9
13
89507
39
89534
9
63
8
12146
83
12161

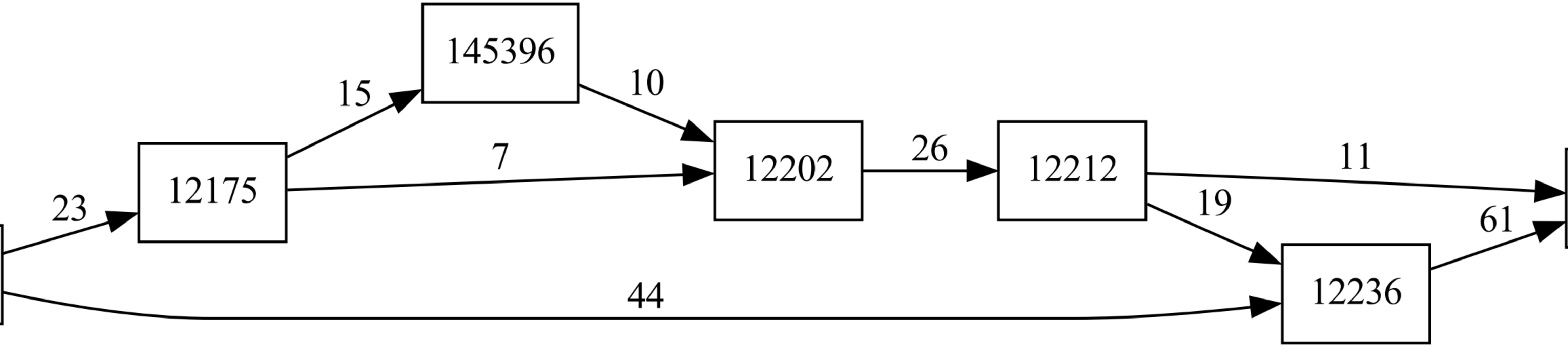
145396
12175
12202
12212
12236

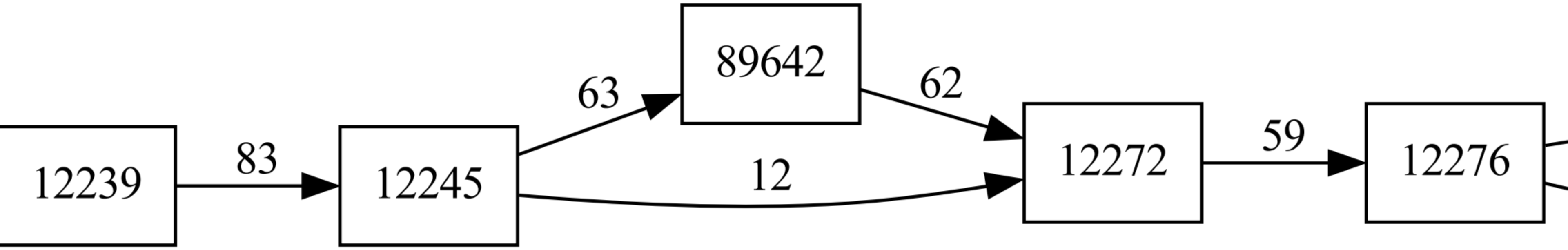
12239
83
12245
63
89642
62
12
12272
59
12276

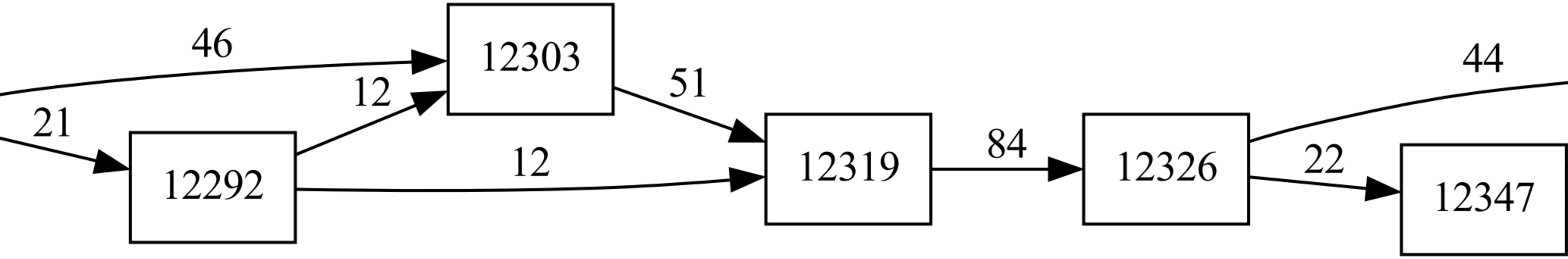
12303
12292
12319
12326
12347

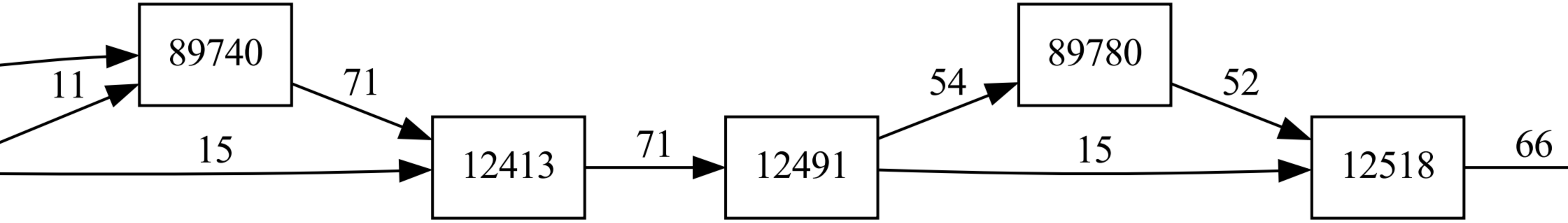
89740
12413
12491
89780
12518

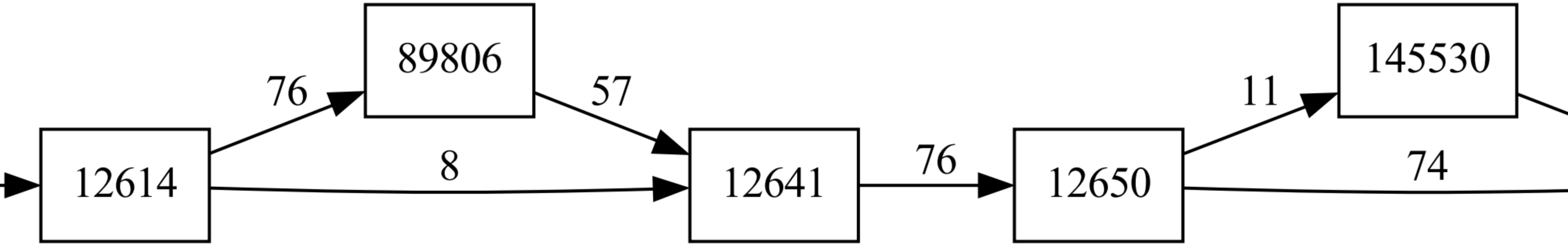
12614
89806
12641
12650
145530
76
8
57
76
11
74

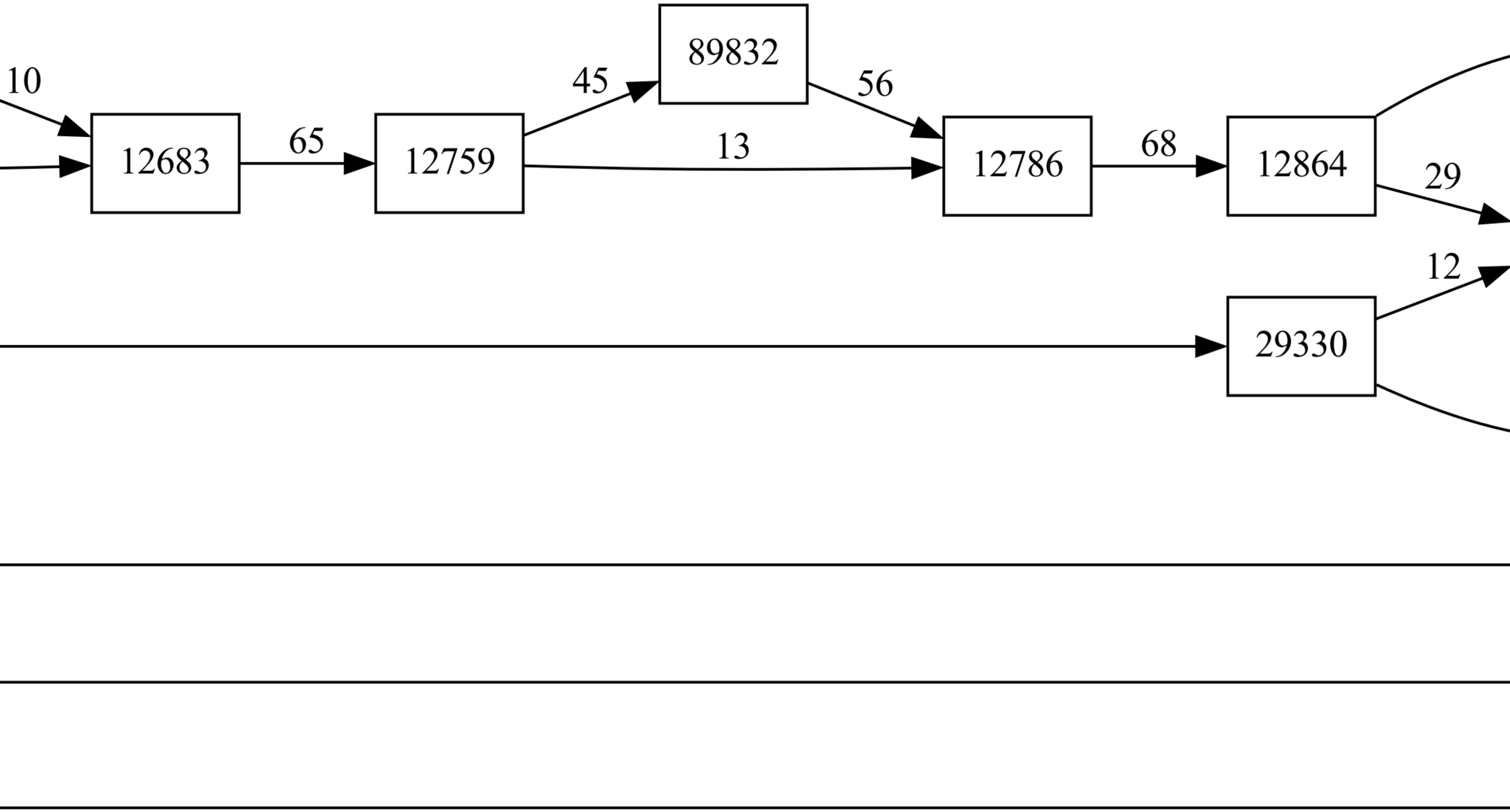
10
12683
65
12759
45
89832
13
56
12786
68
12864
29
12
29330

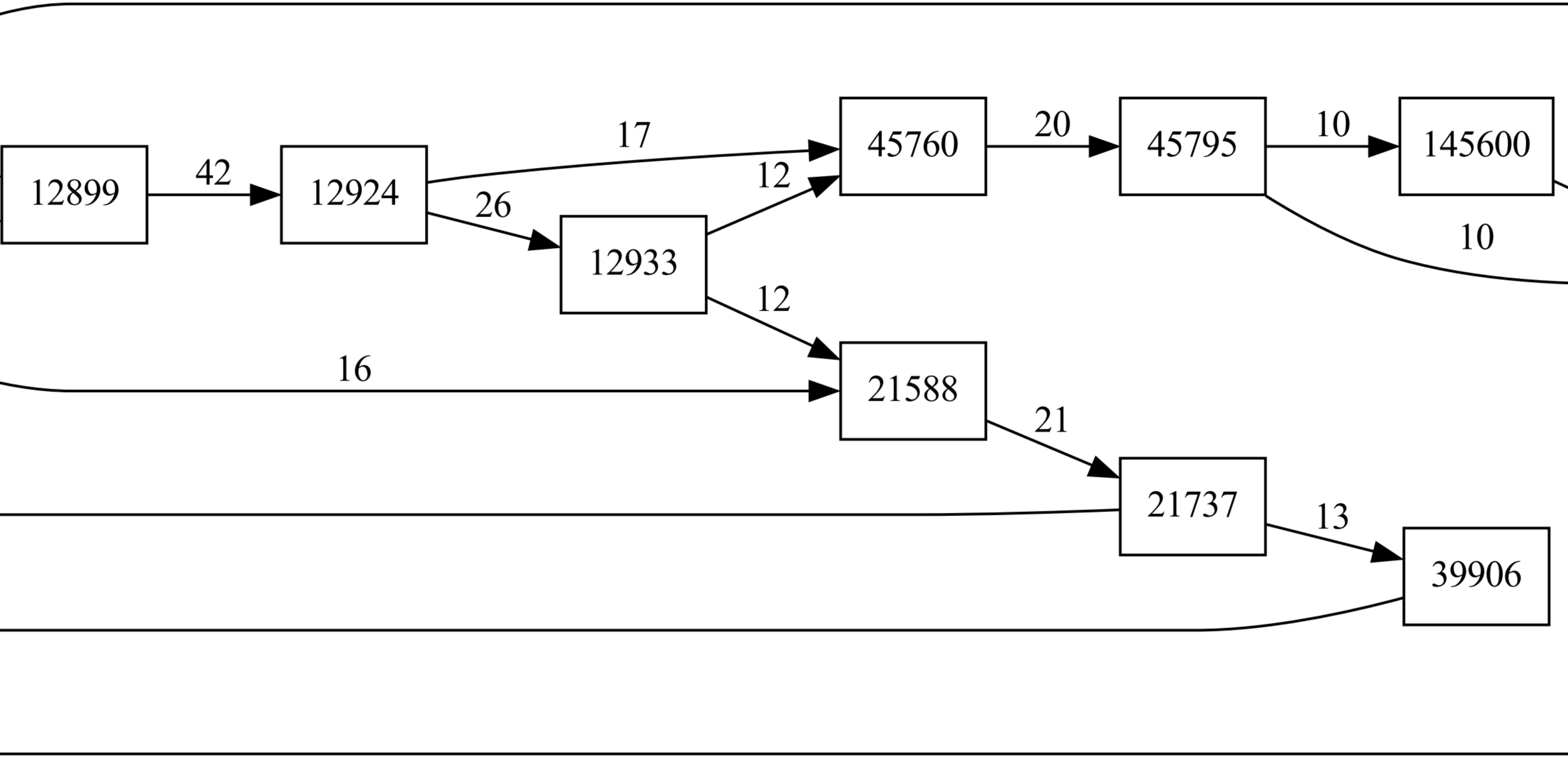
12899
42
12924
17
26
12933
12
12
45760
20
45795
10
145600
10
16
21588
21
21737
13
39906

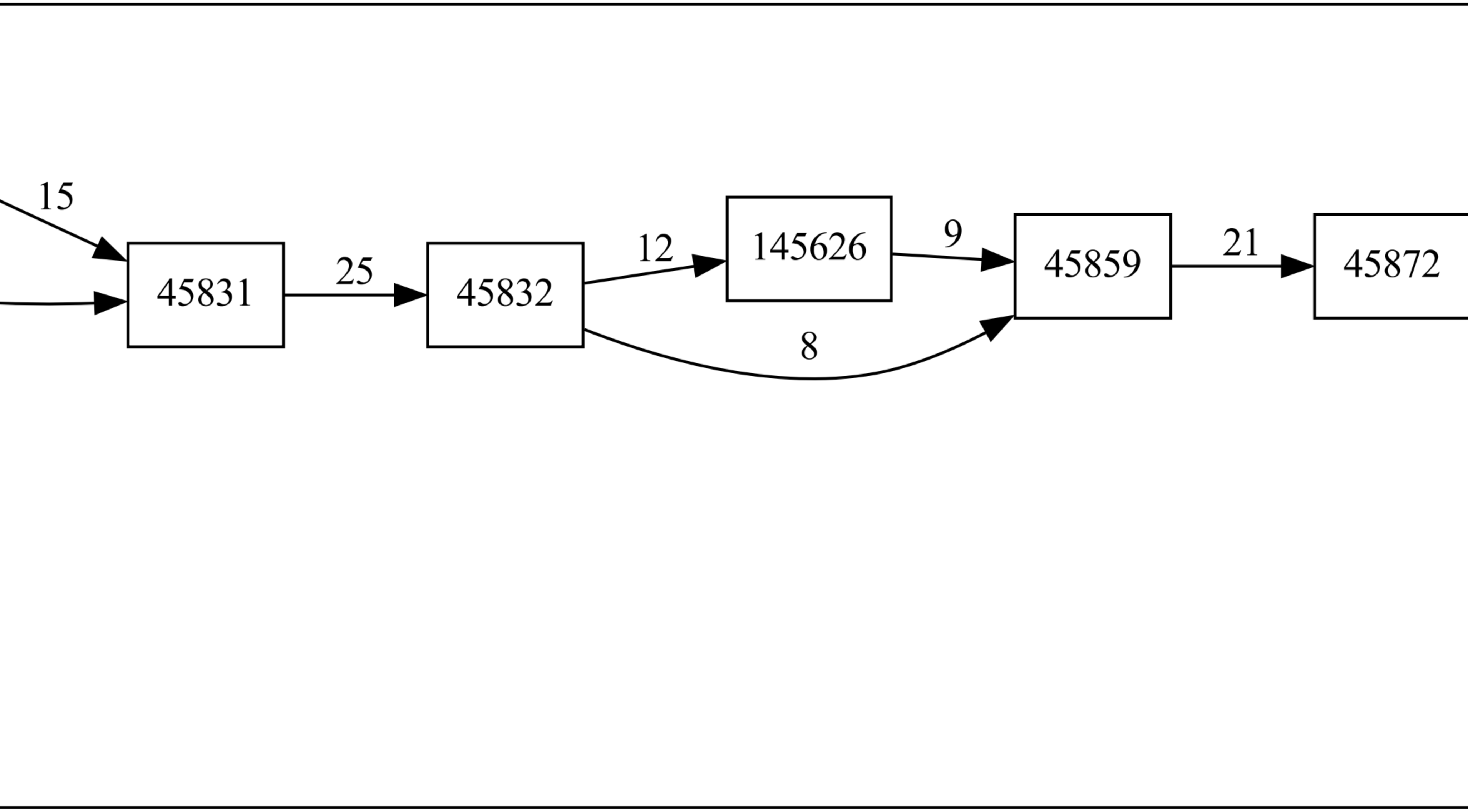
15
45831
25
45832
12
145626
9
45859
21
45872
8

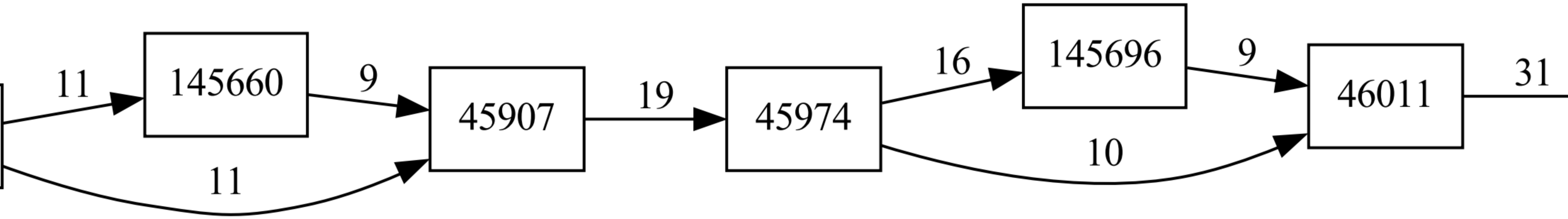
145660
45907
45974
145696
46011

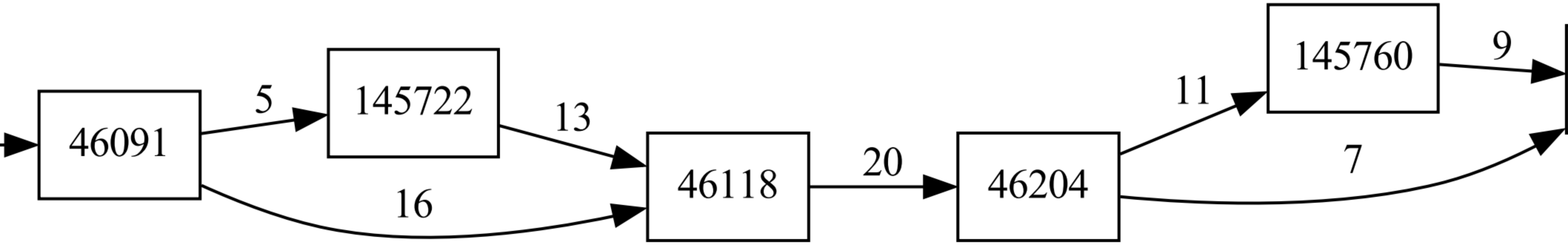
46091
5
145722
13
16
46118
20
46204
11
145760
7
9

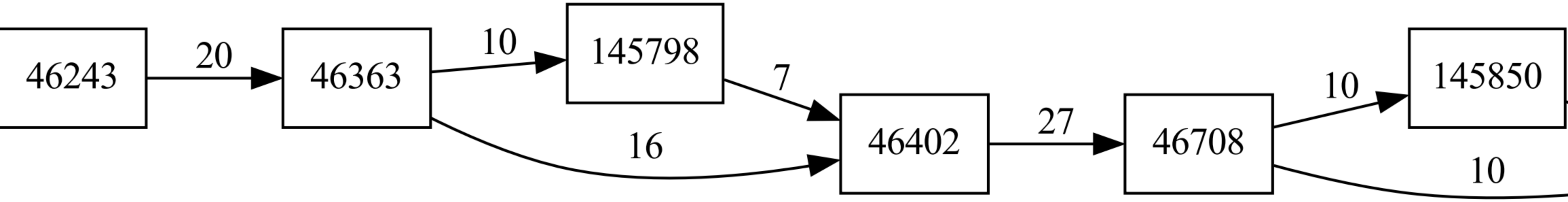
46243
20
46363
10
145798
16
7
46402
27
46708
10
145850
10

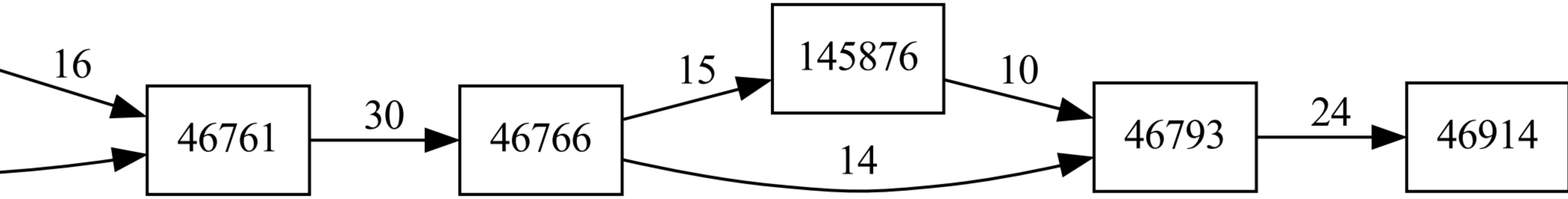
16
46761
30
46766
15
145876
10
14
46793
24
46914

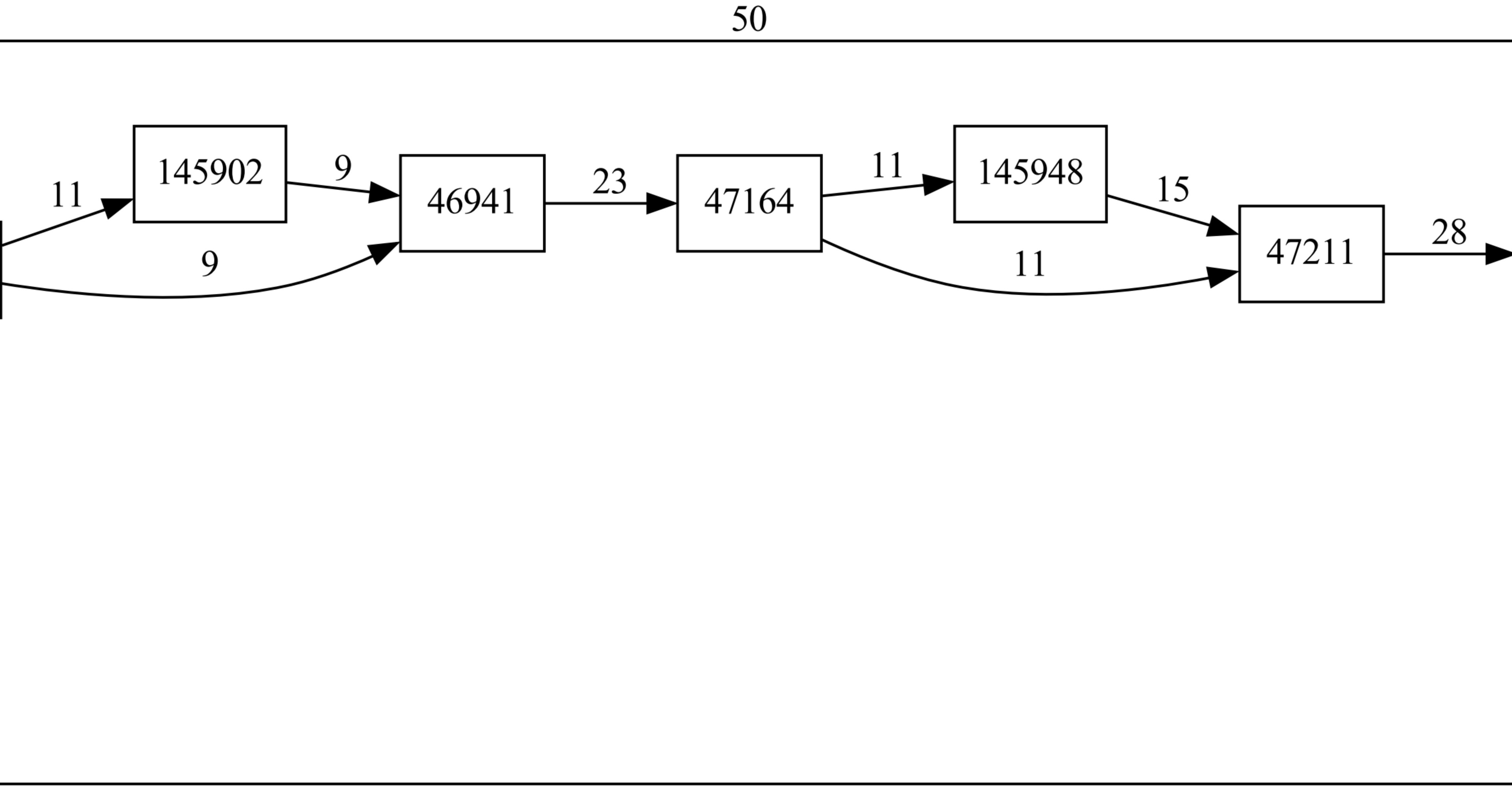
145902
46941
47164
145948
47211

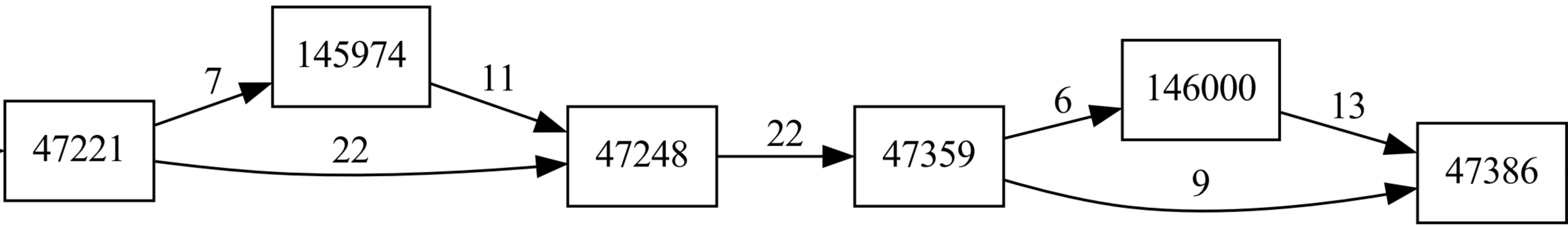
47221
7
145974
11
22
47248
22
47359
6
146000
13
9
47386

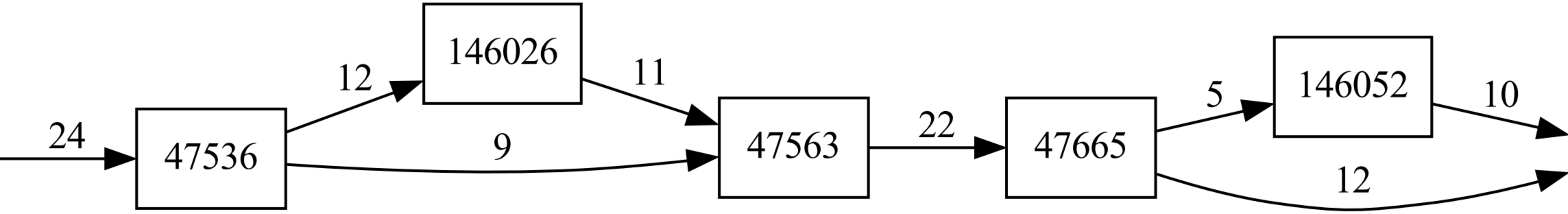
47536
146026
47563
47665
146052

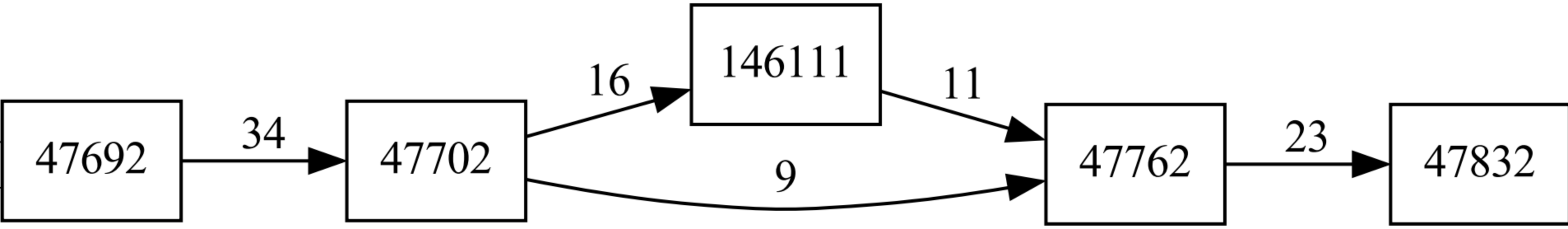
47692
34
47702
16
146111
11
9
47762
23
47832

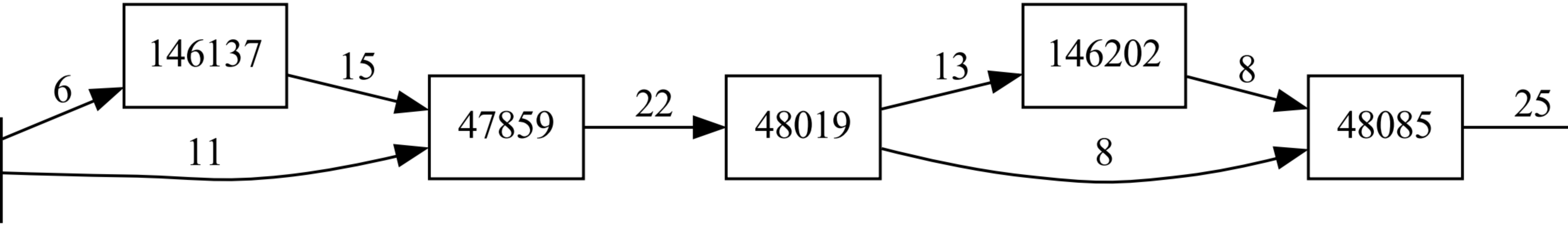
146137
47859
48019
146202
48085

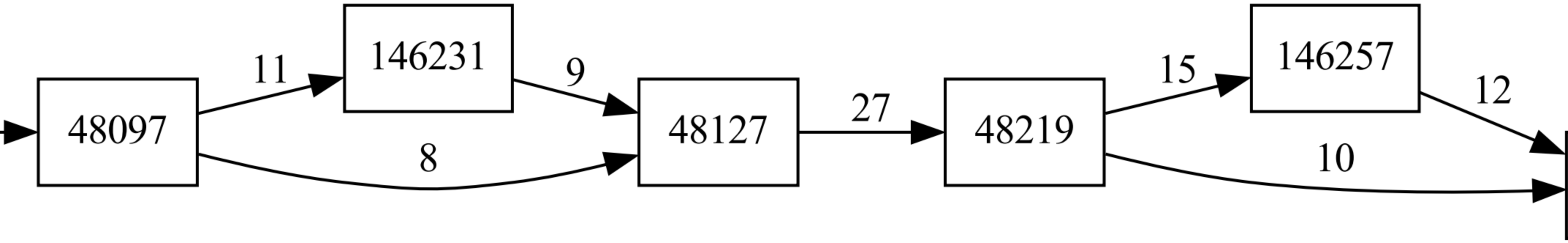
48097
11
146231
9
8
48127
27
48219
15
146257
12
10

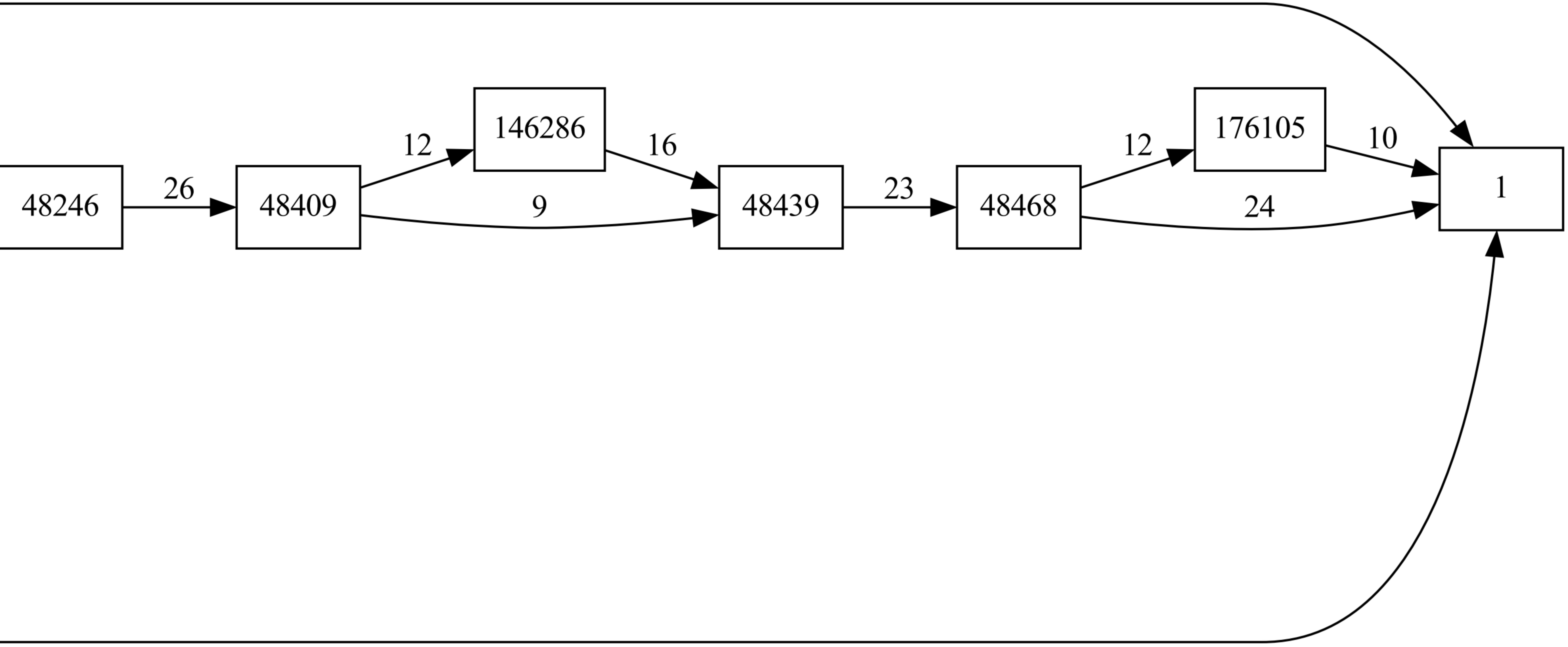
48246
48409
146286
48439
48468
176105