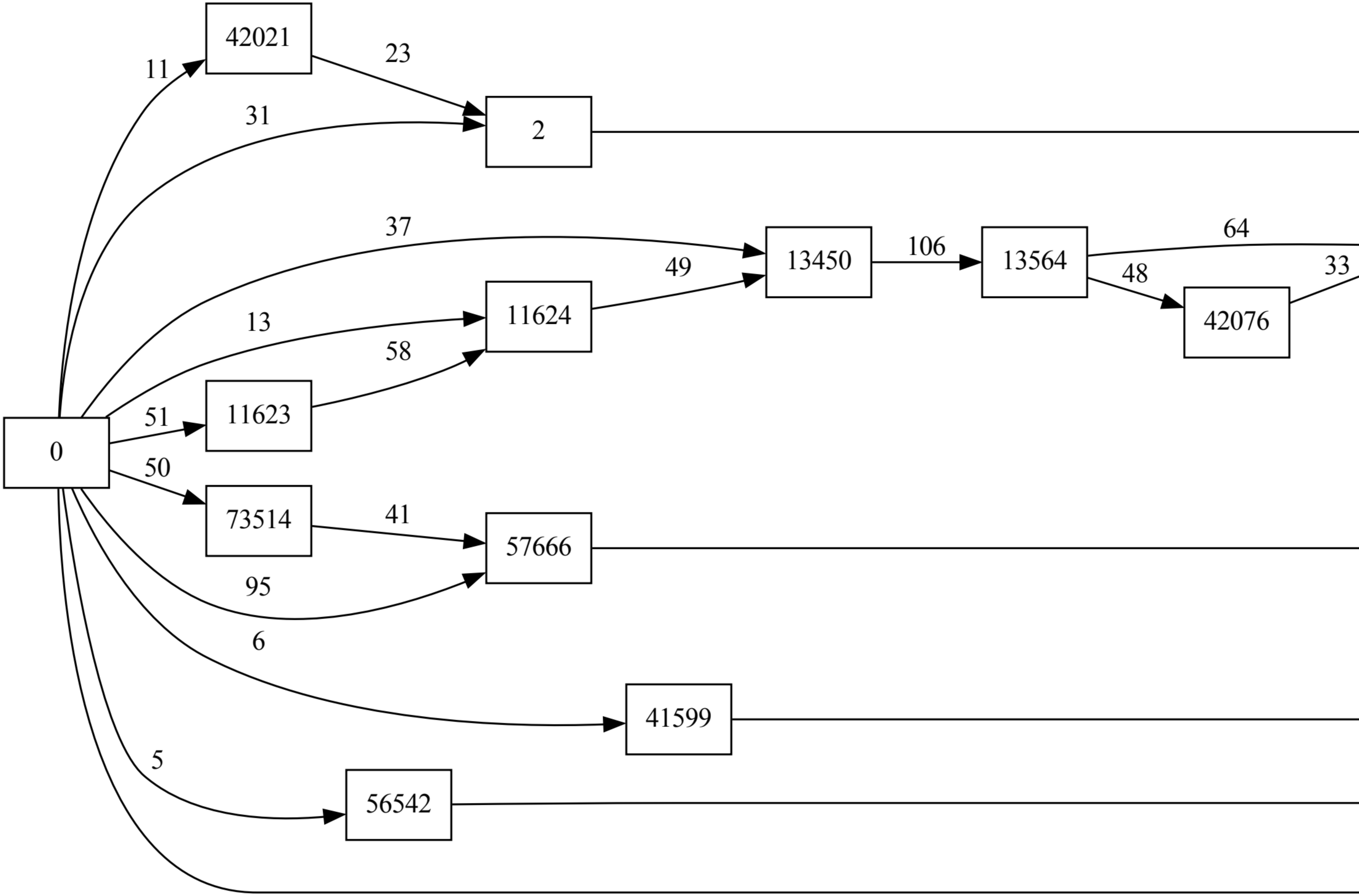
42021
13450
13564
11624
42076
11623
73514
57666
41599
56542

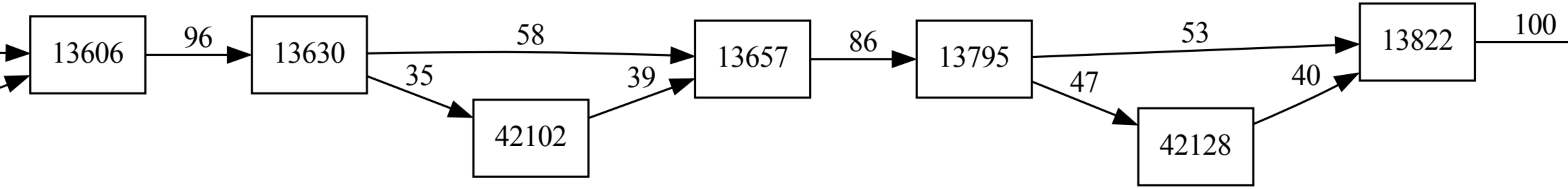
13606
96
13630
58
35
42102
39
13657
86
13795
53
47
42128
40
13822
100

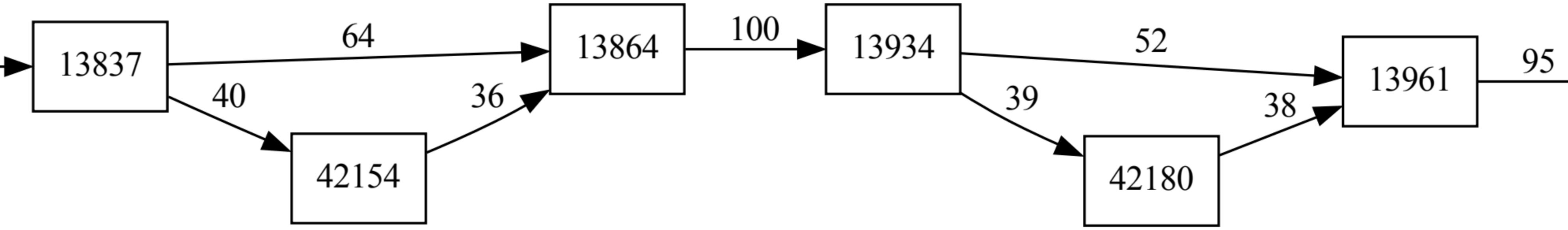
13837
64
40
42154
36
13864
100
13934
52
39
42180
38
13961
95

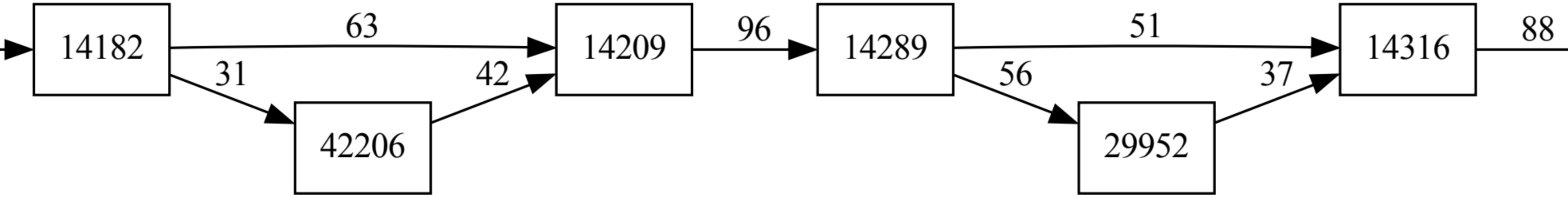
14182
63
31
42206
42
14209
96
14289
51
56
29952
37
14316
88

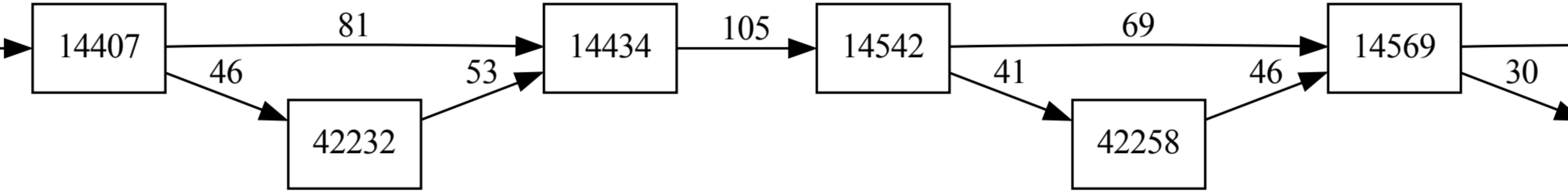
14407
81
46
42232
53
14434
105
14542
69
41
42258
46
14569
30

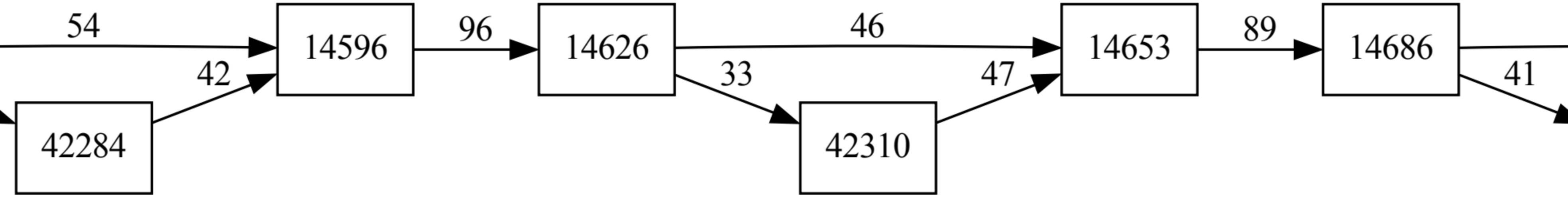
54
42
42284
14596
96
14626
46
33
42310
47
14653
89
14686
41

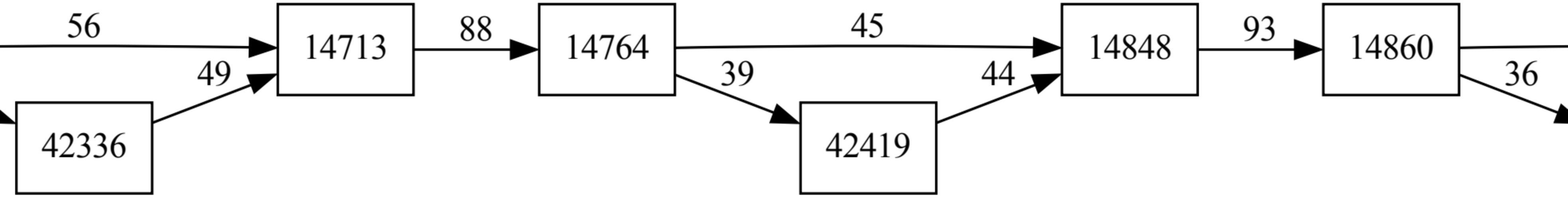
56
49
42336
14713
88
14764
45
39
42419
44
14848
93
14860
36

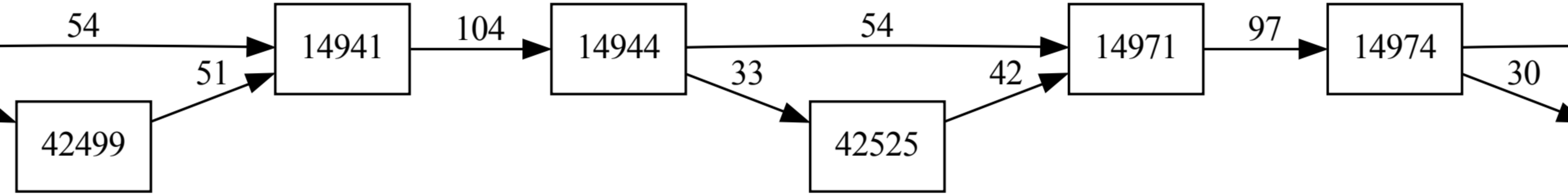
54
51
42499
14941
104
14944
54
33
42525
42
14971
97
14974
30

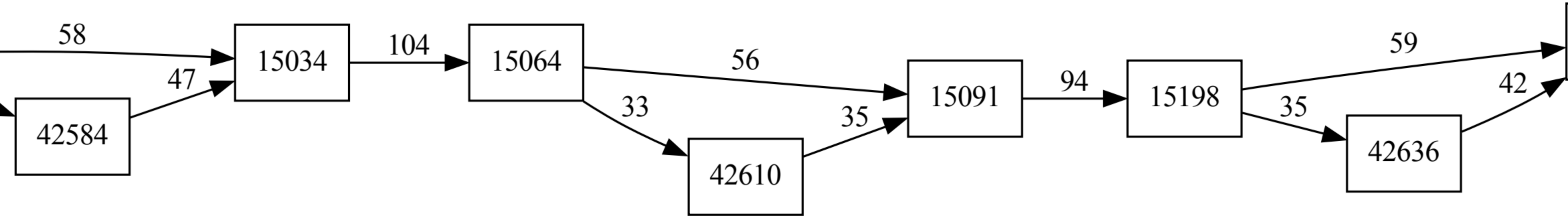
58
47
42584
15034
104
15064
56
33
42610
35
15091
94
15198
59
35
42636
42

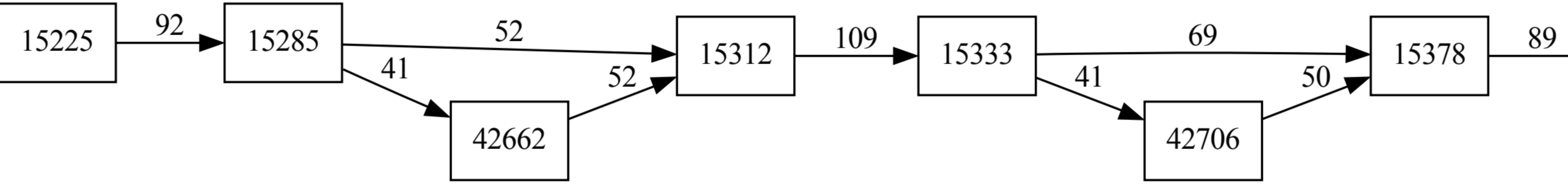
15225
92
15285
52
41
42662
52
15312
109
15333
69
41
42706
50
15378
89

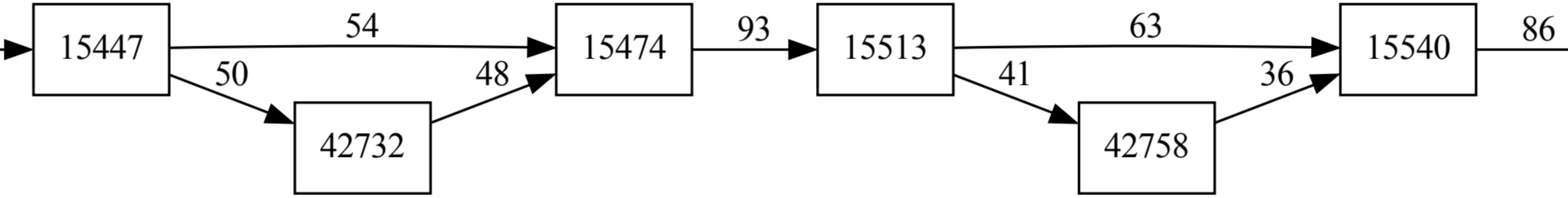
15447
54
50
42732
48
15474
93
15513
63
41
42758
36
15540
86

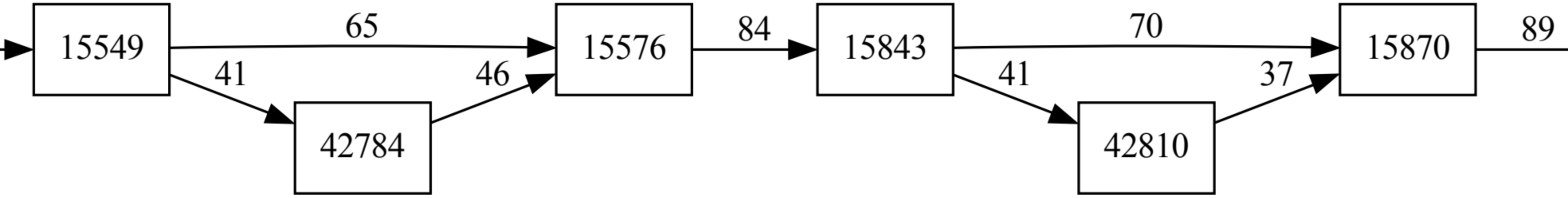
15549
65
41
42784
46
15576
84
15843
70
41
42810
37
15870
89

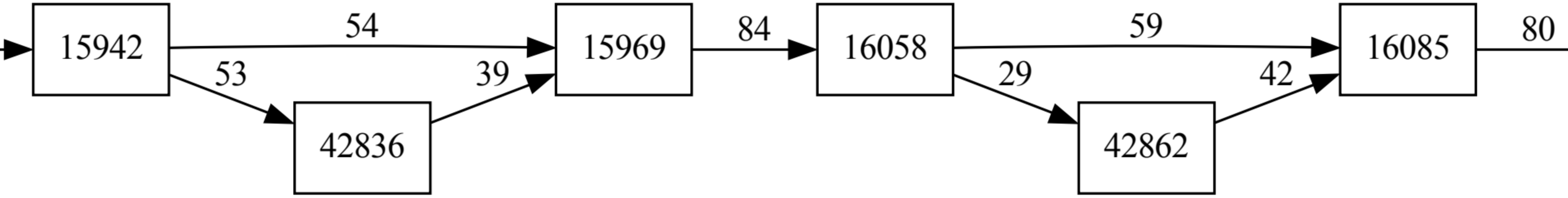
15942
54
53
42836
39
15969
84
16058
59
29
42862
42
16085
80

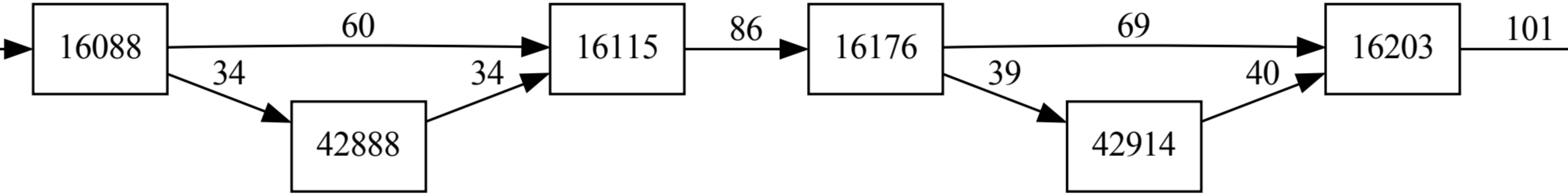
16088
60
34
42888
34
16115
86
16176
69
39
42914
40
16203
101

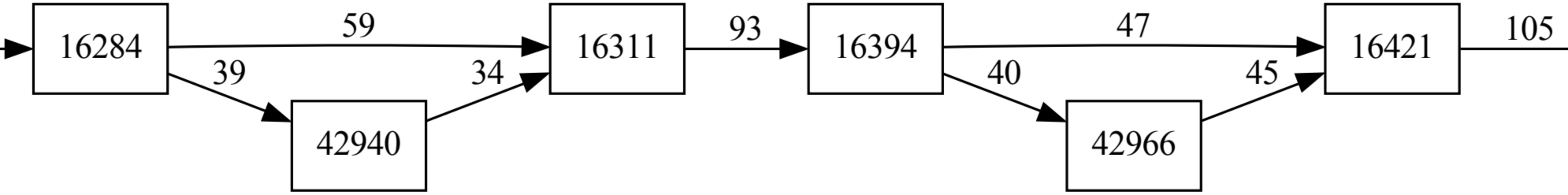
16284
59
39
42940
34
16311
93
16394
47
40
42966
45
16421
105

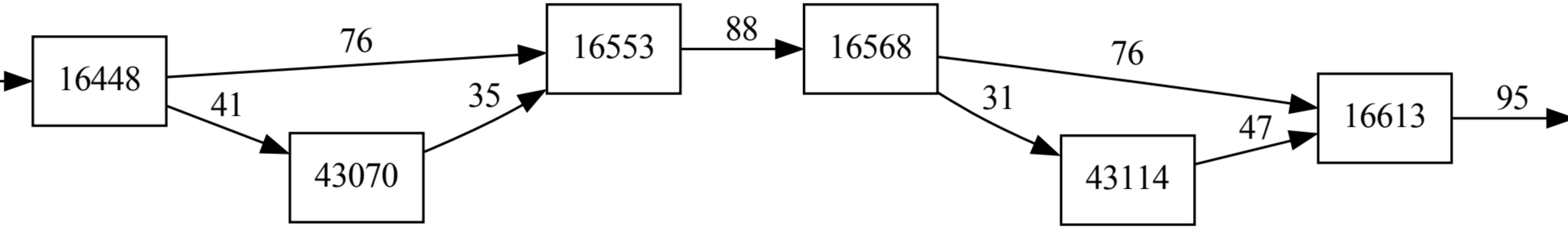
16448
76
41
43070
35
16553
88
16568
76
31
43114
47
16613
95

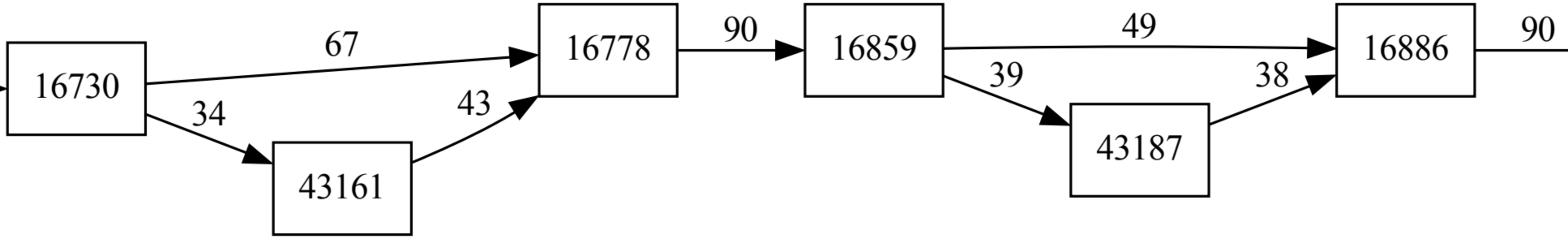
16730
67
34
43161
43
16778
90
16859
49
39
43187
38
16886
90

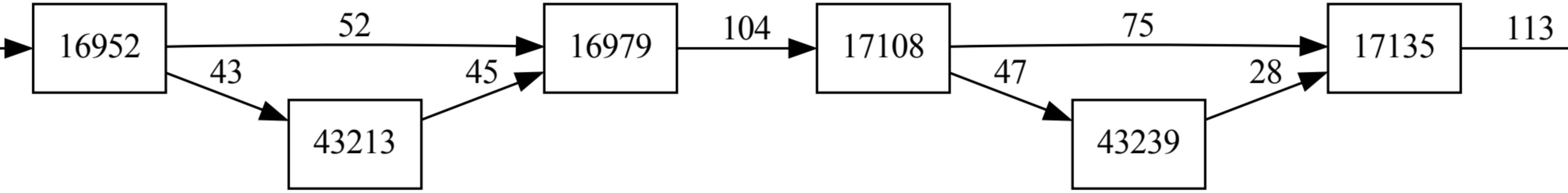
16952
52
43
43213
45
16979
104
17108
75
47
43239
28
17135
113

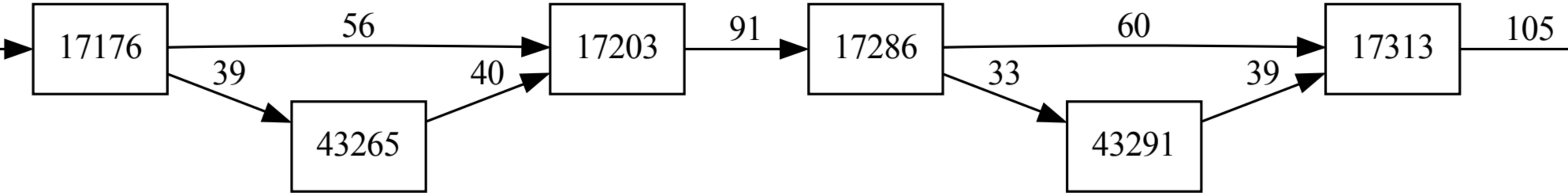
17176
56
39
43265
40
17203
91
17286
60
33
43291
39
17313
105

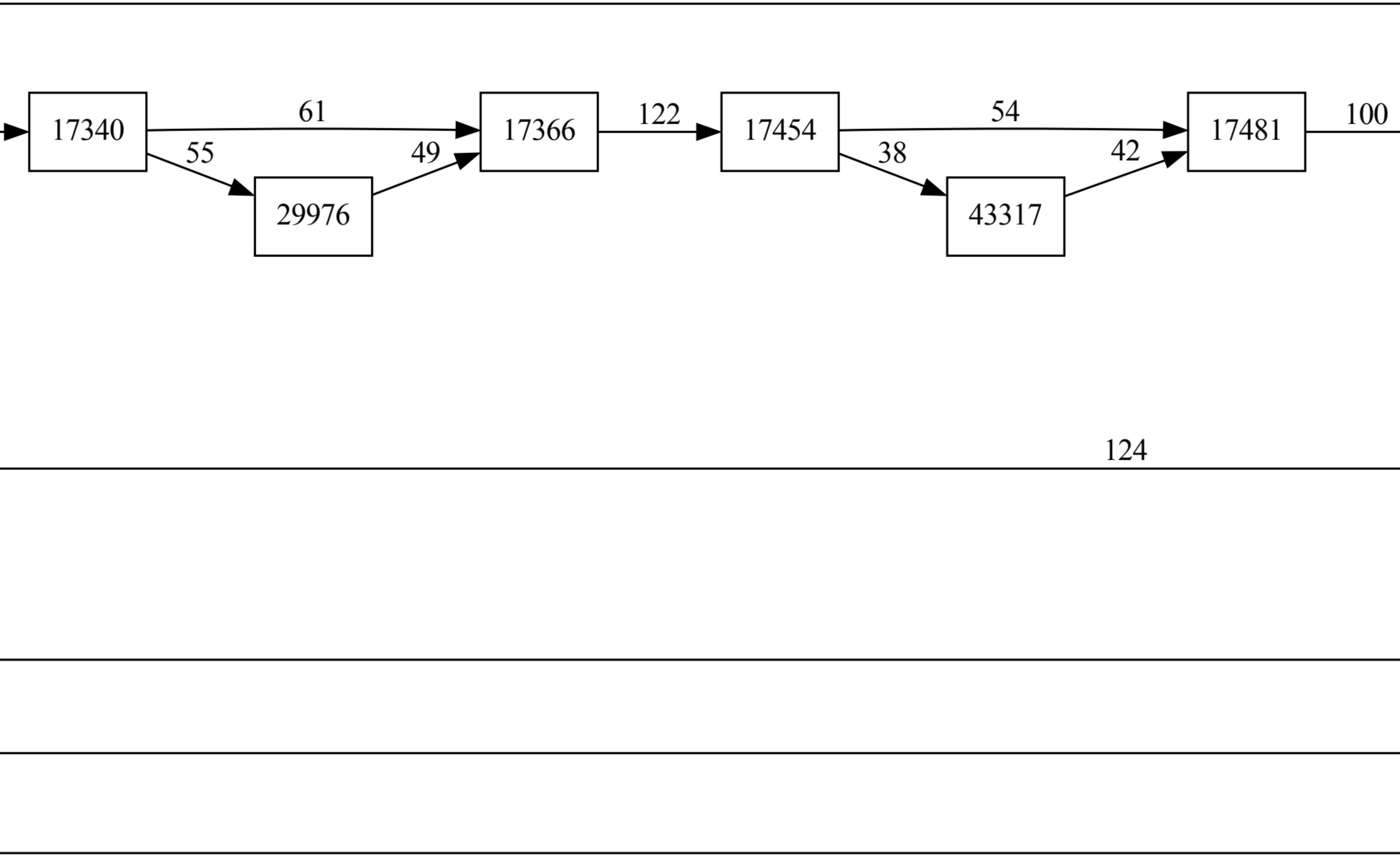
17340
29976
17366
17454
43317
17481

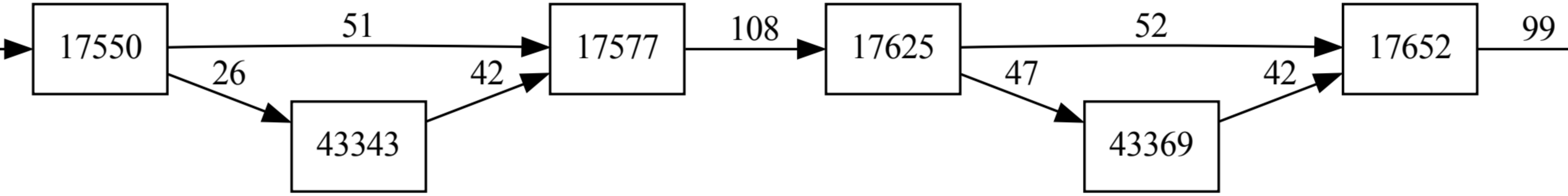
17550
51
26
43343
42
17577
108
17625
52
47
43369
42
17652
99

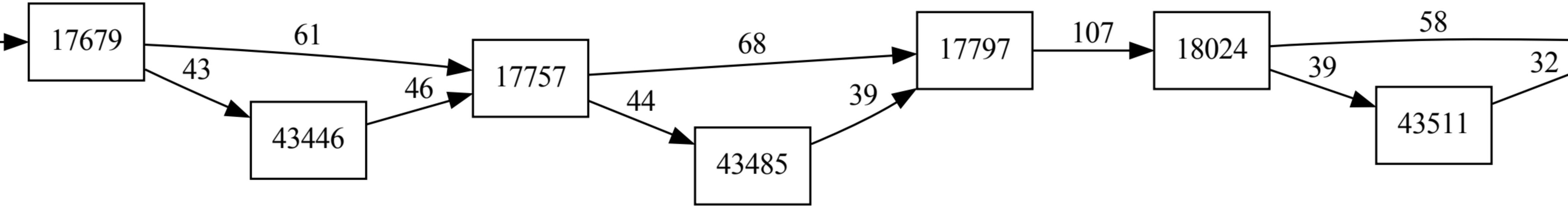
17679
61
43
43446
46
17757
68
44
43485
39
17797
107
18024
58
39
43511
32

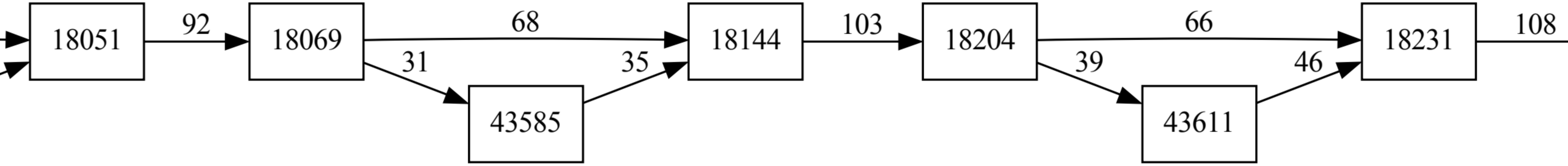
18051
92
18069
68
31
43585
35
18144
103
18204
66
39
43611
46
18231
108

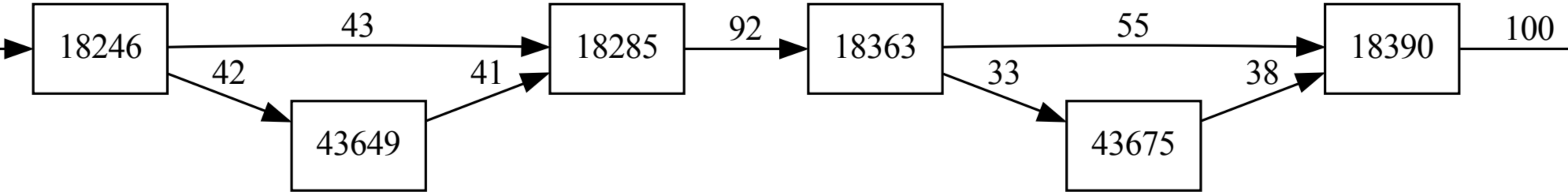
18246
43
42
43649
41
18285
92
18363
55
33
43675
38
18390
100

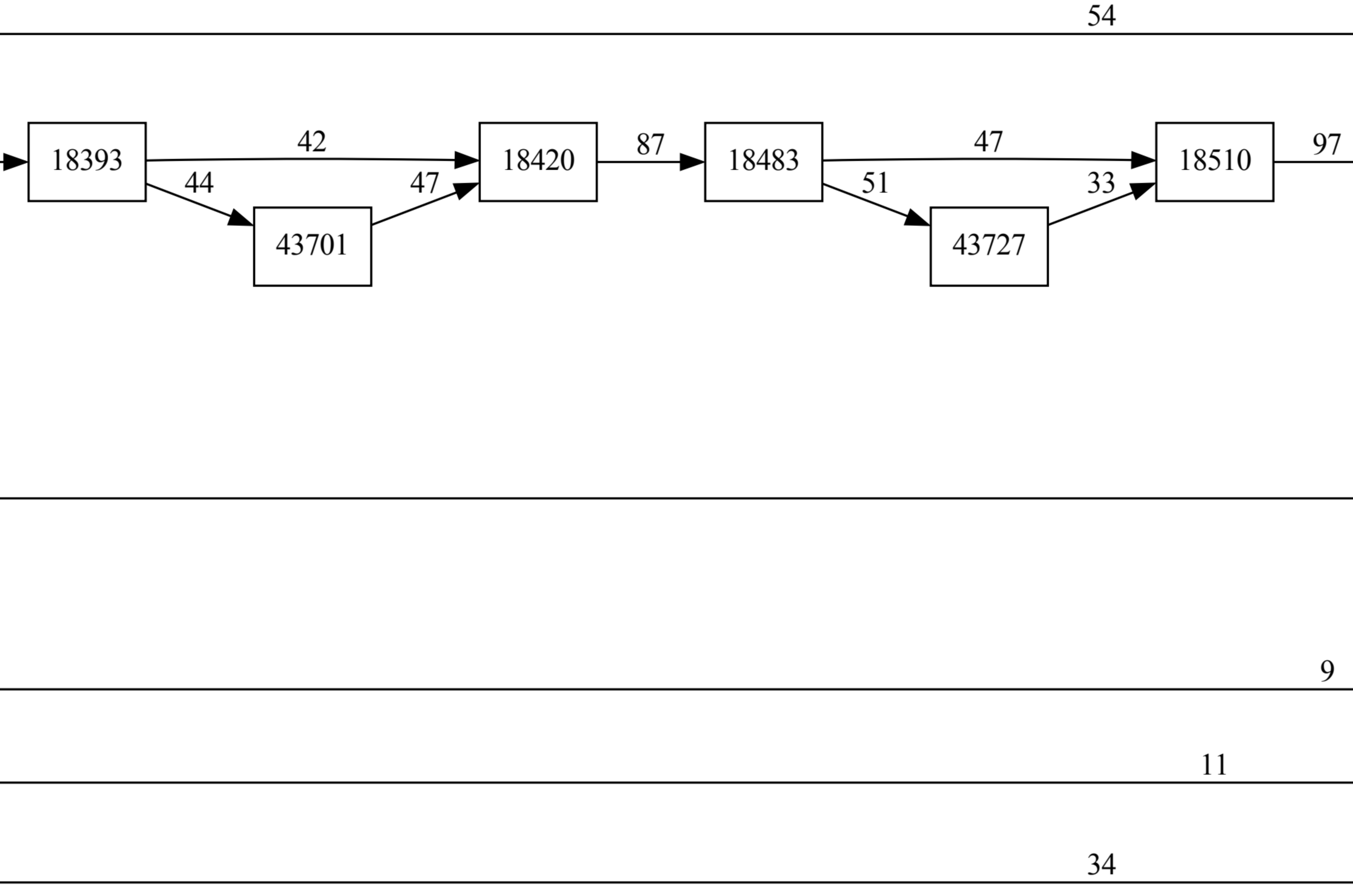
18393
43701
18420
18483
43727
18510

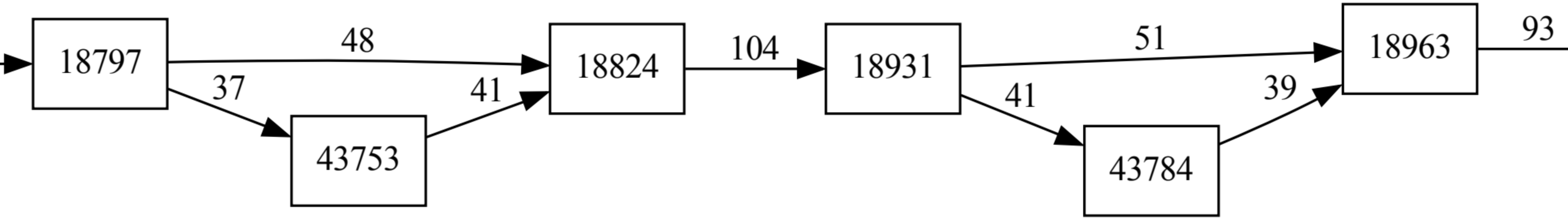
18797
48
37
43753
41
18824
104
18931
51
41
43784
39
18963
93

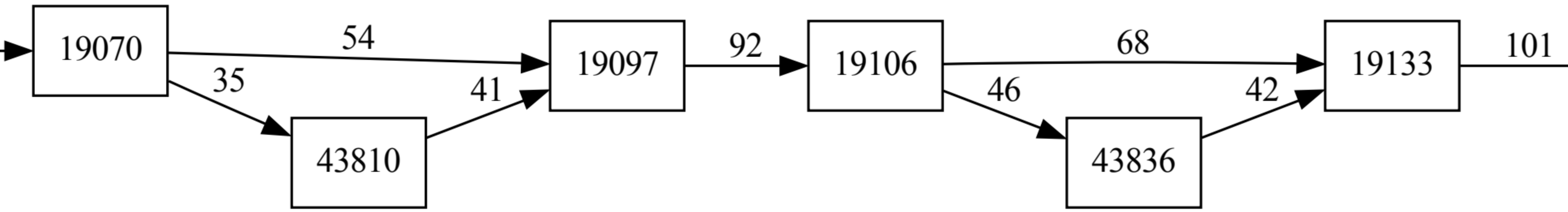
19070
54
35
43810
41
19097
92
19106
68
46
43836
42
19133
101

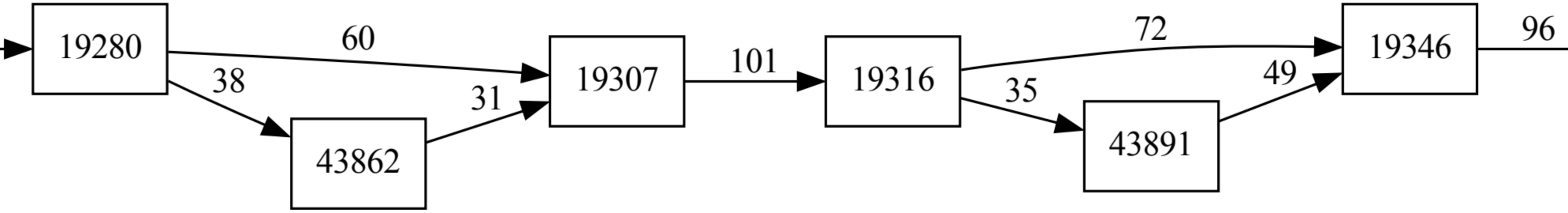
19280
60
38
43862
31
19307
101
19316
72
35
43891
49
19346
96

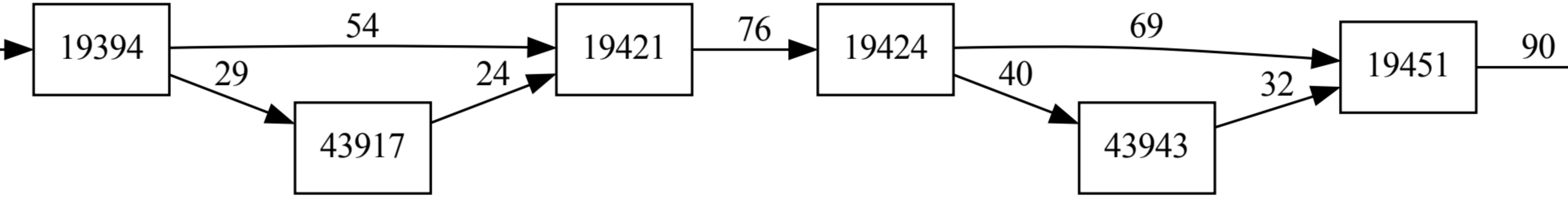
19394
54
29
43917
24
19421
76
19424
69
40
43943
32
19451
90

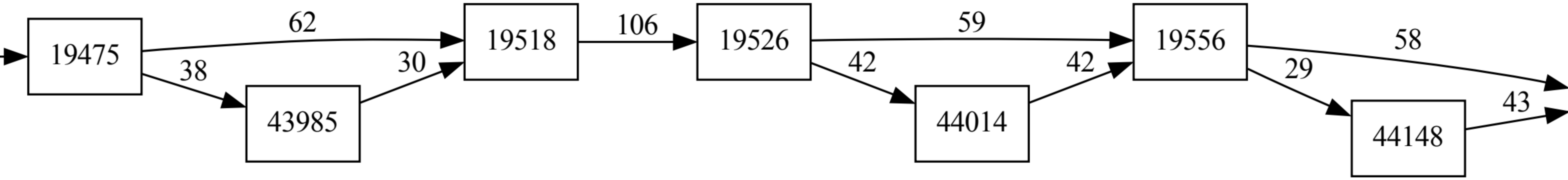
19475
62
38
43985
30
19518
106
19526
59
42
44014
42
19556
58
29
44148
43

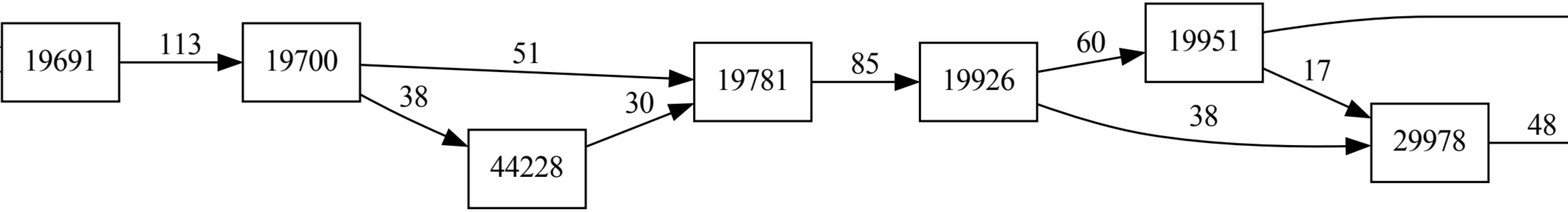
19691
113
19700
51
38
44228
30
19781
85
19926
60
38
19951
17
29978
48

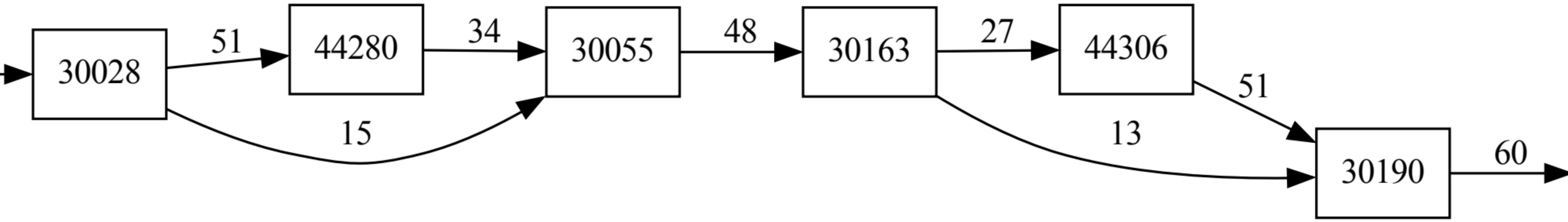
30028
51
44280
34
15
30055
48
30163
27
44306
51
13
30190
60

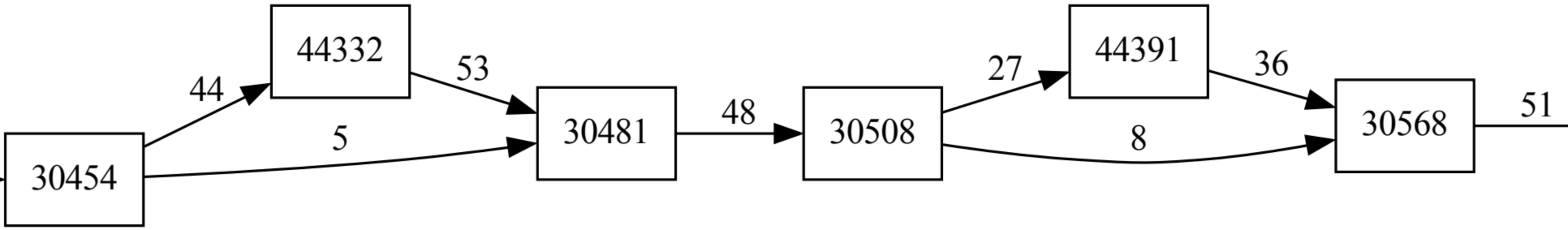
44332
44
53
30454
5
30481
48
30508
27
44391
36
8
30568
51

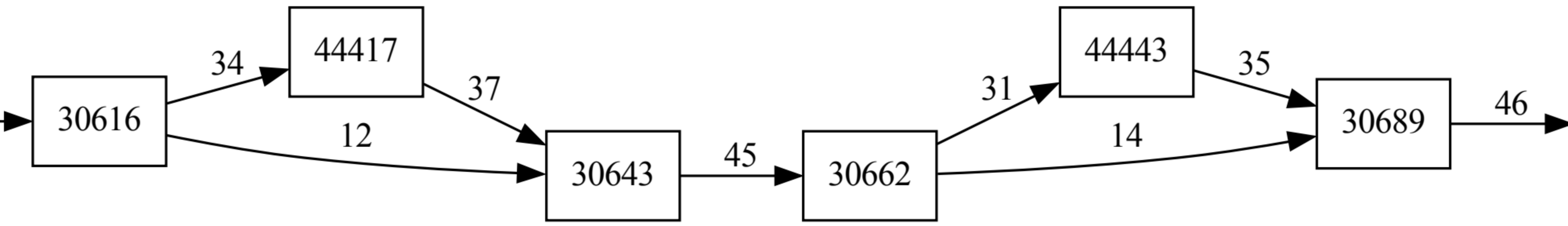
30616
44417
30643
30662
44443
30689
34
37
12
45
31
35
14
46

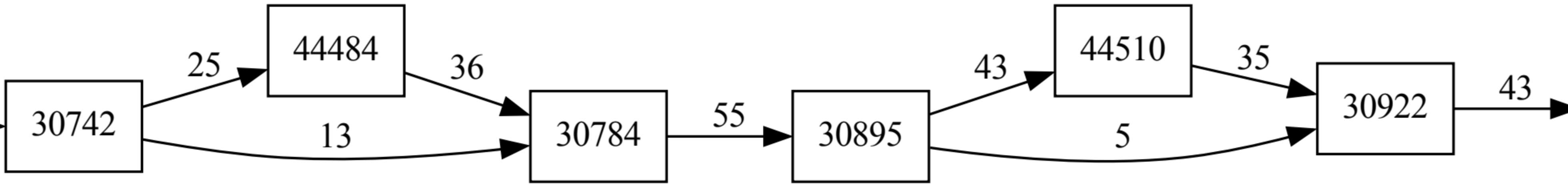
30742
25
44484
36
13
30784
55
30895
43
44510
35
5
30922
43

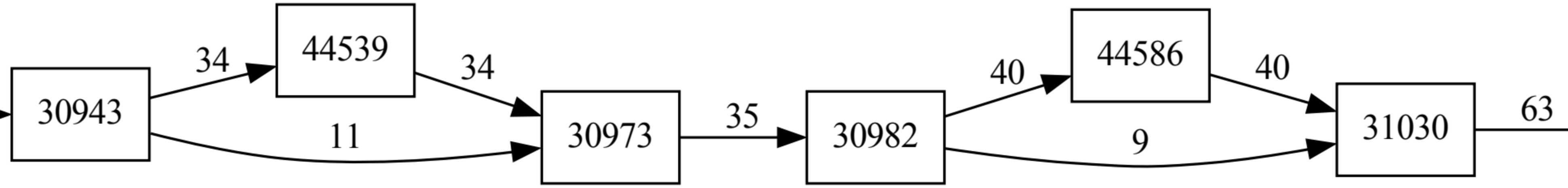
30943
34
44539
34
11
30973
35
30982
40
44586
40
9
31030
63

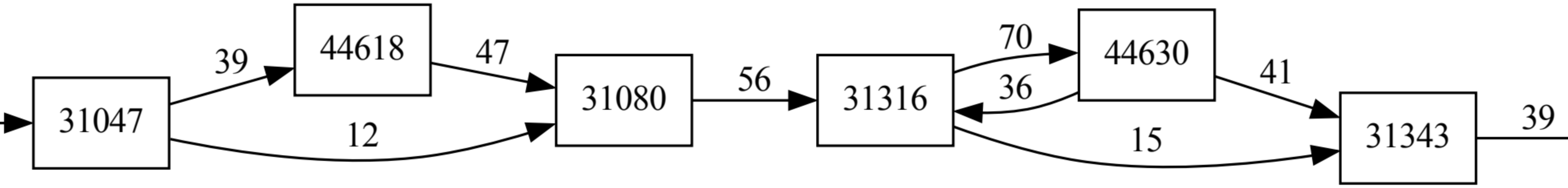
31047
44618
31080
31316
44630
31343

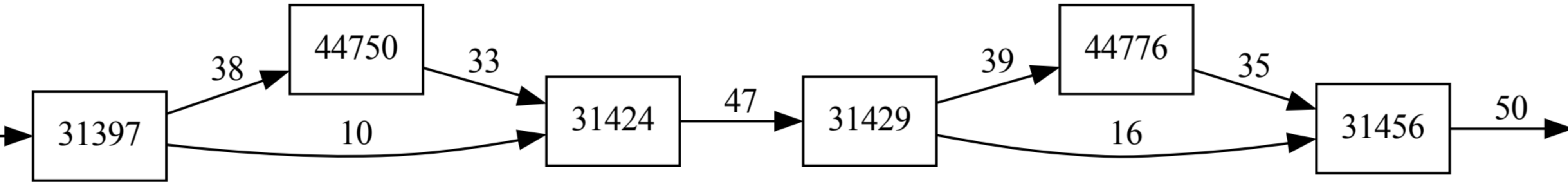
31397
38
44750
10
33
31424
47
31429
39
44776
16
35
31456
50

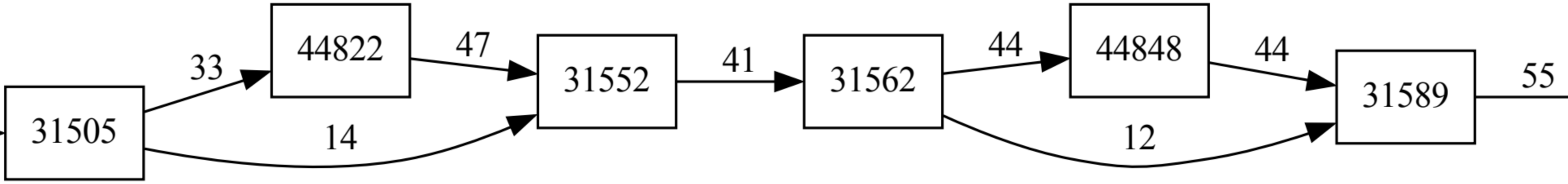
31505
33
14
44822
47
31552
41
31562
44
12
44848
44
31589
55

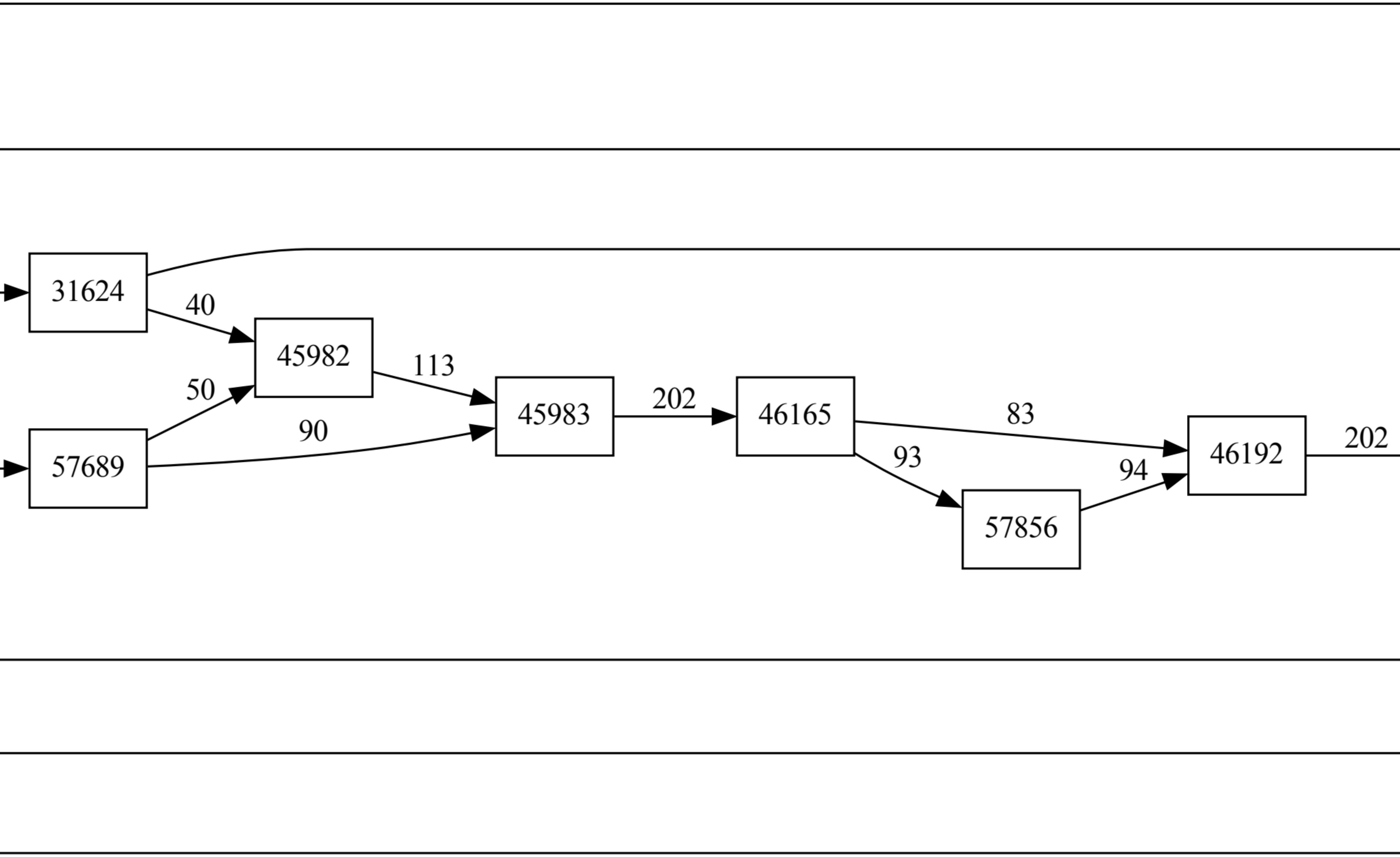
31624
40
45982
113
50
57689
90
45983
202
46165
83
93
57856
94
46192
202

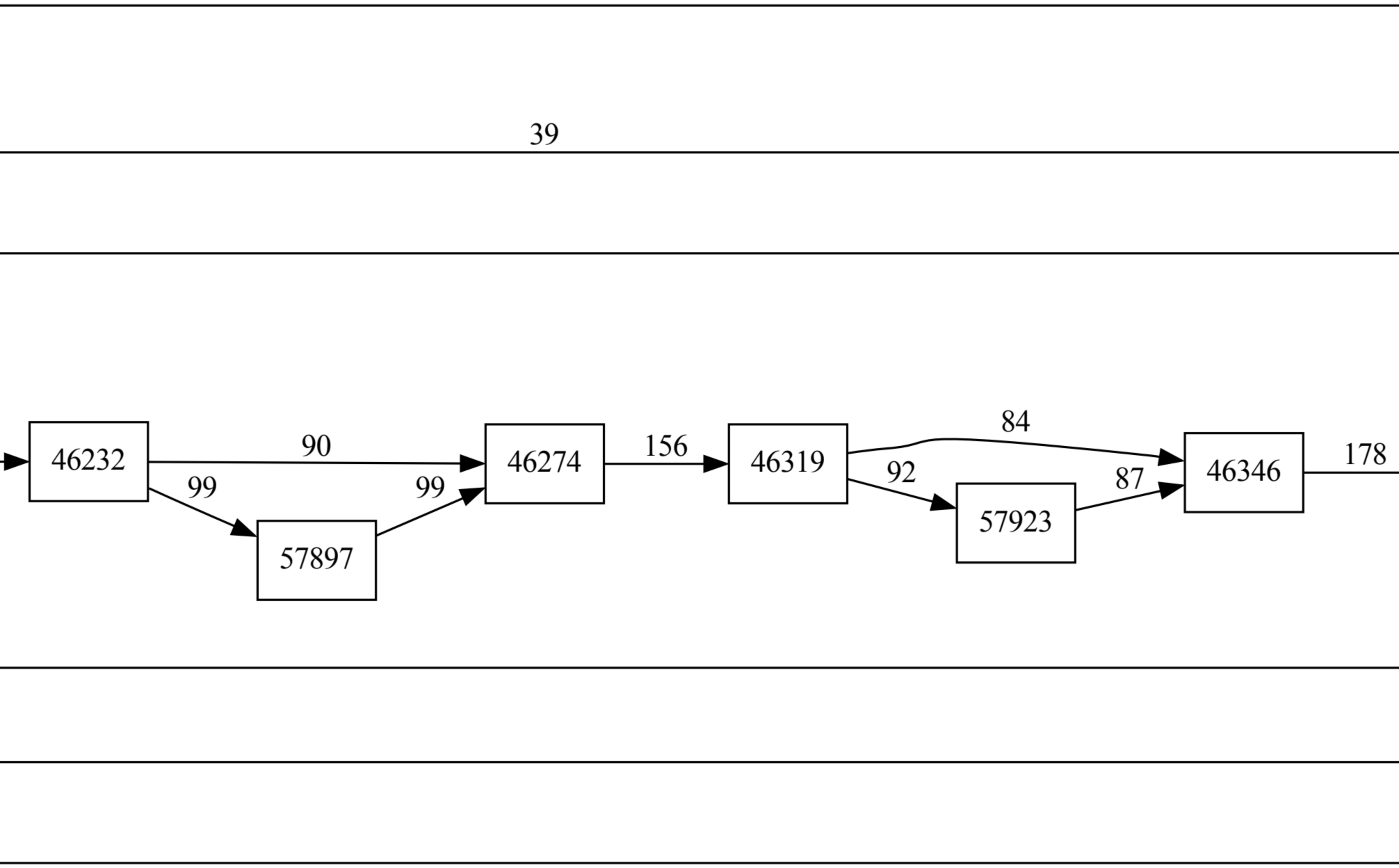
46232
57897
46274
46319
57923
46346

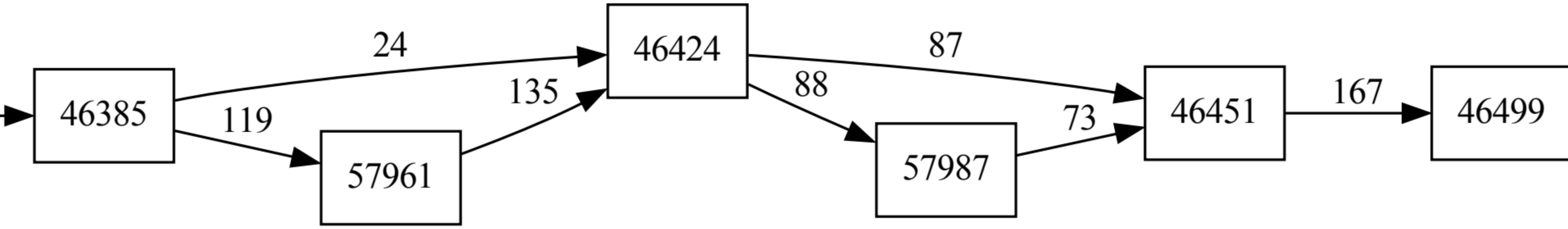
46385
24
119
57961
135
46424
87
88
57987
73
46451
167
46499

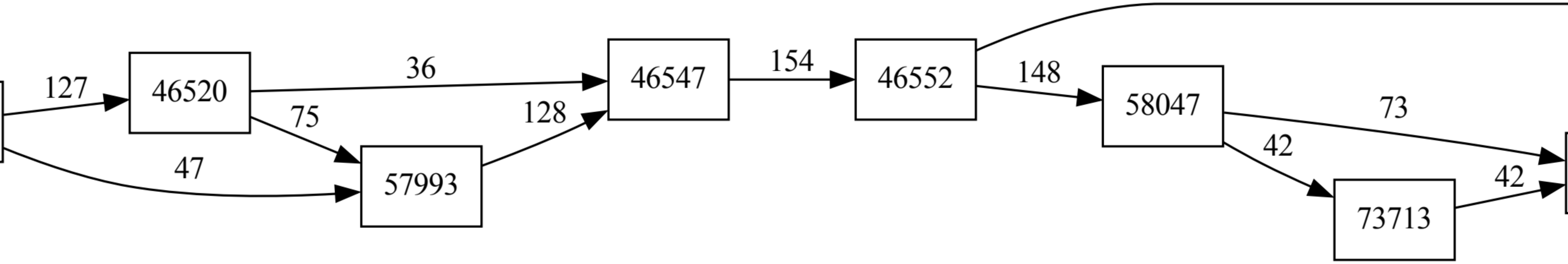
46520
57993
46547
46552
58047
73713

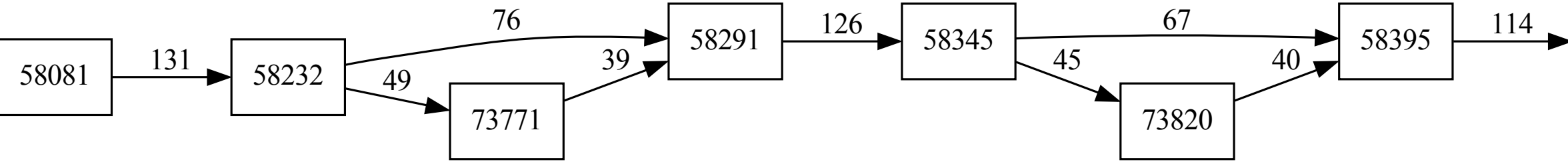
58081
131
58232
76
49
73771
39
58291
126
58345
67
45
73820
40
58395
114

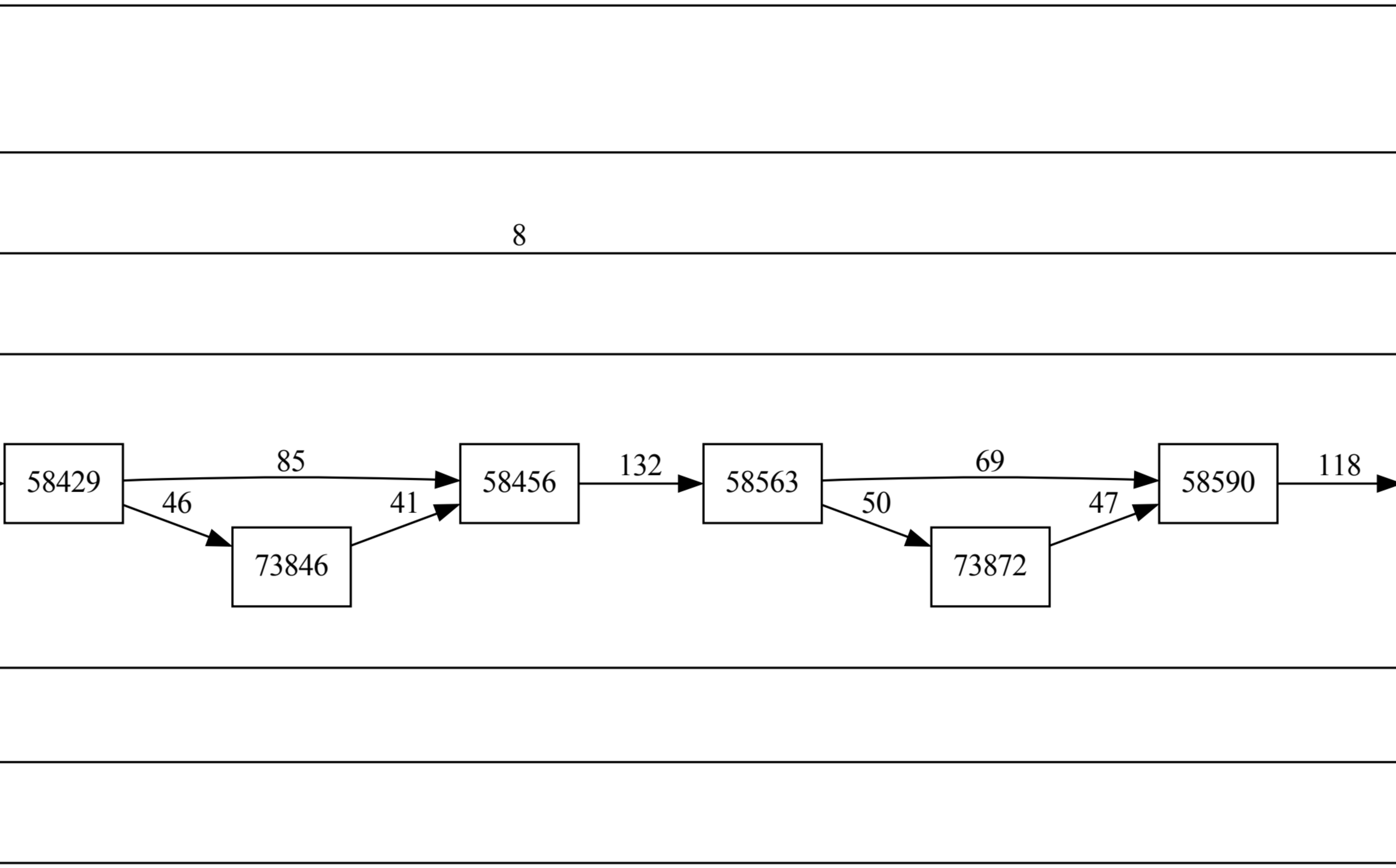
58429
73846
58456
58563
73872
58590

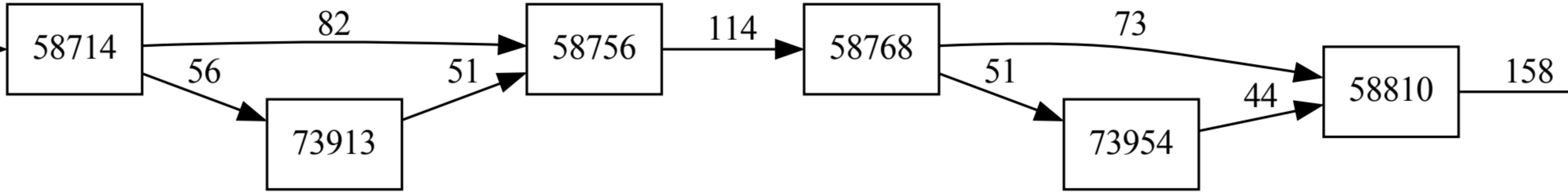
58714
82
56
73913
51
58756
114
58768
51
73
73954
44
58810
158

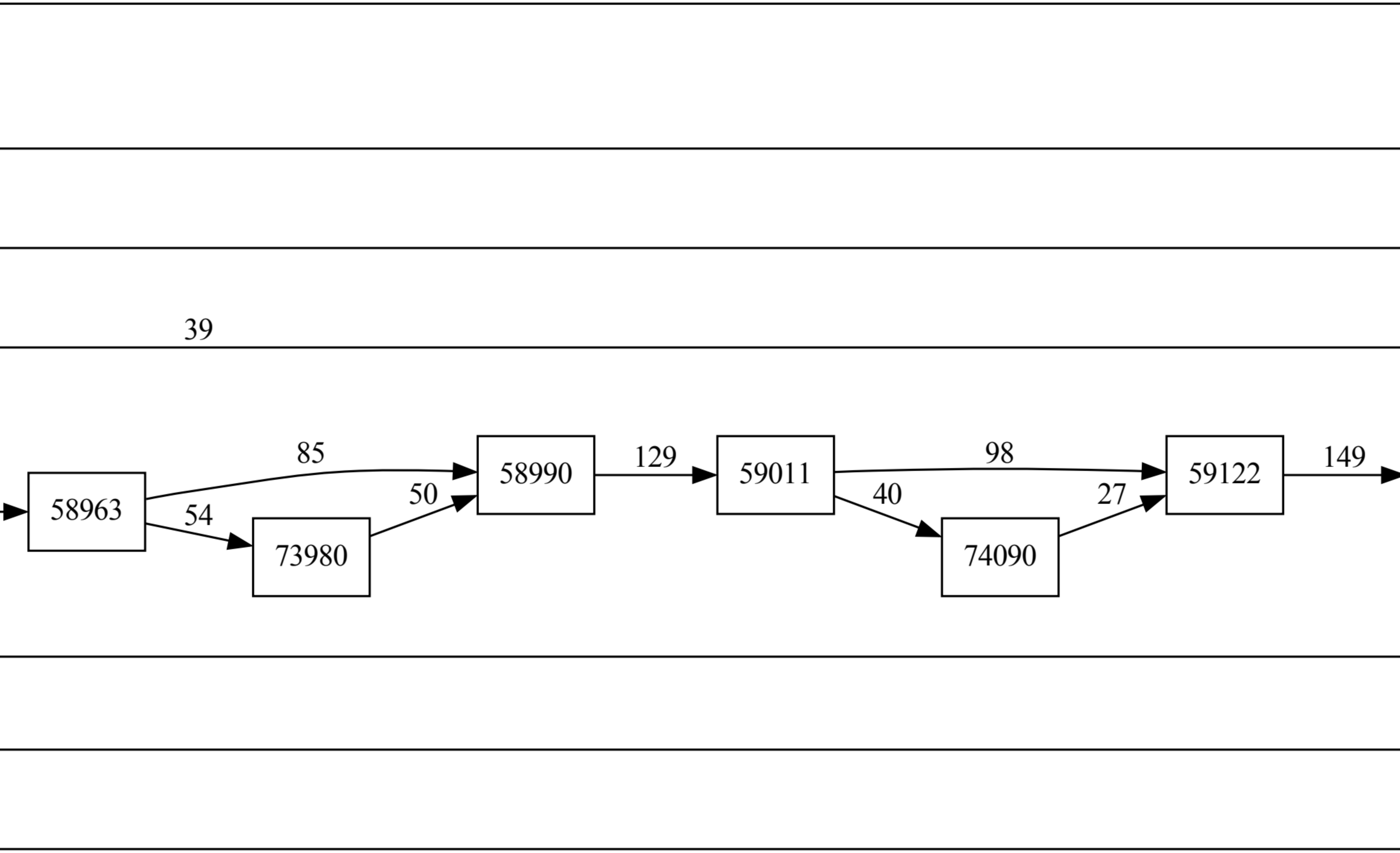
58963
73980
58990
59011
74090
59122

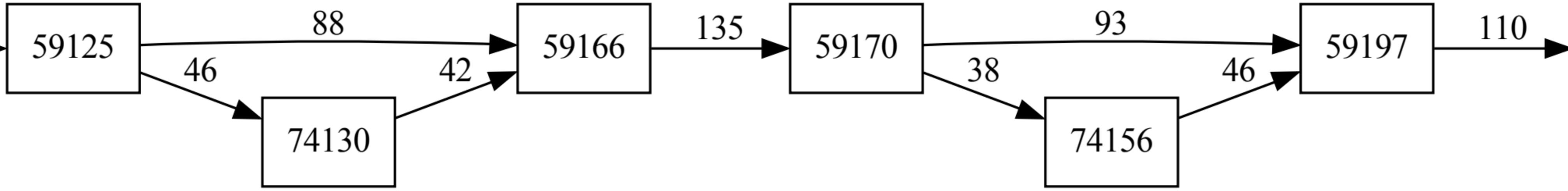
59125
88
46
74130
42
59166
135
59170
93
38
74156
46
59197
110

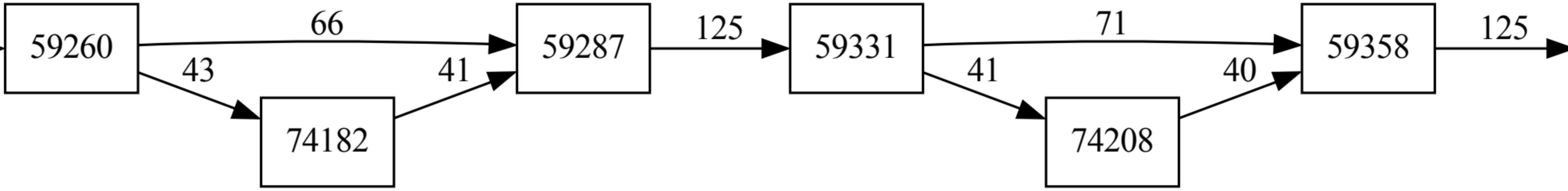
59260
66
43
74182
41
59287
125
59331
71
41
74208
40
59358
125

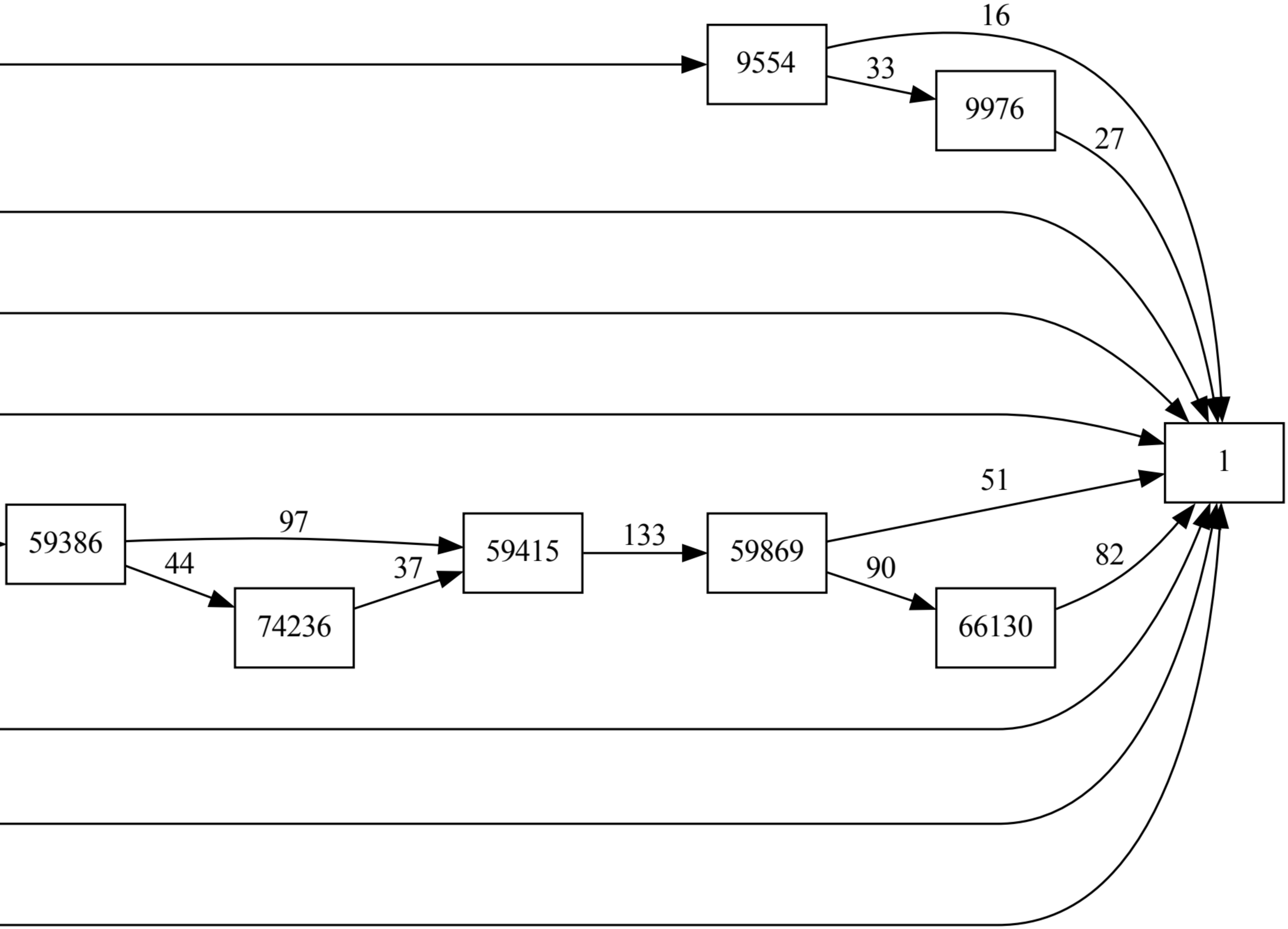

59386
59415
59869
74236
66130