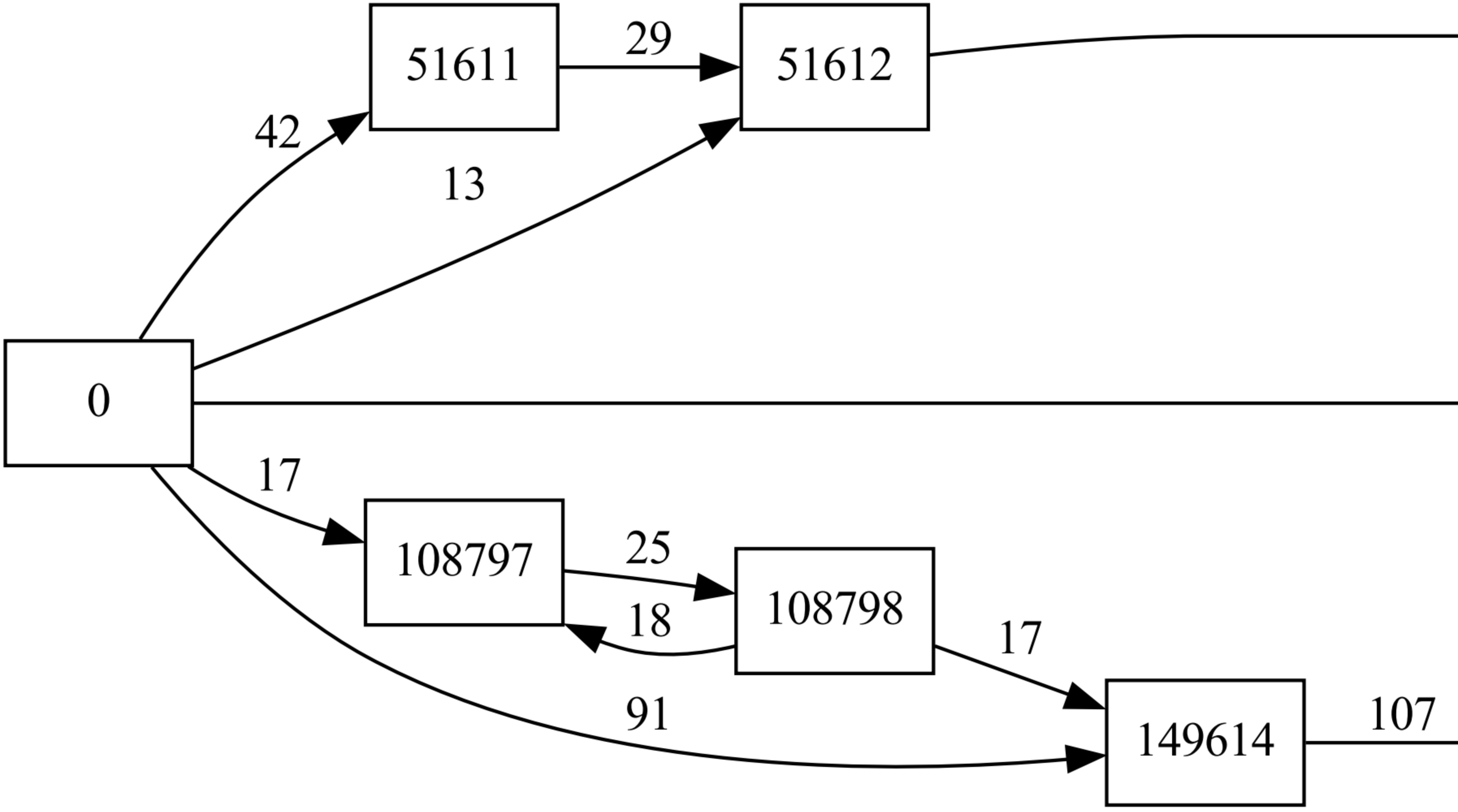
51611
51612
108797
108798
149614

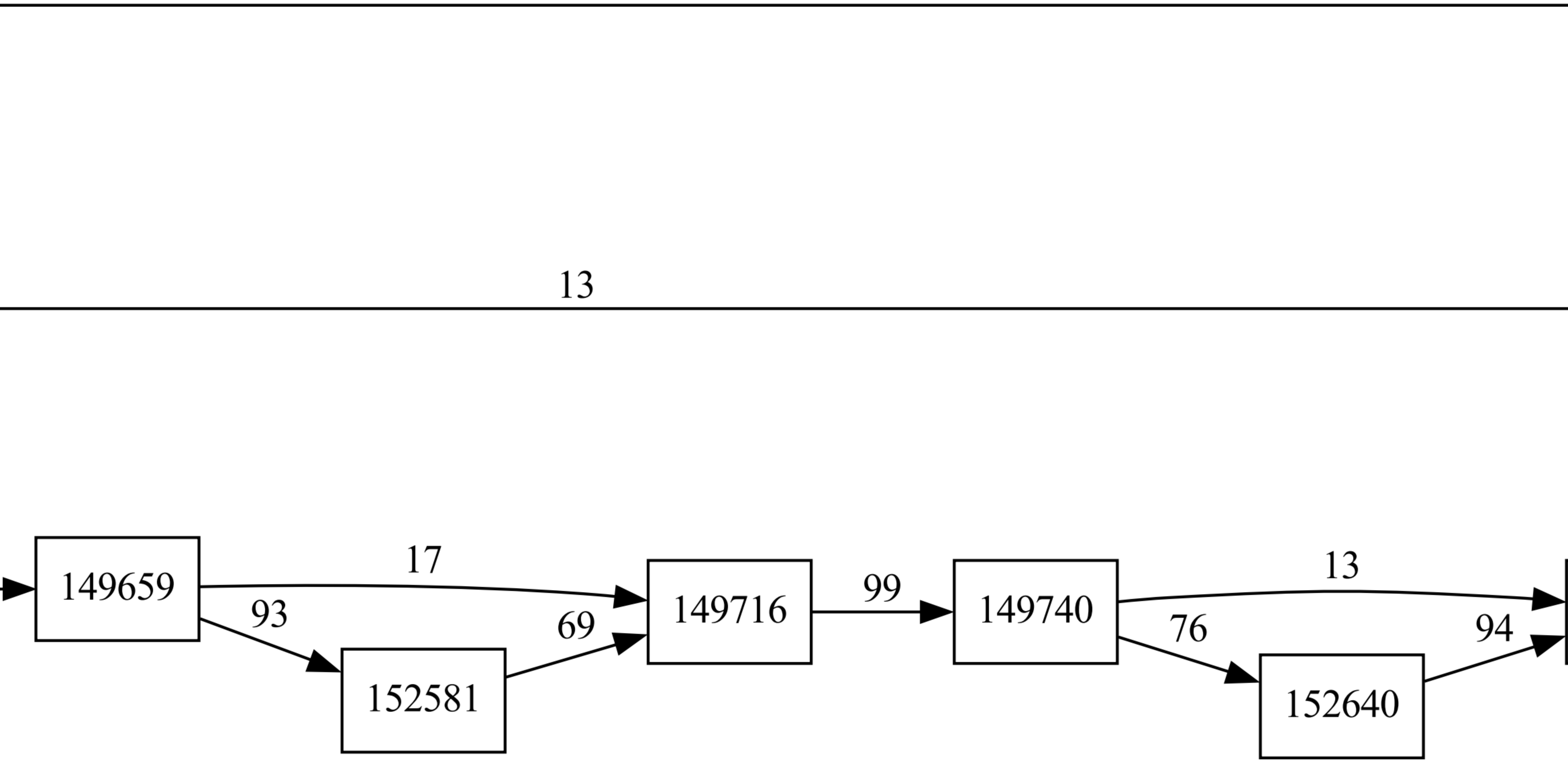
149659
152581
149716
149740
152640

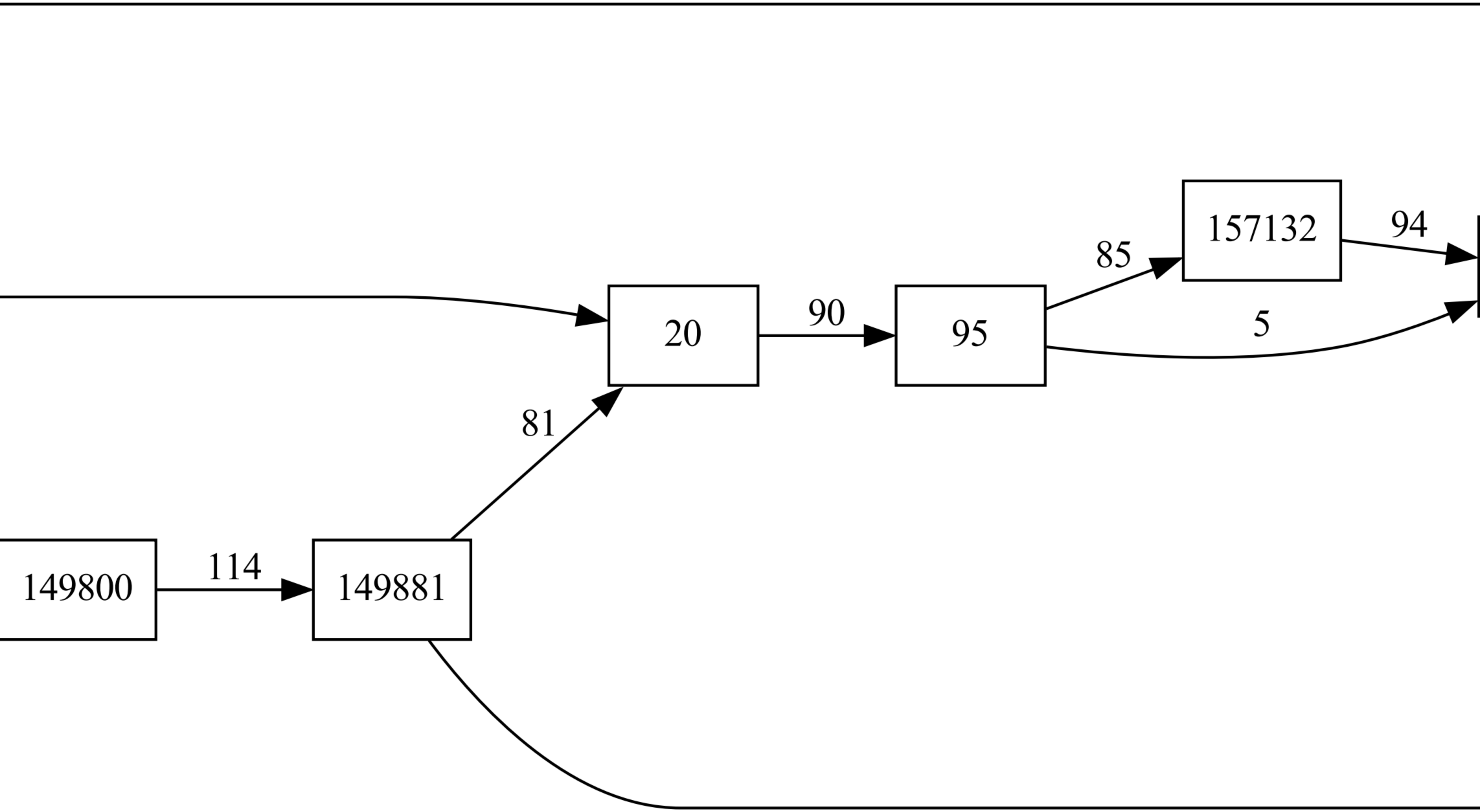
157132
149800
149881

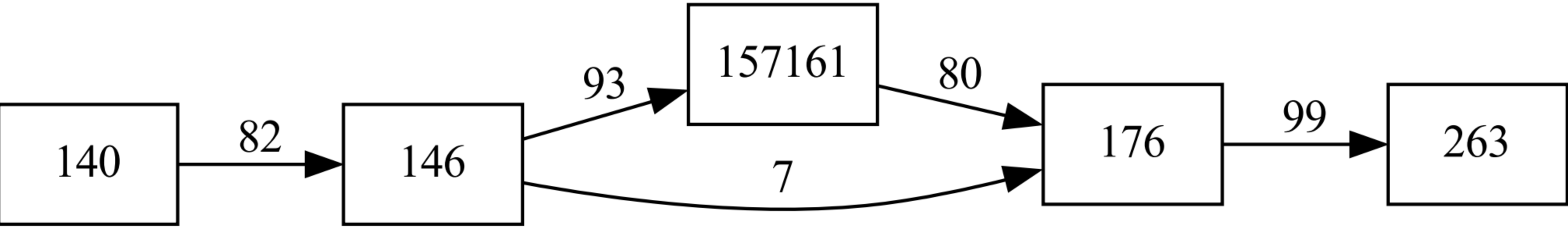
157161

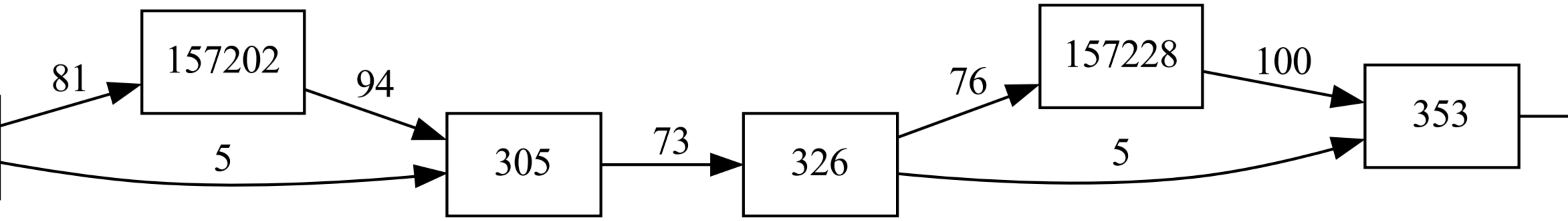
157202
157228

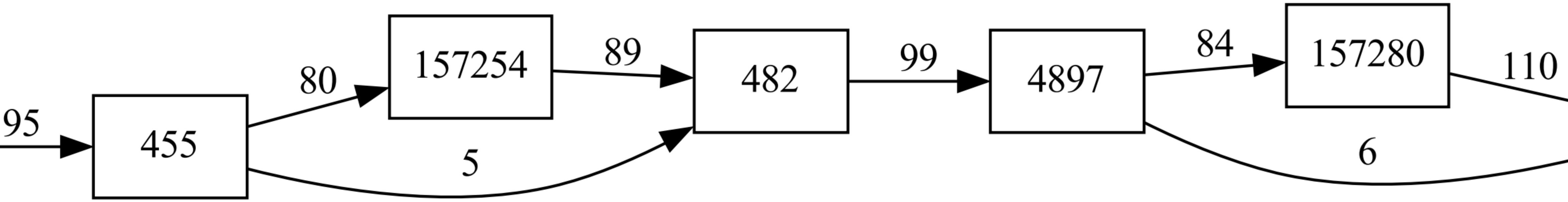
157254
157280

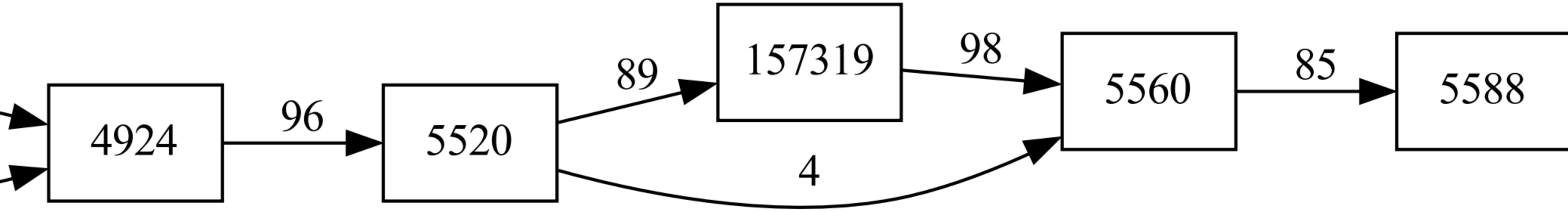
157319

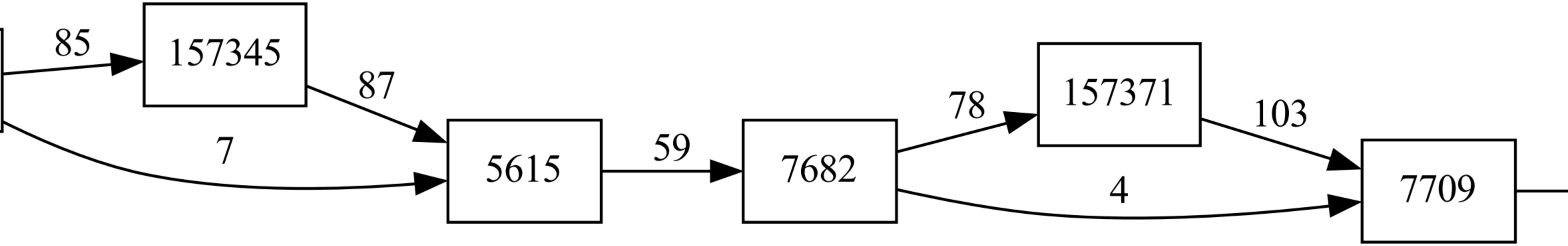
157345
157371

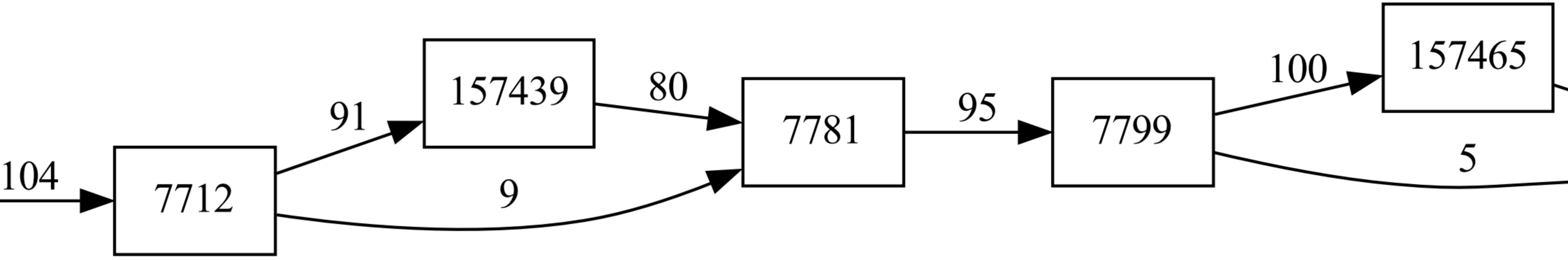
157439
157465

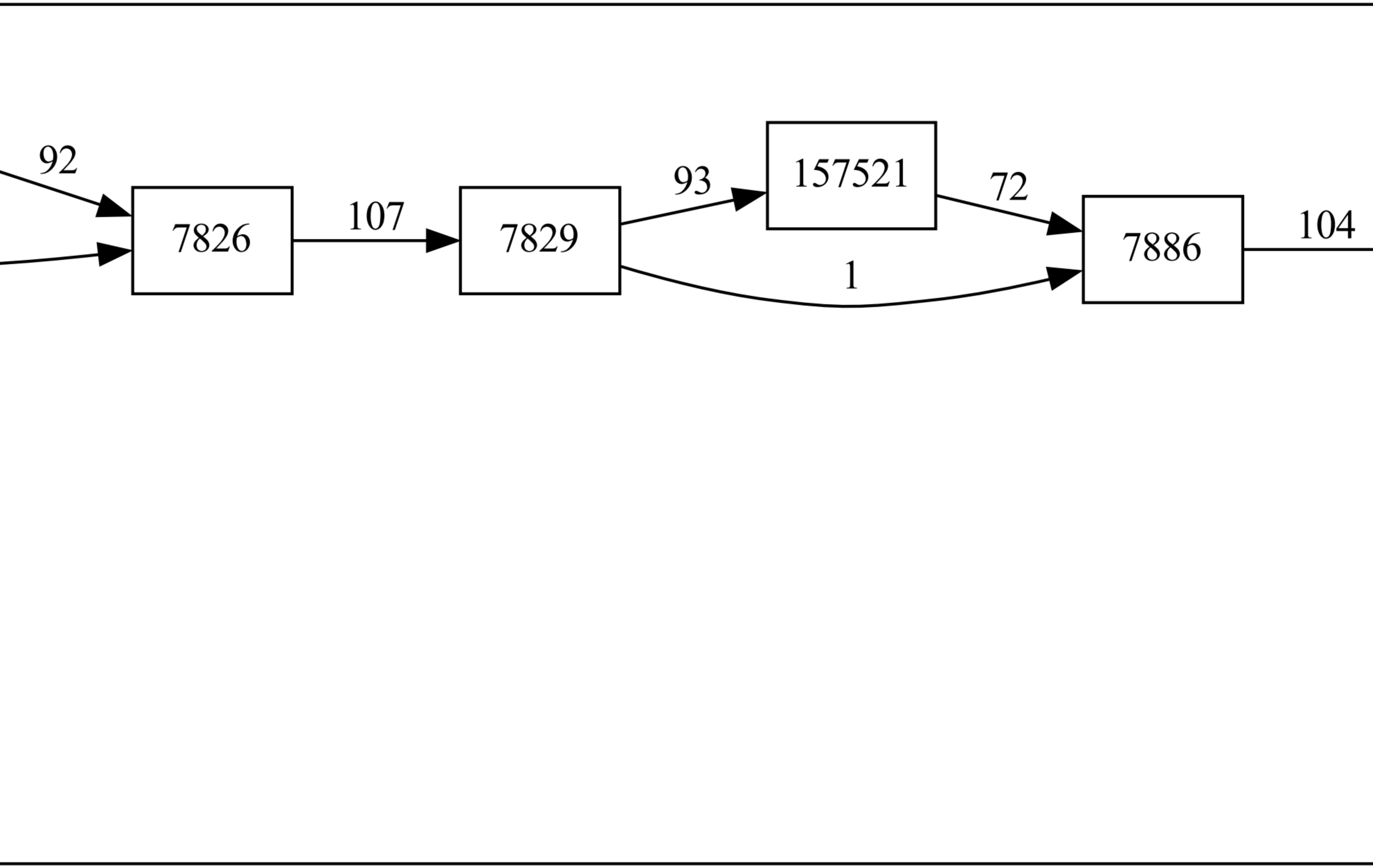
157521

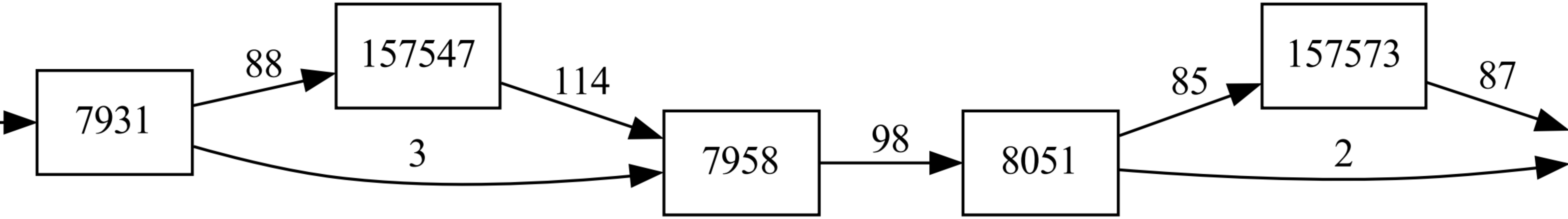
157547
157573

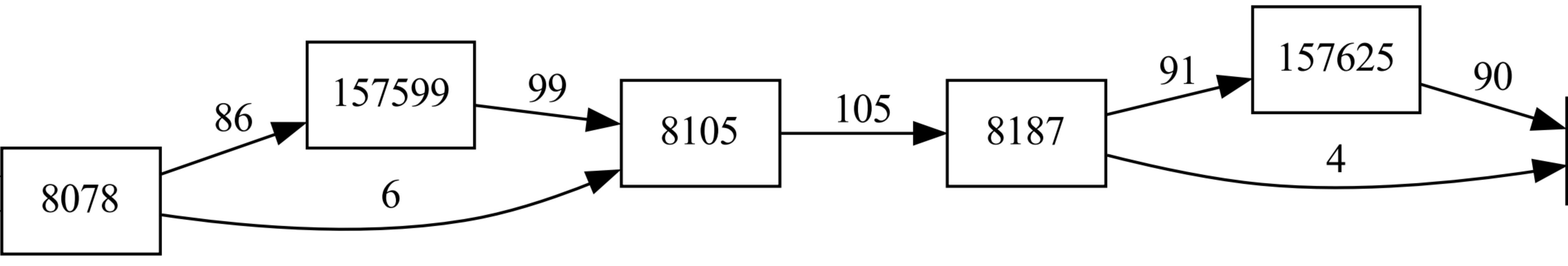
157599
157625

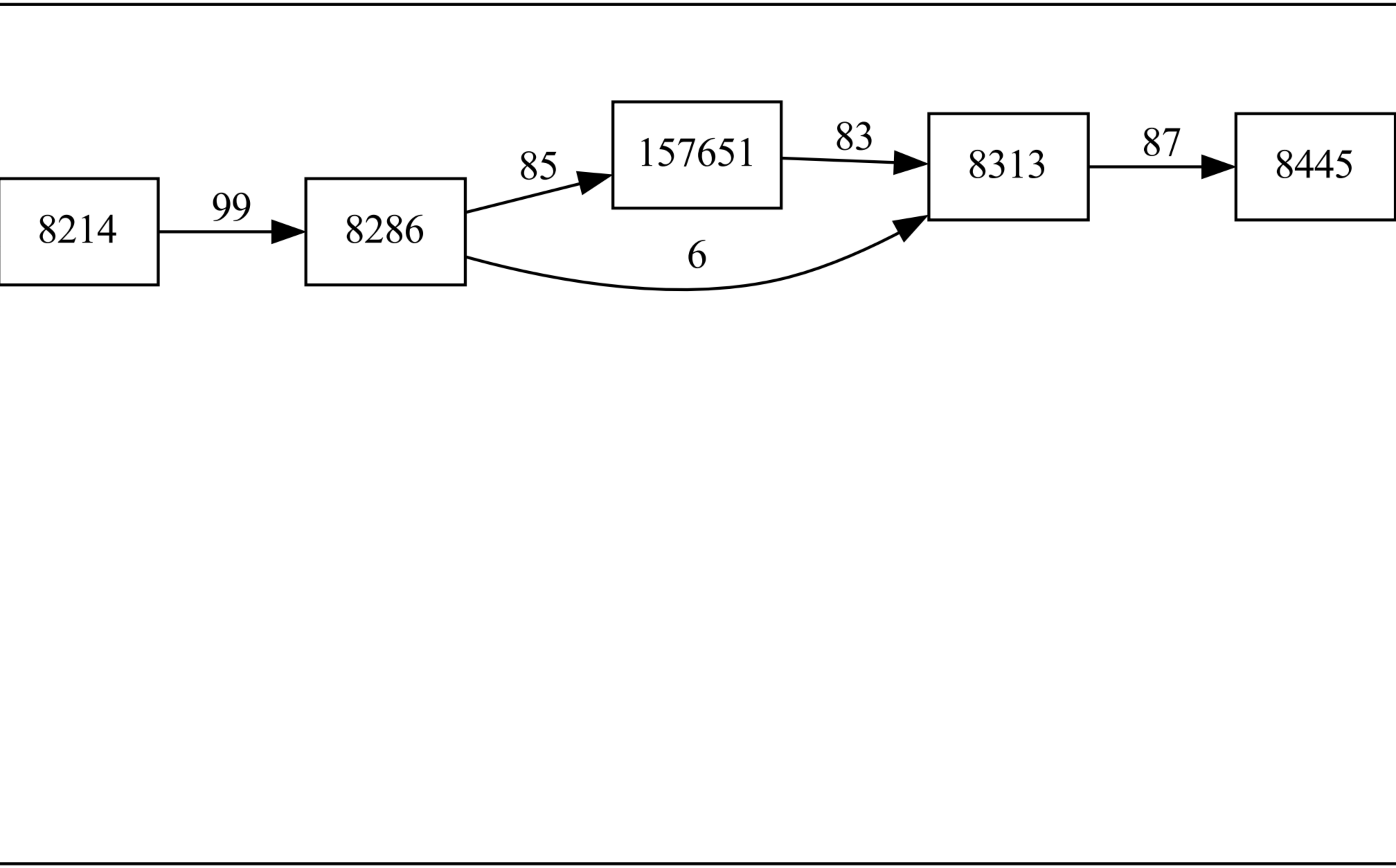
157651

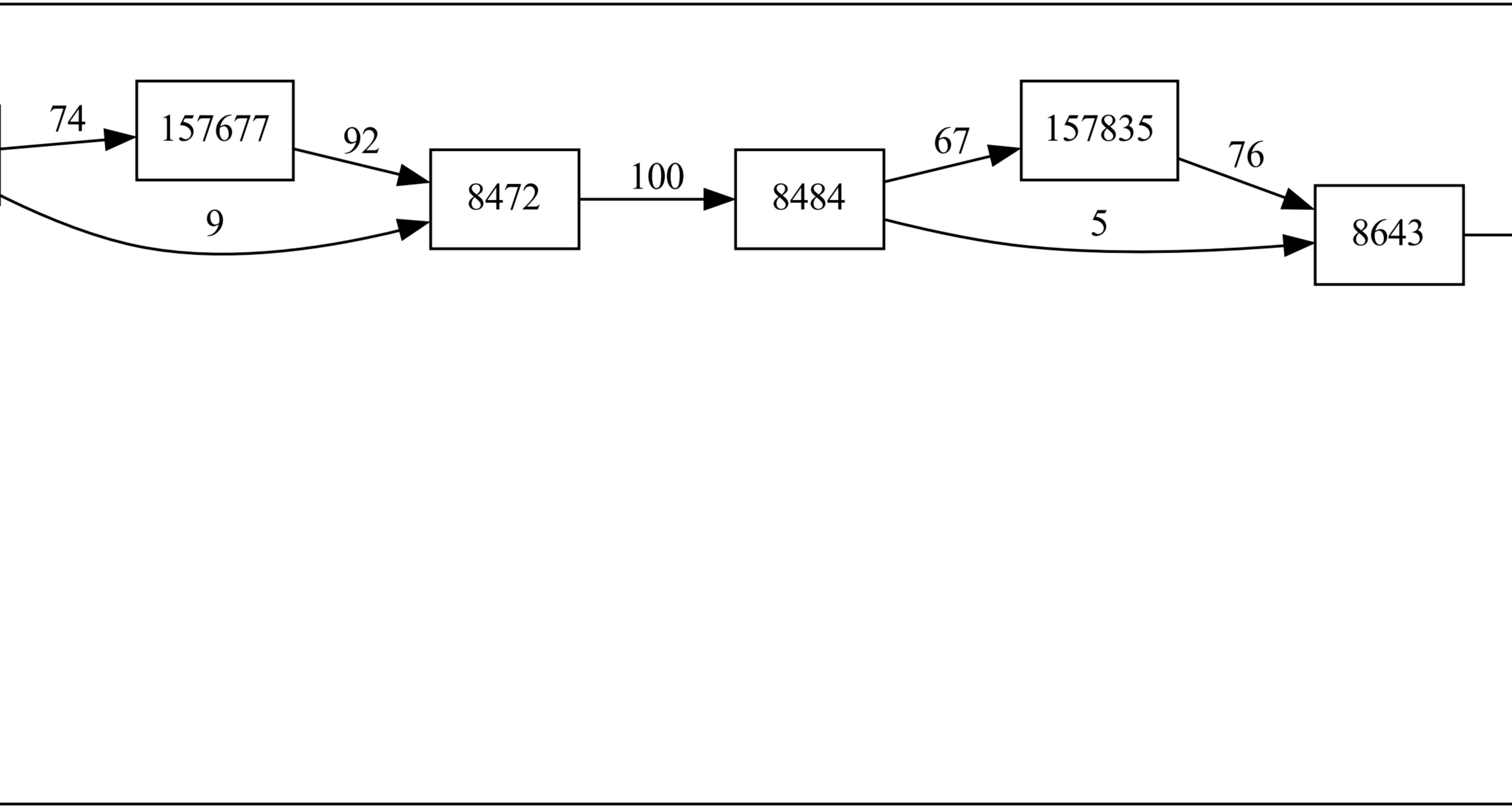
157677
157835

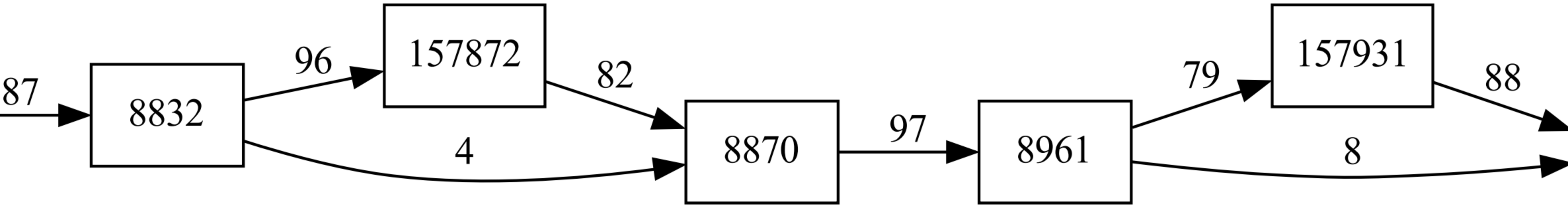
157872
157931

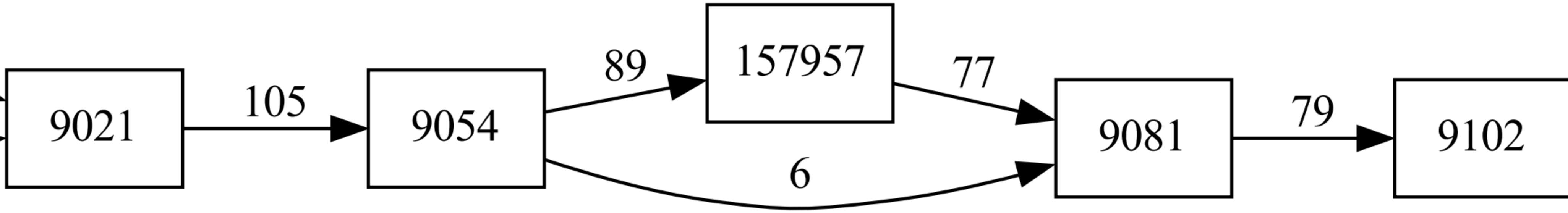
157957

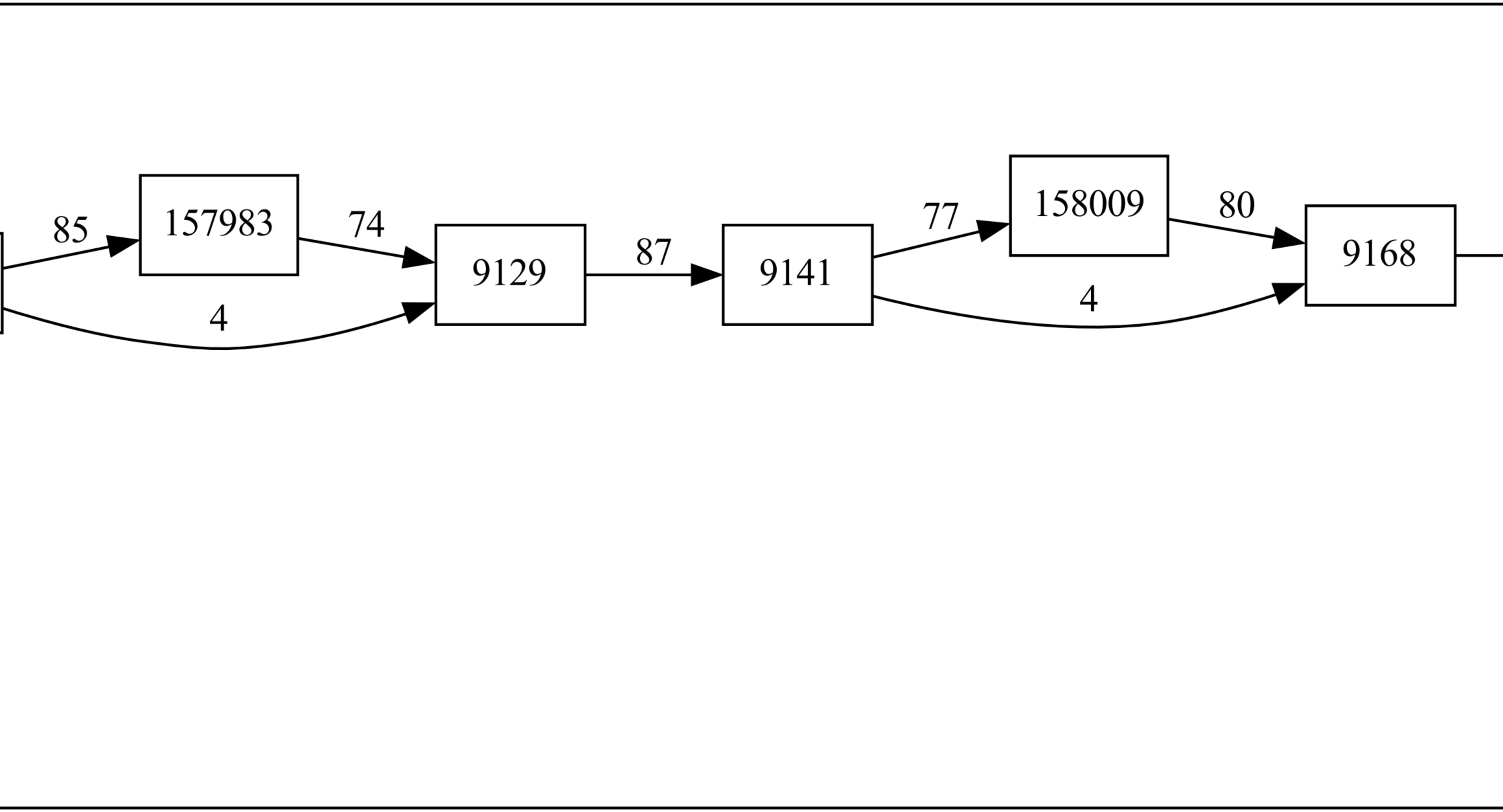
157983
158009

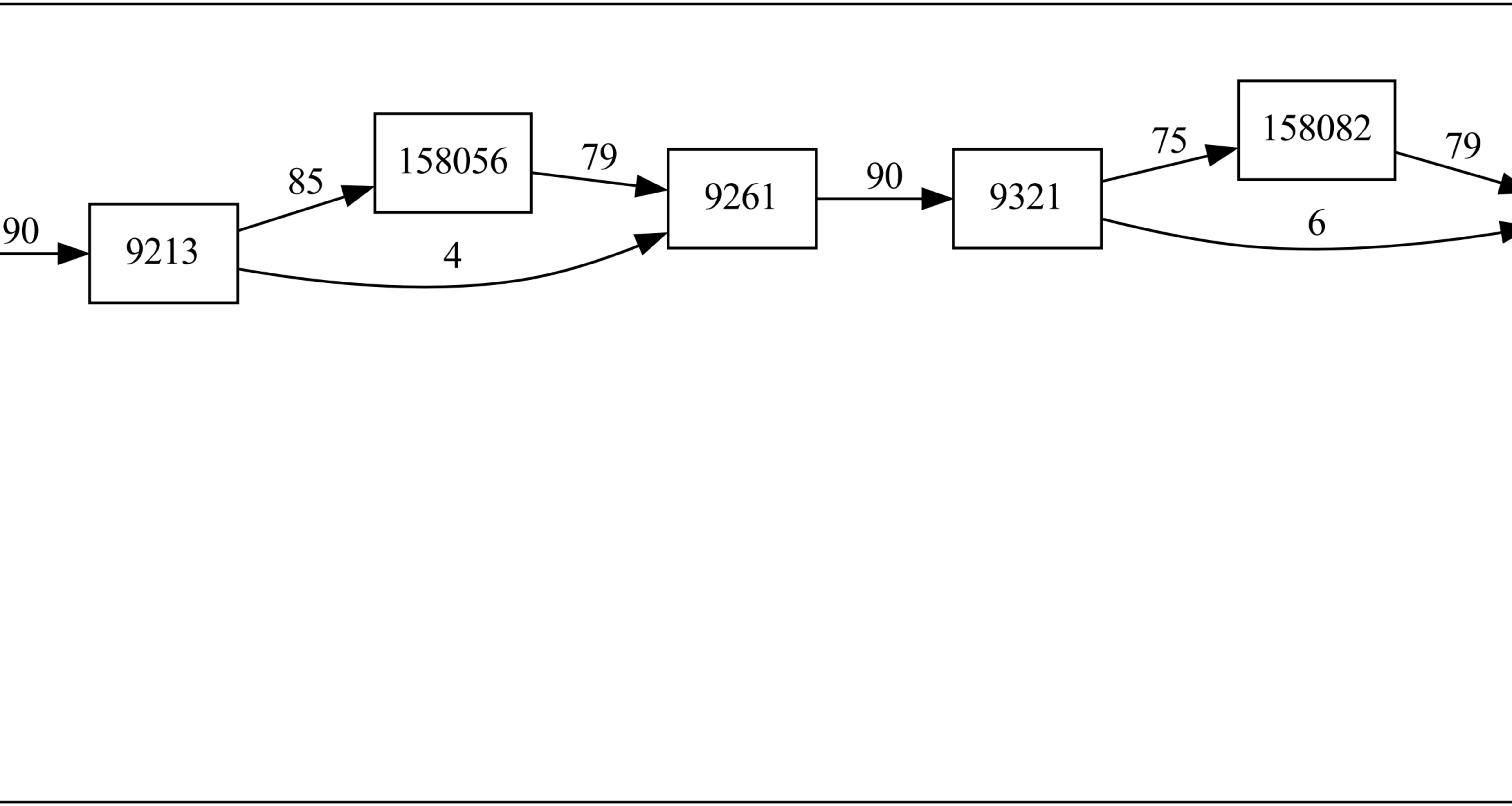
158056
158082

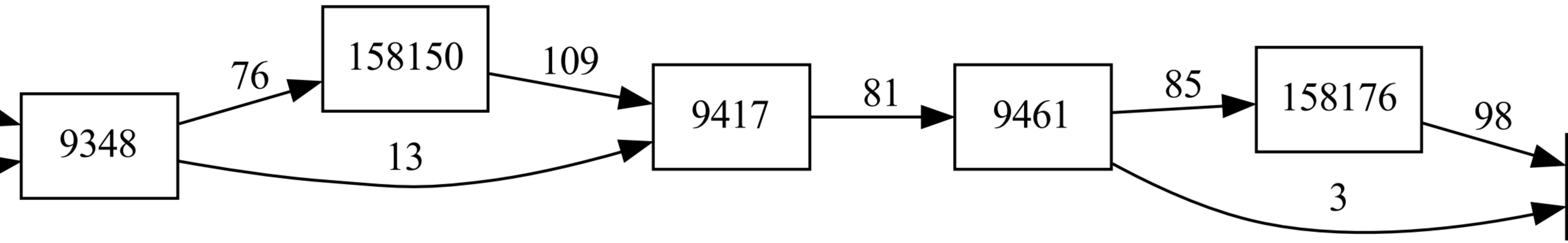
158150
158176

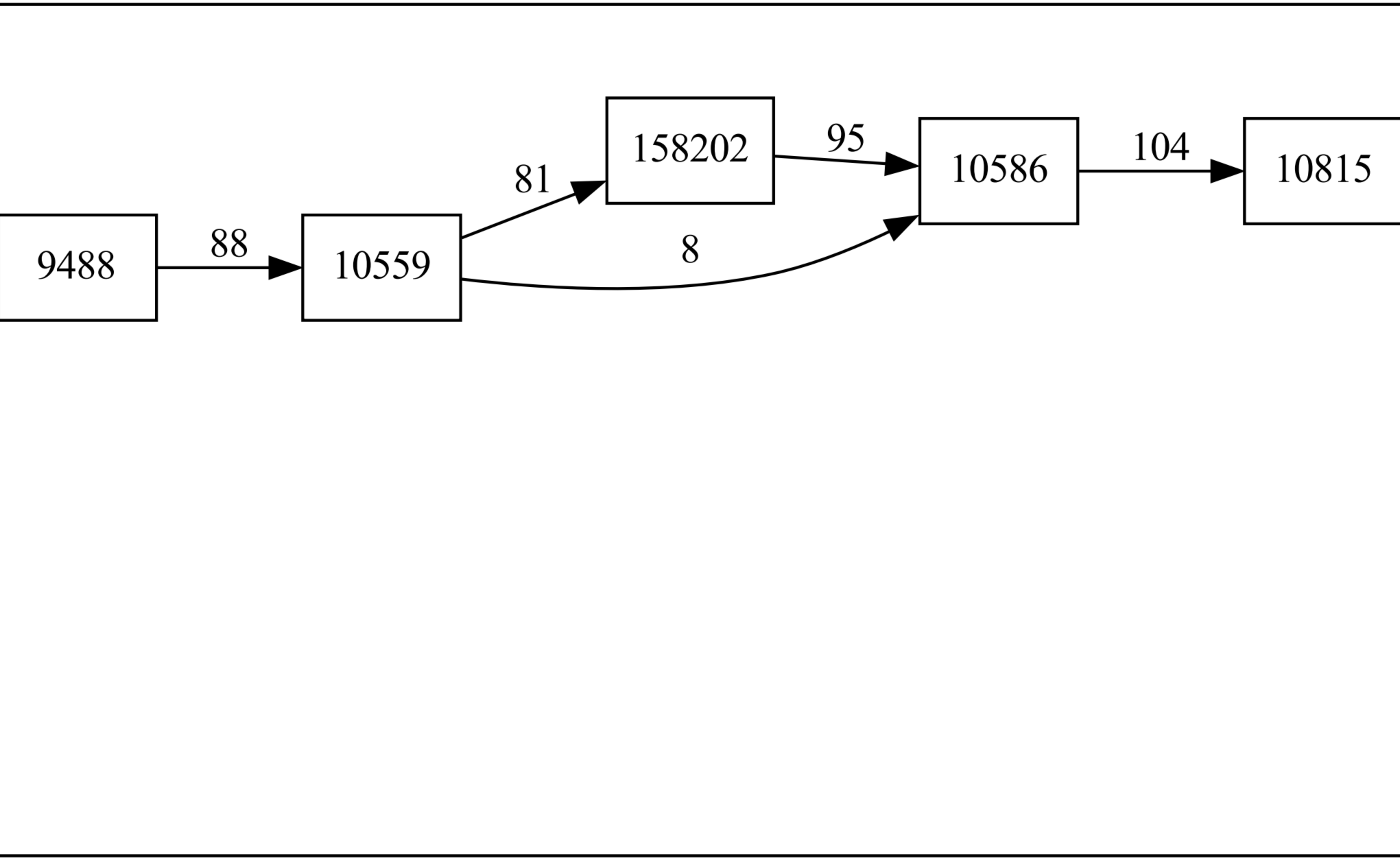
10559
158202
10586
10815

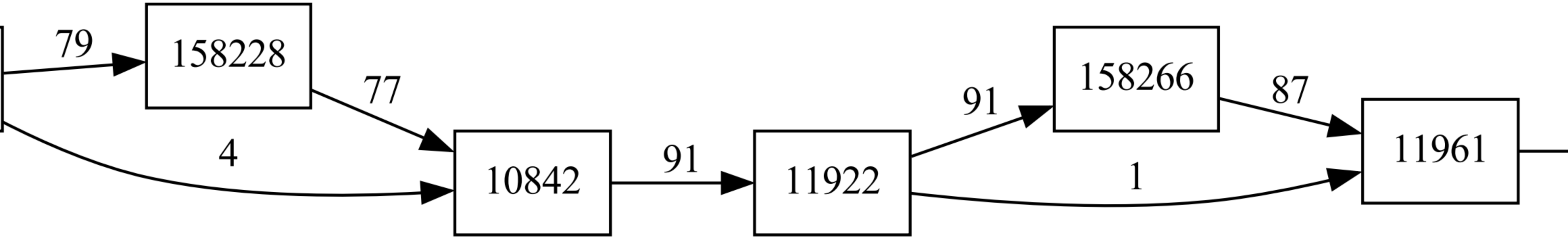
79
158228
77
4
10842
91
11922
91
158266
87
1
11961

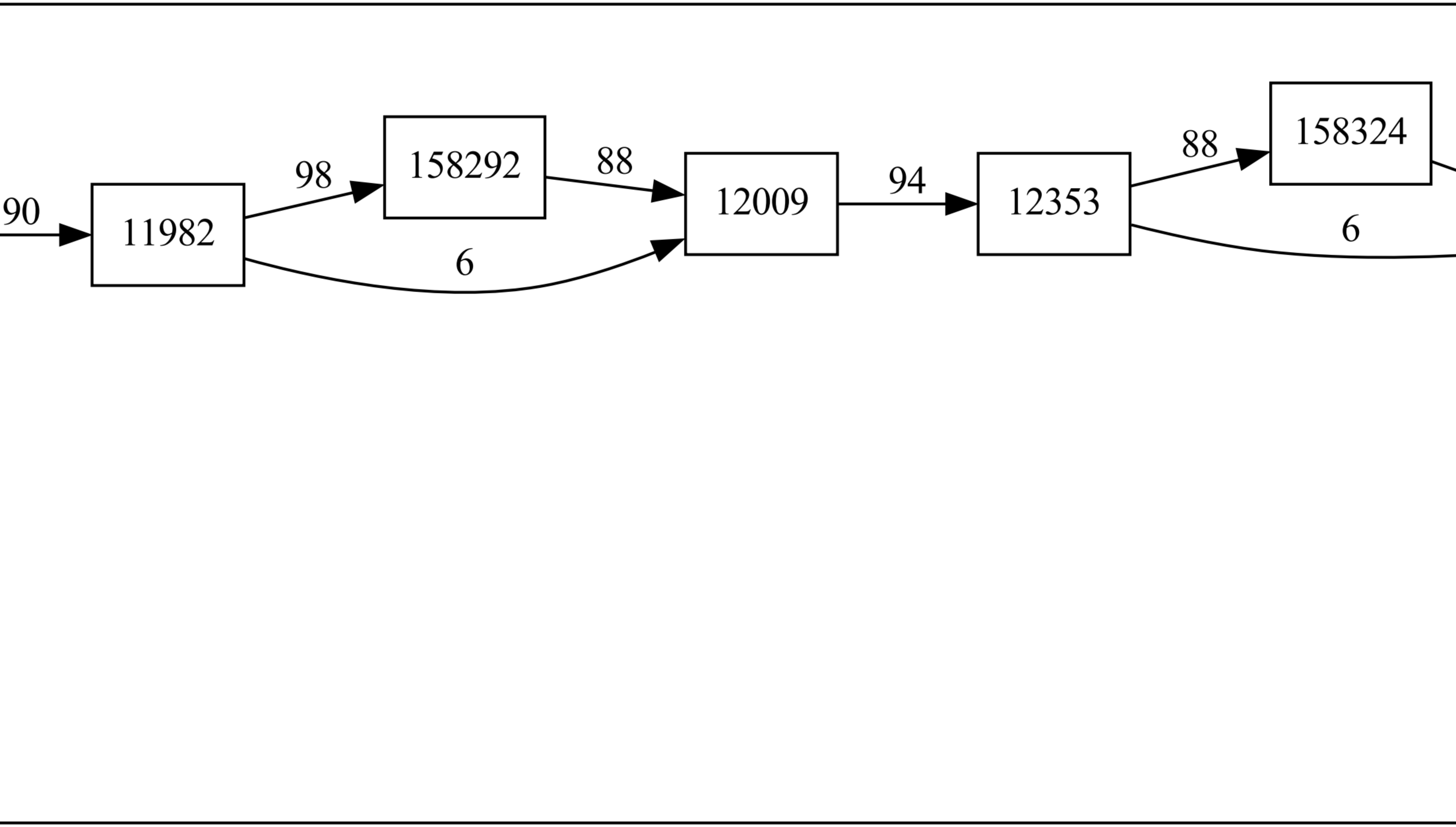
90
11982
98
158292
6
88
12009
94
12353
88
158324
6

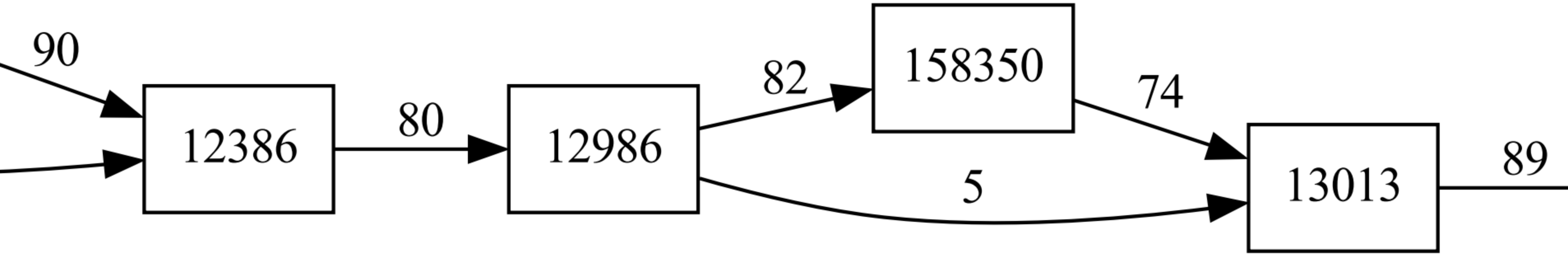
12386
12986
158350
13013

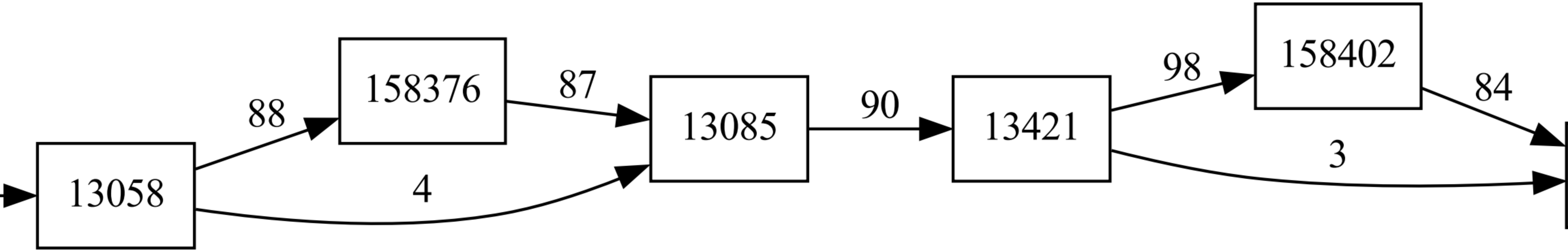
13058
88
4
158376
87
13085
90
13421
98
3
158402
84

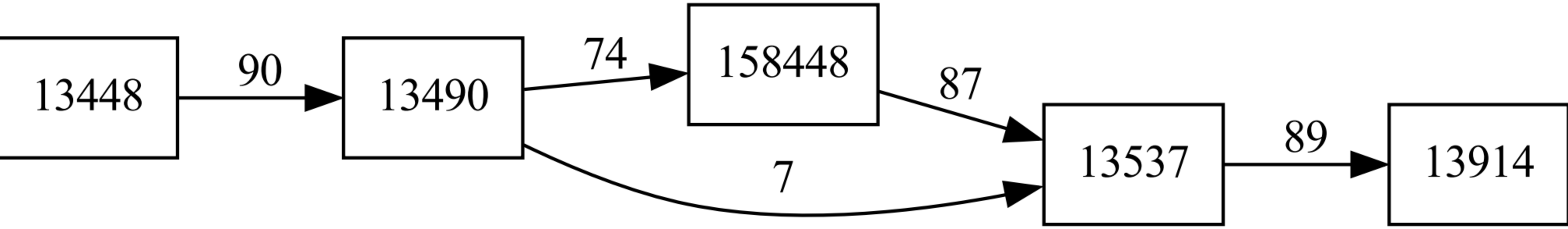
13448
90
13490
74
158448
7
87
13537
89
13914

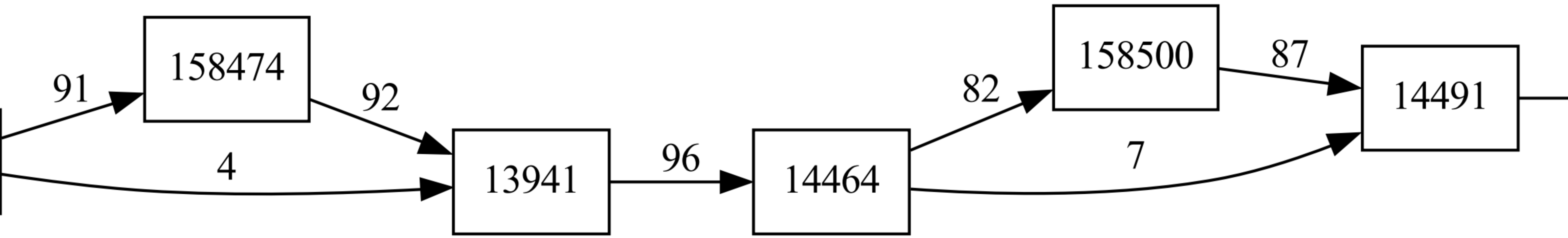
91
158474
92
4
13941
96
14464
82
158500
87
7
14491

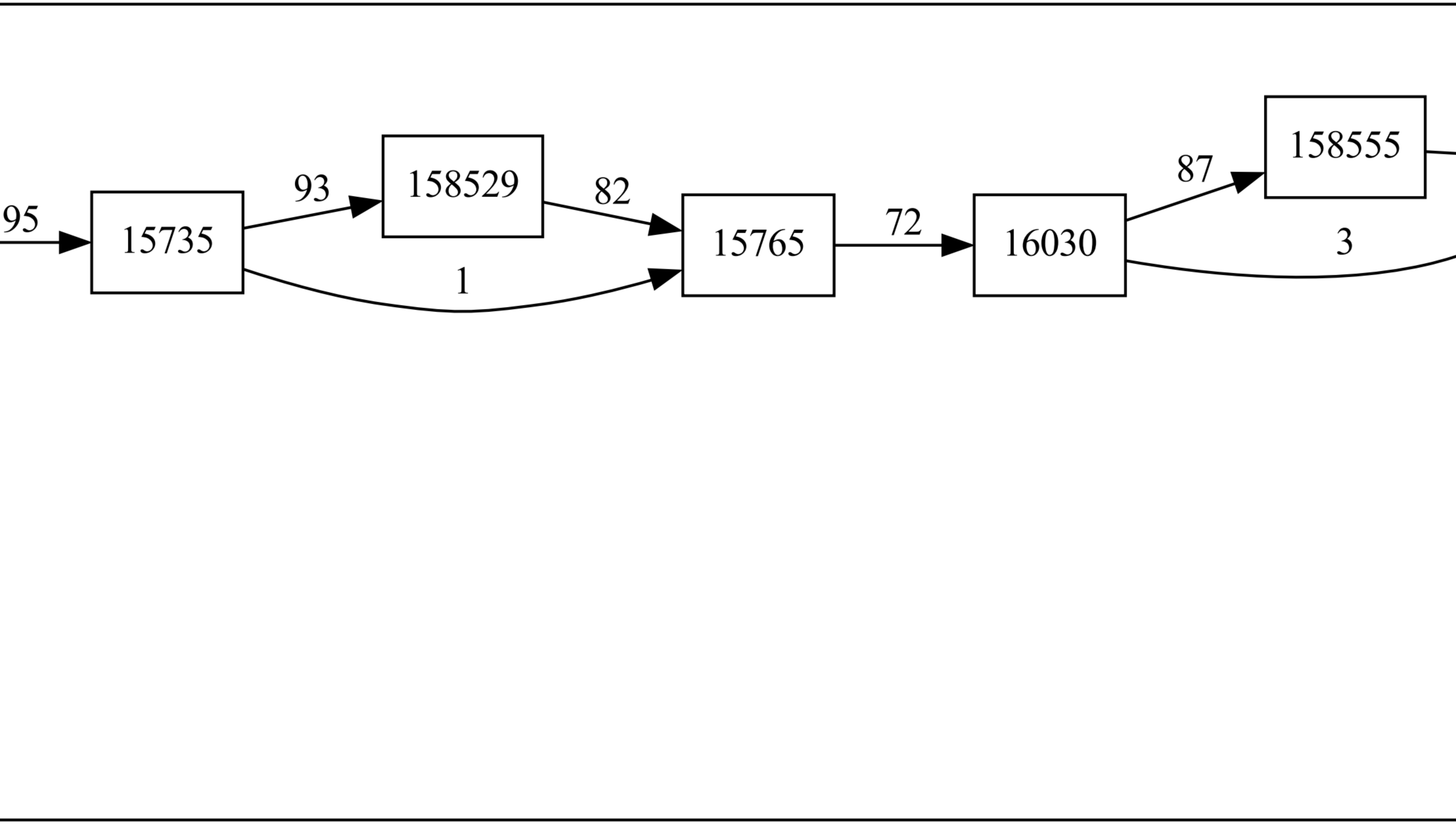
95
15735
93
158529
82
1
15765
72
16030
87
158555
3

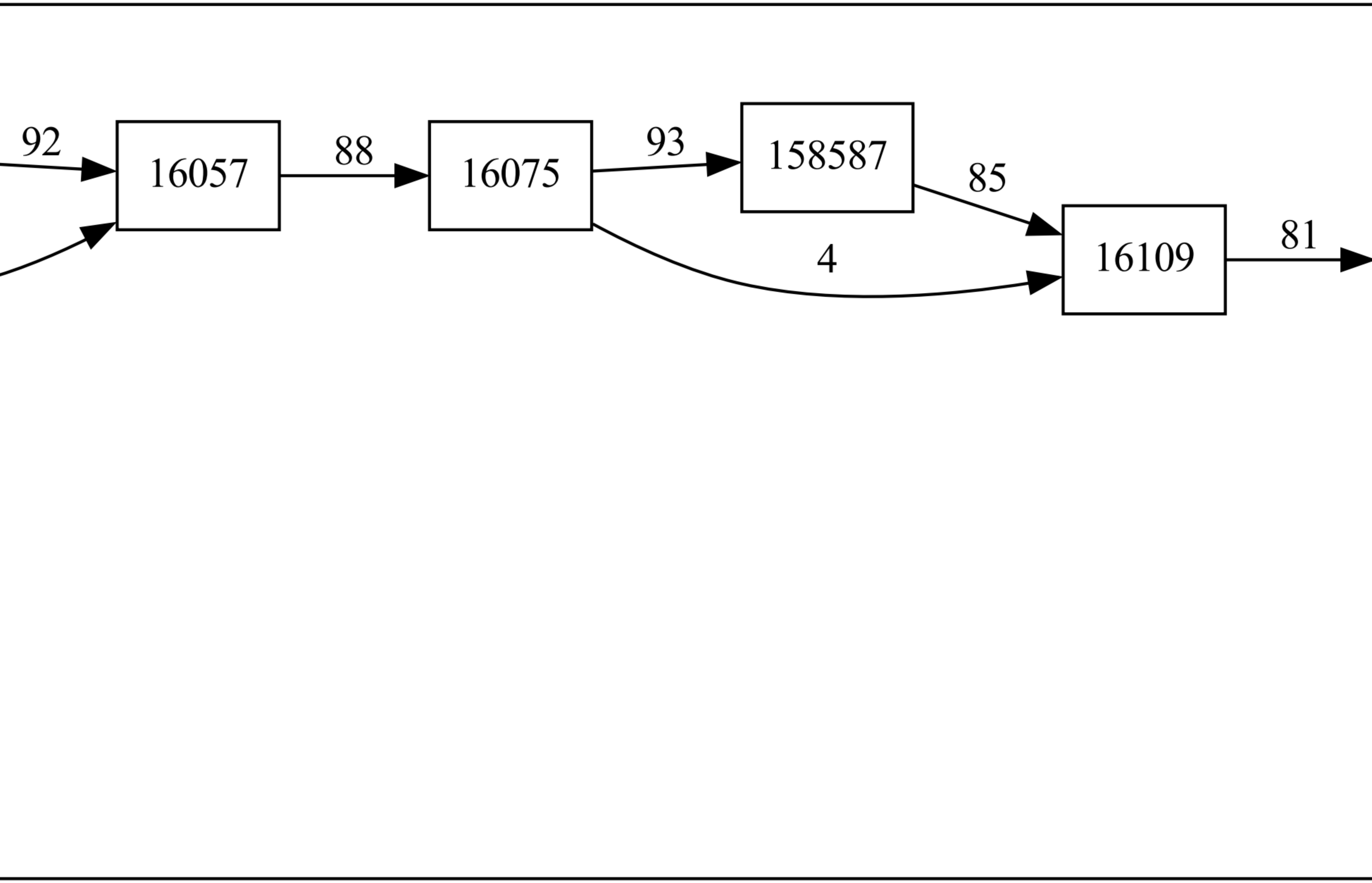
16057
16075
158587
16109

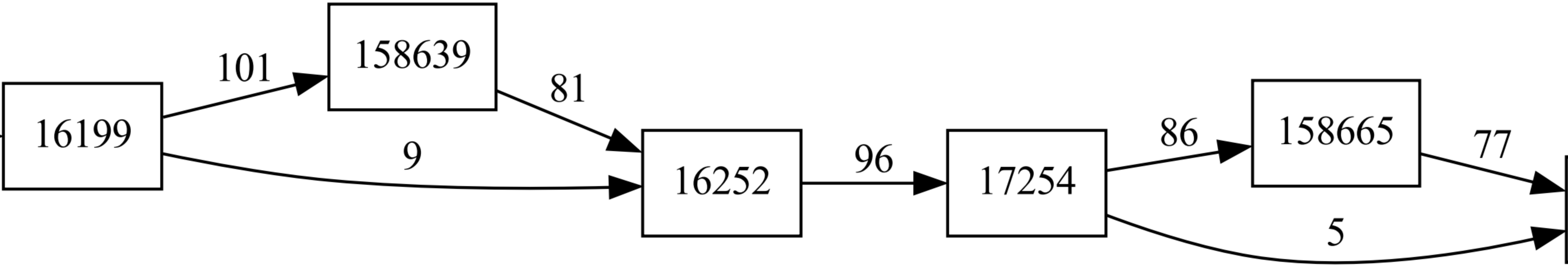
16199
101
158639
81
9
16252
96
17254
86
158665
77
5

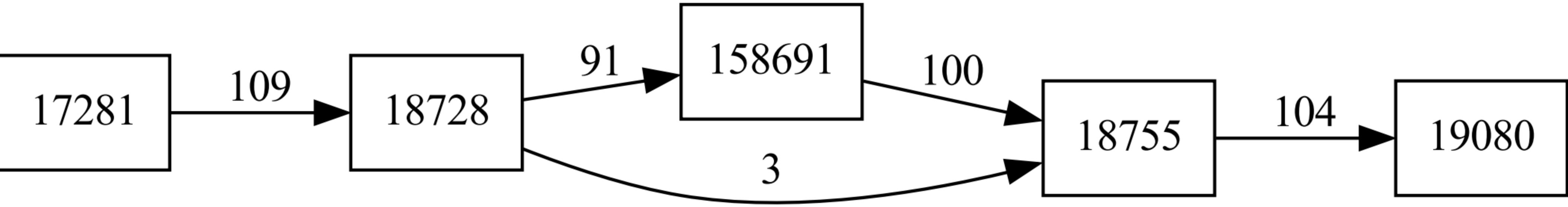
17281
109
18728
91
158691
100
3
18755
104
19080

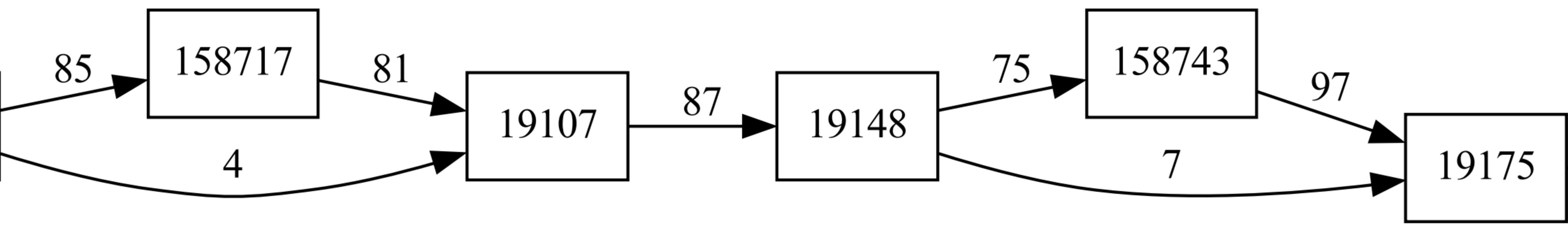
85
158717
81
4
19107
87
19148
75
158743
97
7
19175

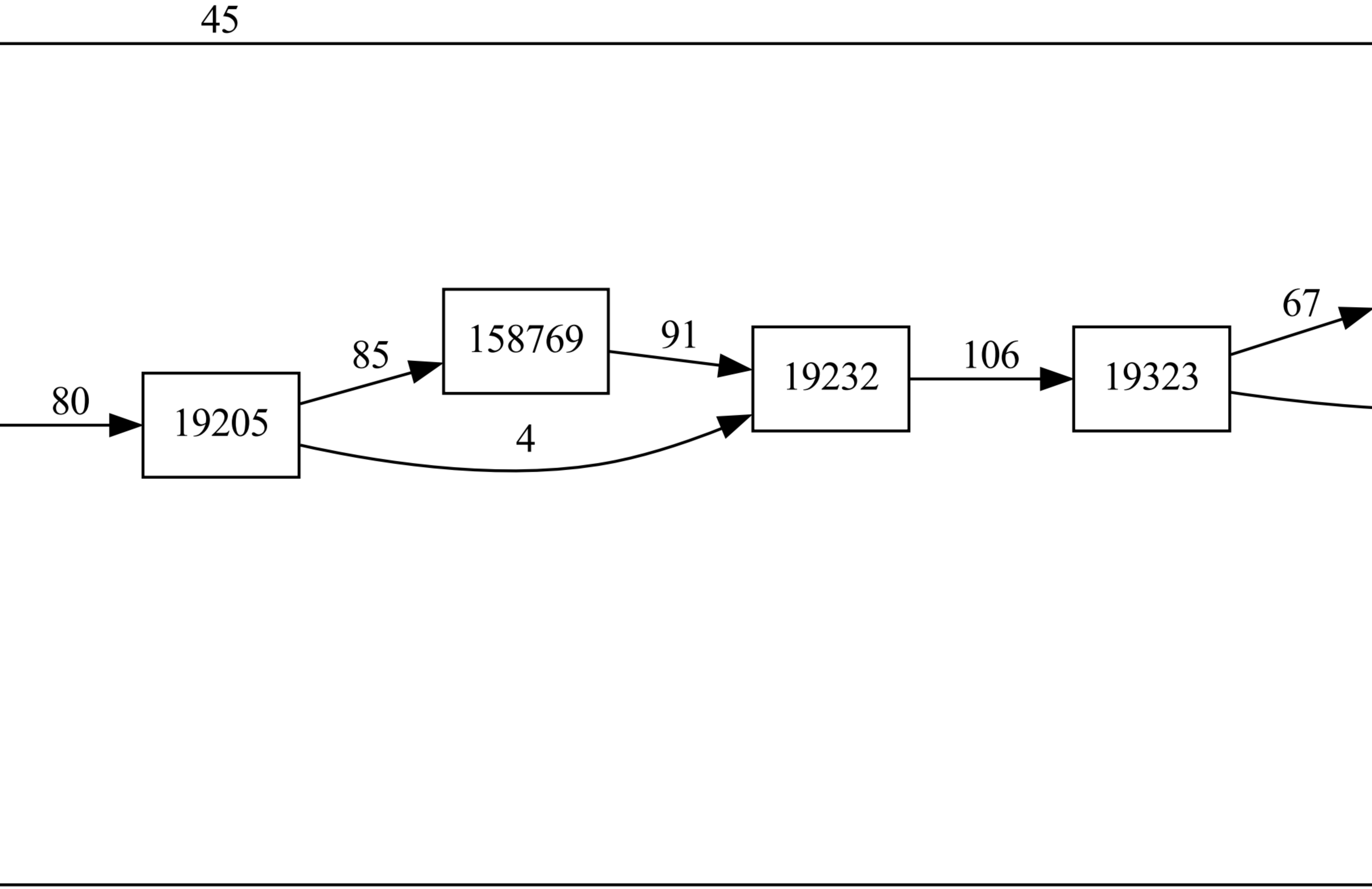
19205
158769
19232
19323

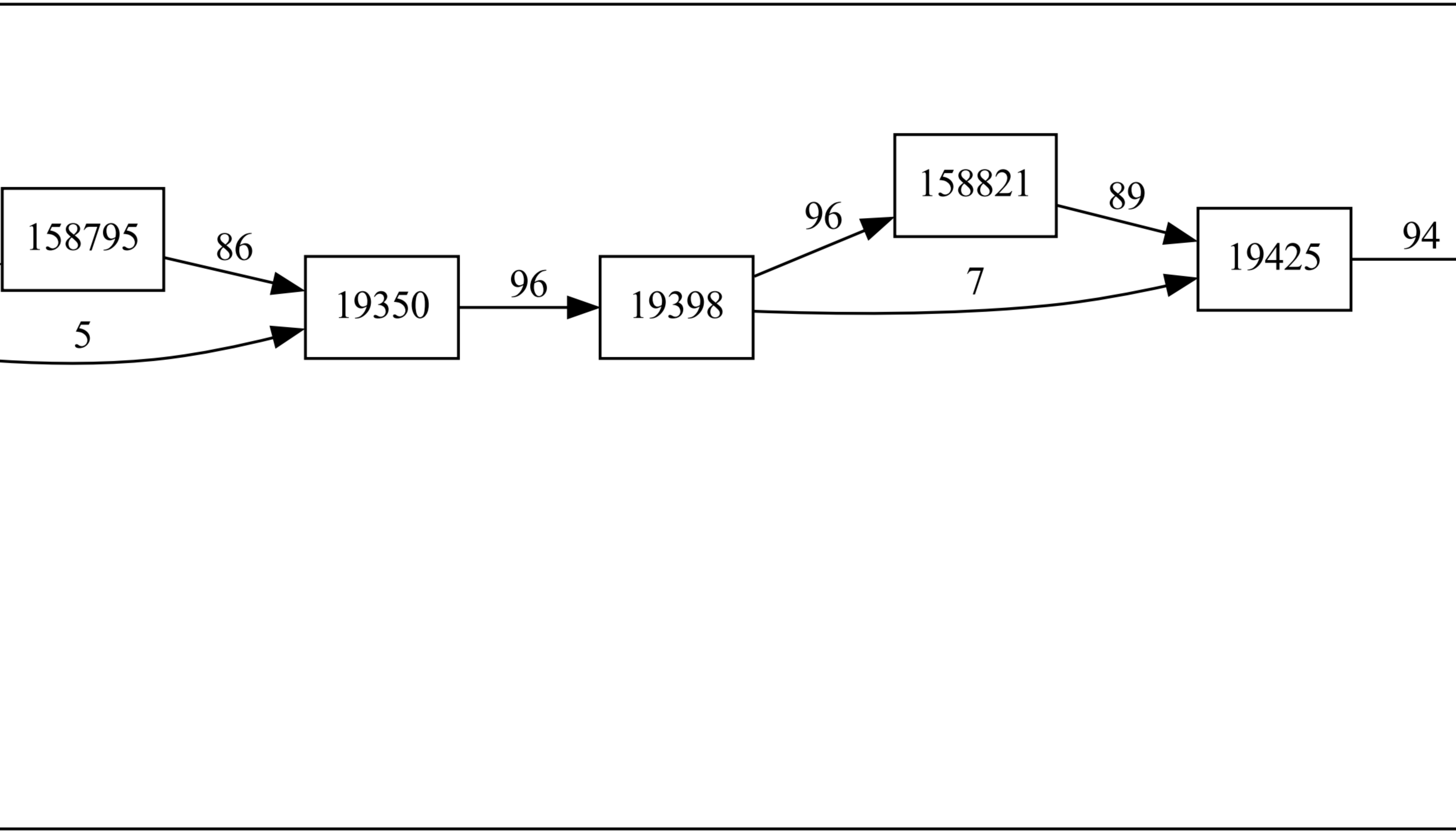
158795
86
5
19350
96
19398
96
158821
89
7
19425
94

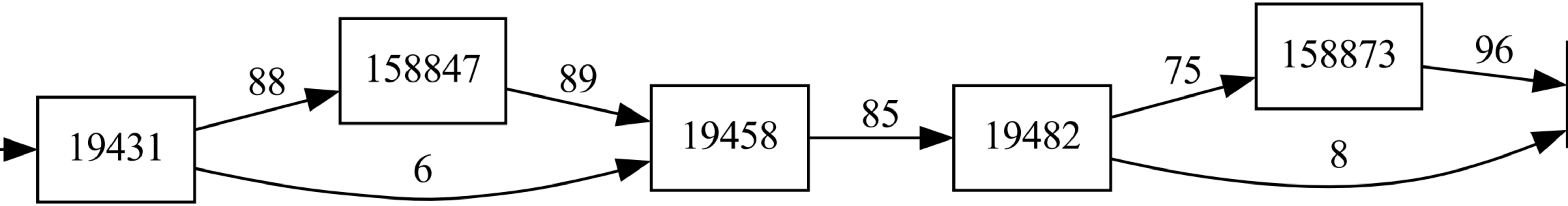
19431
88
158847
89
6
19458
85
19482
75
158873
96
8

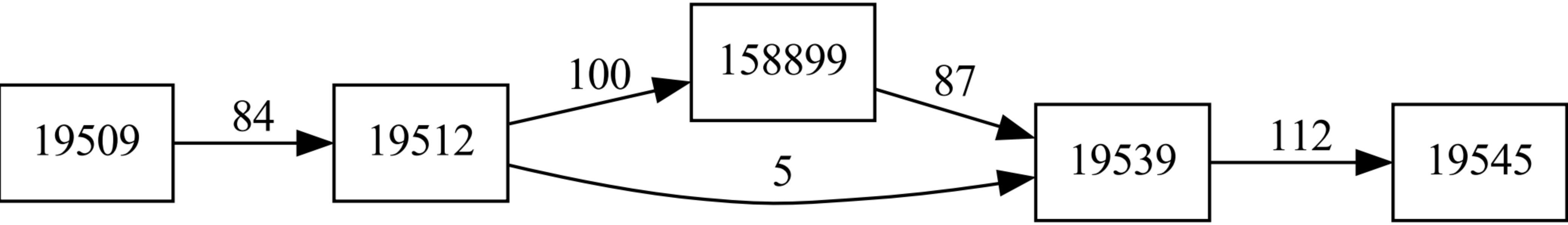
19509
84
19512
100
158899
87
5
19539
112
19545

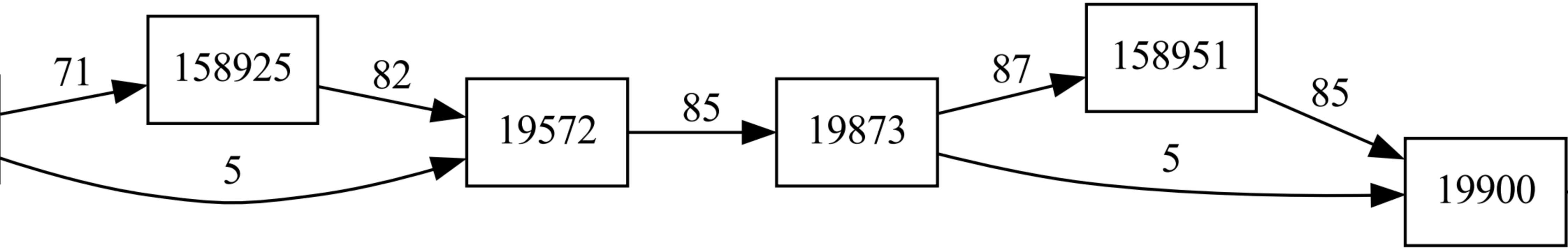
71
158925
82
5
19572
85
19873
87
158951
85
5
19900

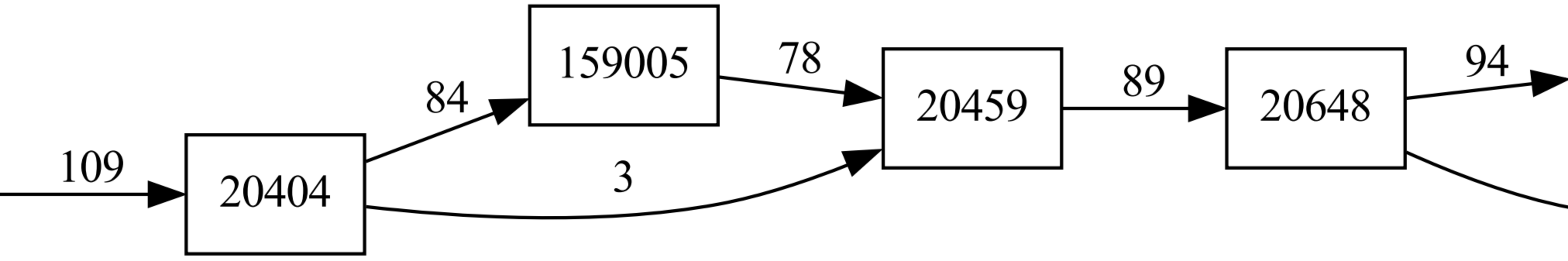
20404
159005
20459
20648

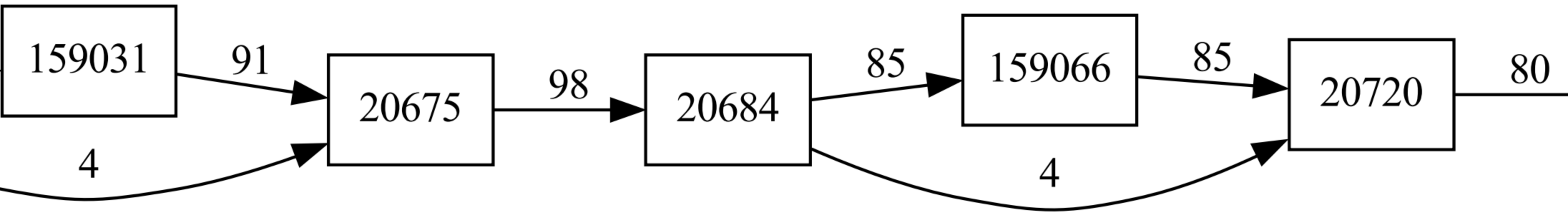
159031
91
4
20675
98
20684
85
4
159066
85
20720
80

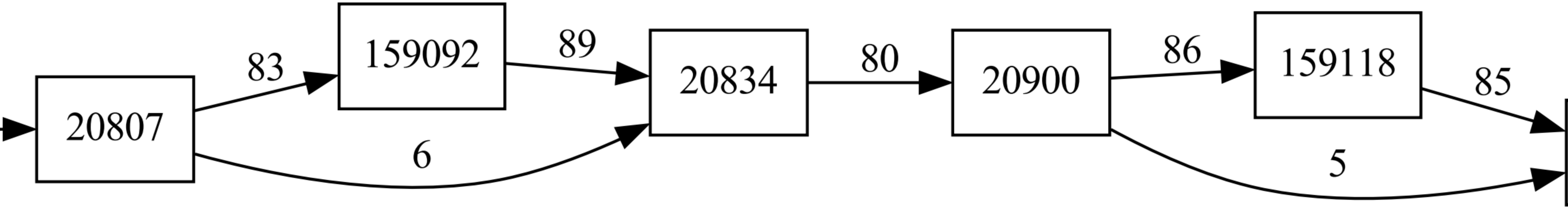
20807
83
159092
89
6
20834
80
20900
86
159118
85
5

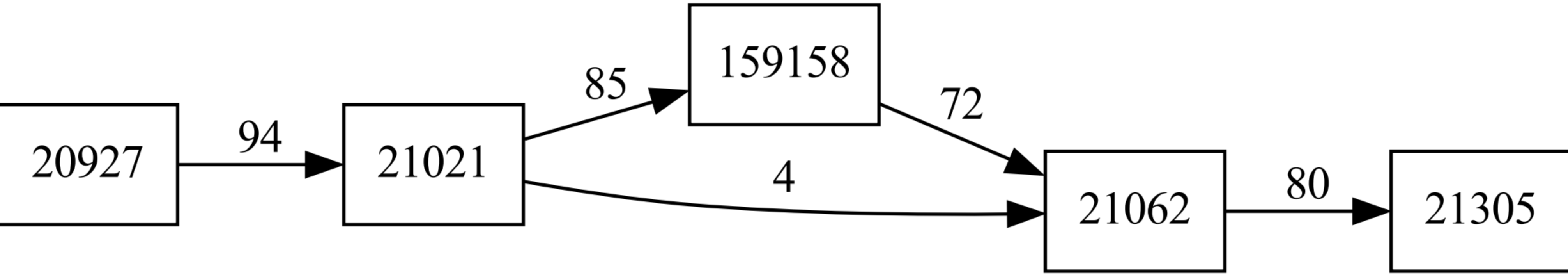
20927
94
21021
85
159158
72
4
21062
80
21305

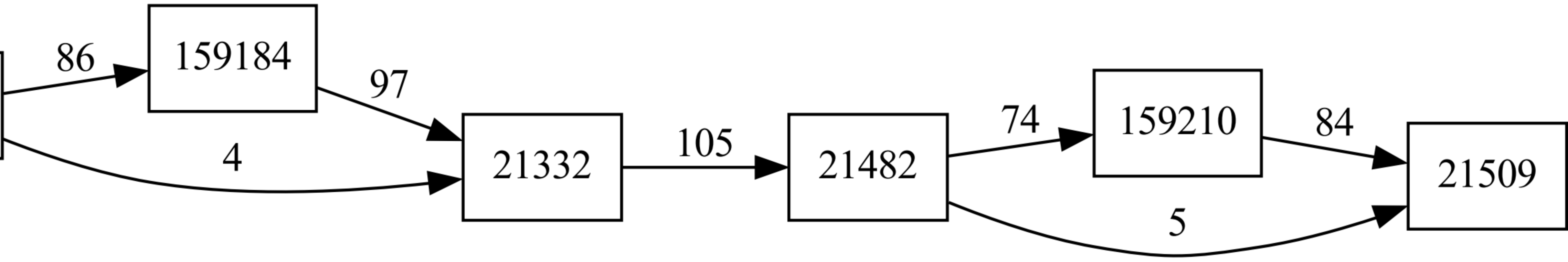
86
159184
97
4
21332
105
21482
74
159210
84
5
21509

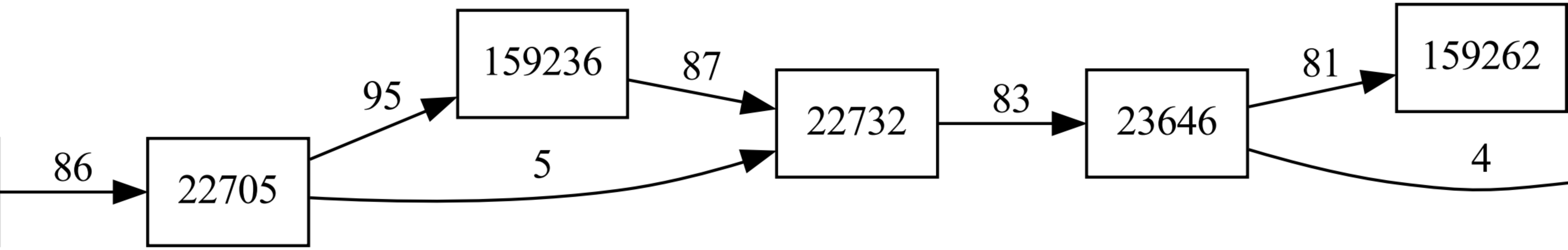
86
22705
95
159236
5
87
22732
83
23646
81
159262
4

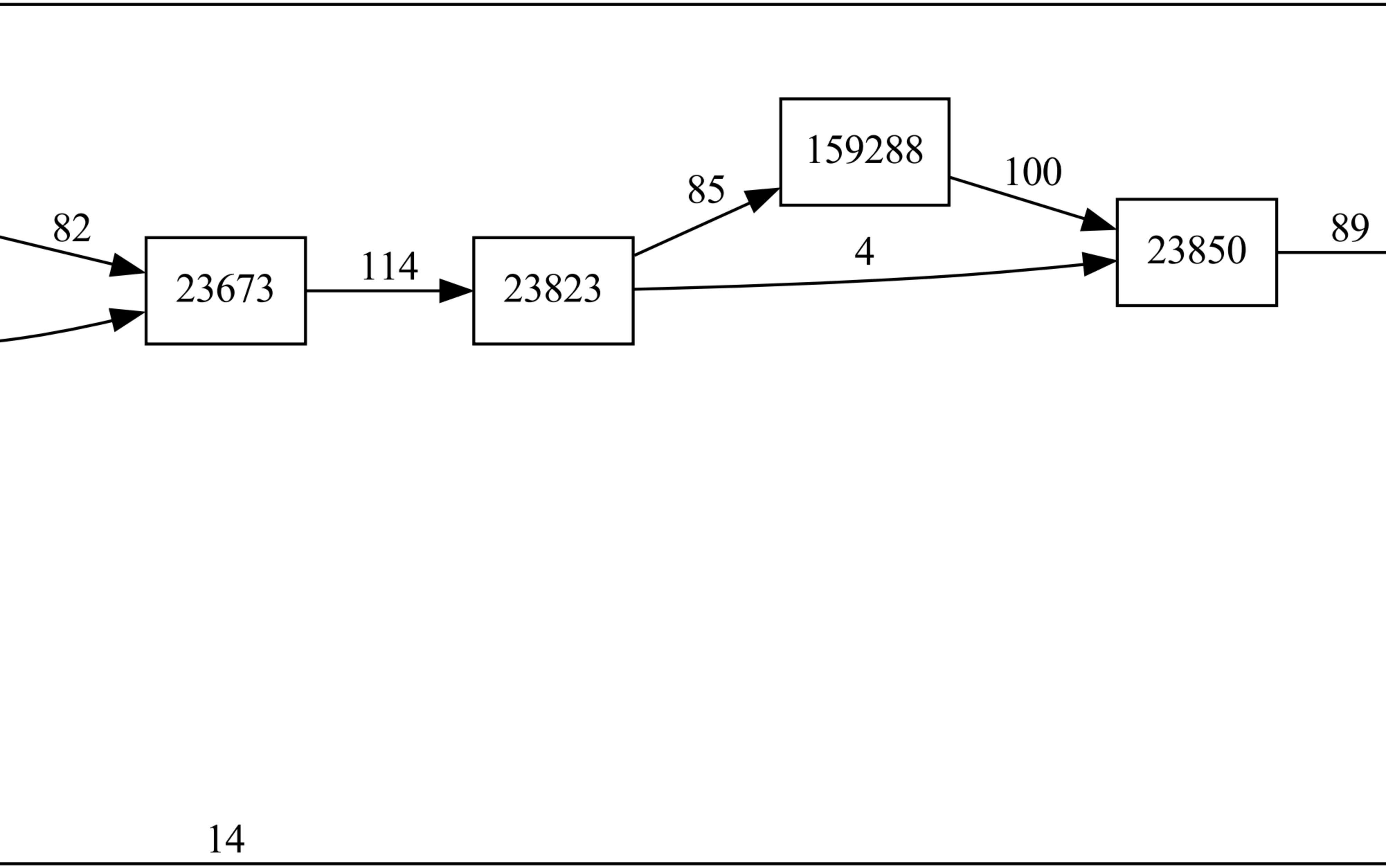
23673
23823
159288
23850

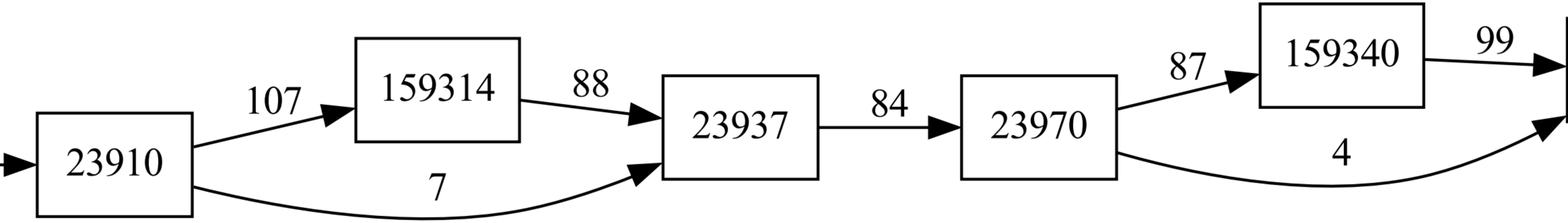
23910
107
7
159314
88
23937
84
23970
87
4
159340
99

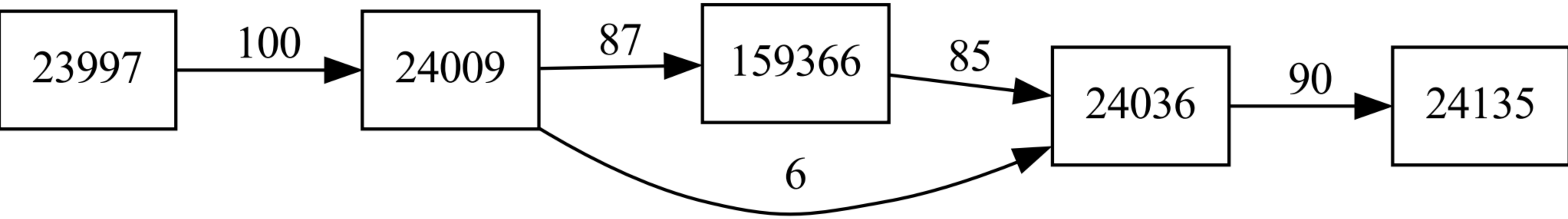
23997
100
24009
87
159366
85
6
24036
90
24135

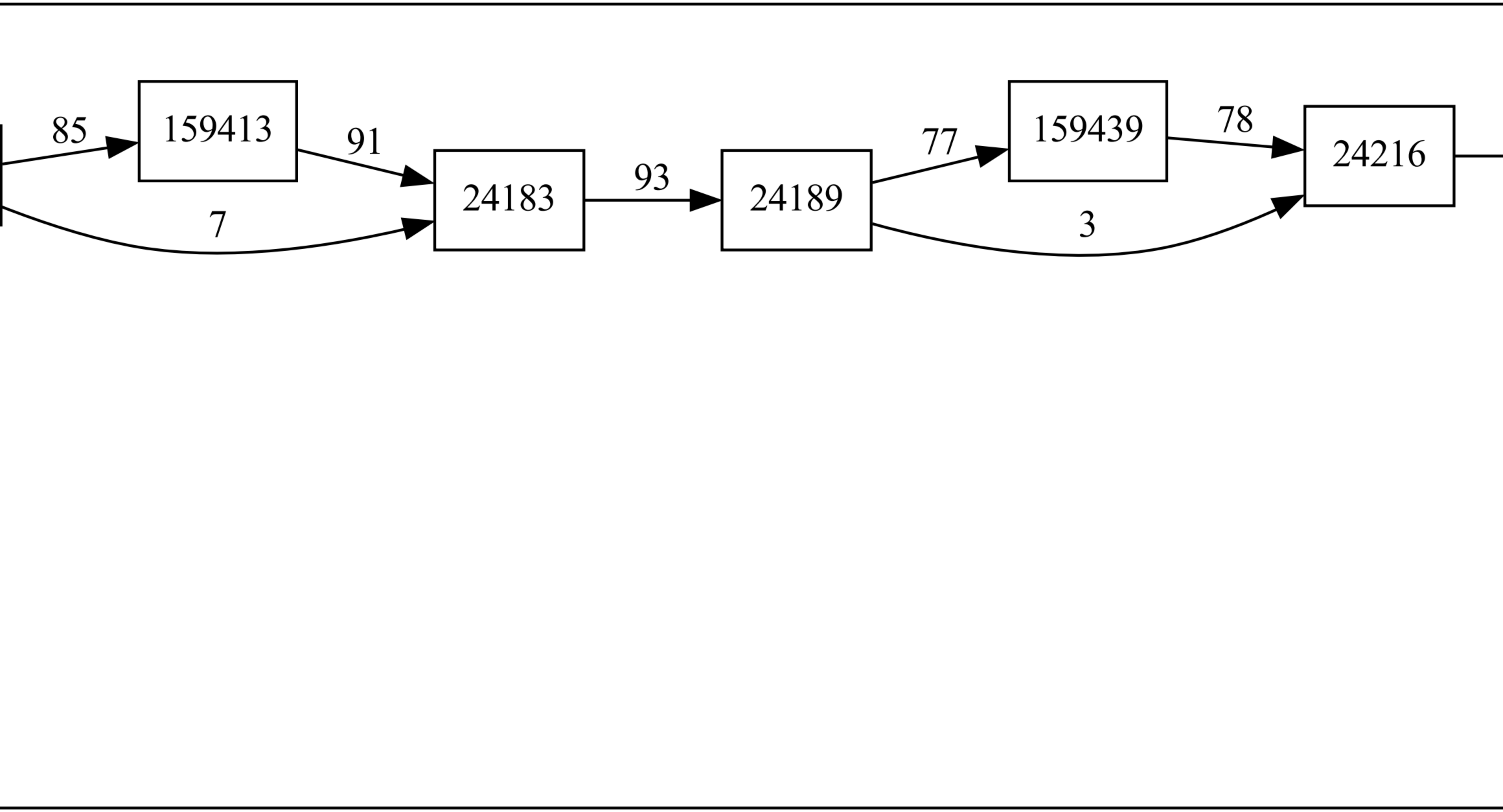
85
159413
91
7
24183
93
24189
77
159439
3
78
24216

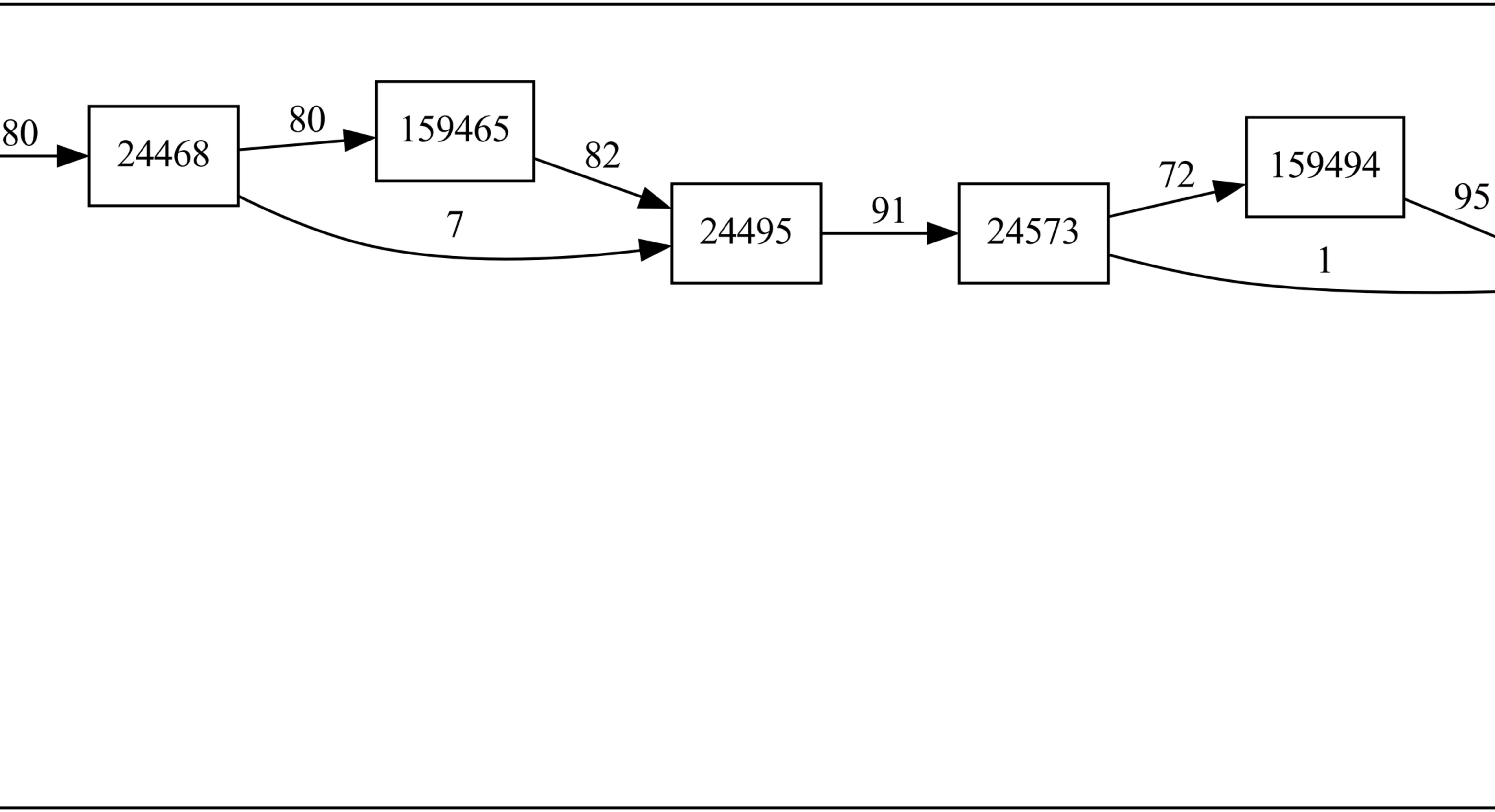
24468
159465
24495
24573
159494

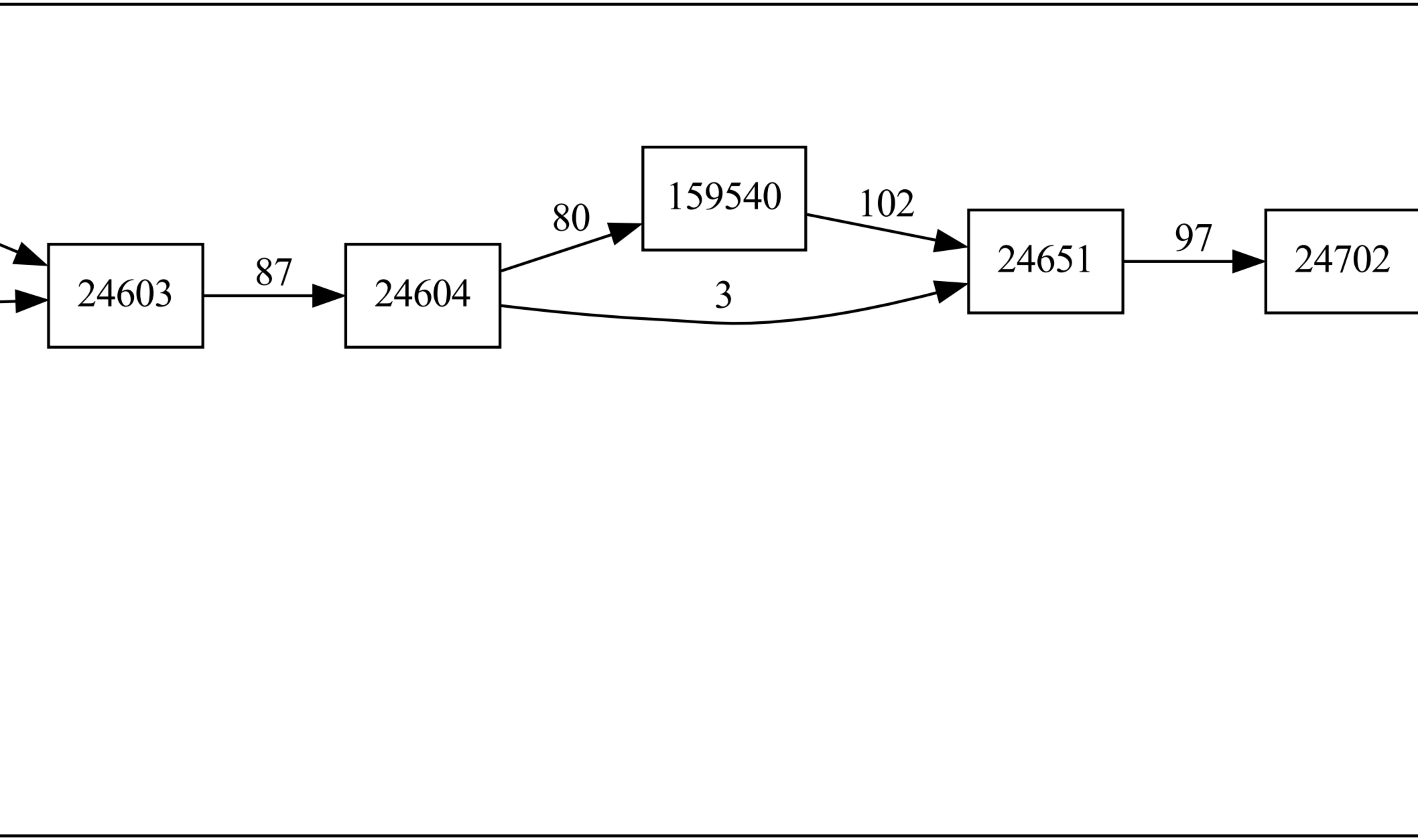
24603
87
24604
80
3
159540
102
24651
97
24702

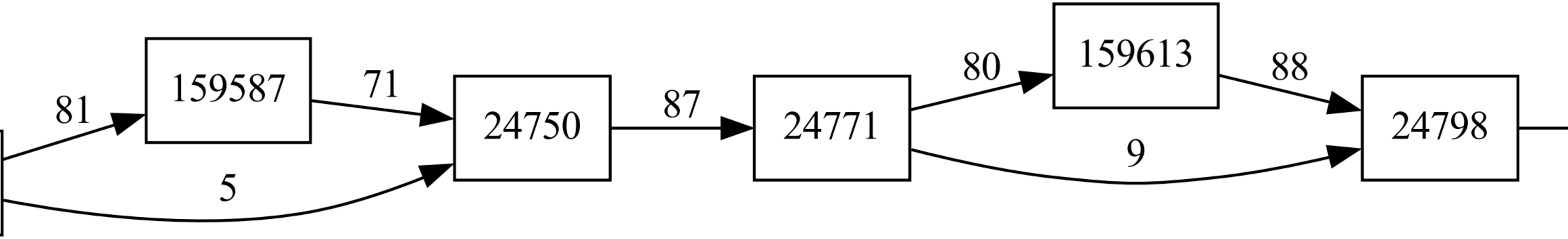
81
5
159587
71
24750
87
24771
80
9
159613
88
24798

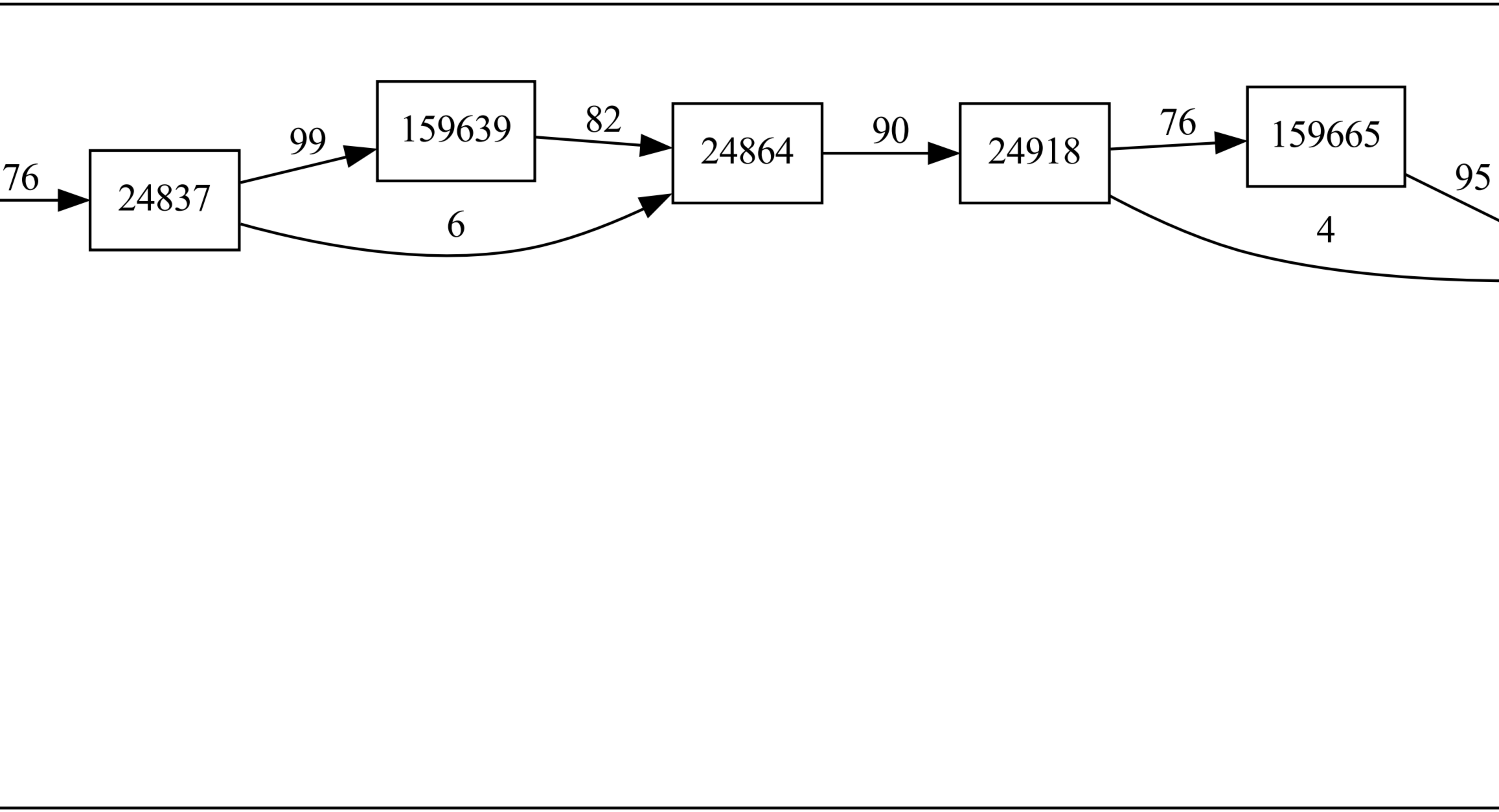
24837
159639
24864
24918
159665

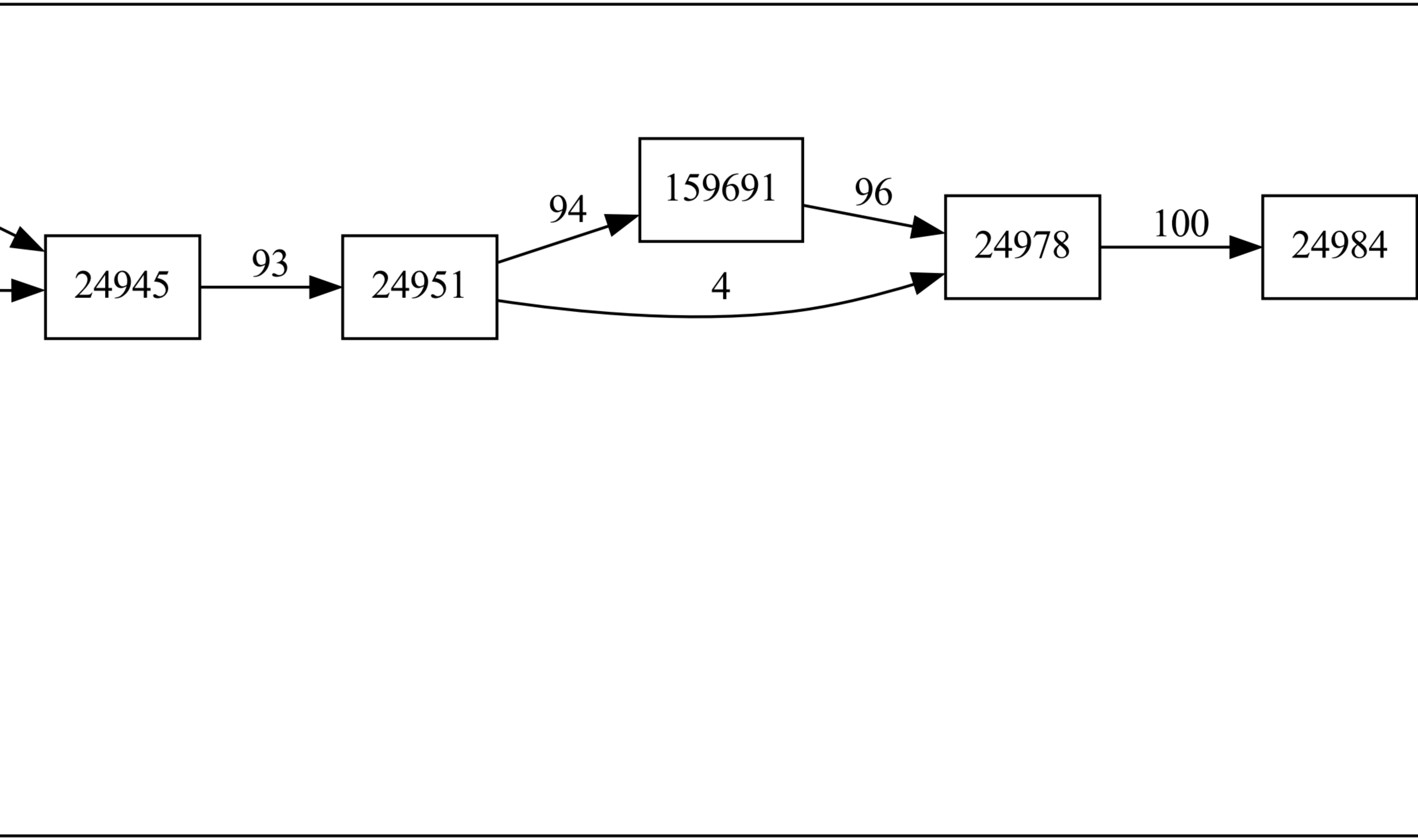
24945
93
24951
94
159691
96
4
24978
100
24984

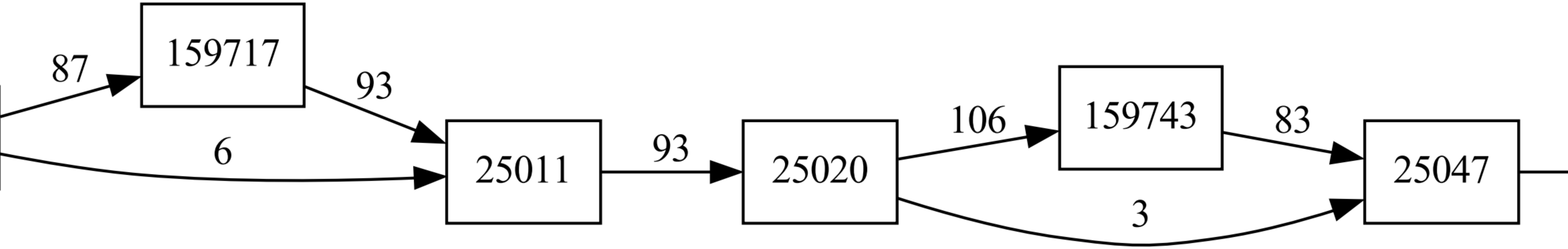
87
159717
93
6
25011
93
25020
106
159743
83
3
25047

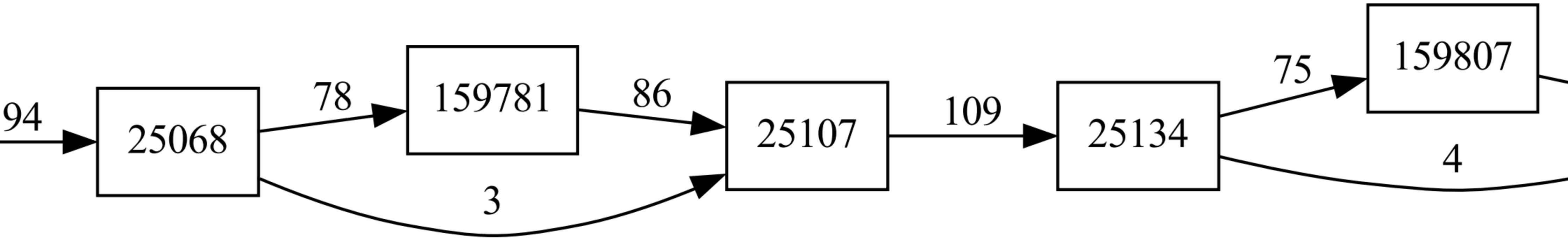
94
25068
78
159781
86
3
25107
109
25134
75
159807
4

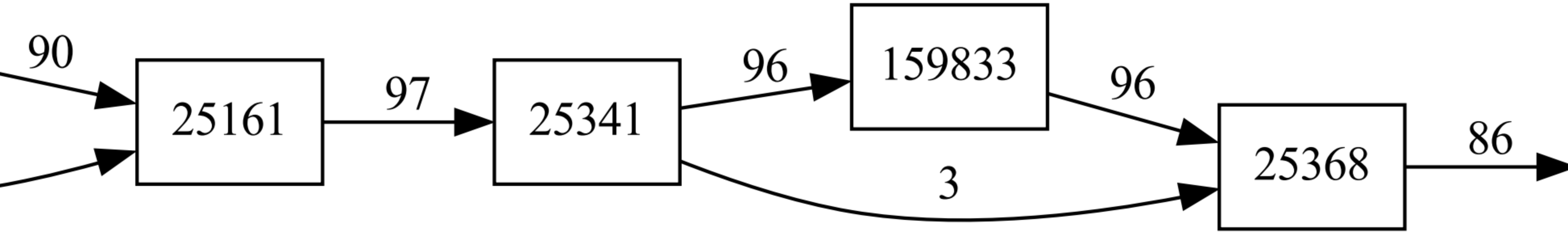
25161
25341
159833
25368

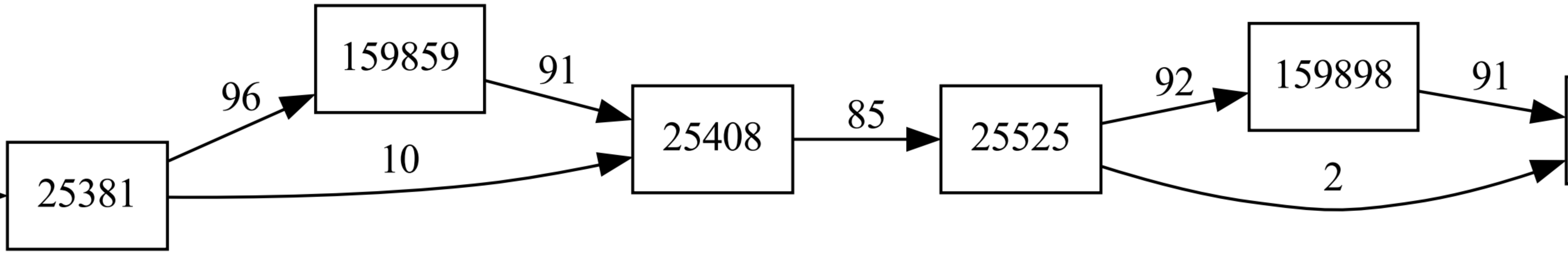
25381
96
10
159859
91
25408
85
25525
92
2
159898
91

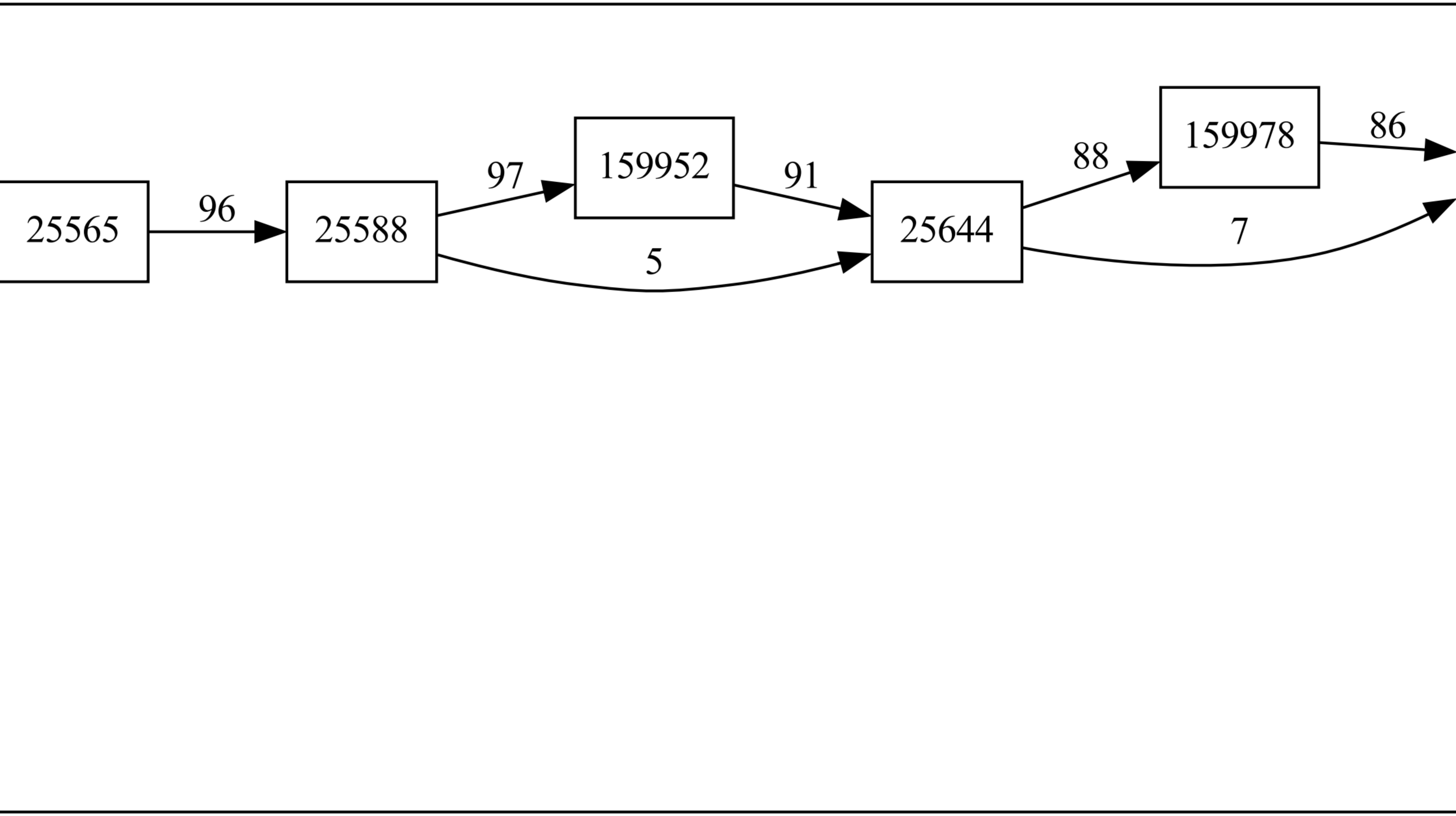
25565
96
25588
97
5
159952
91
25644
88
7
159978
86

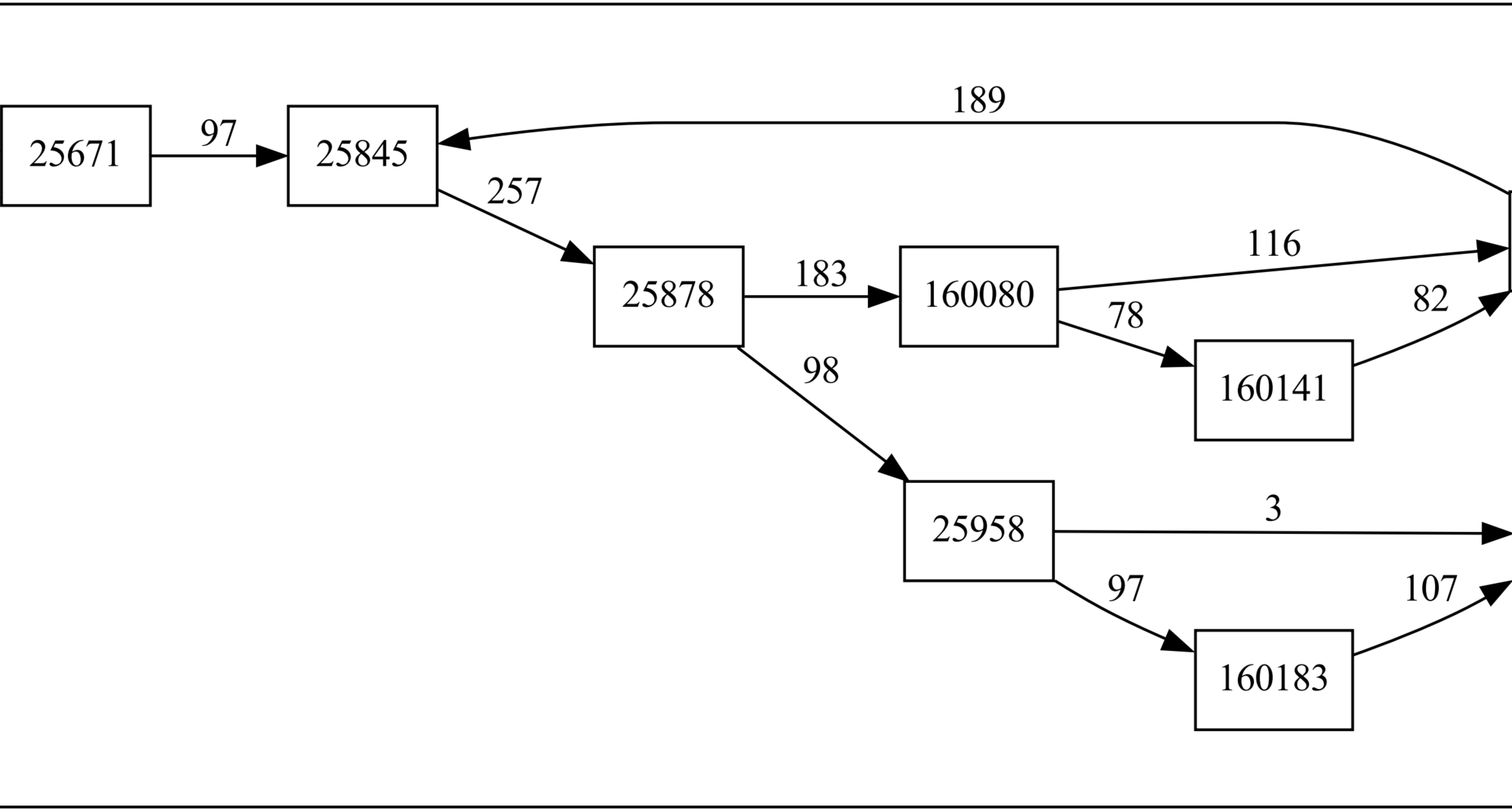
25671
25845
25878
160080
160141
25958
160183

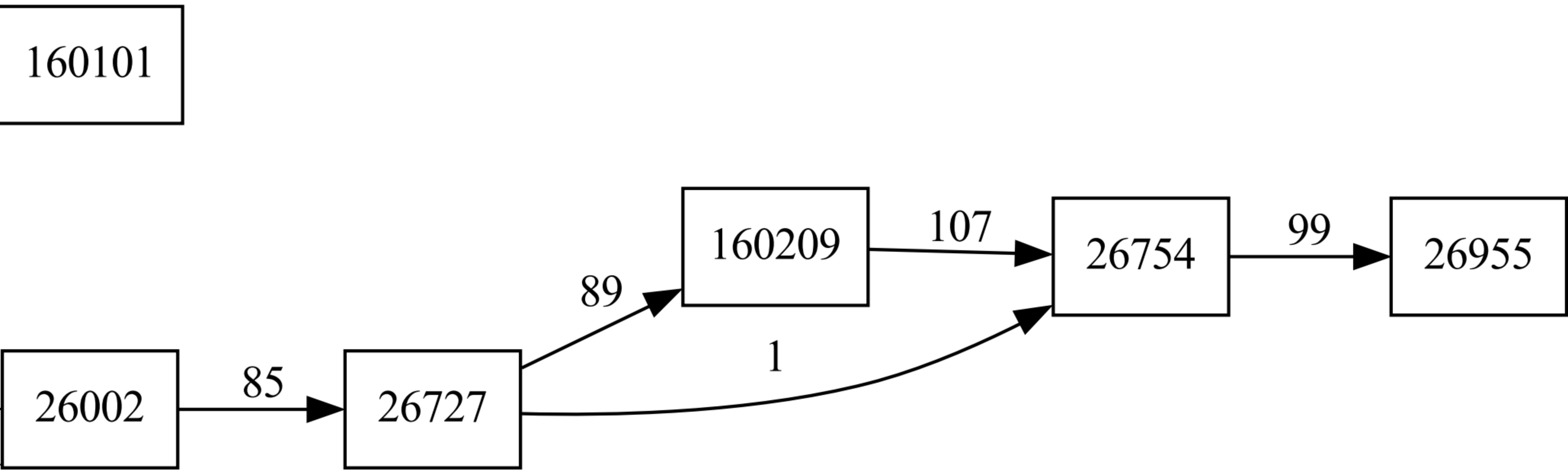
160101
160209
107
26754
99
26955
89
1
26002
85
26727

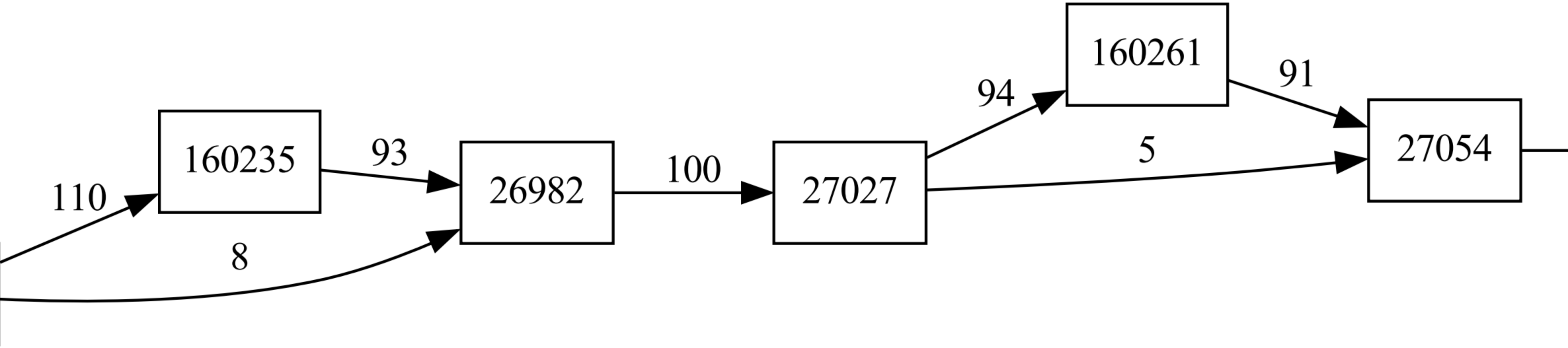
110
8
160235
93
26982
100
27027
94
5
160261
91
27054

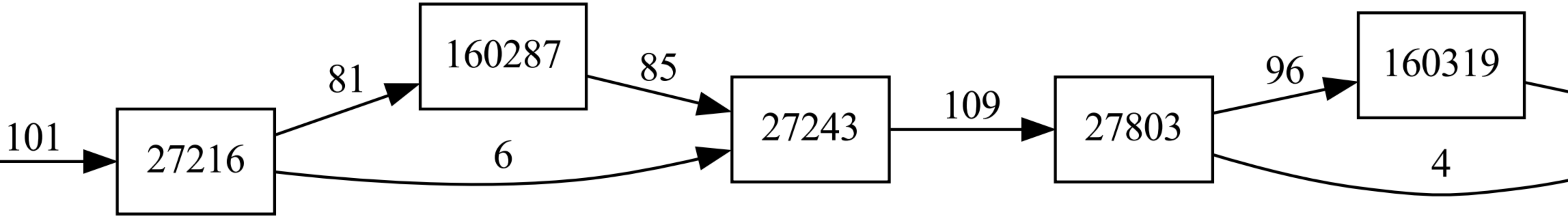
101
27216
81
160287
6
85
27243
109
27803
96
160319
4

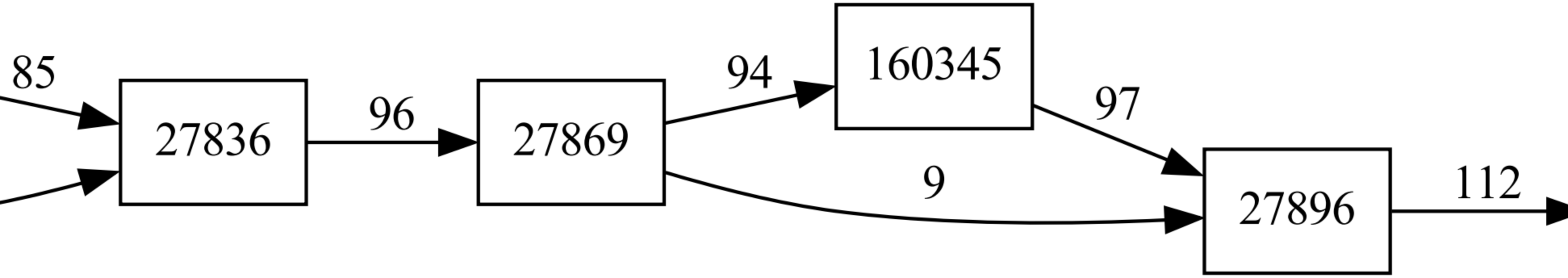
27836
27869
160345
27896

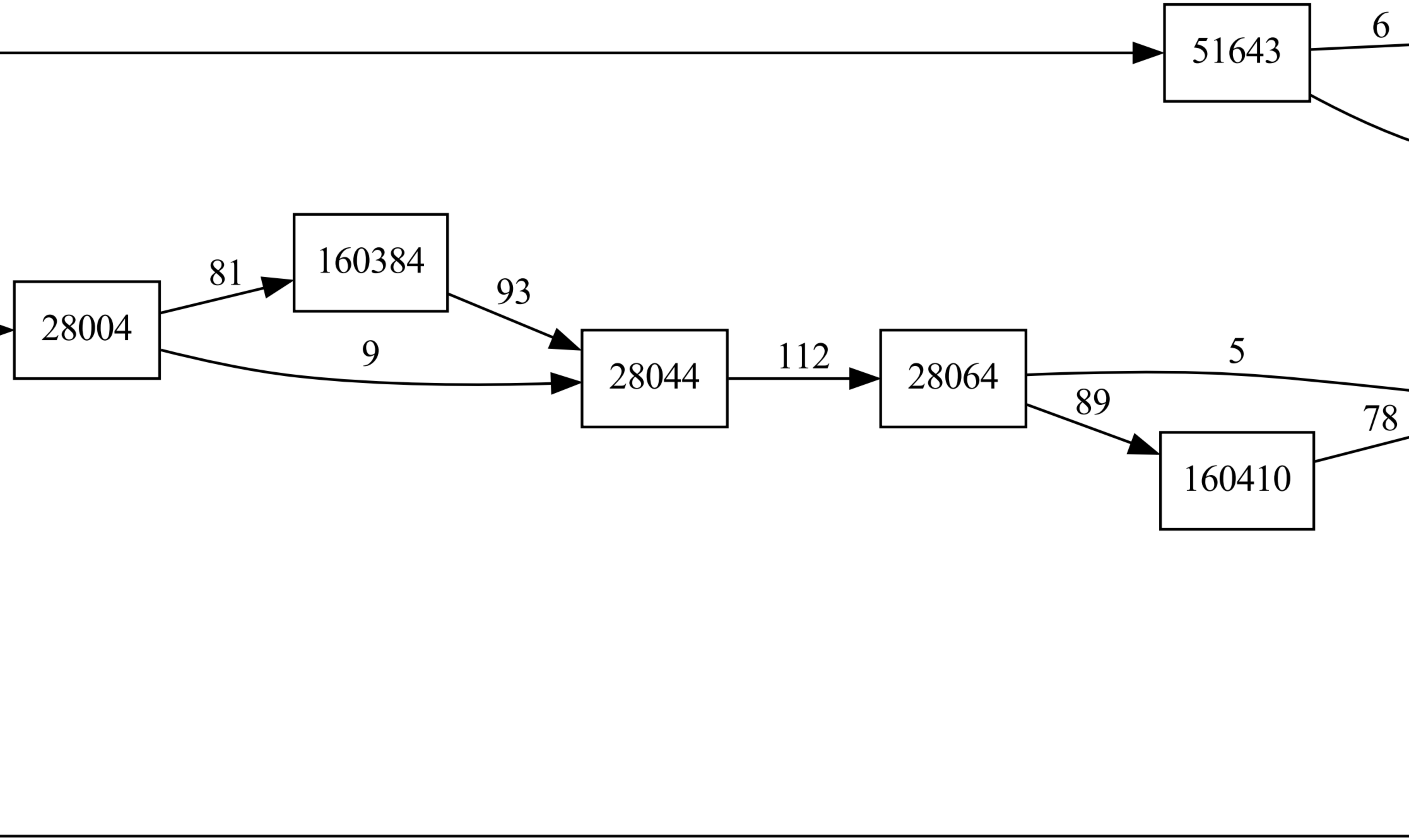
51643
6
28004
81
160384
93
9
28044
112
28064
5
89
160410
78

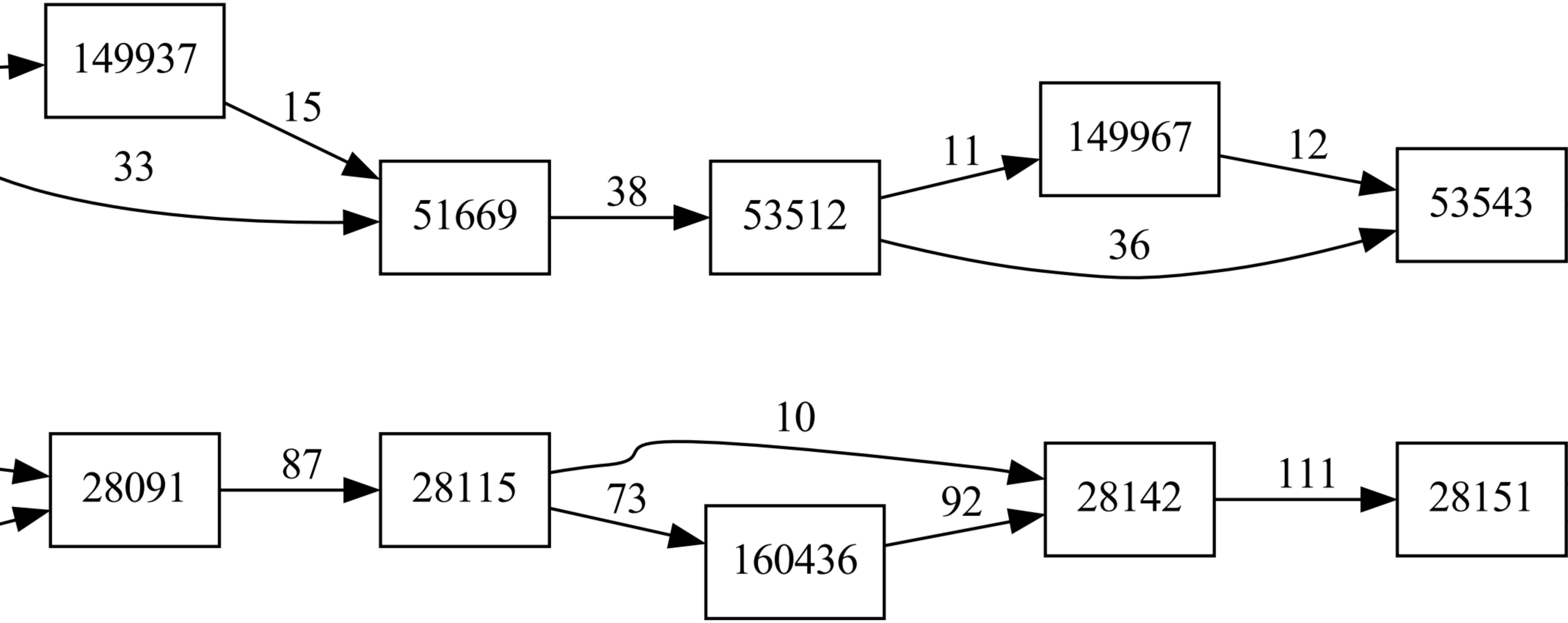
149937
15
33
51669
38
53512
11
149967
12
53543
36
10
28091
87
28115
73
160436
92
28142
111
28151

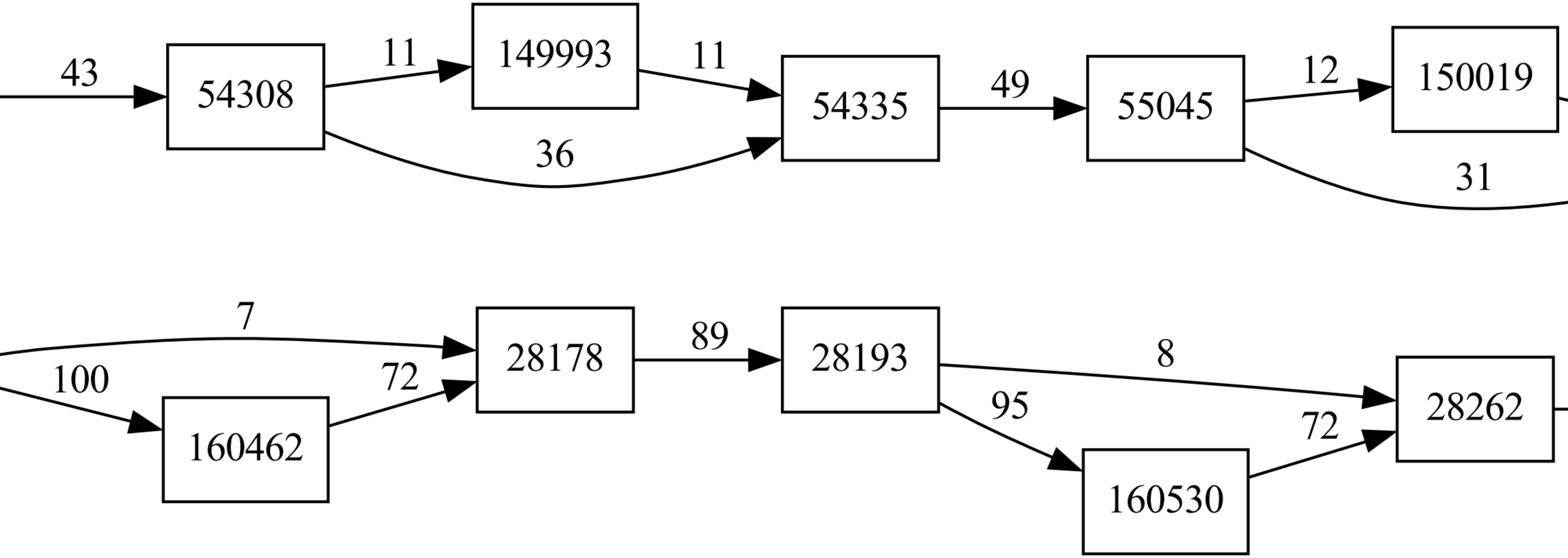
43
54308
11
149993
11
54335
36
49
55045
12
150019
31
7
100
160462
72
28178
89
28193
8
95
160530
72
28262

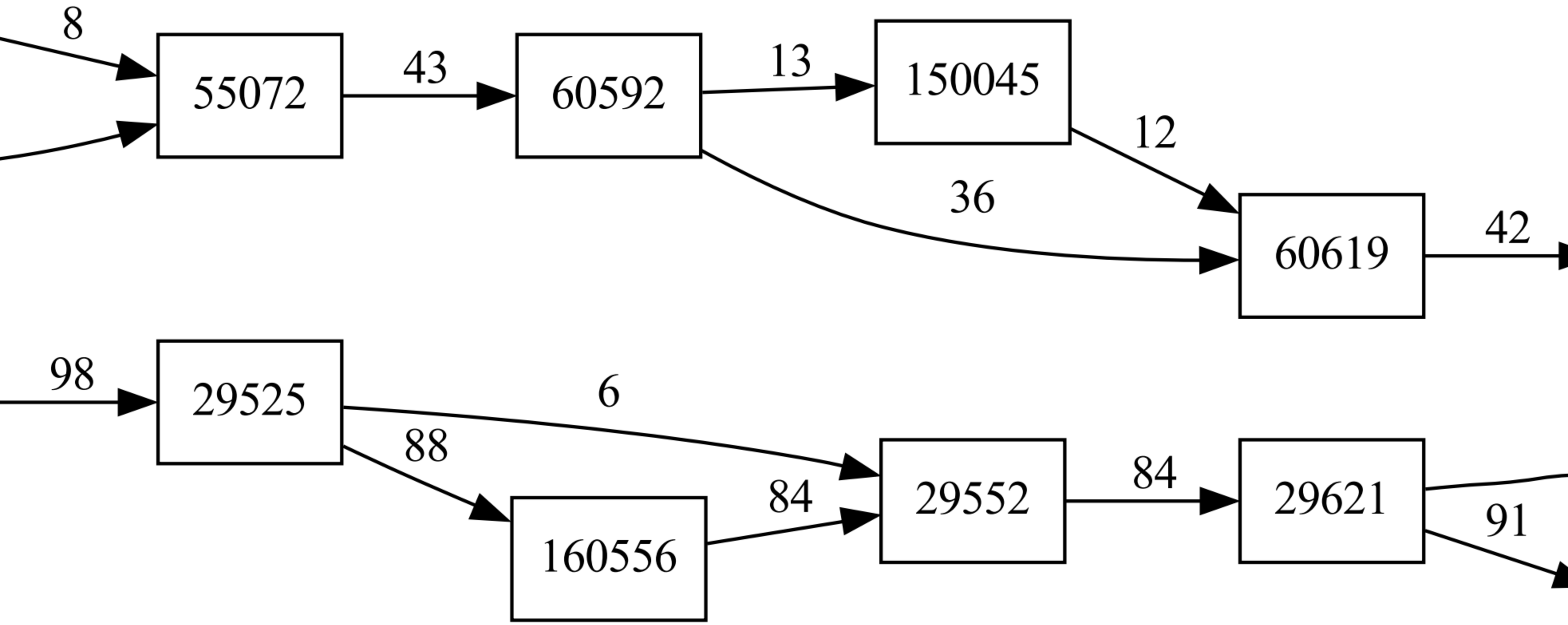
55072
60592
150045
60619
29525
160556
29552
29621

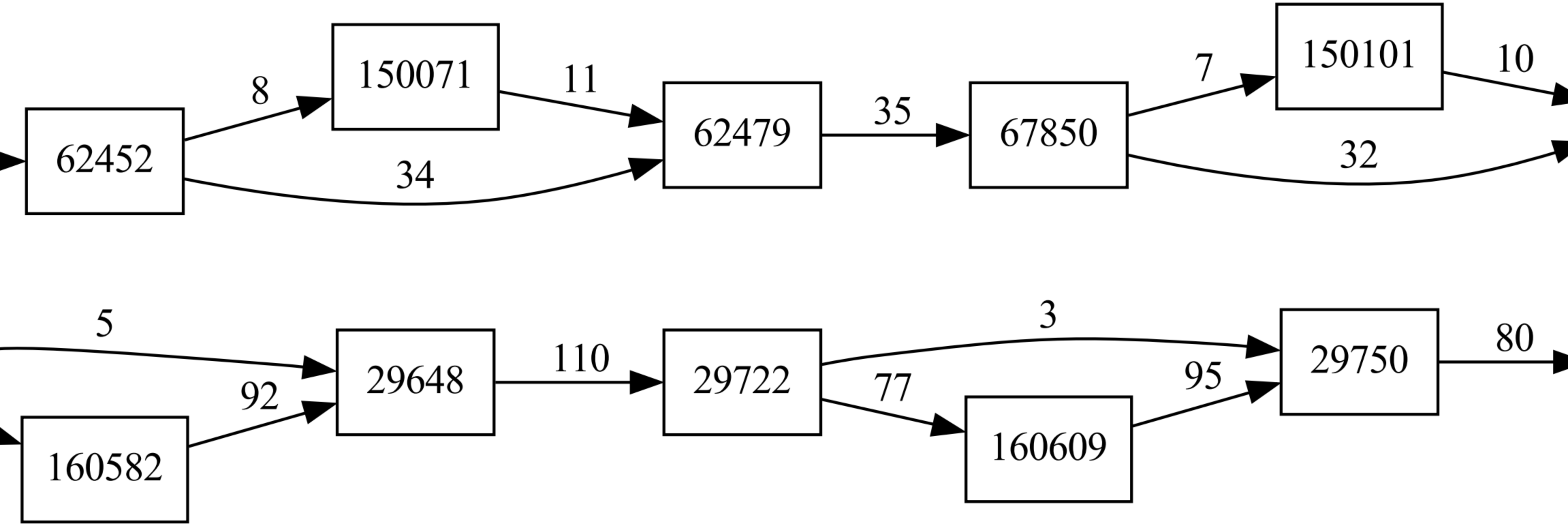
62452
150071
62479
67850
150101
8
11
34
35
7
10
32
29648
160582
29722
160609
29750
5
92
110
3
77
95
80

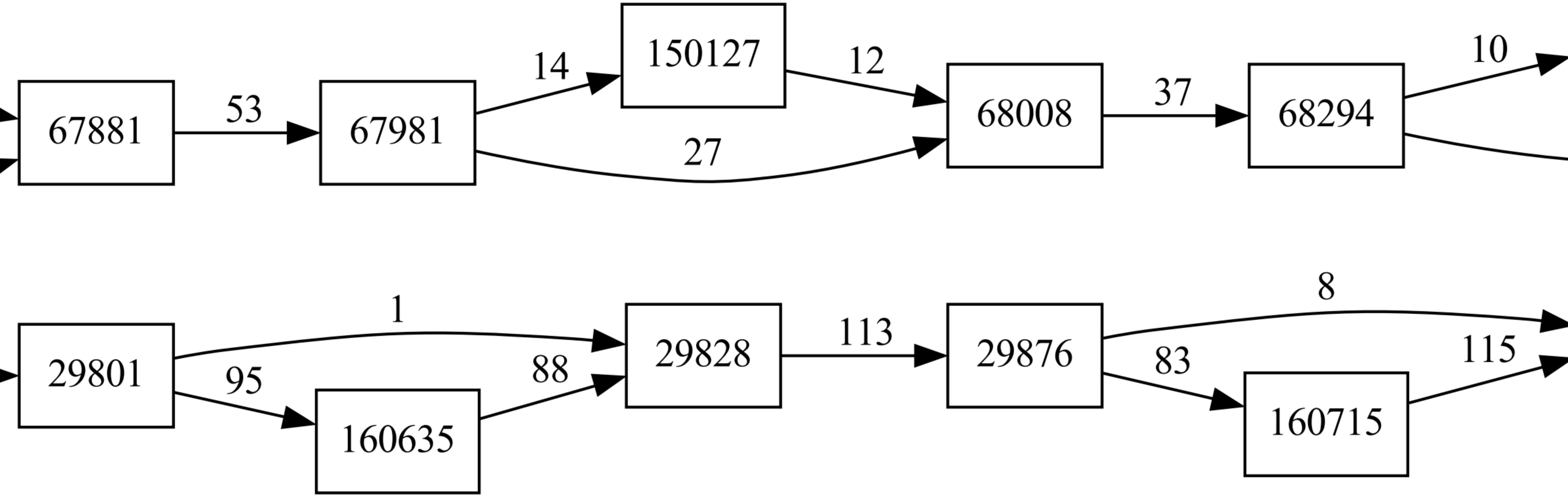
67881
53
67981
14
150127
12
27
68008
37
68294
10
29801
1
95
160635
88
29828
113
29876
8
83
160715
115

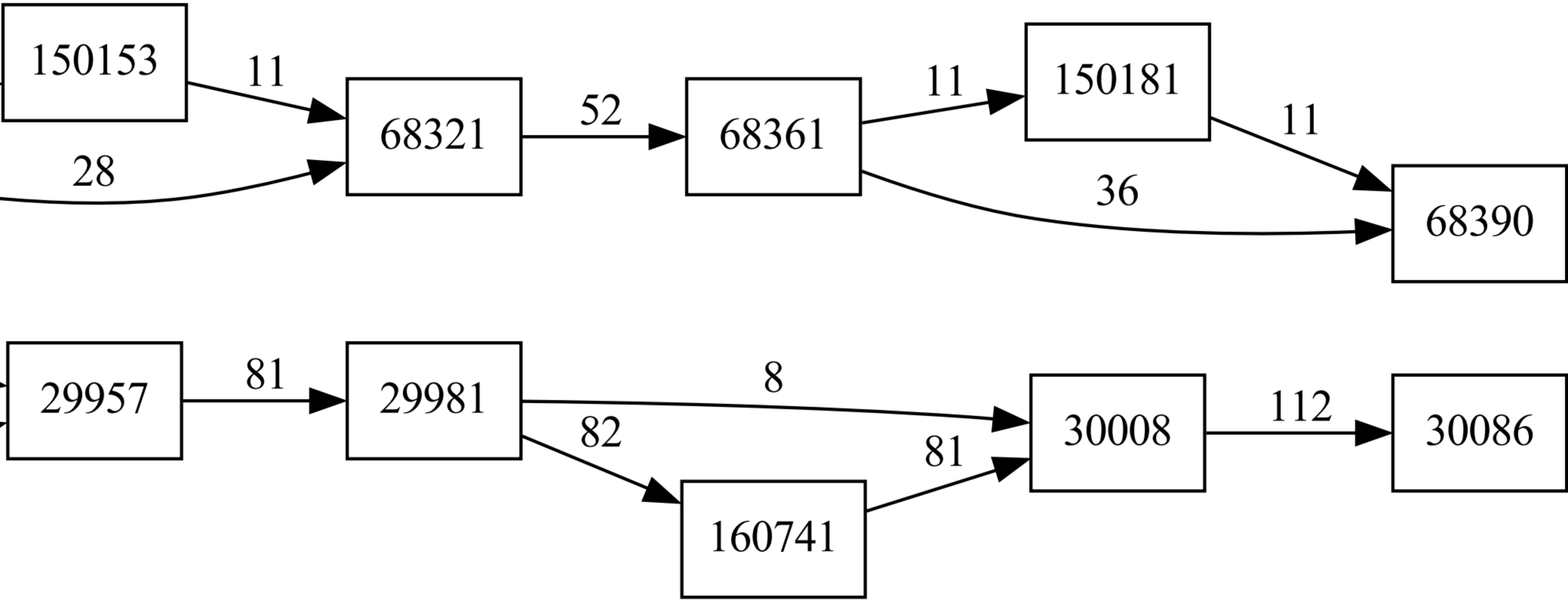
150153
11
28
68321
52
68361
11
150181
11
36
68390
29957
81
29981
8
82
160741
81
30008
112
30086

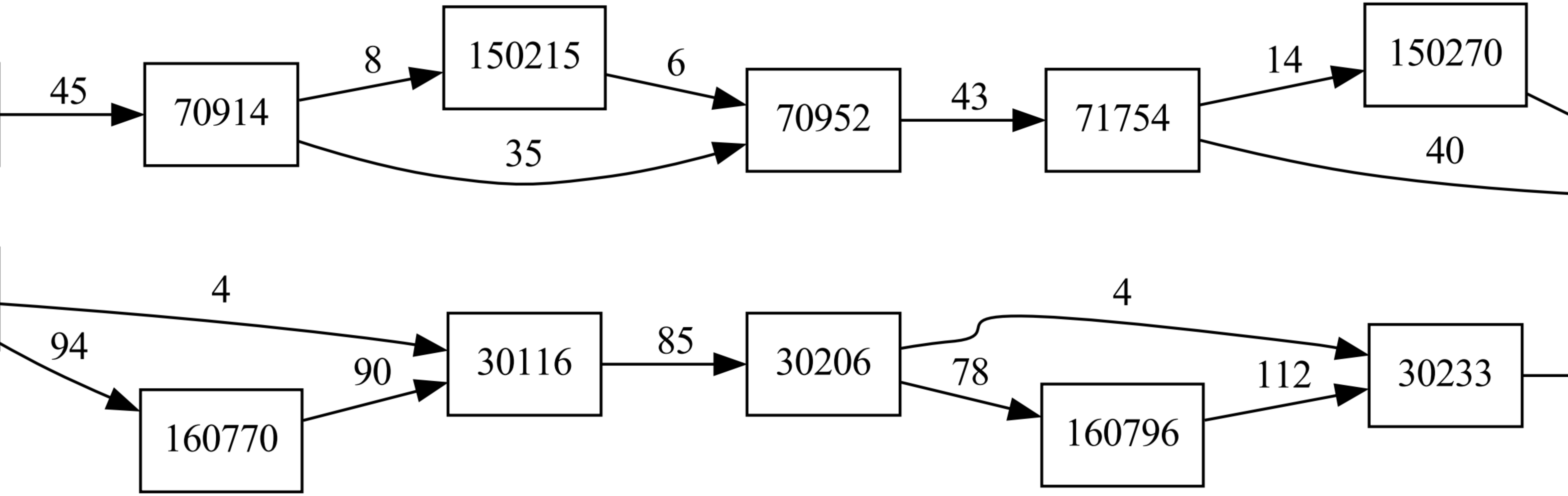
45
70914
8
150215
35
6
70952
43
71754
14
150270
40
4
94
160770
90
30116
85
30206
4
78
160796
112
30233

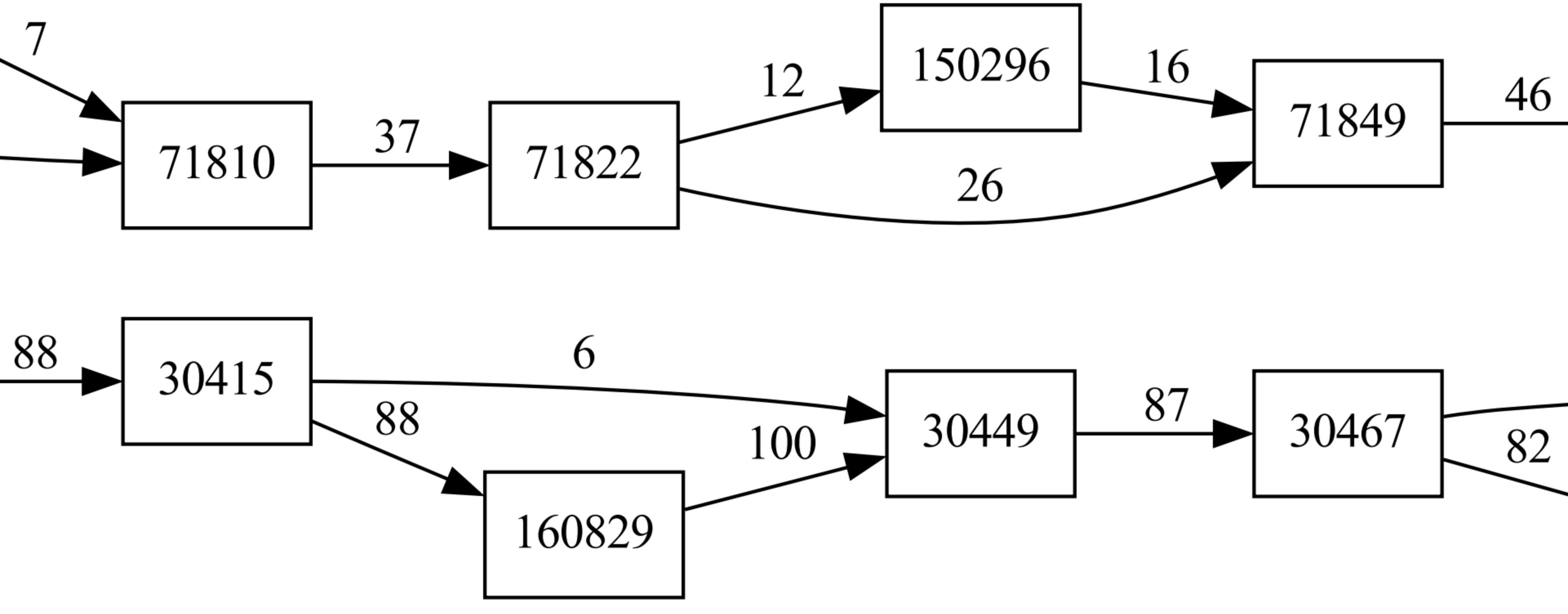
71810
71822
150296
71849
30415
160829
30449
30467

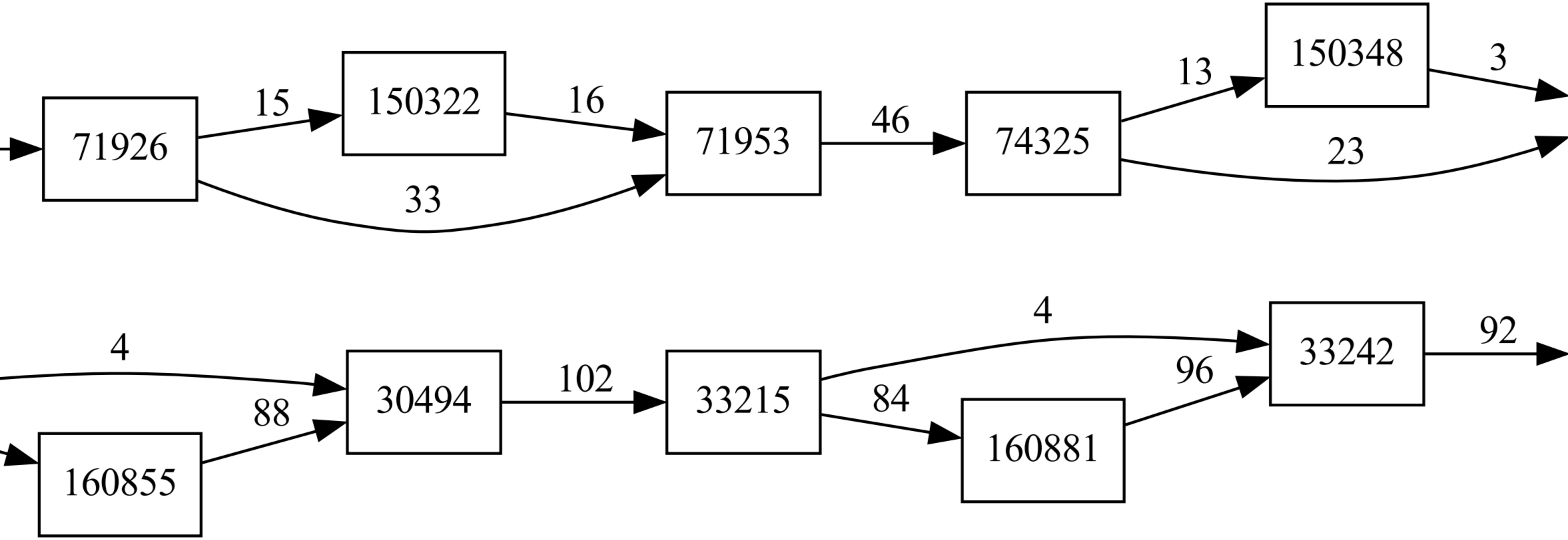
71926
15
150322
16
33
71953
46
74325
13
150348
3
23
4
30494
88
160855
102
33215
4
84
160881
96
33242
92

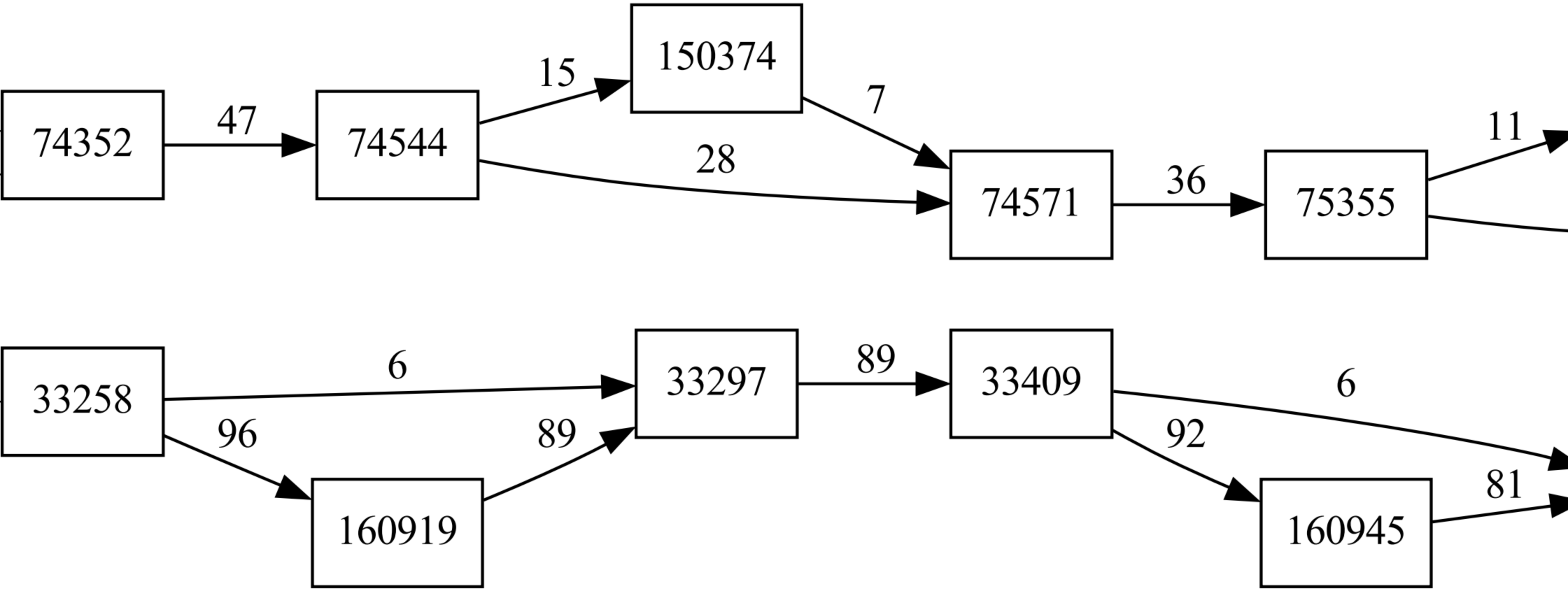
150374
15
7
74352
47
74544
28
74571
36
75355
11
33258
6
96
33297
89
89
33409
6
92
160919
160945
81

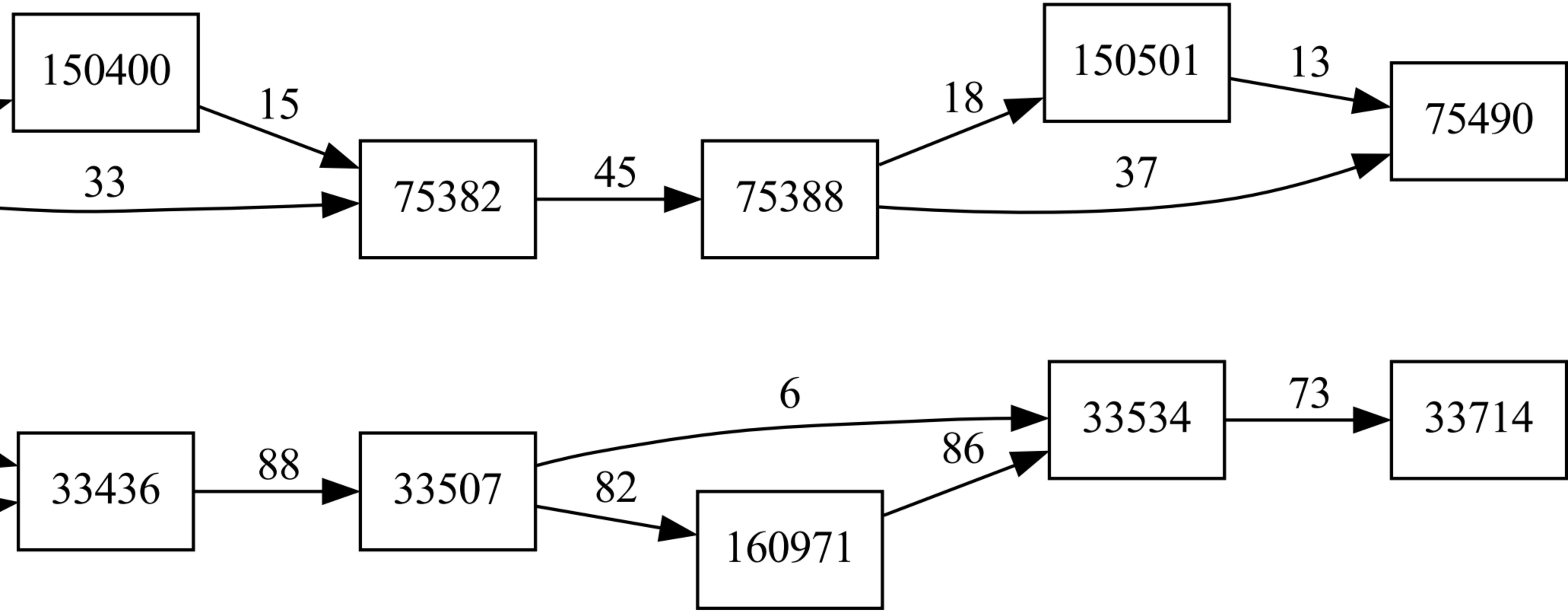
150400
15
33
75382
45
75388
18
150501
13
37
75490
6
33534
73
33714
33436
88
33507
82
86
160971

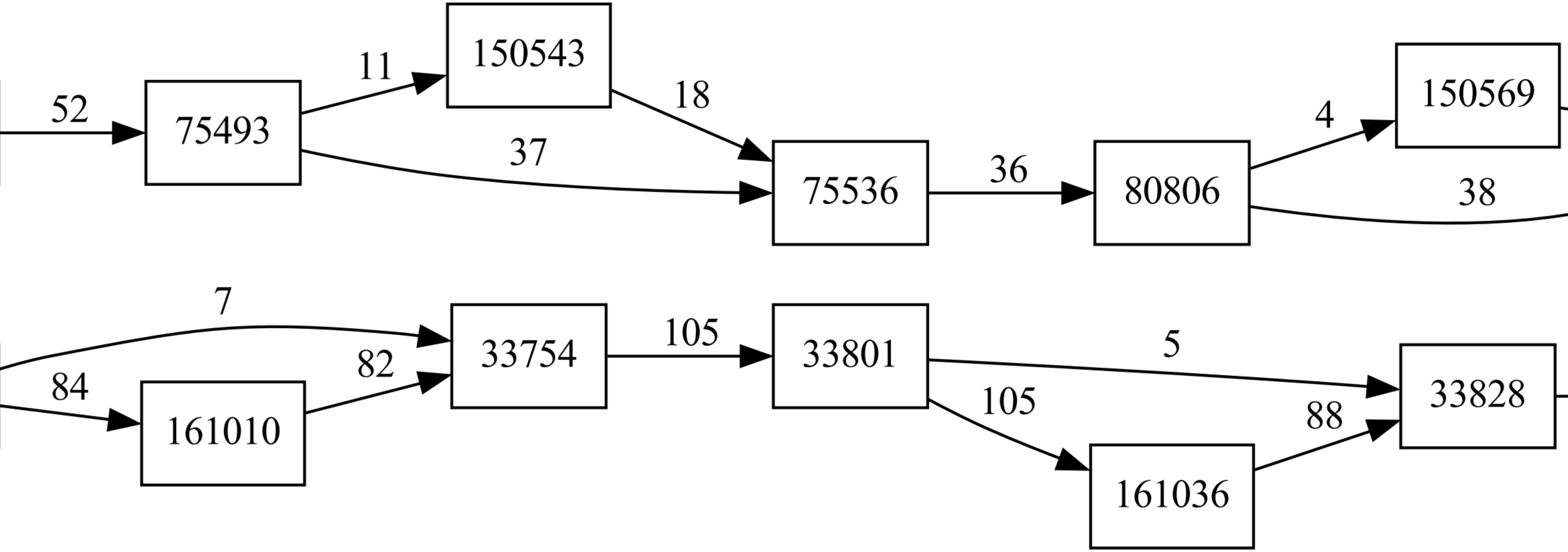
52
75493
11
150543
18
37
75536
36
80806
4
150569
38
7
84
161010
82
33754
105
33801
5
105
161036
88
33828

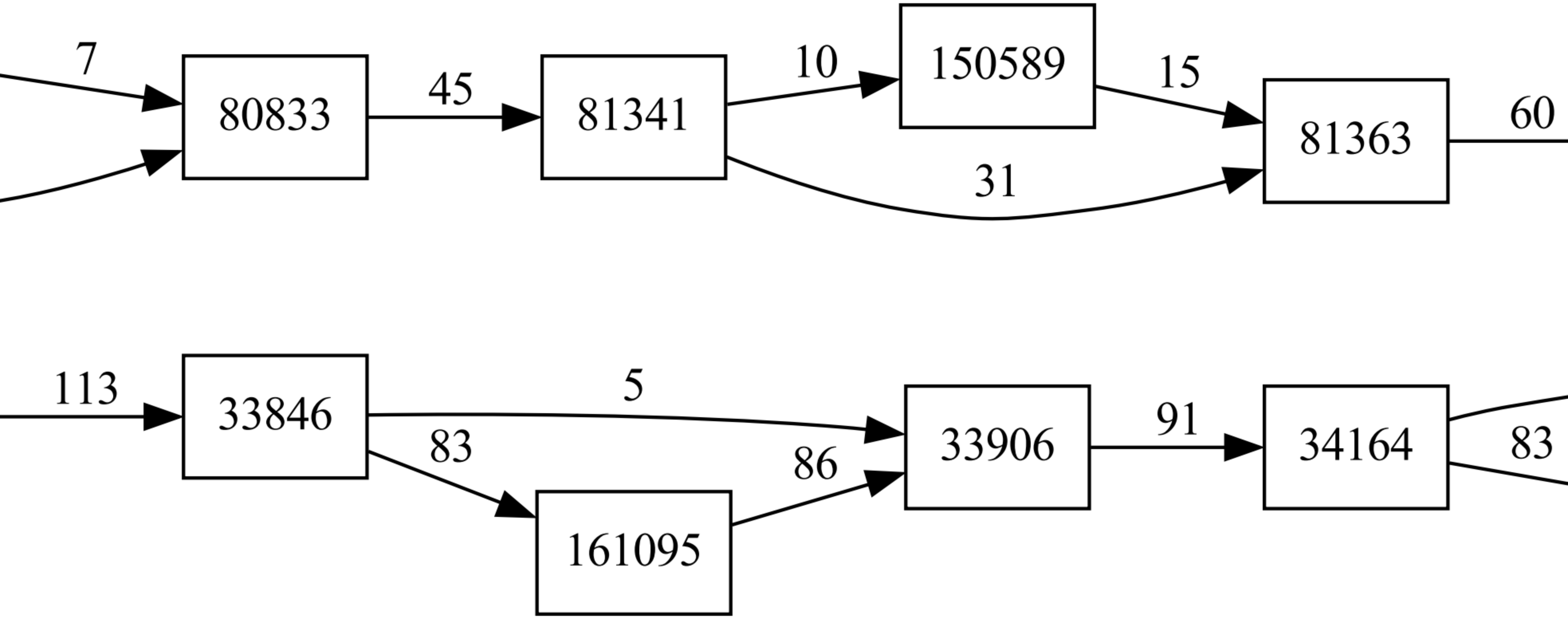
80833
81341
150589
81363
33846
161095
33906
34164

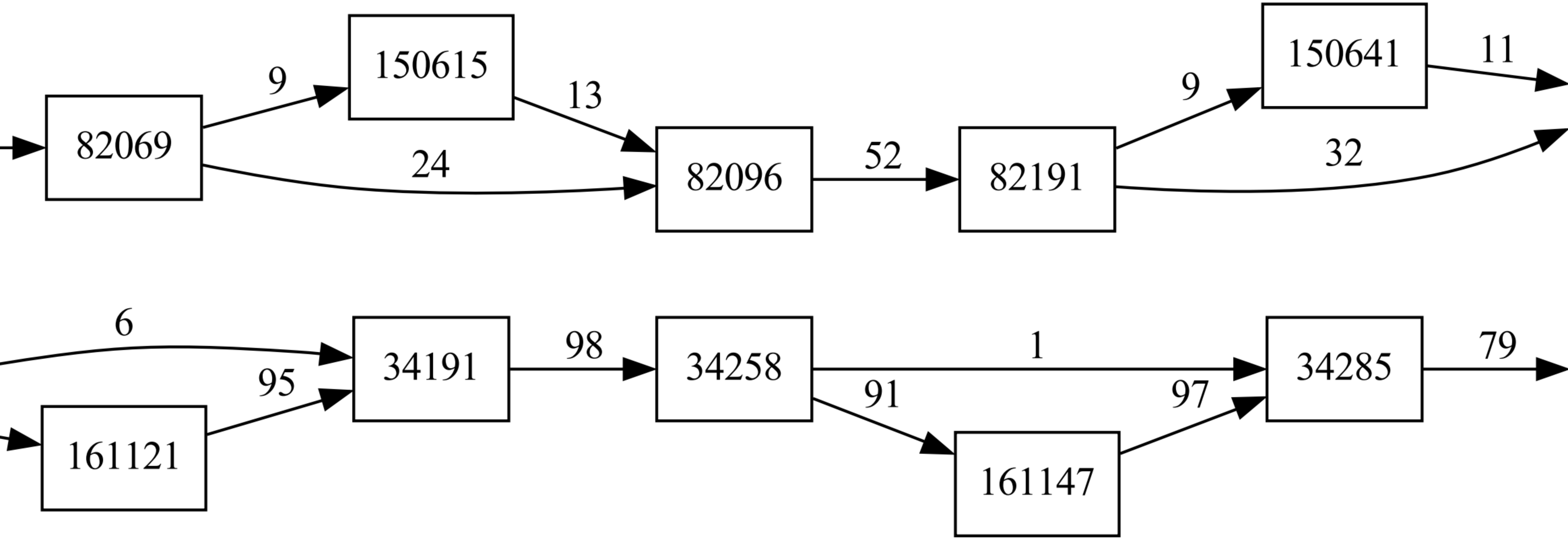
150615
150641
9
13
9
11
82069
82096
82191
24
52
32
6
98
1
79
34191
34258
34285
95
91
97
161121
161147

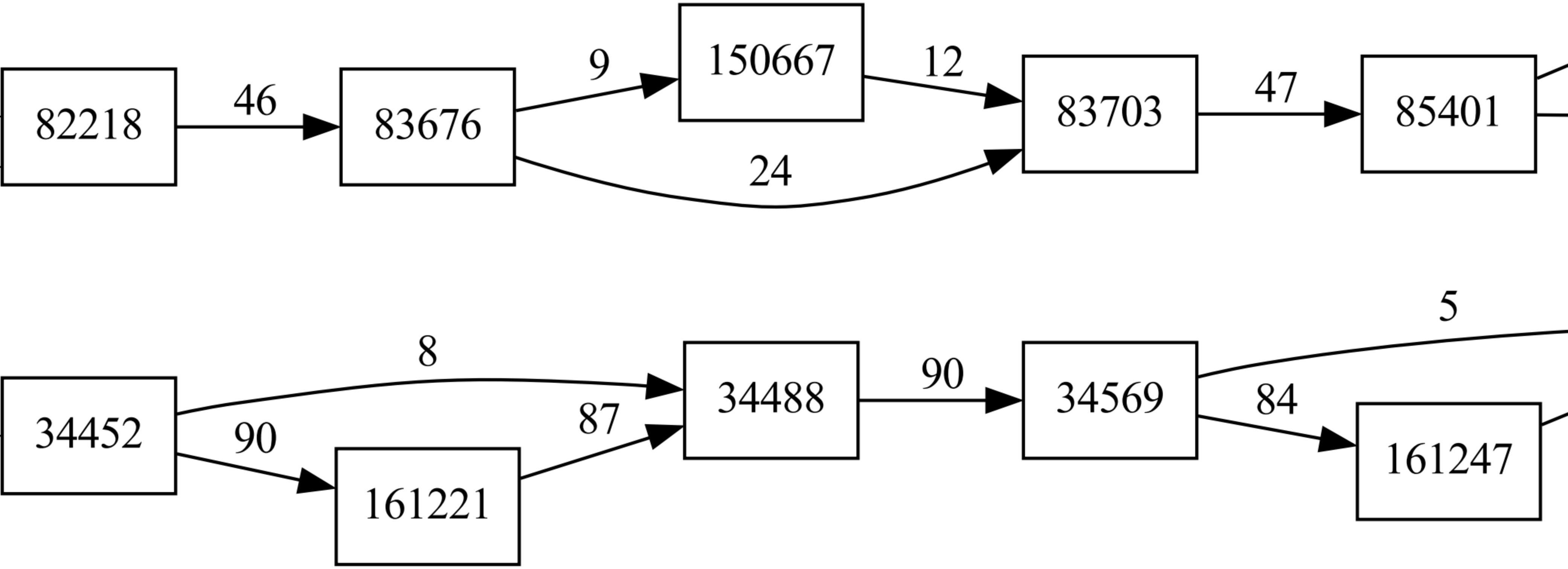
82218
46
83676
9
150667
12
24
83703
47
85401
5
8
34452
90
161221
87
34488
90
34569
84
161247

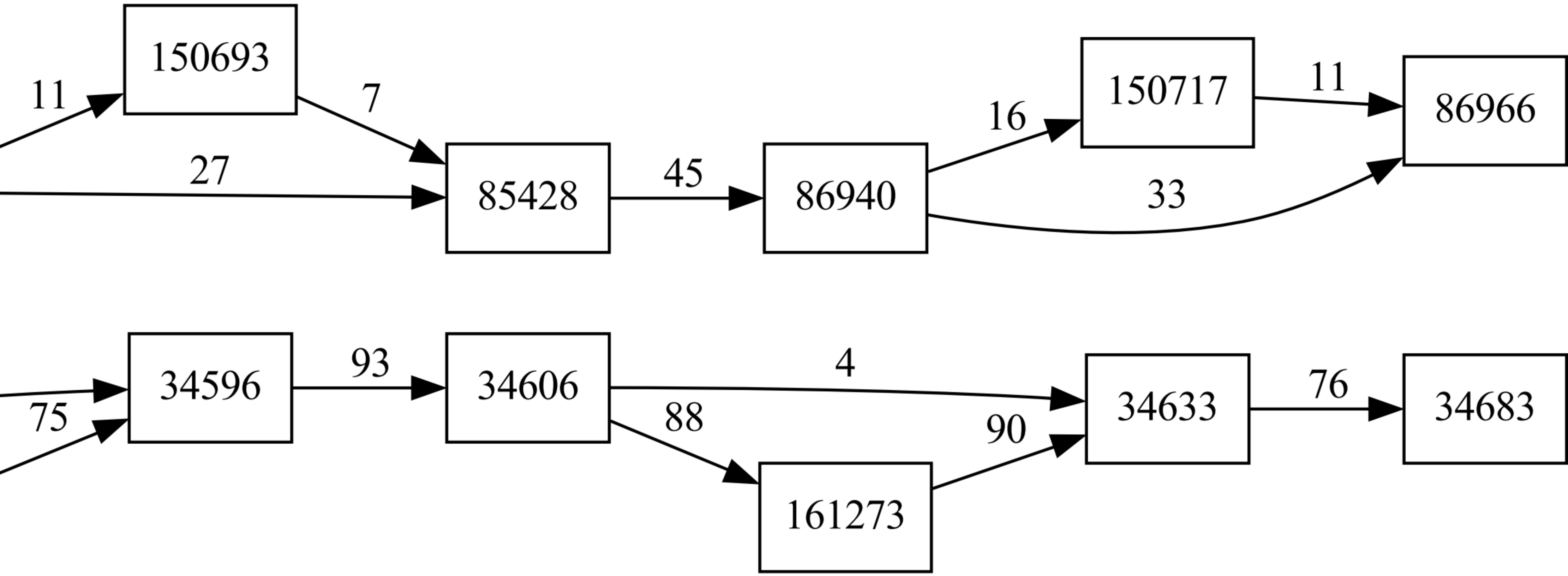
11
150693
7
27
85428
45
86940
16
150717
11
86966
33
75
34596
93
34606
4
88
34633
90
161273
76
34683

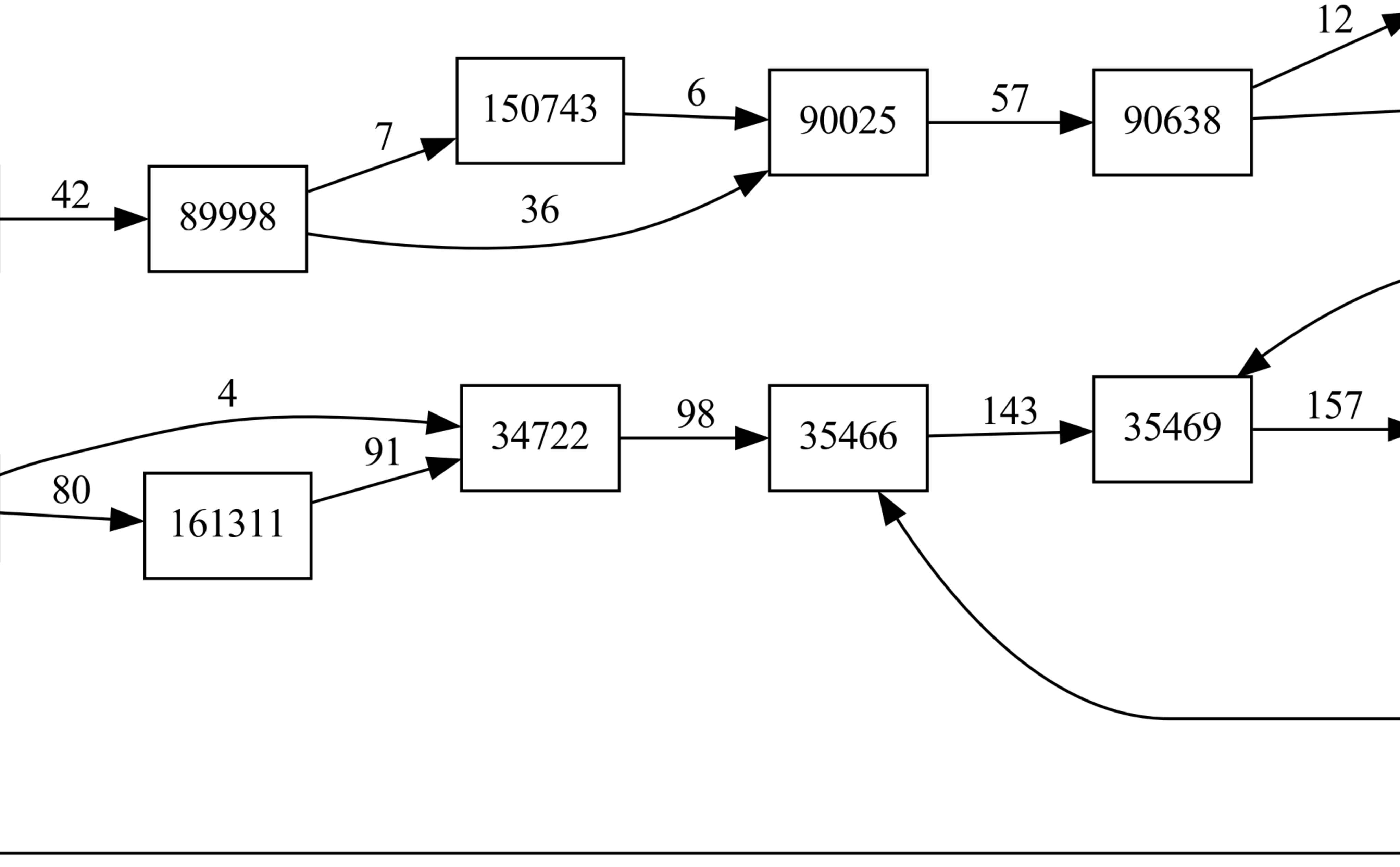

89998
150743
90025
90638
161311
34722
35466
35469

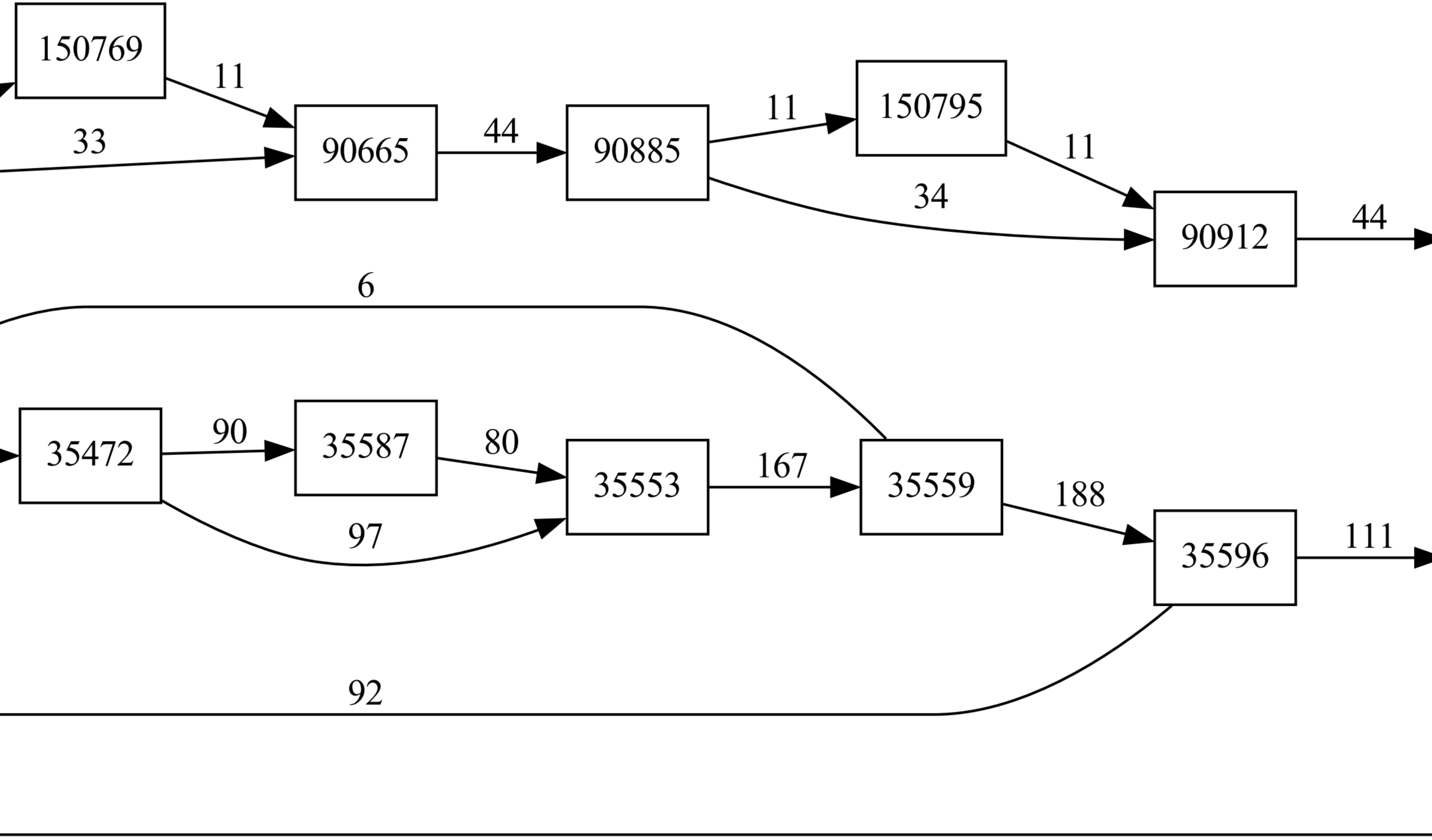
150769
90665
90885
150795
90912
35472
35587
35553
35559
35596

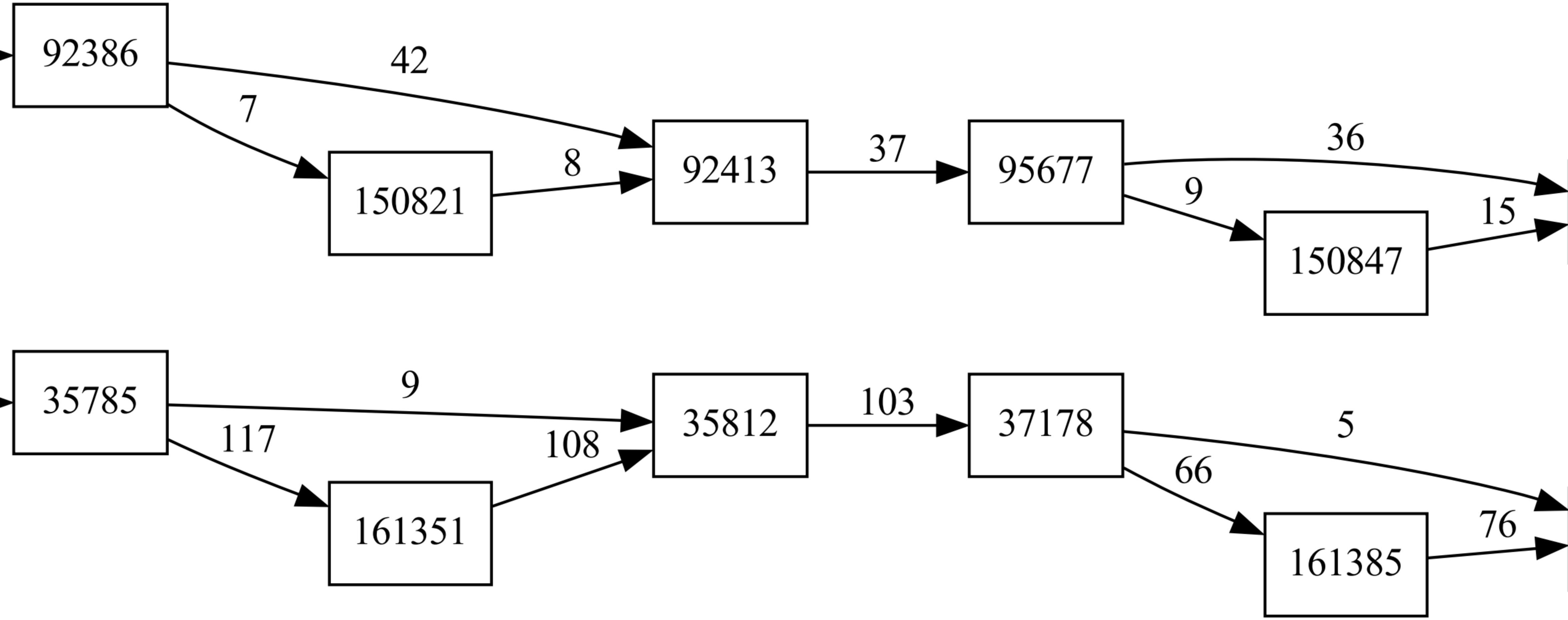
92386
42
7
150821
8
92413
37
95677
36
9
150847
15
35785
9
117
161351
108
35812
103
37178
5
66
161385
76

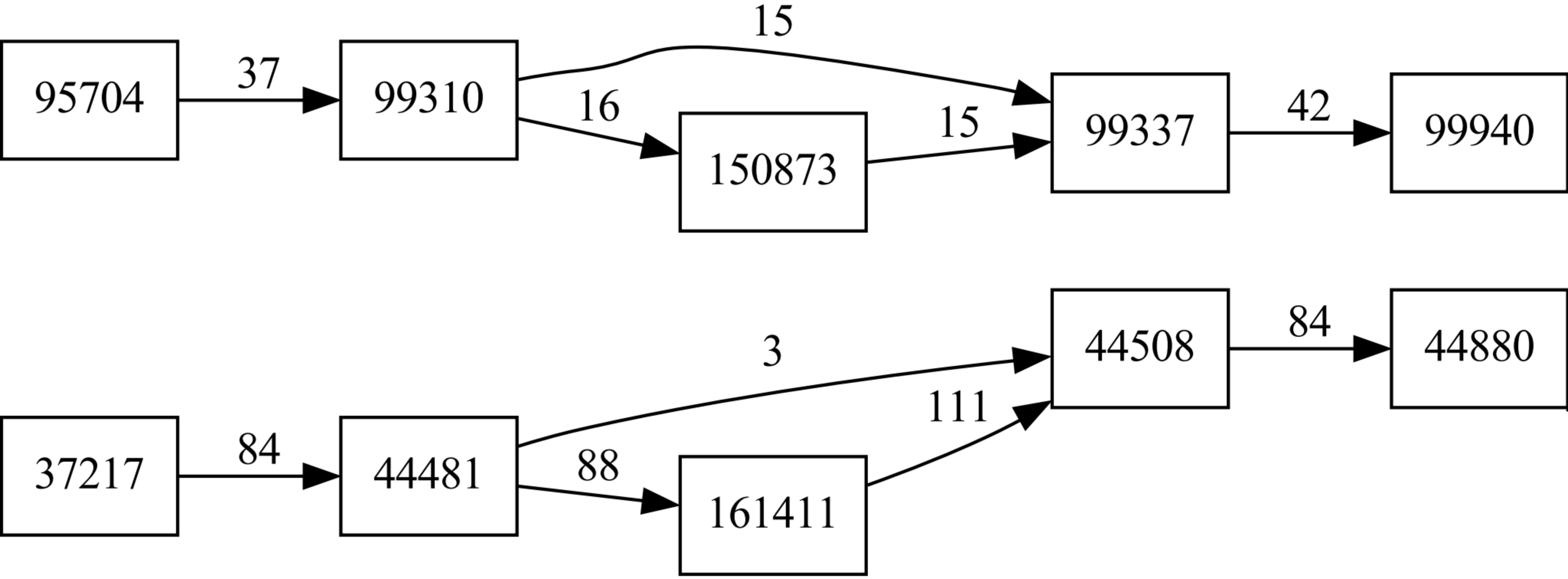
95704
37
99310
15
16
150873
15
99337
42
99940
3
44508
84
44880
111
37217
84
44481
88
161411

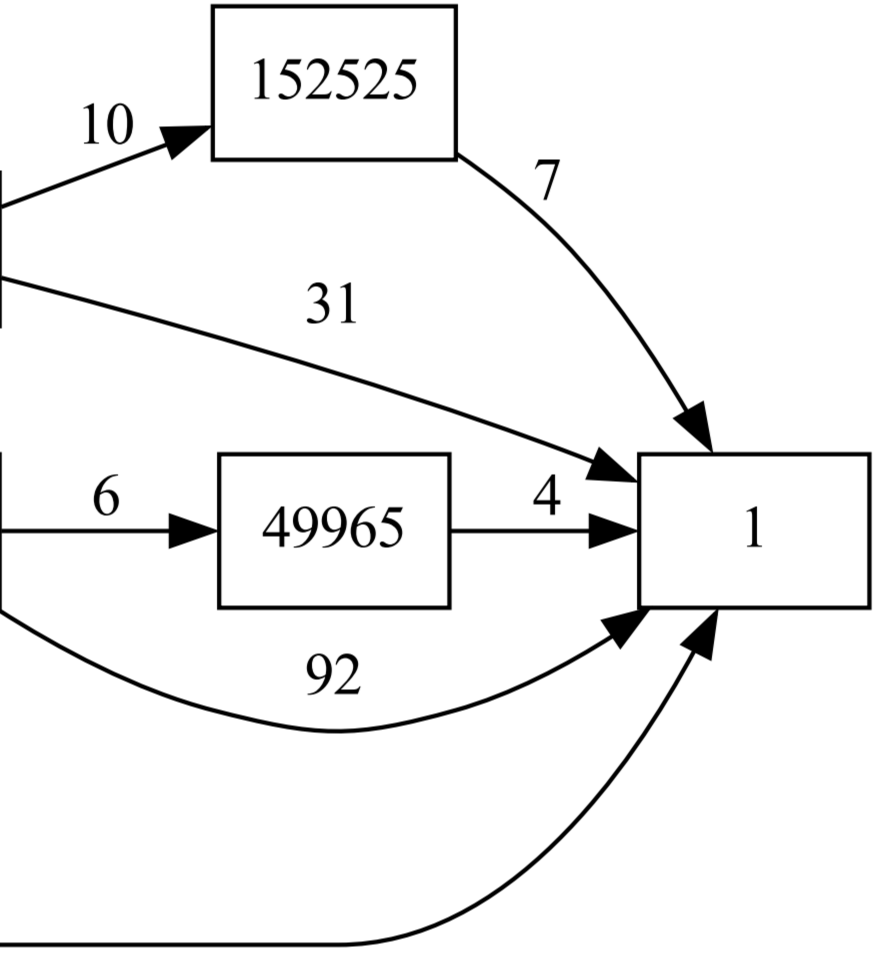
152525
49965