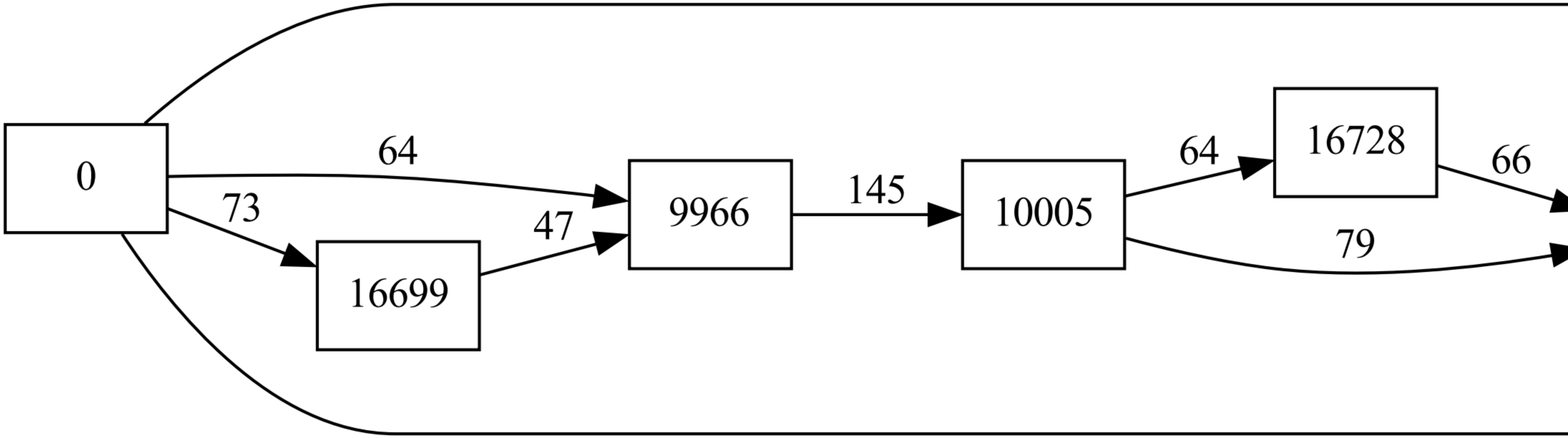
0
64
73
9966
16699
47
145
10005
64
16728
66
79

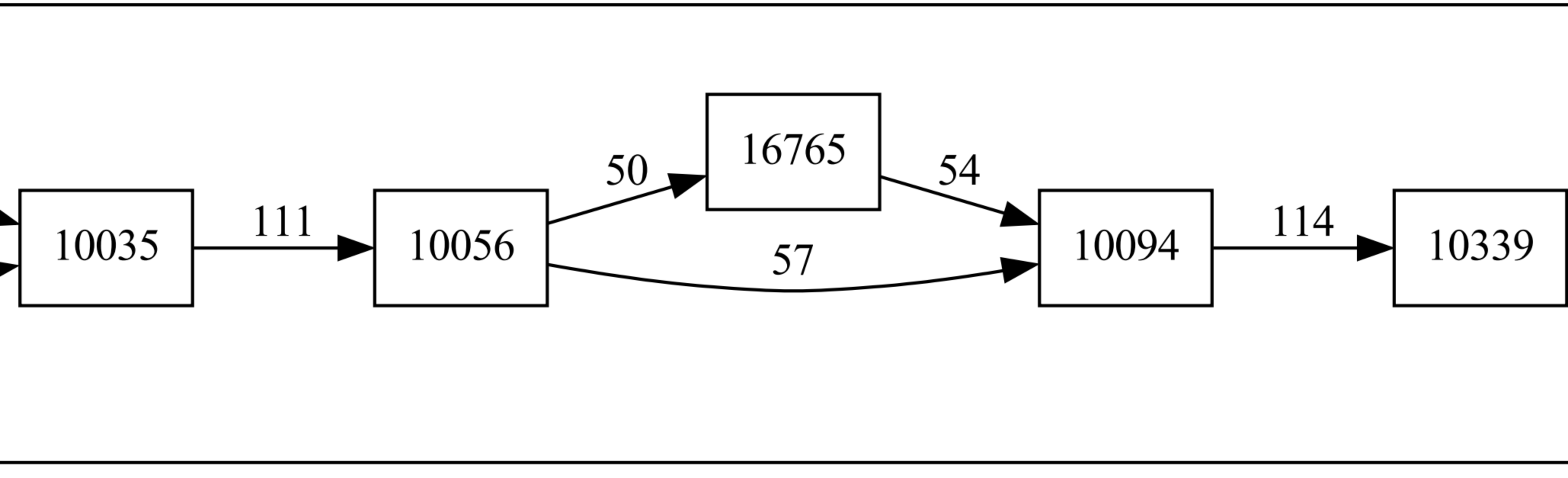
10035
111
10056
50
16765
54
57
10094
114
10339

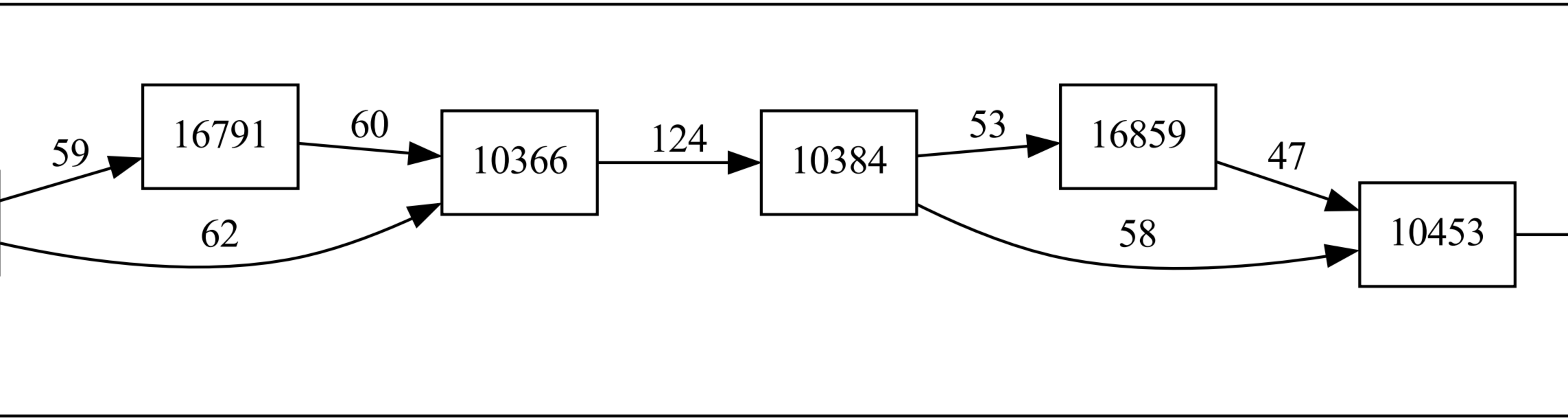
59
16791
60
62
10366
124
10384
53
16859
47
58
10453

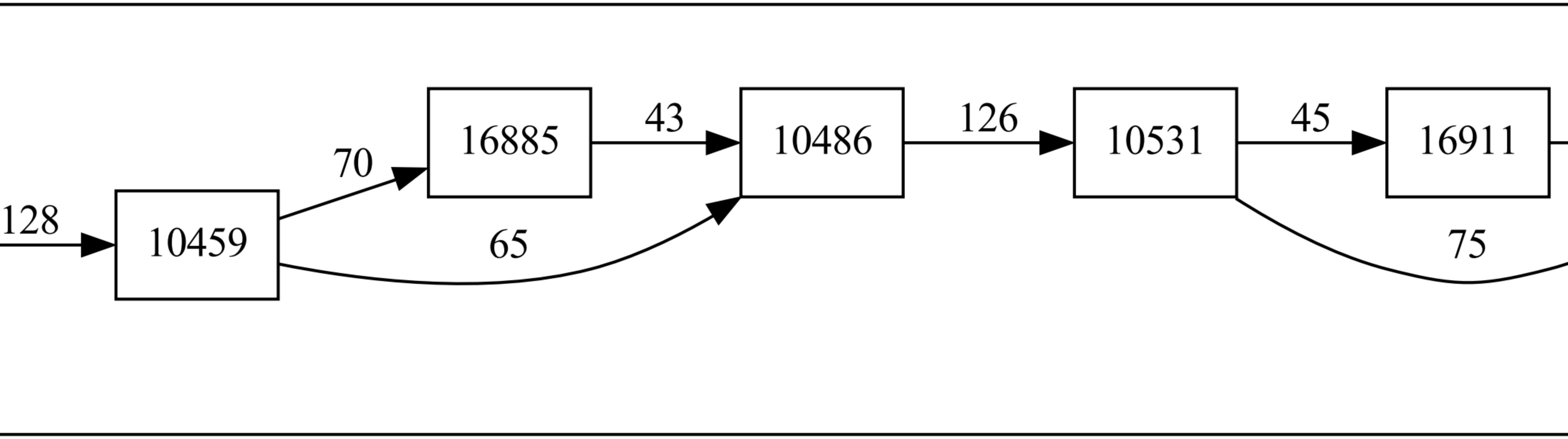
128
10459
70
65
16885
43
10486
126
10531
45
16911
75

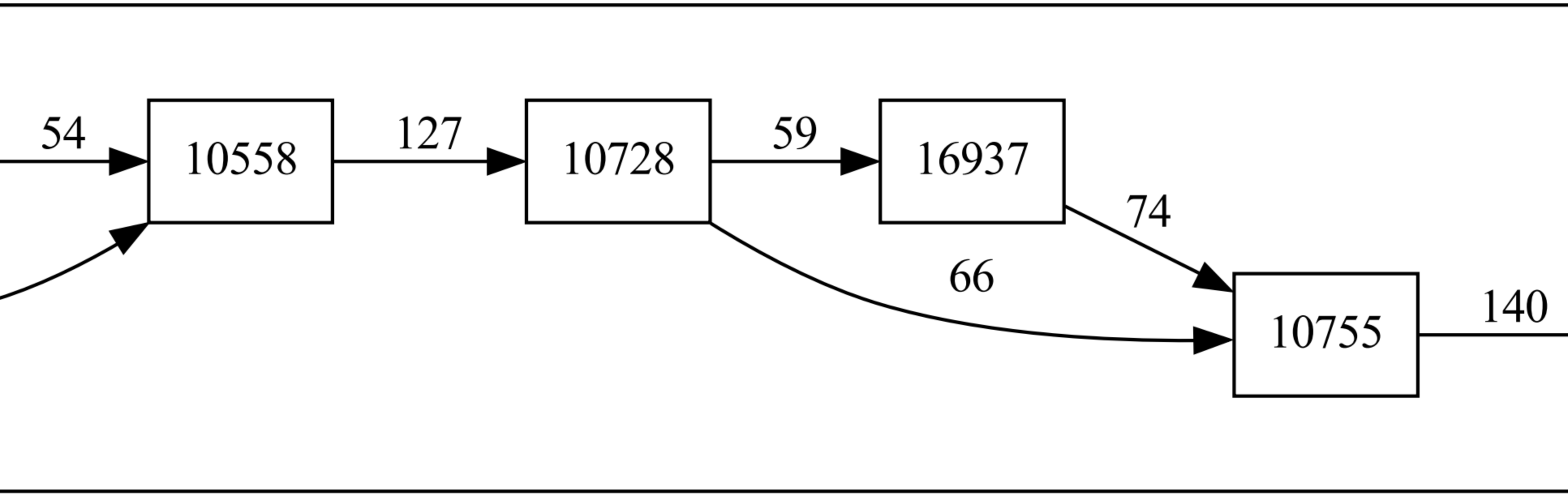
54
10558
127
10728
59
16937
74
66
10755
140

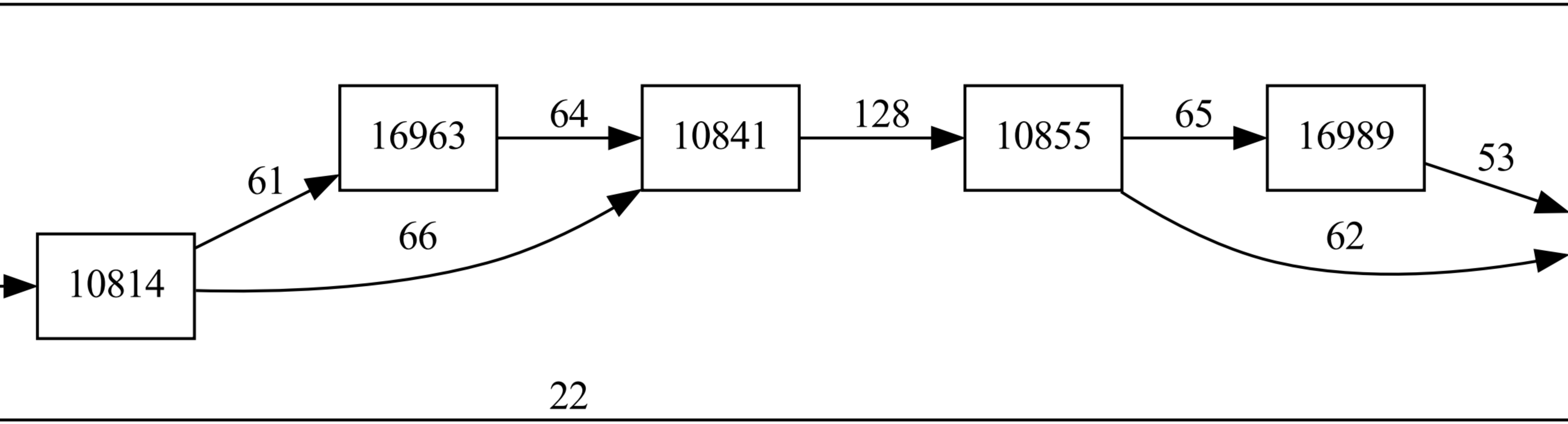
10814
16963
10841
10855
16989
61
66
64
128
65
62
53
22

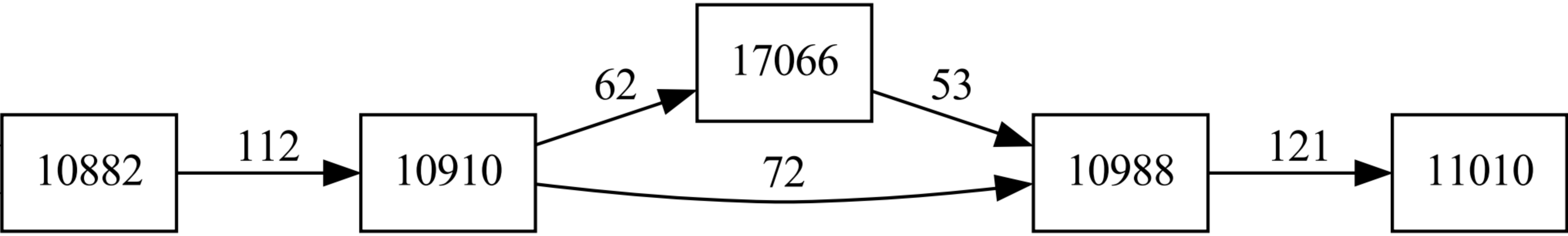
10882
112
10910
62
17066
53
72
10988
121
11010

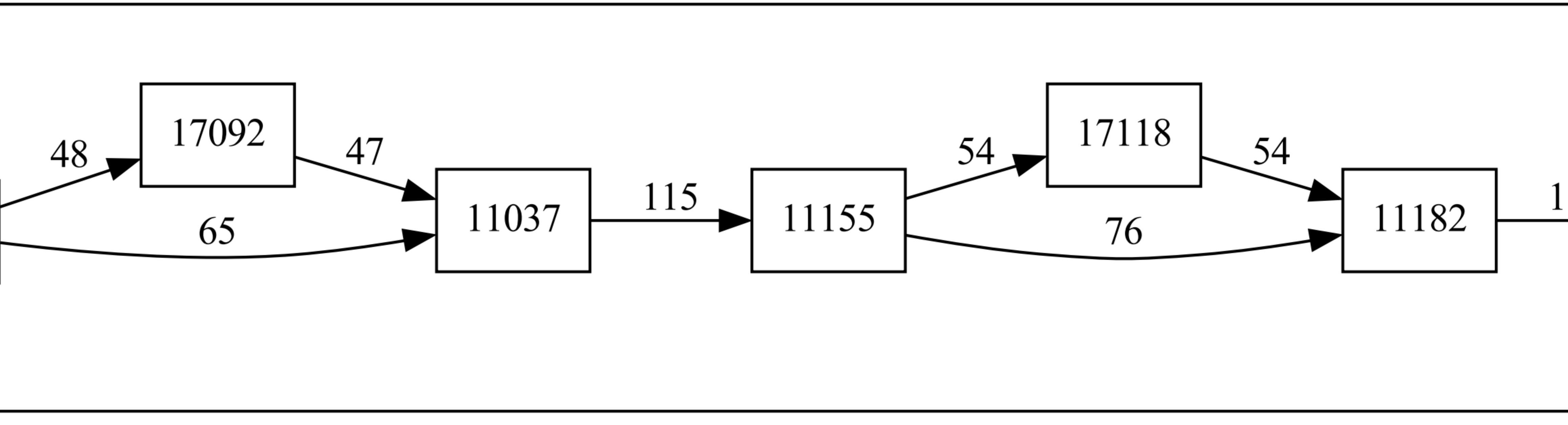
48
17092
47
65
11037
115
11155
54
17118
54
76
11182
1

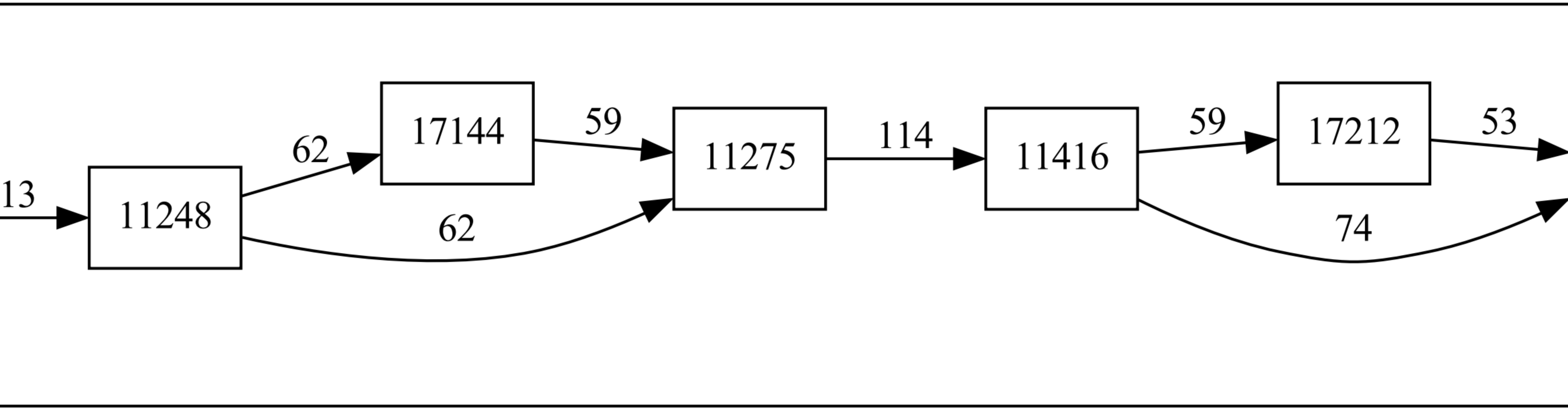
13
11248
62
17144
62
59
11275
114
11416
59
17212
74
53

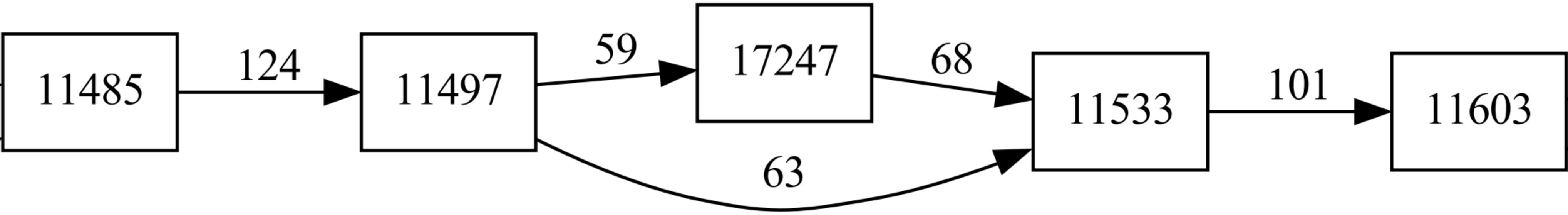
11485
124
11497
59
17247
68
63
11533
101
11603

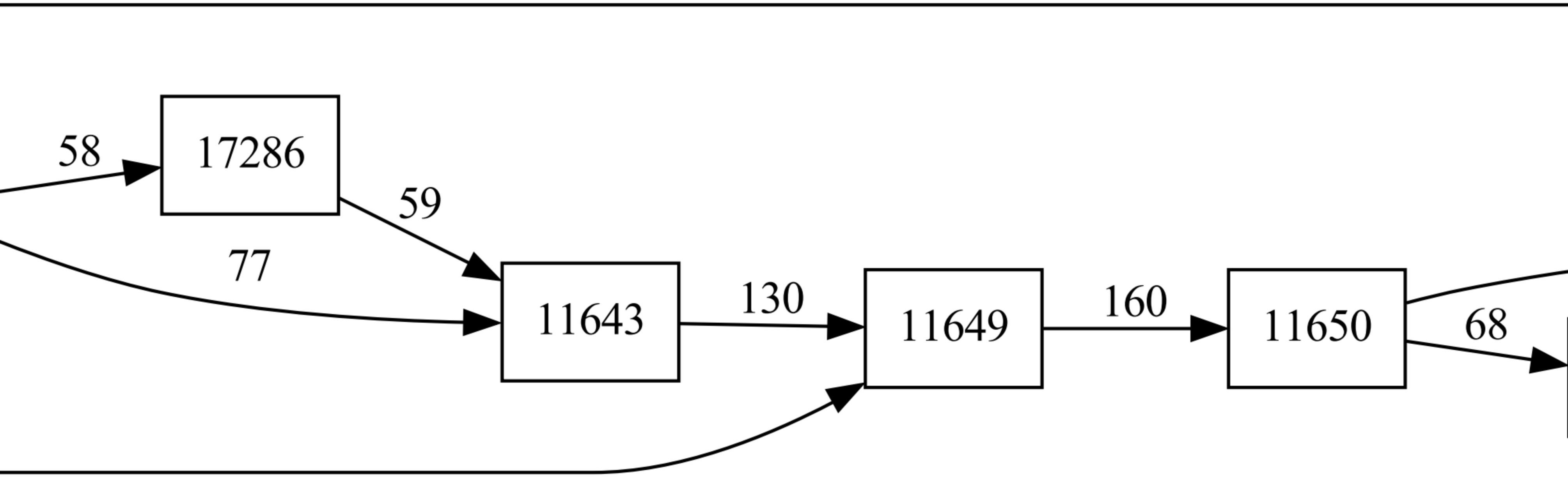
58
17286
59
77
11643
130
11649
160
11650
68

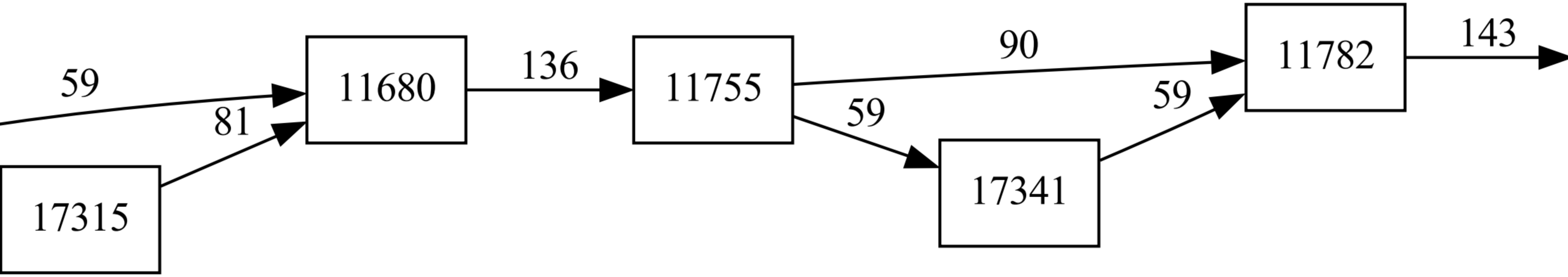
59
81
17315
11680
136
11755
90
59
17341
59
11782
143

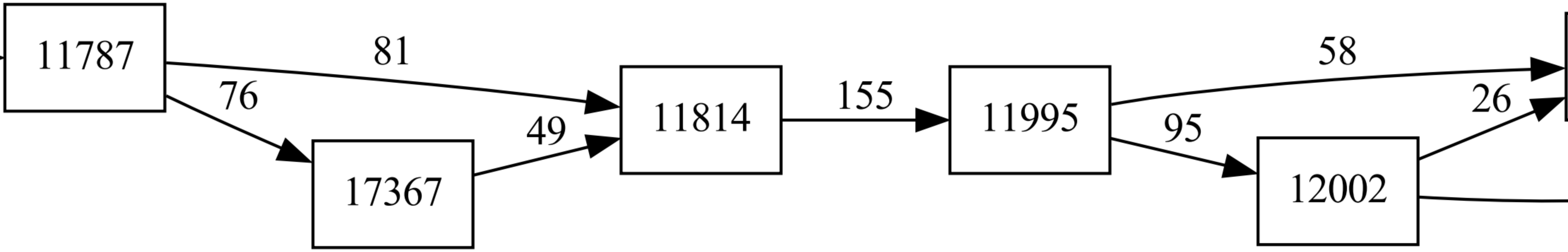
11787
81
76
17367
49
11814
155
11995
58
95
12002
26

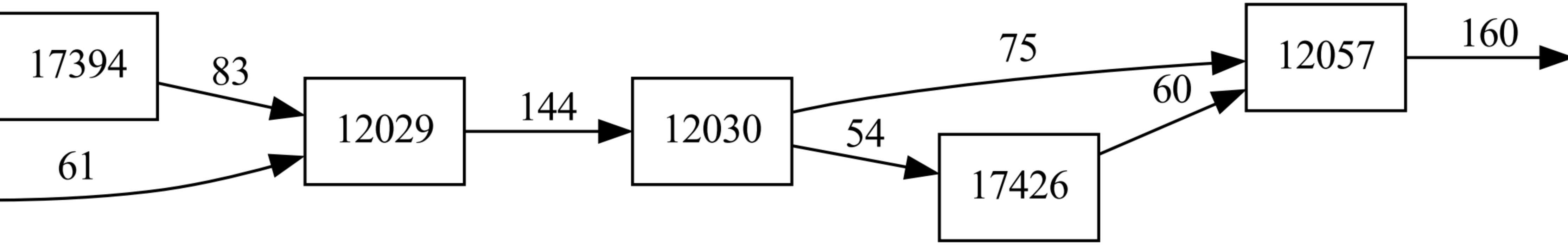
17394
83
61
12029
144
12030
75
54
17426
60
12057
160

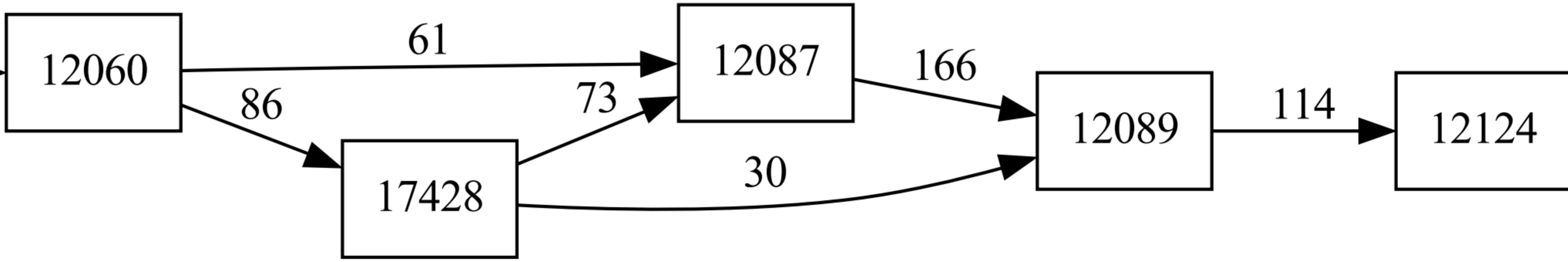
12060
61
86
12087
73
17428
166
30
12089
114
12124

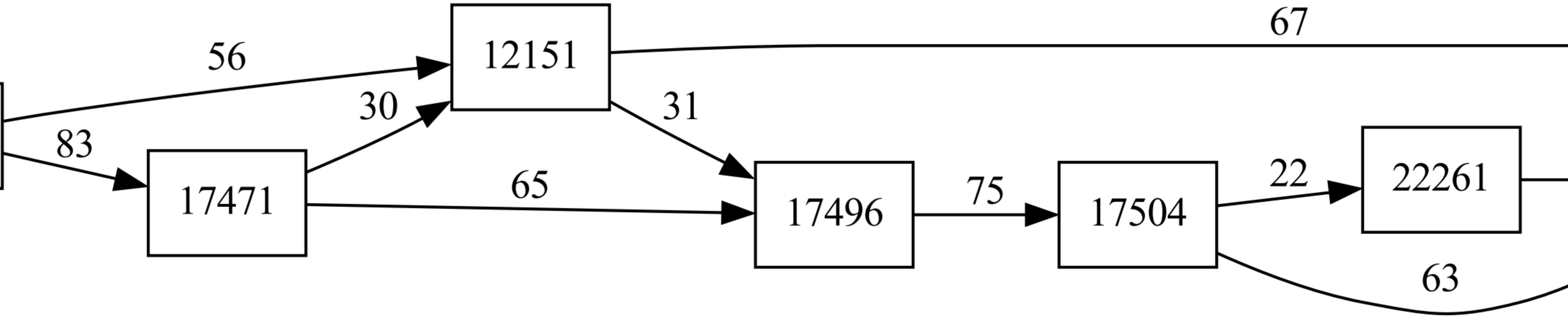

67
56
12151
30
31
83
22
22261
75
65
17471
17496
17504
63

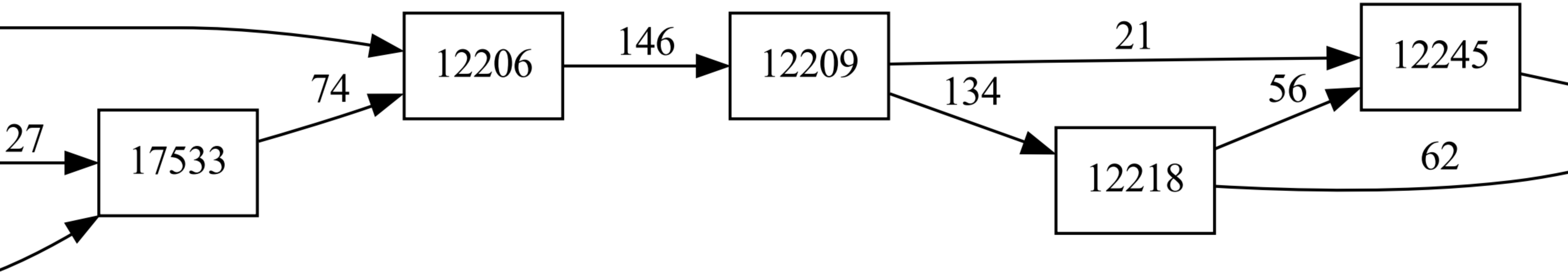
12206
146
12209
21
12245
74
134
56
27
17533
12218
62

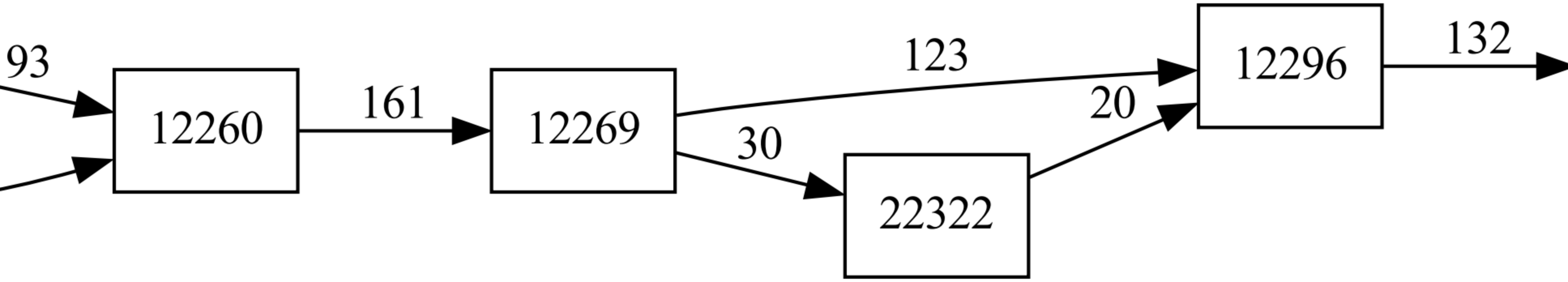
93
12260
161
12269
123
30
22322
20
12296
132

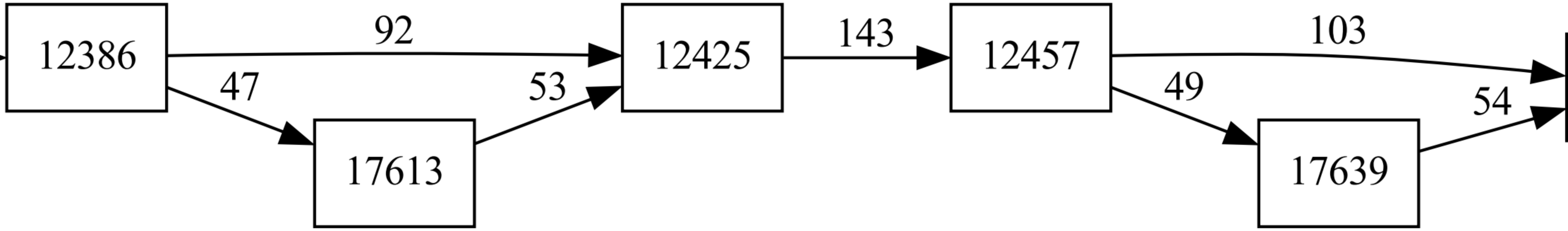
12386
92
47
17613
53
12425
143
12457
103
49
17639
54

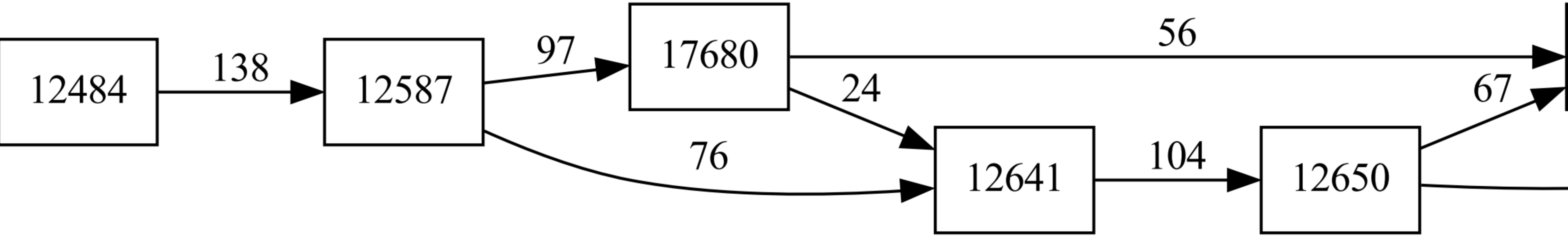
12484
138
12587
97
17680
56
24
76
12641
104
12650
67

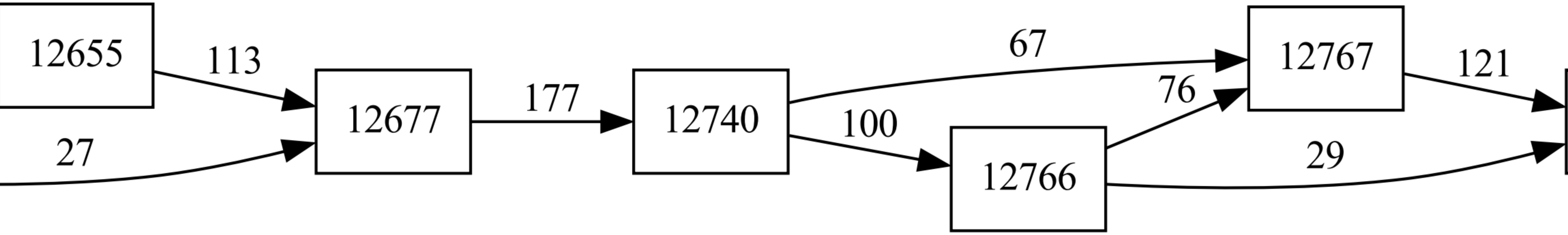
12655
113
27
12677
177
12740
67
100
12766
76
29
12767
121

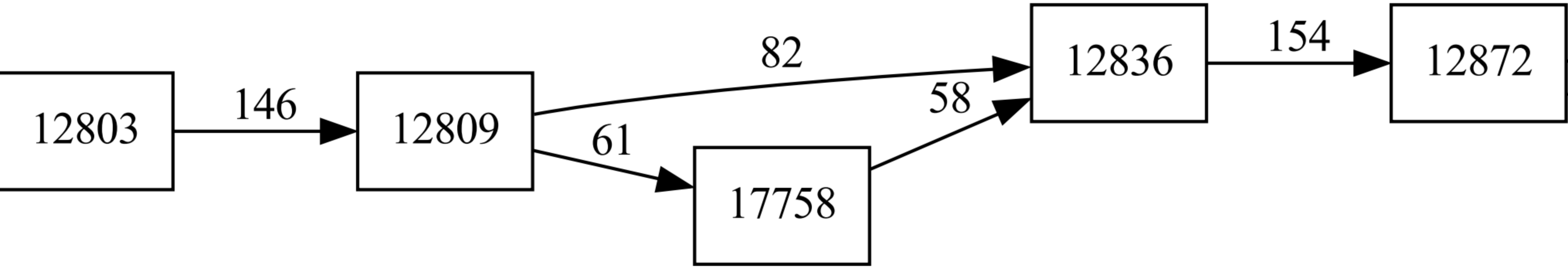
12803
146
12809
82
61
17758
58
12836
154
12872

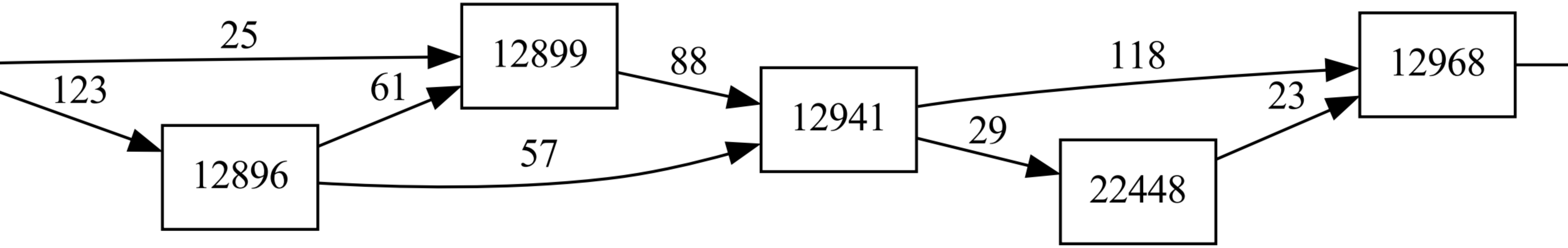
25
123
12899
61
88
12896
57
12941
118
29
23
12968
22448

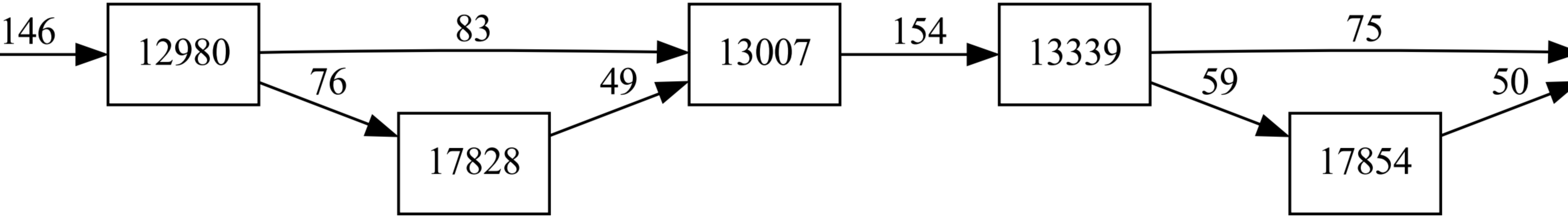
146
12980
83
76
17828
49
13007
154
13339
75
59
17854
50

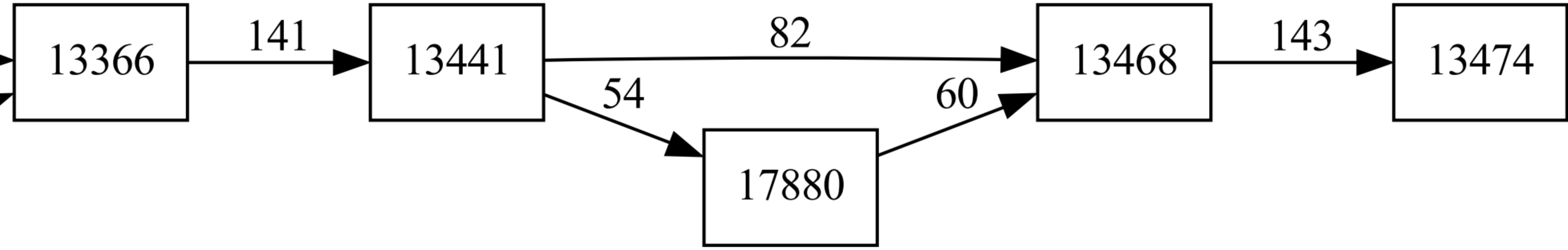
13366
141
13441
82
54
17880
60
13468
143
13474

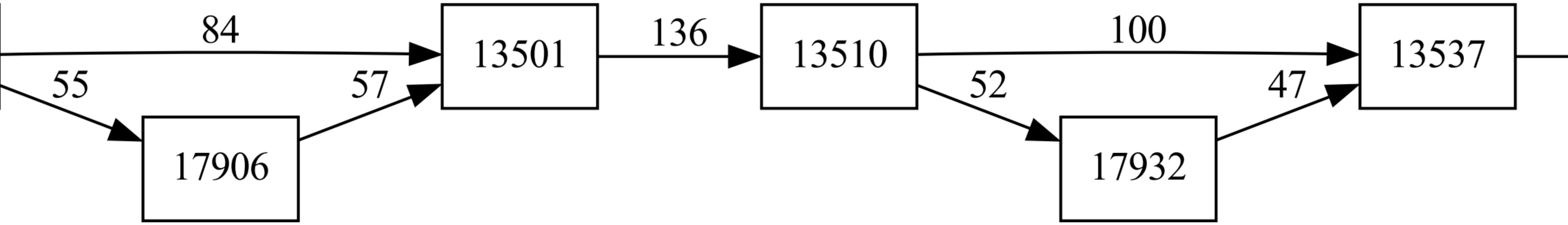
84
55
57
136
100
52
47
13501
13510
13537
17906
17932

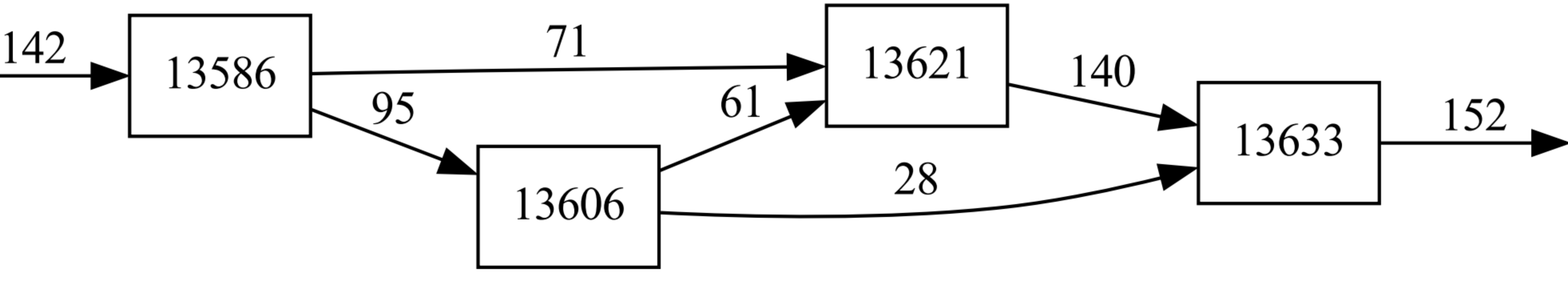
142
13586
71
95
13621
61
13606
140
28
13633
152

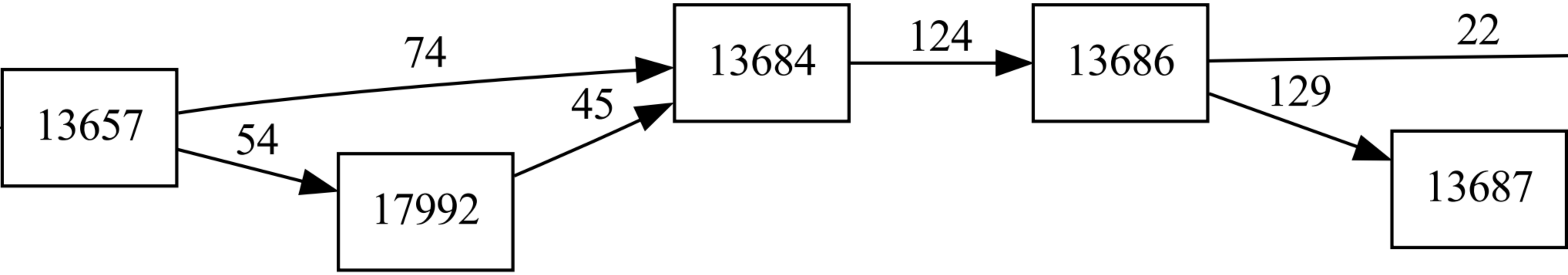
13657
74
54
17992
45
13684
124
13686
22
129
13687

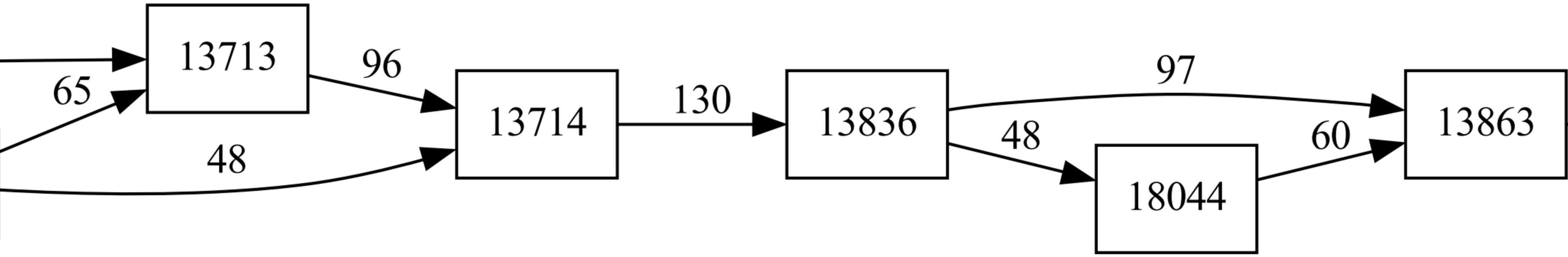
13713
96
65
48
13714
130
13836
97
48
18044
60
13863

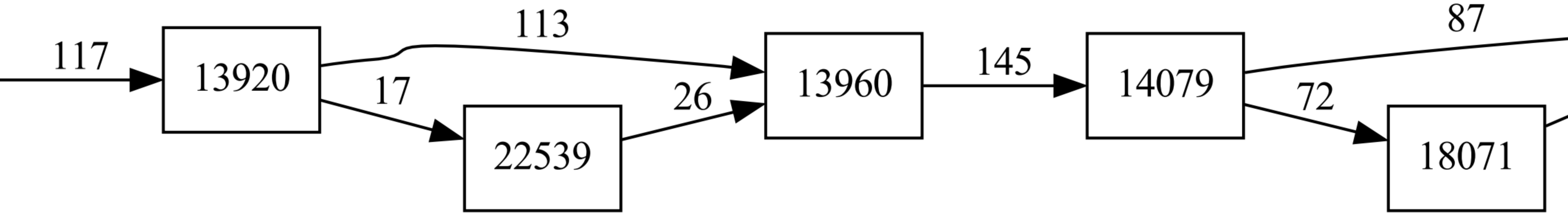
117
13920
113
17
22539
26
13960
145
14079
87
72
18071

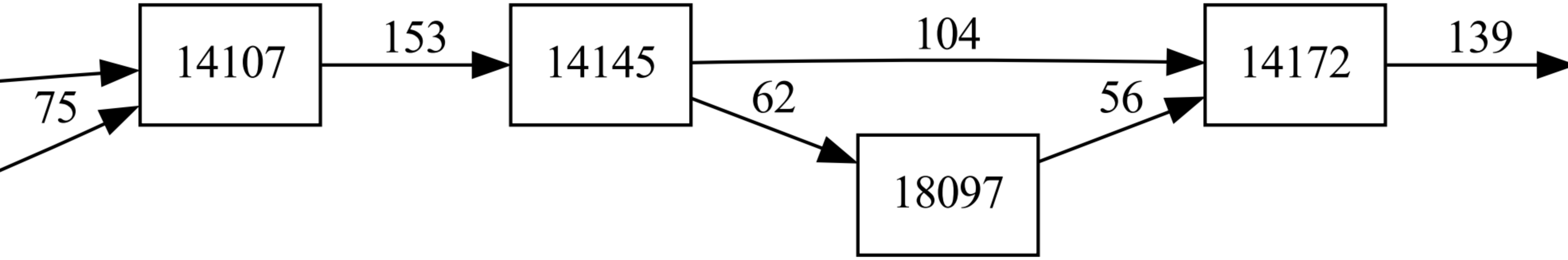
75
14107
153
14145
104
62
18097
56
14172
139

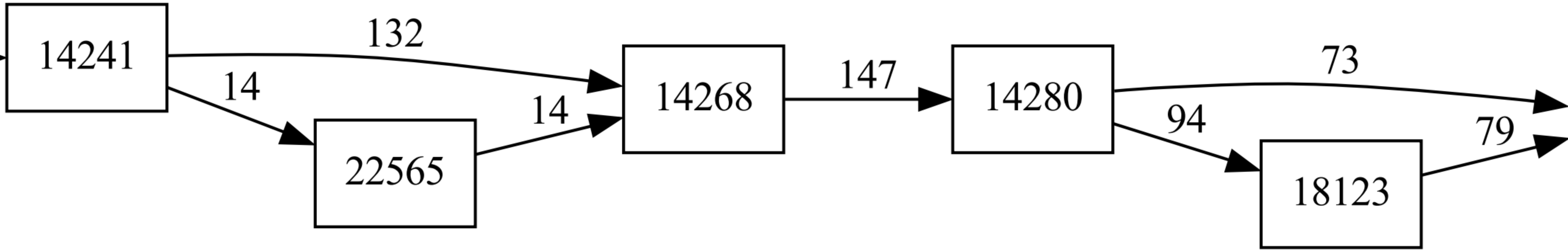
14241
132
14
22565
14
14268
147
14280
73
94
18123
79

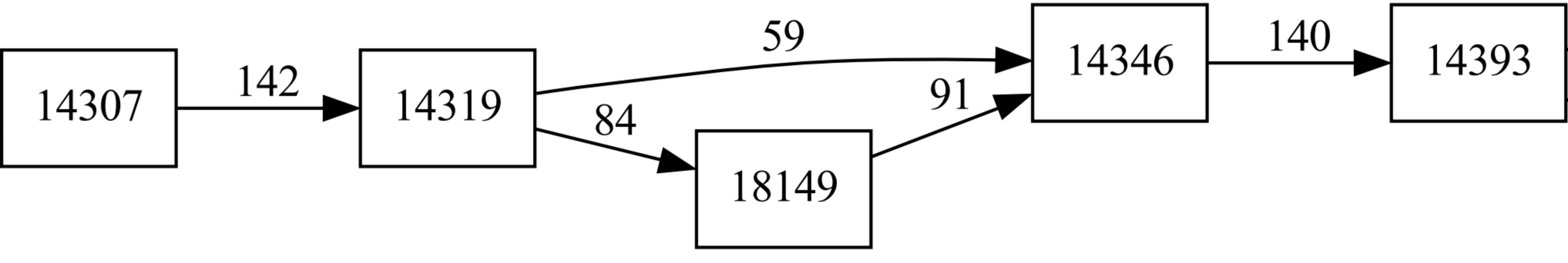
14307
142
14319
59
84
18149
91
14346
140
14393

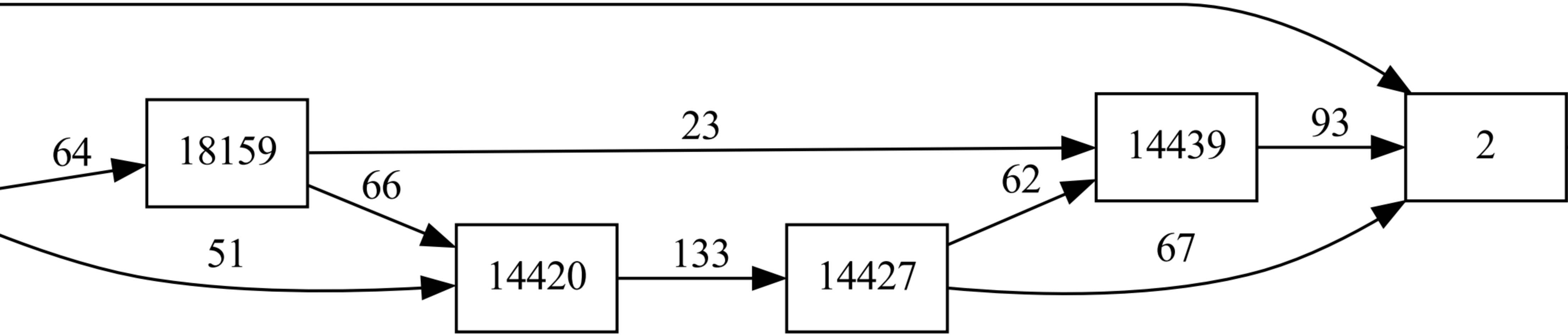
18159
14439
2
14420
14427
64
23
93
66
62
51
133
67

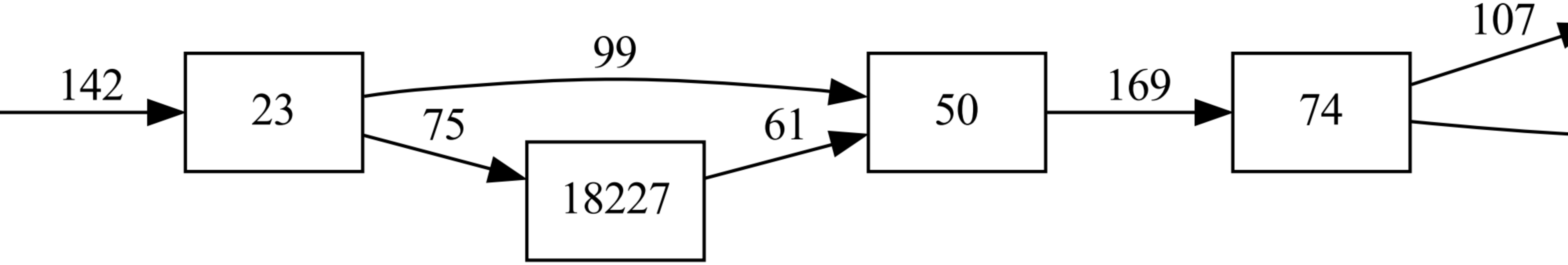
142
23
99
75
18227
61
50
169
74
107

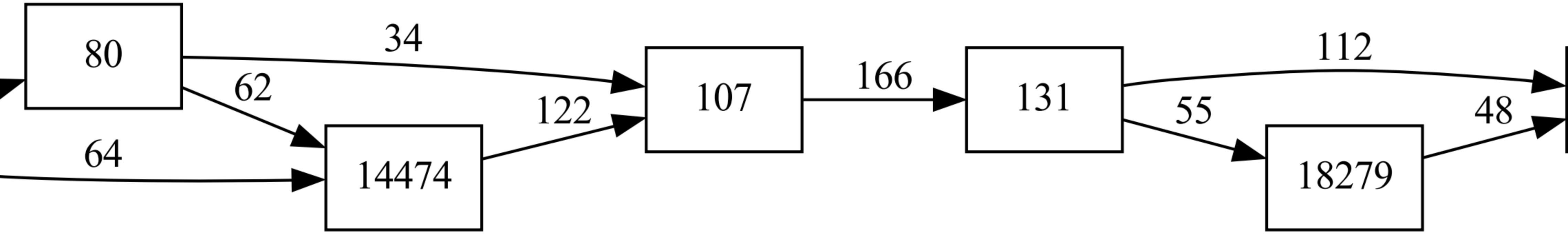
80
34
62
64
14474
122
107
166
131
112
55
18279
48

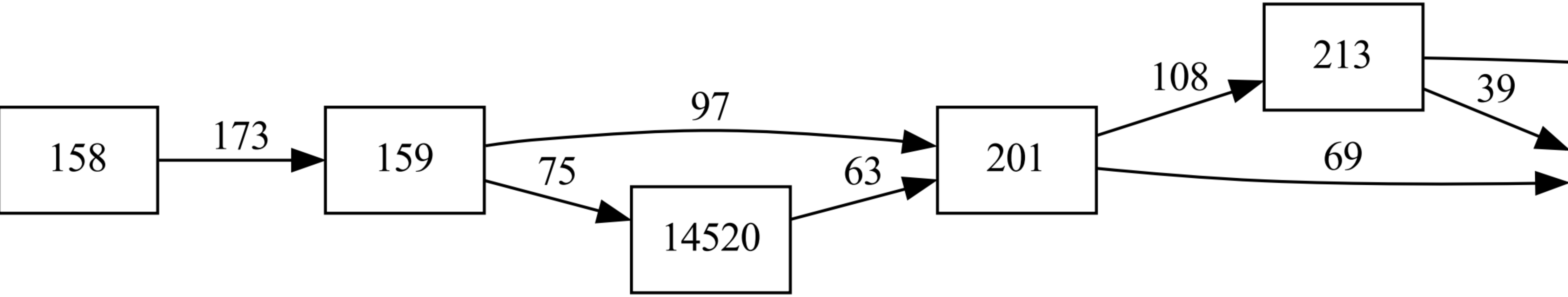
158
173
159
97
75
14520
63
201
108
213
39
69

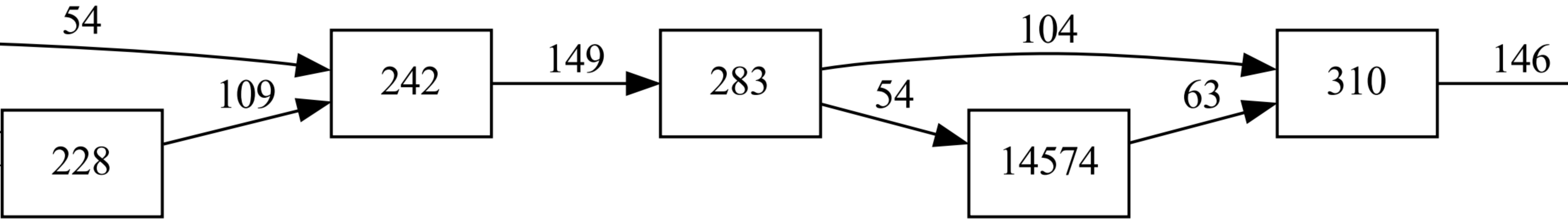
54
109
228
242
149
283
104
54
14574
63
310
146

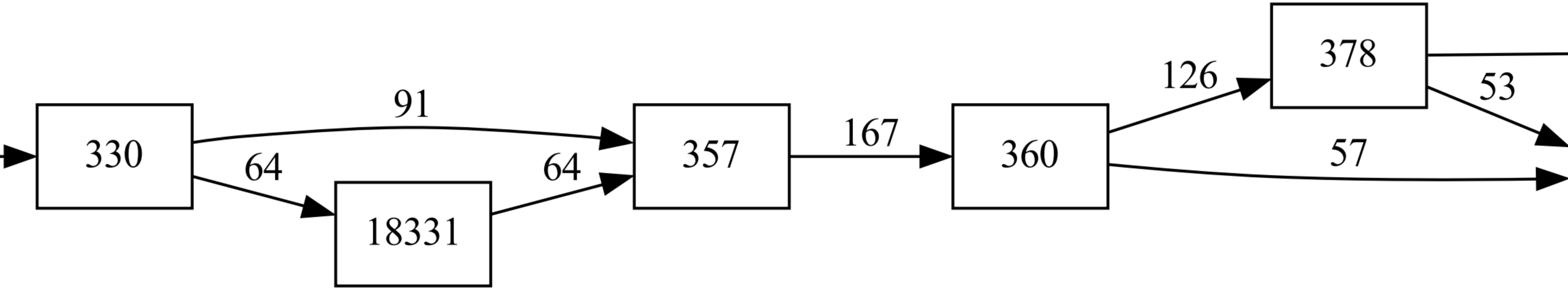
330
91
64
18331
64
357
167
360
126
378
53
57

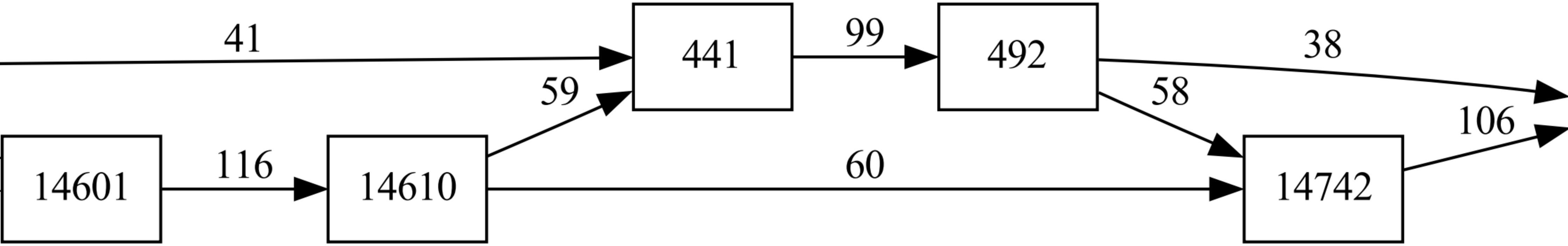
41
441
99
492
38
59
58
106
14601
116
14610
60
14742

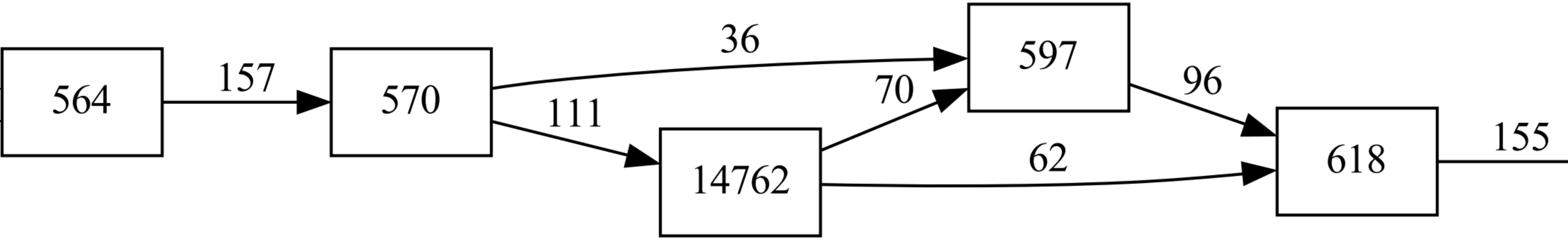
564
157
570
36
111
597
70
14762
96
62
618
155

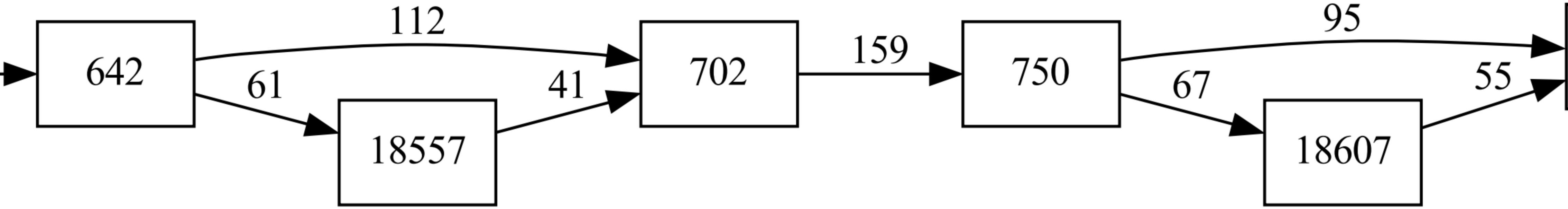
642
112
61
18557
41
702
159
750
95
67
55
18607

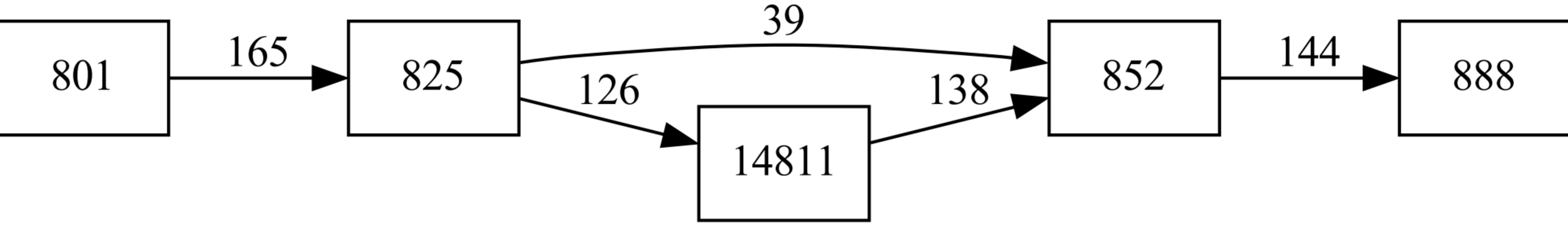
801
165
825
39
126
14811
138
852
144
888

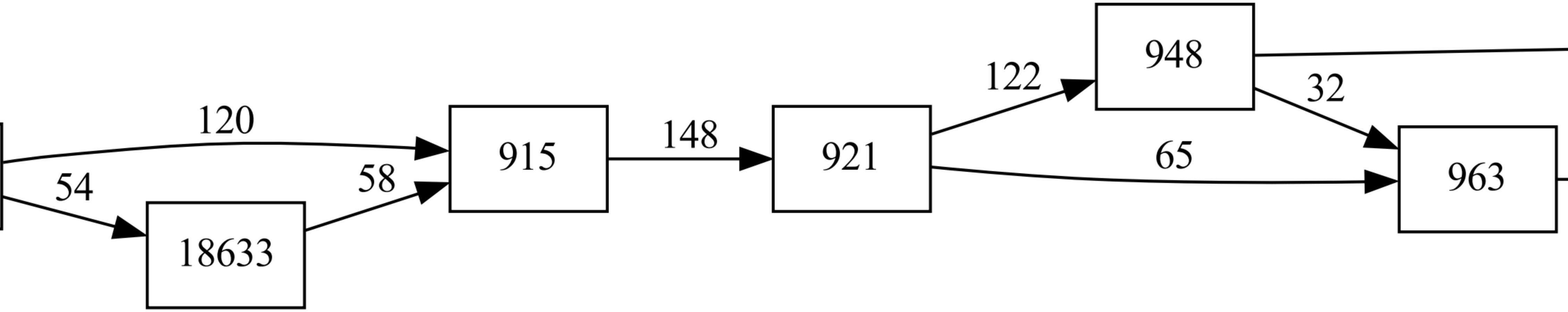
120
54
18633
58
915
148
921
122
948
65
32
963

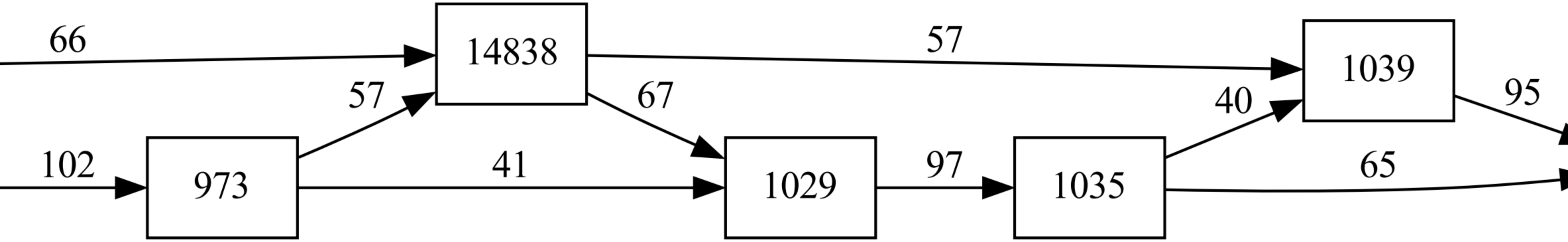
66
14838
57
1039
95
57
67
40
102
973
41
1029
97
1035
65

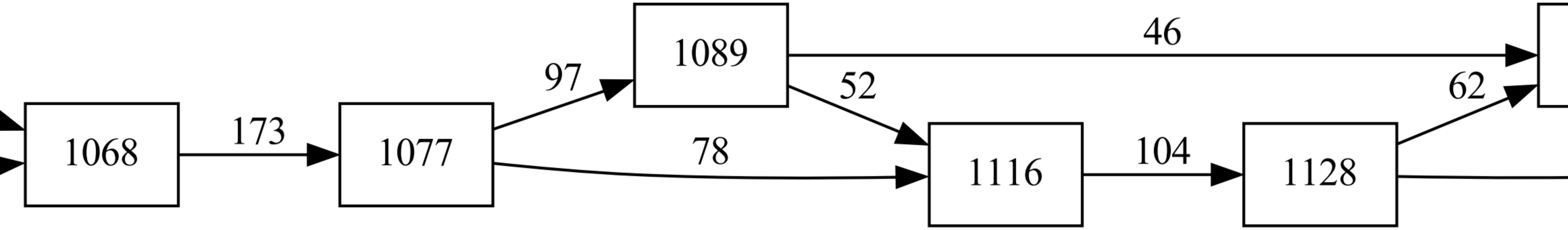
1068
173
1077
97
78
1089
46
52
1116
104
1128
62

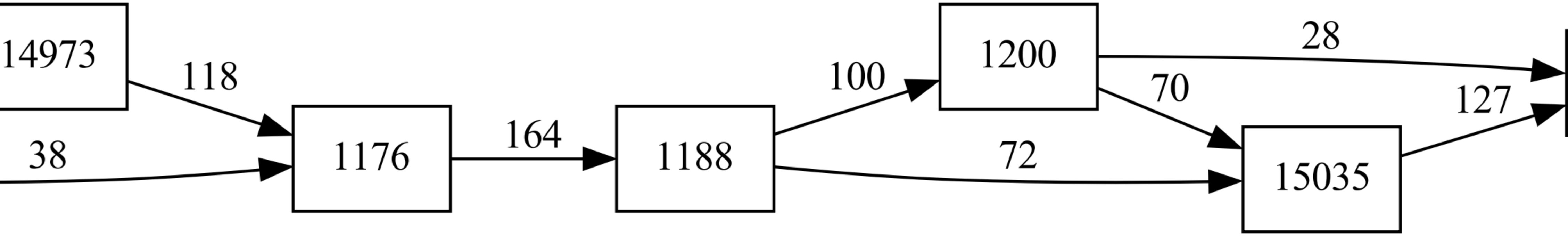
14973
118
38
1176
164
1188
100
72
1200
28
70
15035
127

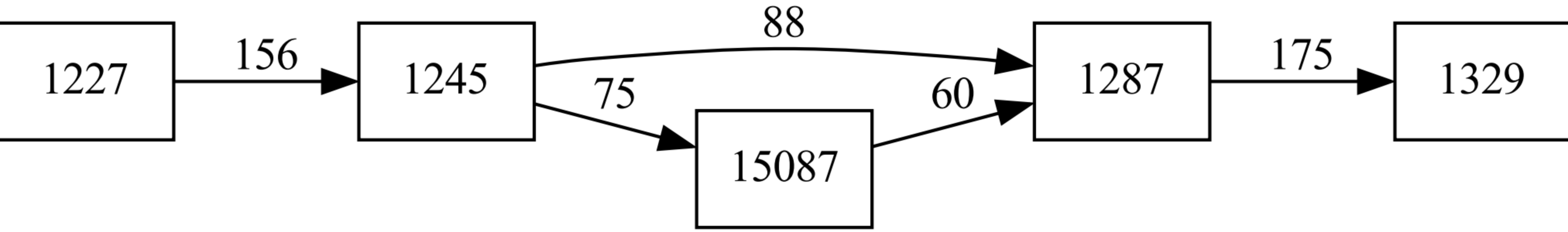
1227
156
1245
88
75
15087
60
1287
175
1329

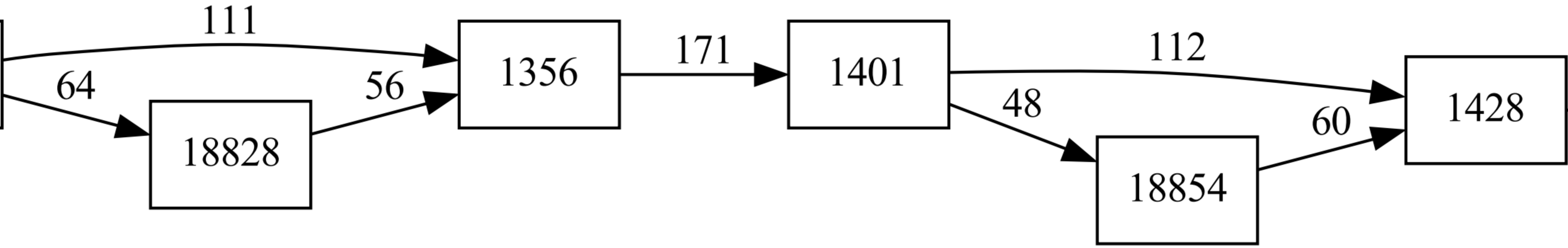
111
64
18828
56
1356
171
1401
112
48
18854
60
1428

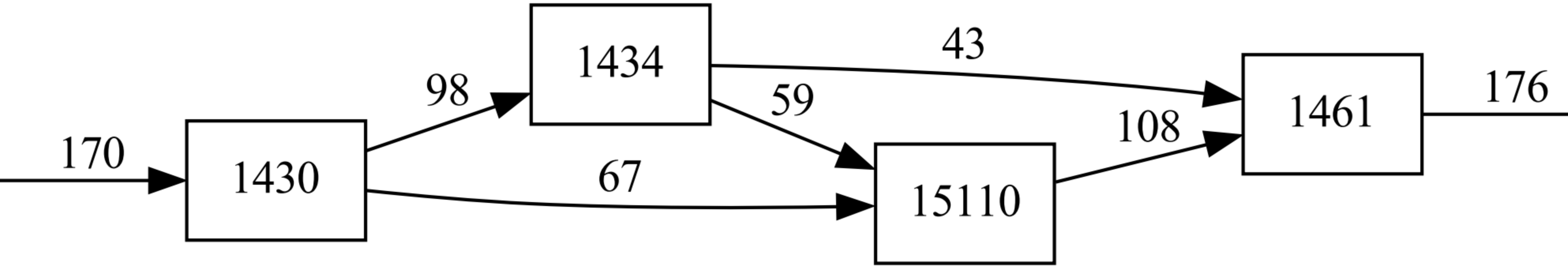
170
1430
98
67
1434
43
59
15110
108
1461
176

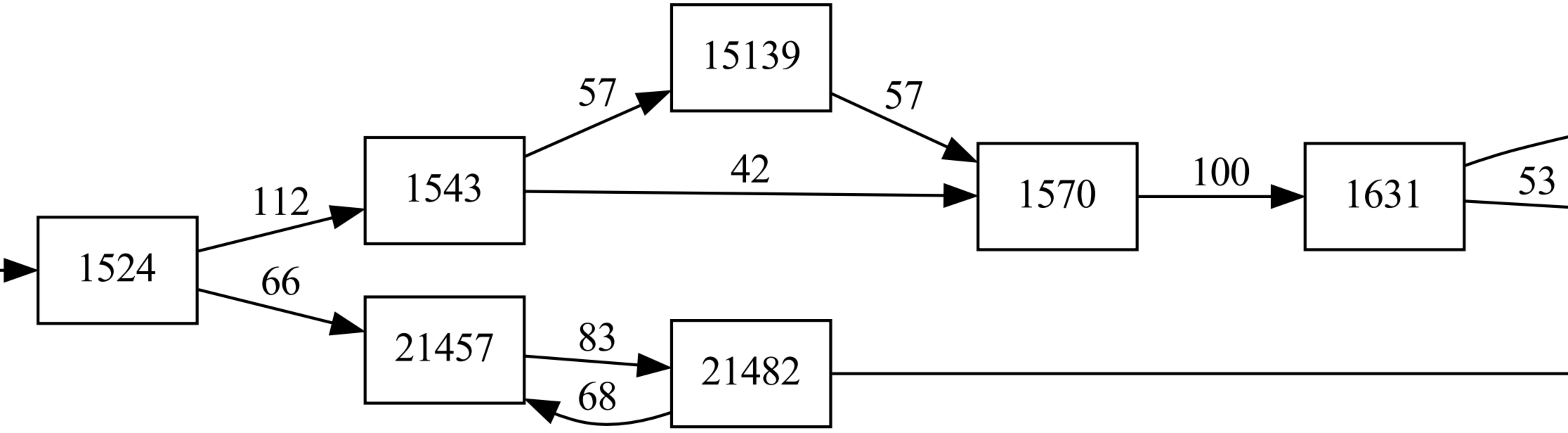
1524
112
66
1543
21457
57
42
83
68
15139
21482
57
1570
100
1631
53

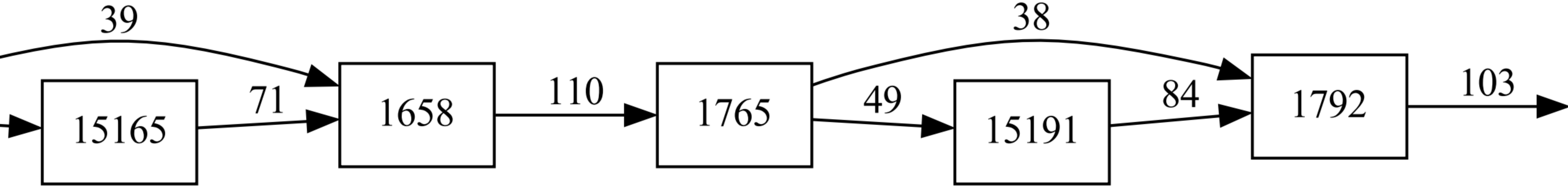
39
15165
71
1658
110
1765
38
49
15191
84
1792
103

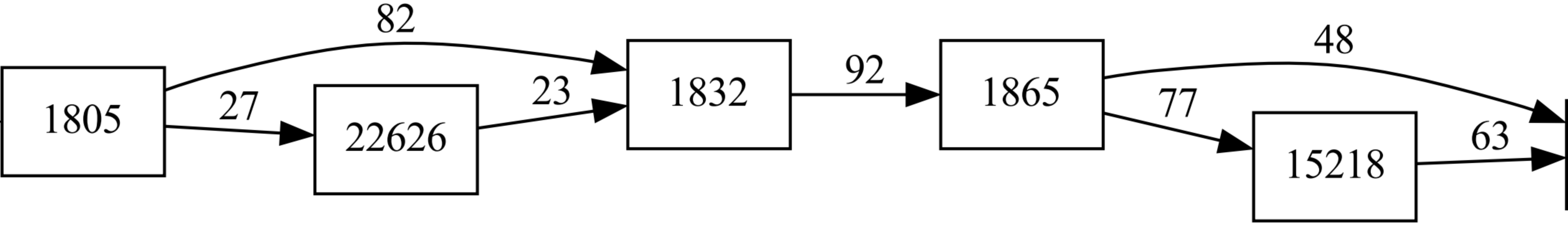
82
1805
27
22626
23
1832
92
1865
48
77
15218
63

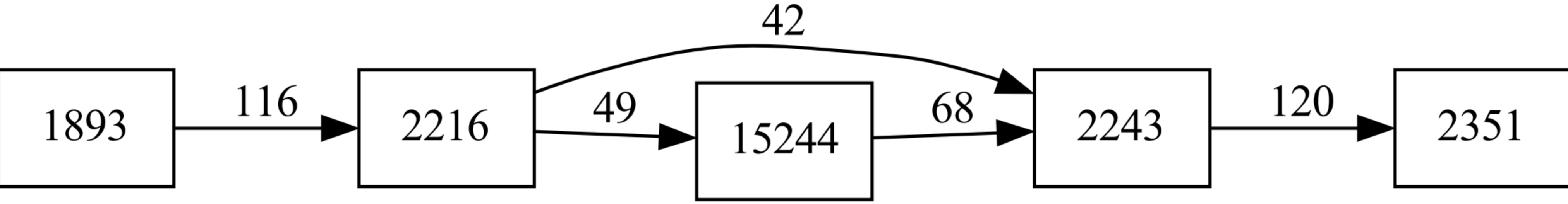
1893
116
2216
42
49
15244
68
2243
120
2351

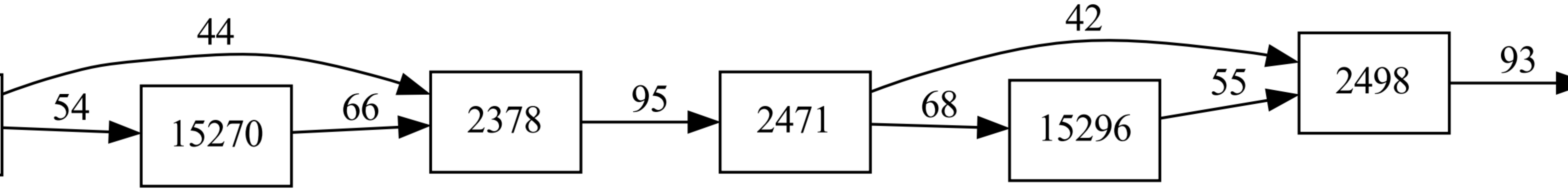
44
54
15270
66
2378
95
2471
42
68
15296
55
2498
93

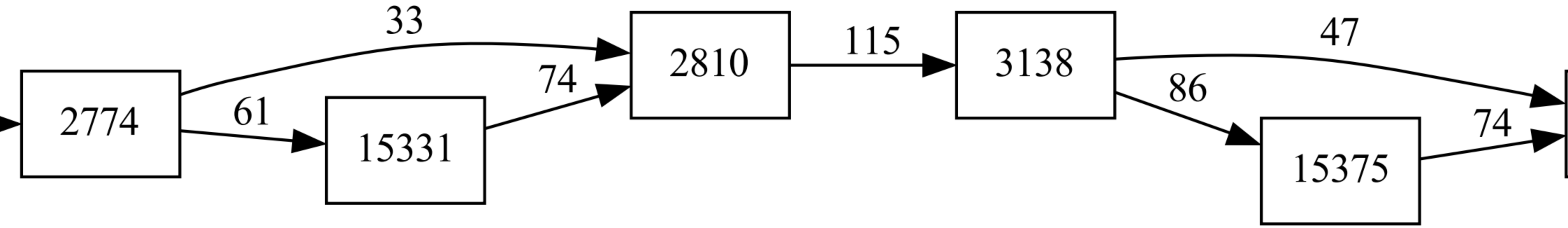
33
2774
61
15331
74
2810
115
3138
47
86
15375
74

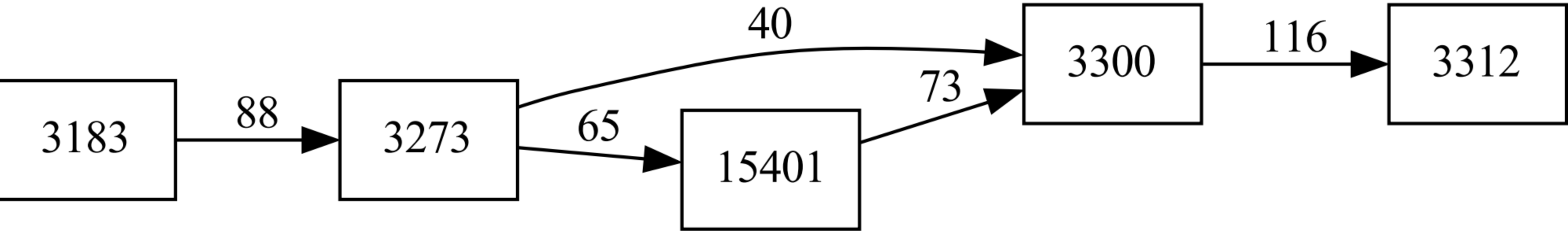
3183
88
3273
40
65
15401
73
3300
116
3312

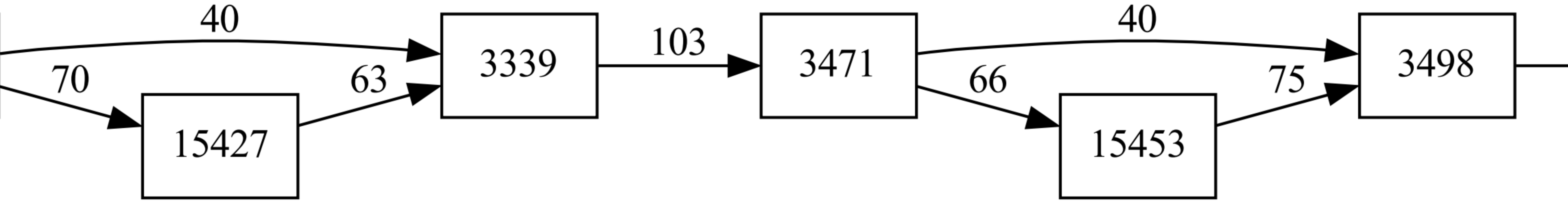
40
70
15427
63
3339
103
3471
40
66
15453
75
3498

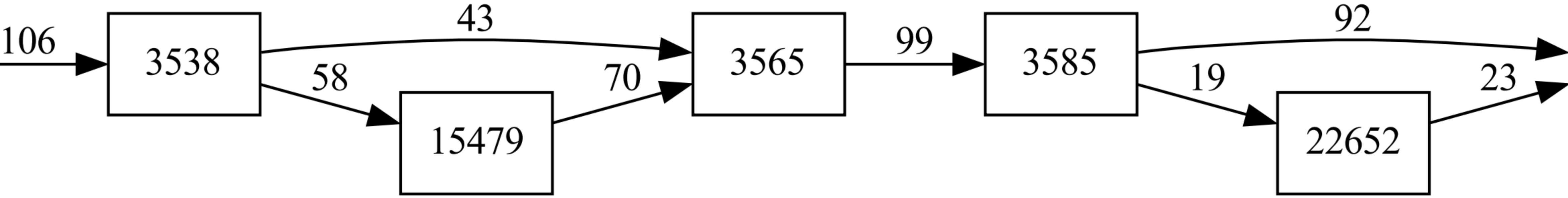
106
3538
43
58
15479
70
3565
99
3585
92
19
22652
23

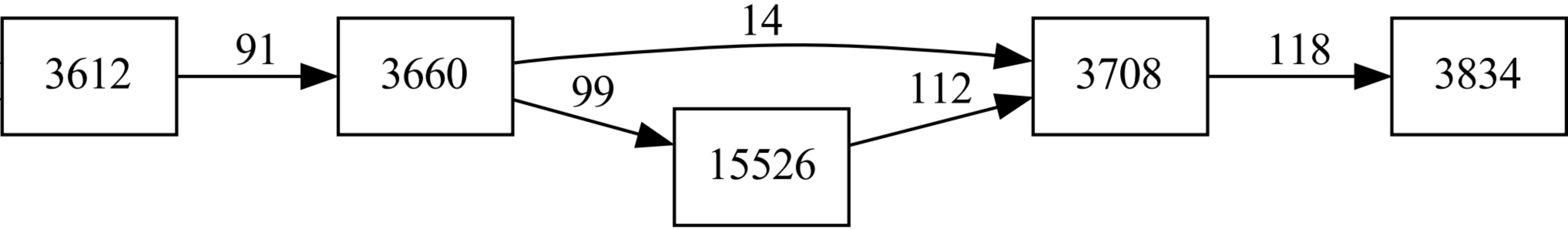
3612
91
3660
14
99
15526
112
3708
118
3834

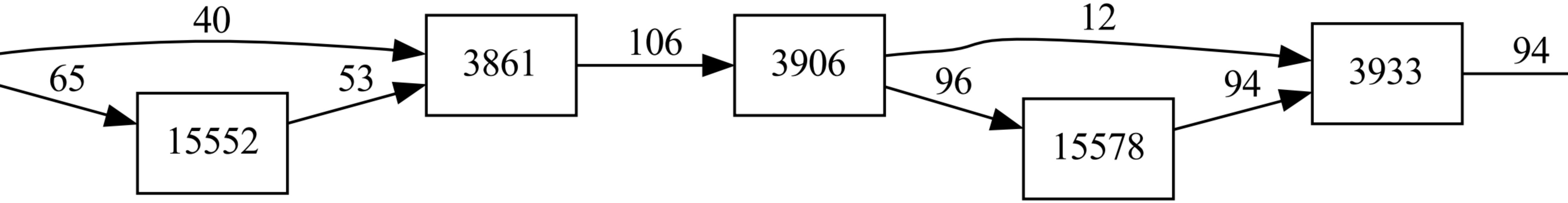
40
65
15552
53
3861
106
3906
12
96
15578
94
3933
94

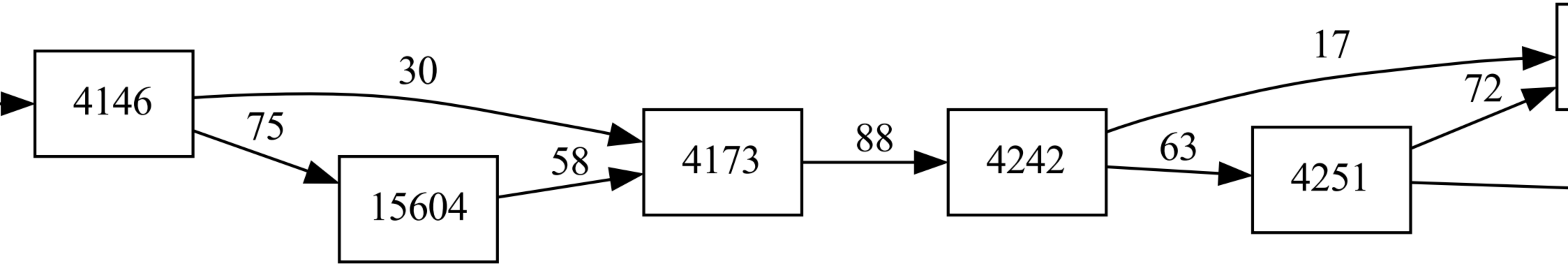
4146
30
75
15604
58
4173
88
4242
17
63
4251
72

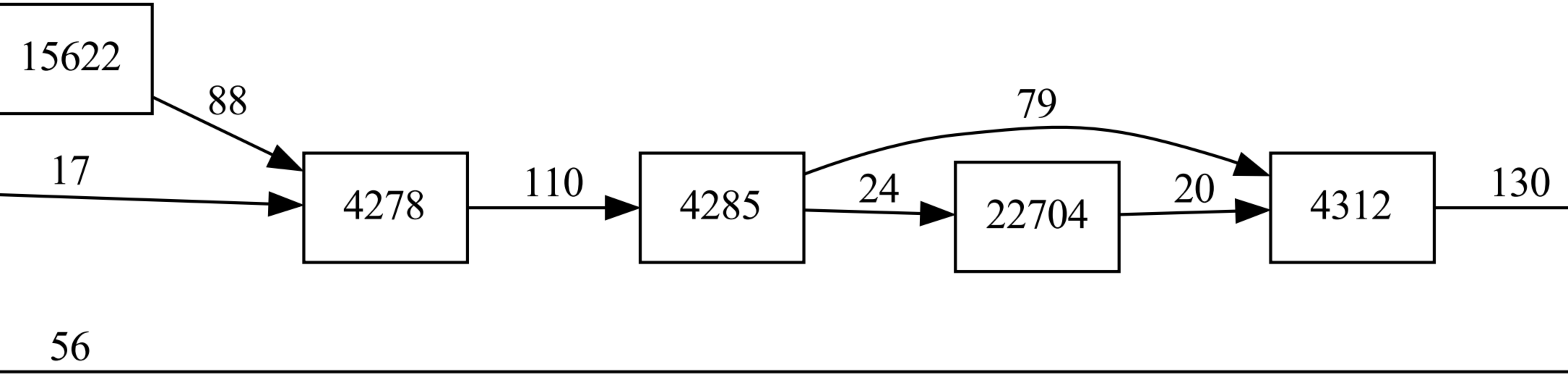
15622
88
17
4278
110
4285
79
24
22704
20
4312
130
56

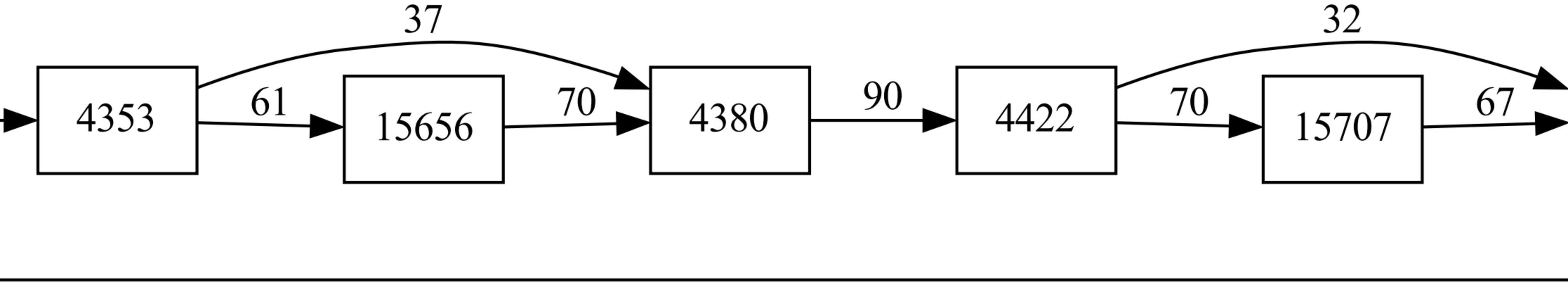
37
4353
61
15656
70
4380
90
4422
32
70
15707
67

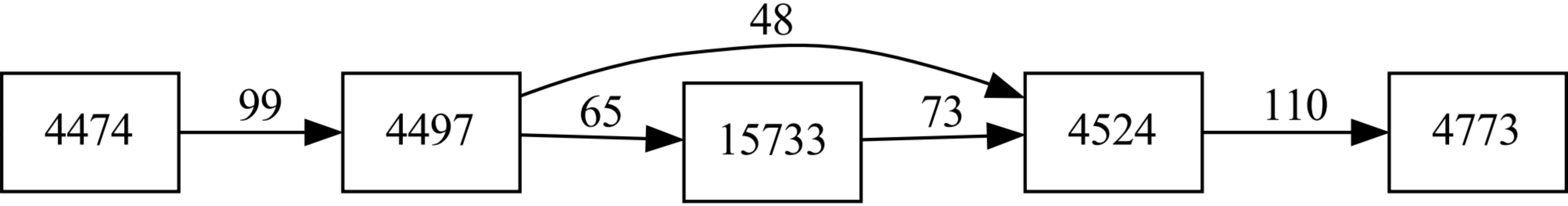
4474
99
4497
48
65
15733
73
4524
110
4773

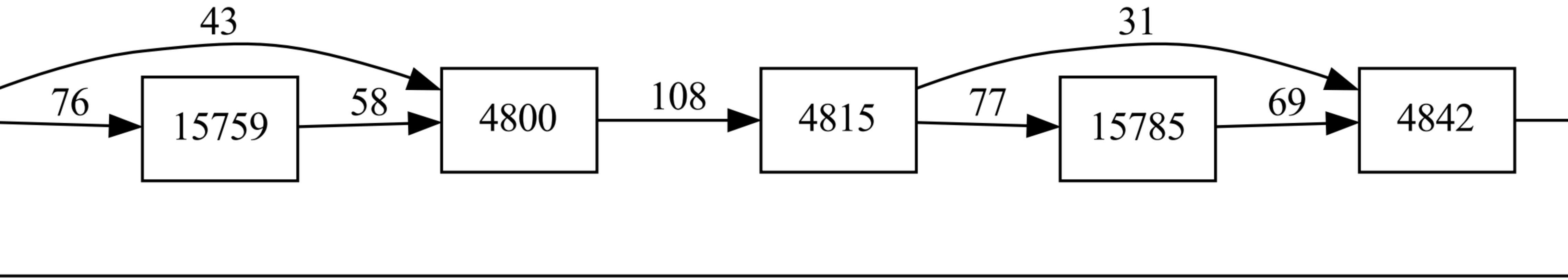
43
76
15759
58
4800
108
4815
31
77
15785
69
4842

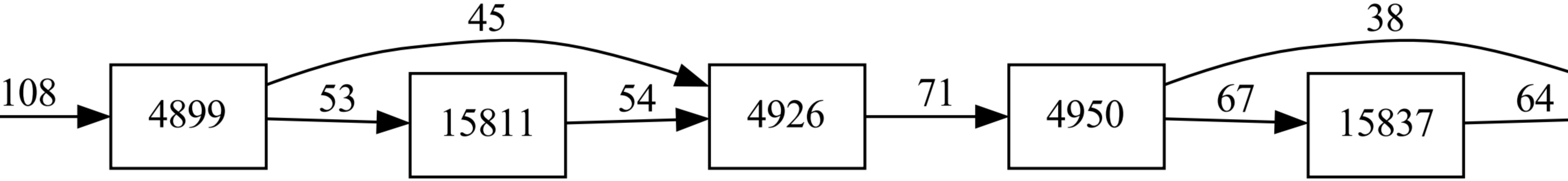
108
4899
45
53
15811
54
4926
71
4950
38
67
15837
64

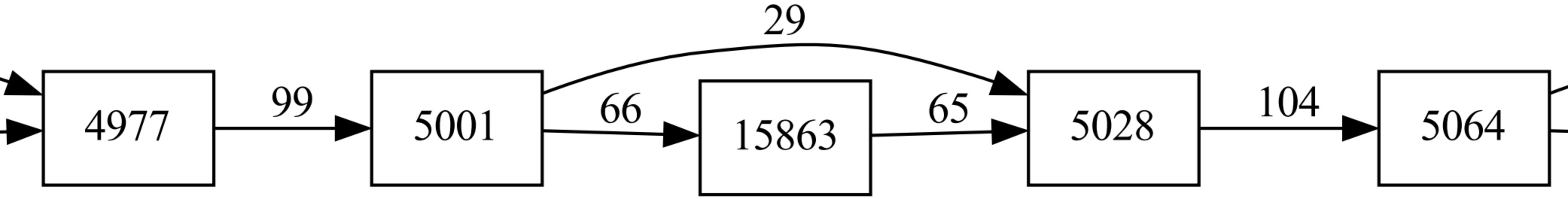
29
4977
99
5001
66
15863
65
5028
104
5064

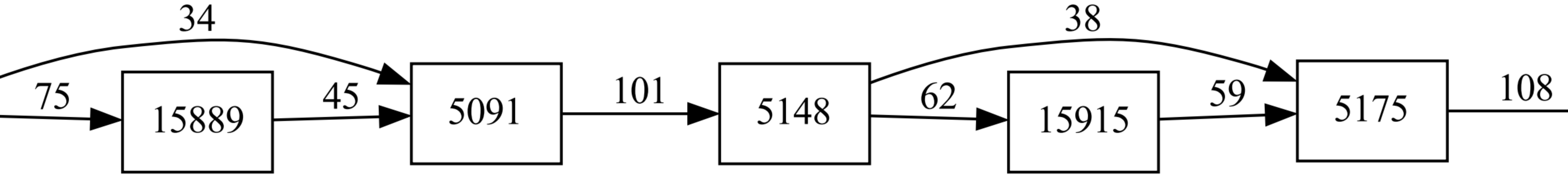
34
75
15889
45
5091
101
5148
38
62
15915
59
5175
108

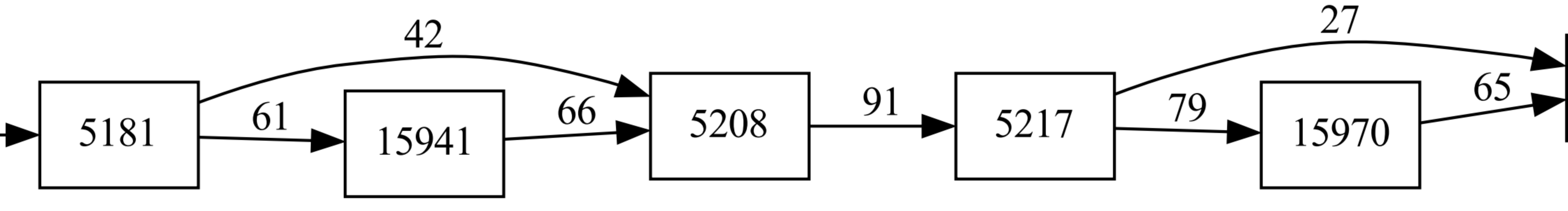
5181
15941
5208
5217
15970
42
61
66
91
27
79
65

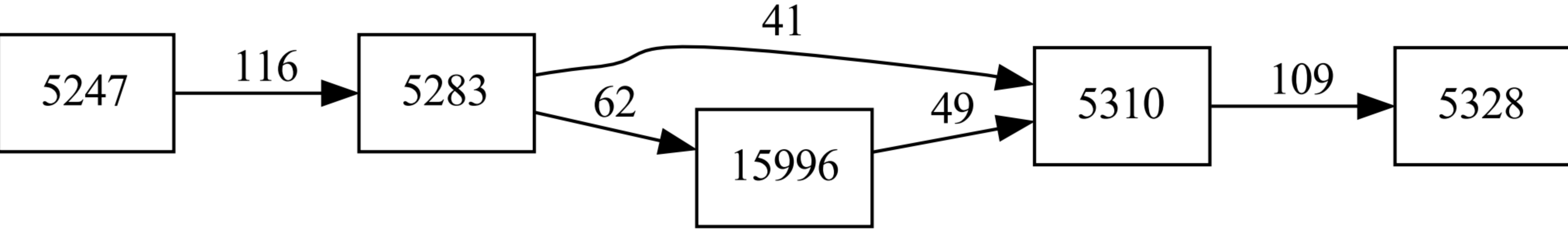
5247
116
5283
41
62
15996
49
5310
109
5328

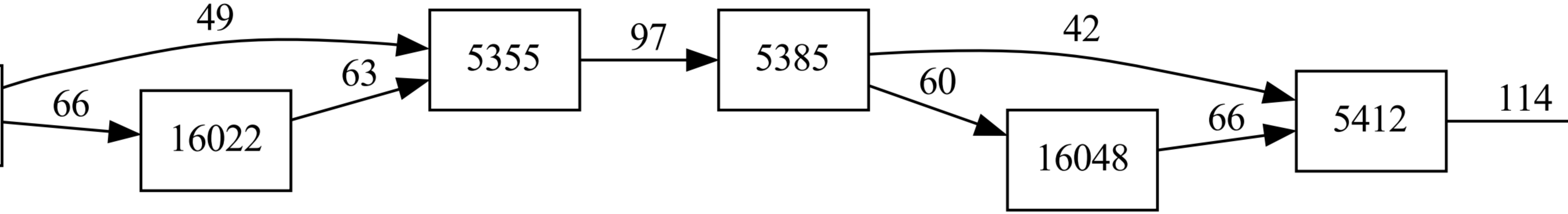
49
66
16022
63
5355
97
5385
42
60
16048
66
5412
114

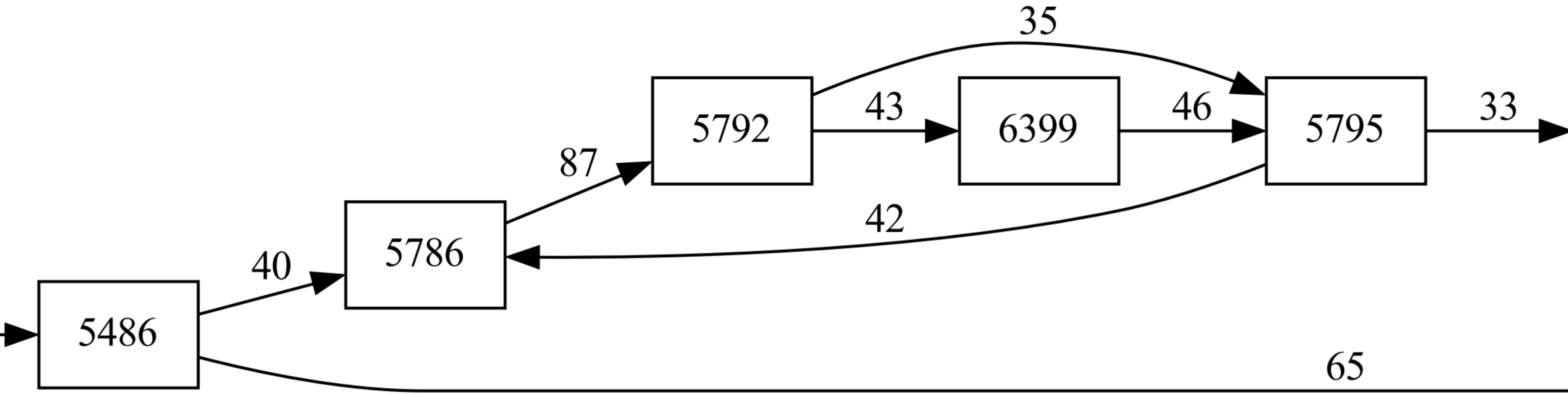
35
5792
43
6399
46
5795
33
87
42
5786
40
5486
65

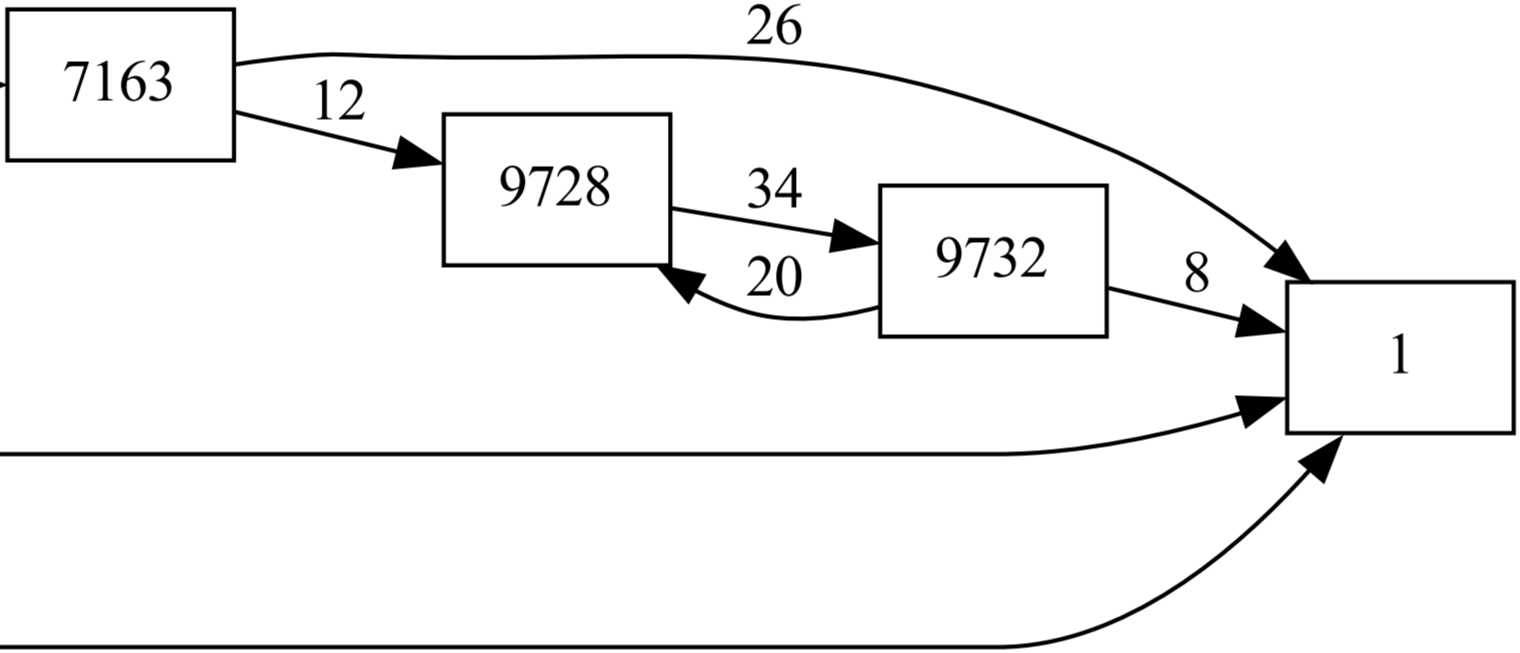
7163
26
12
9728
34
9732
20
8
1