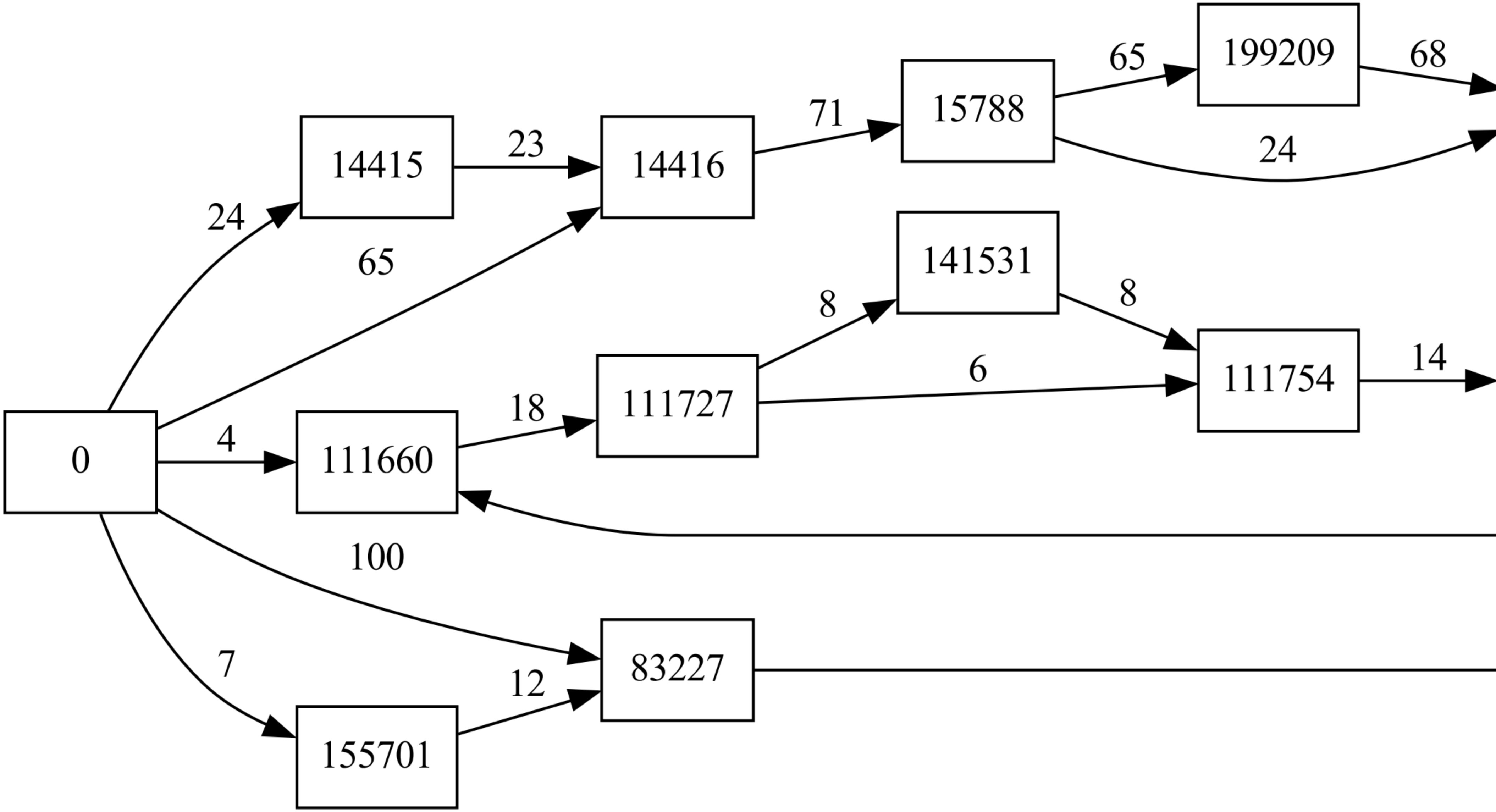
199209
15788
14415
14416
141531
111754
111727
111660
83227
155701

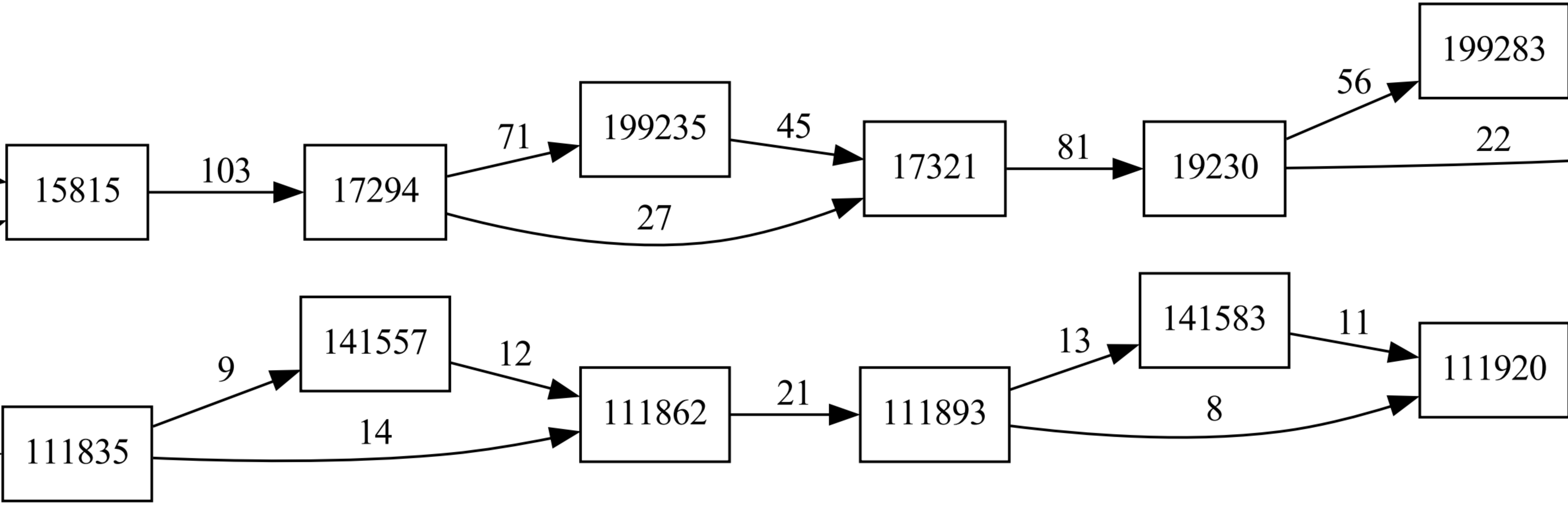
199283
56
199235
71
45
22
15815
103
17294
17321
81
19230
27
141557
141583
9
12
13
11
111920
111862
21
111893
14
8
111835

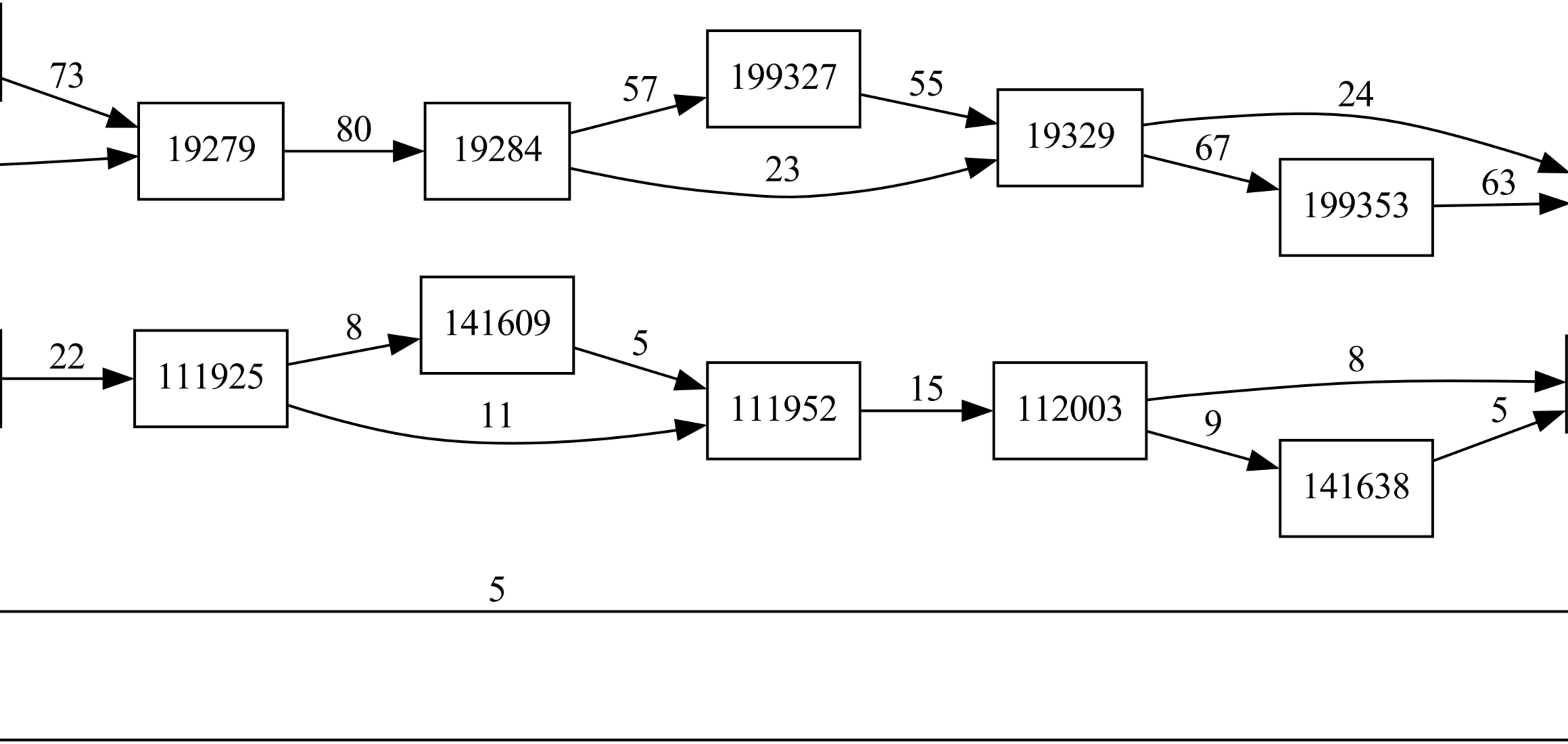
19279
19284
199327
19329
199353
111925
141609
111952
112003
141638

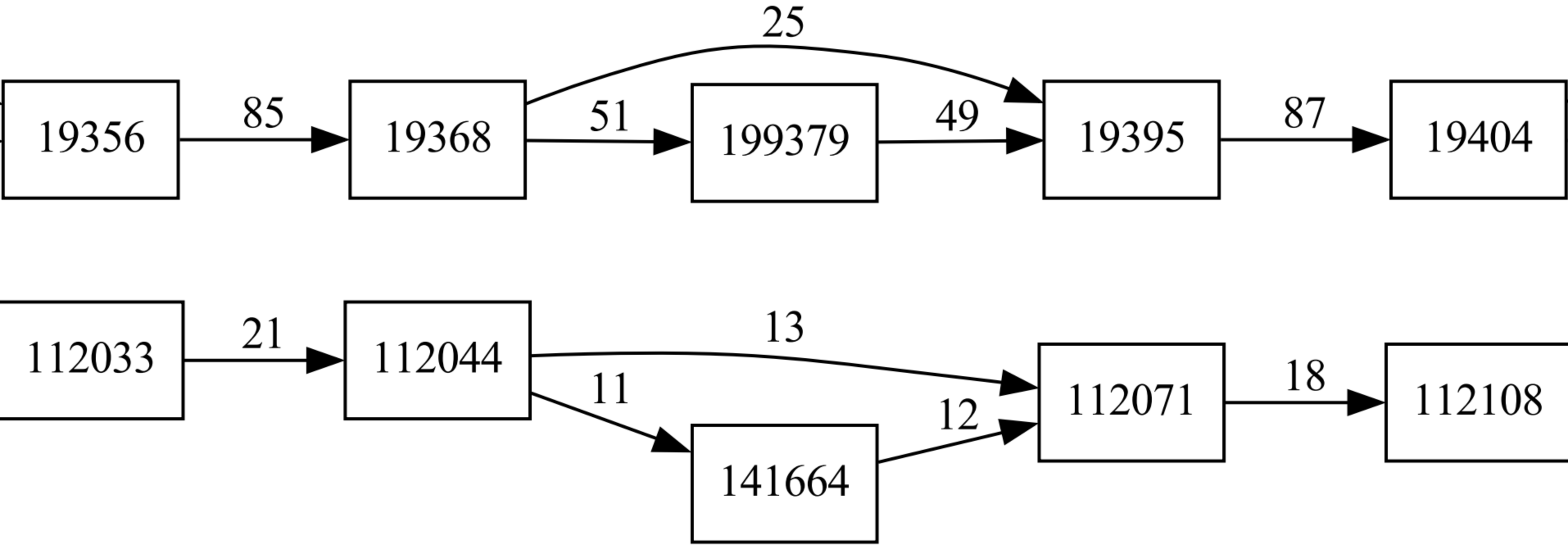
19356
85
19368
25
51
199379
49
19395
87
19404
112033
21
112044
13
11
141664
12
112071
18
112108

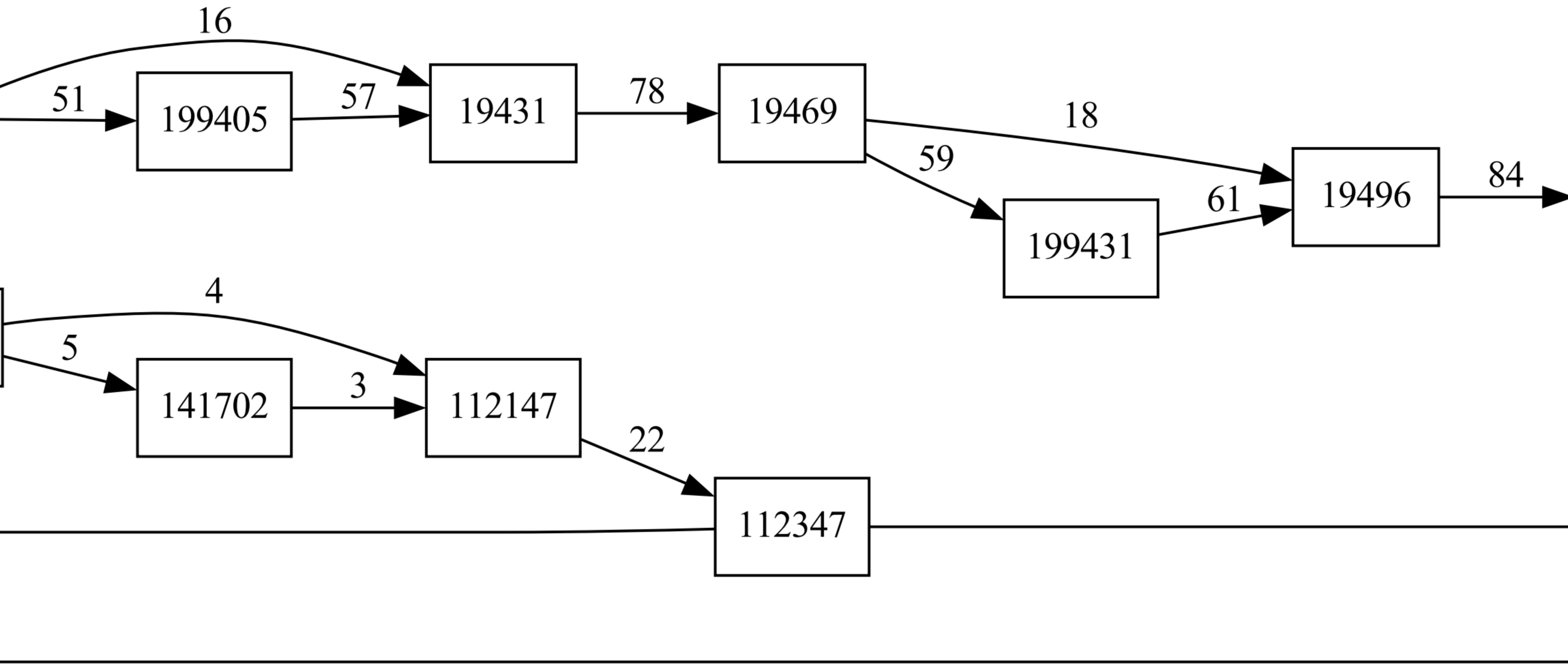
199405
19431
19469
199431
19496
141702
112147
112347

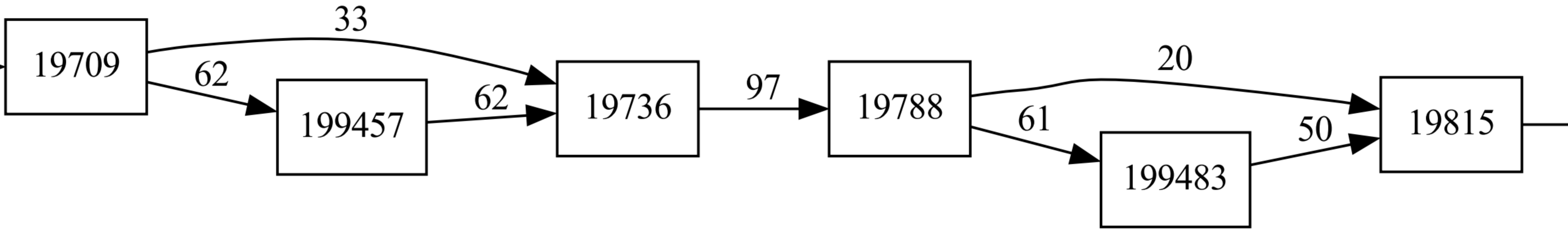
19709
33
62
199457
62
19736
97
19788
20
61
199483
50
19815

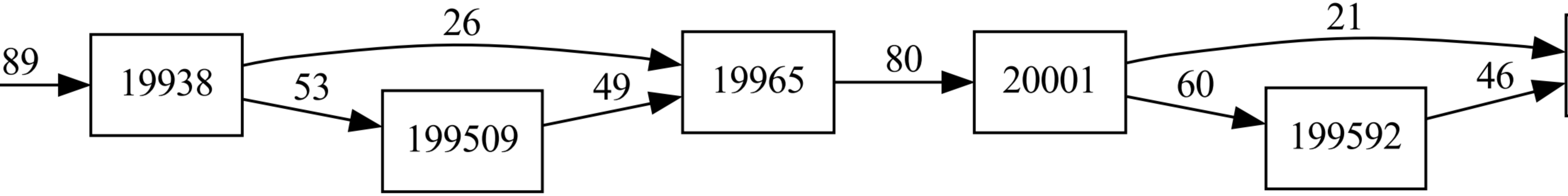
19938
199509
19965
20001
199592

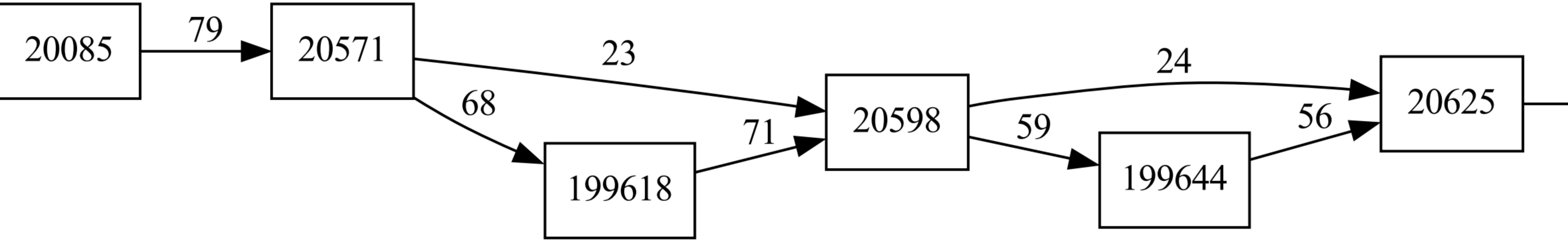
20085
79
20571
23
68
199618
71
20598
24
59
199644
56
20625

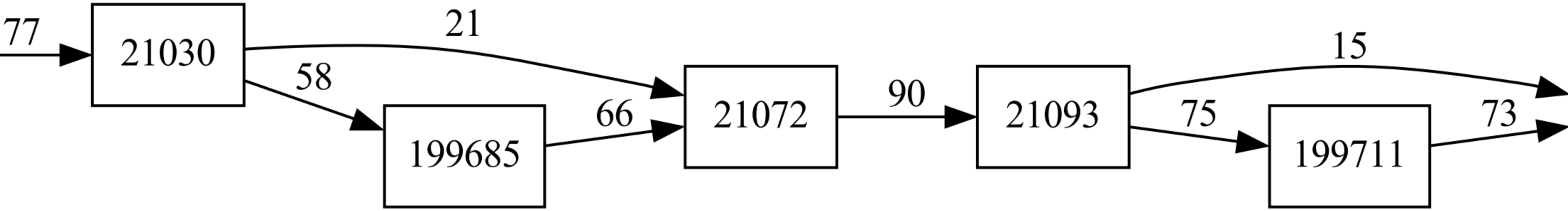
21030
199685
21072
21093
199711

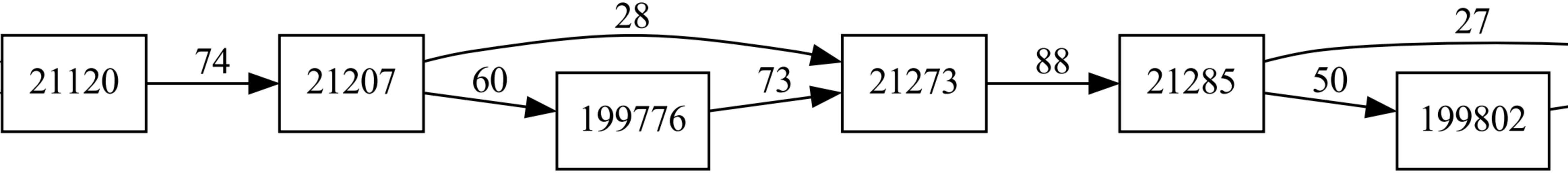
21120
74
21207
28
60
199776
73
21273
88
21285
27
50
199802

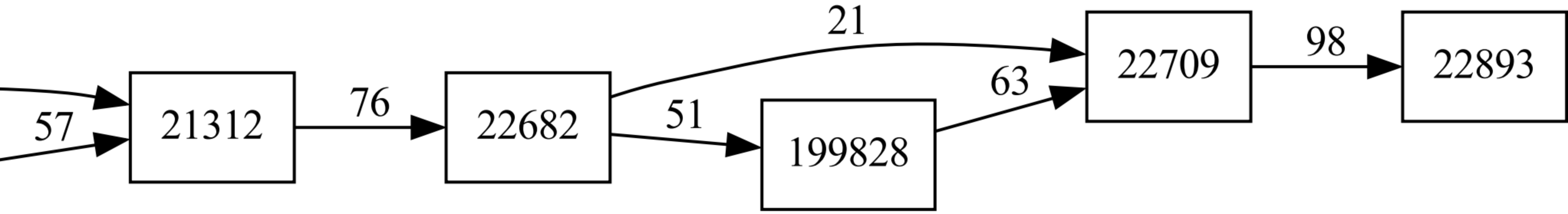
21
98
76
57
22709
22893
21312
22682
63
51
199828

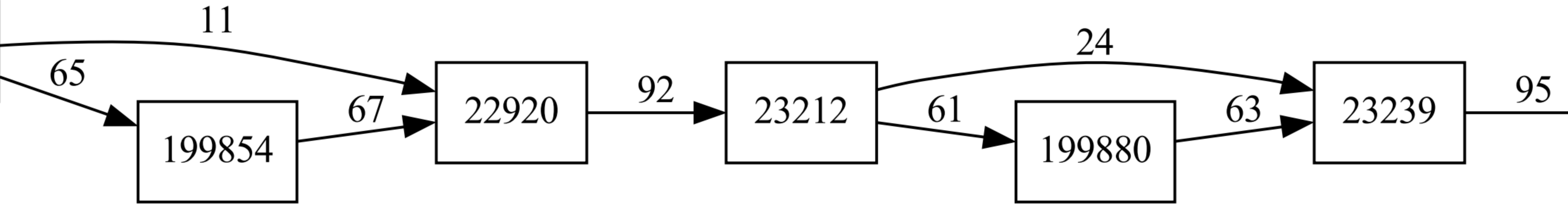
199854
22920
23212
199880
23239

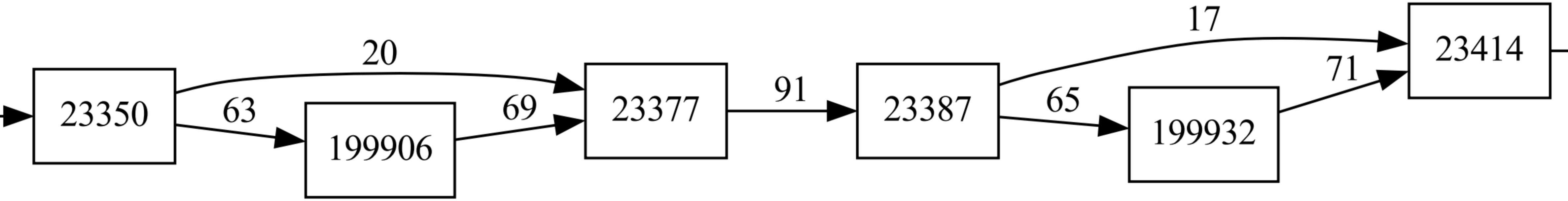
23350
20
63
199906
69
23377
91
23387
17
65
199932
71
23414

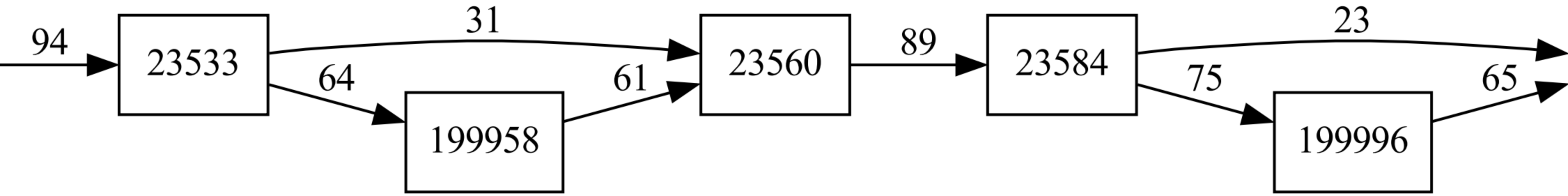
23533
199958
23560
23584
199996

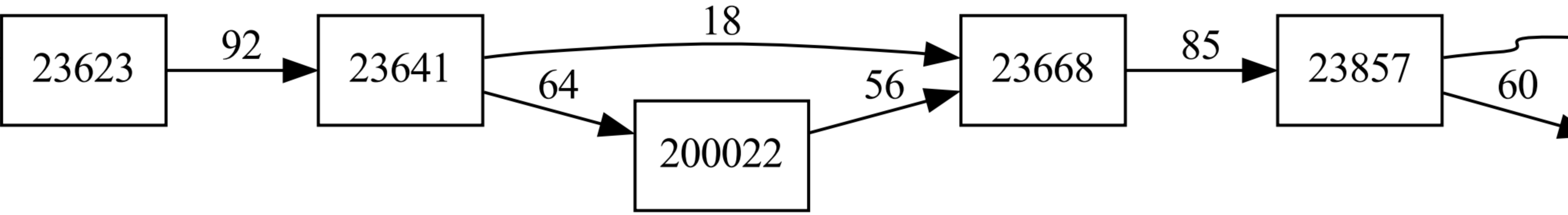
23623
92
23641
18
64
200022
56
23668
85
23857
60

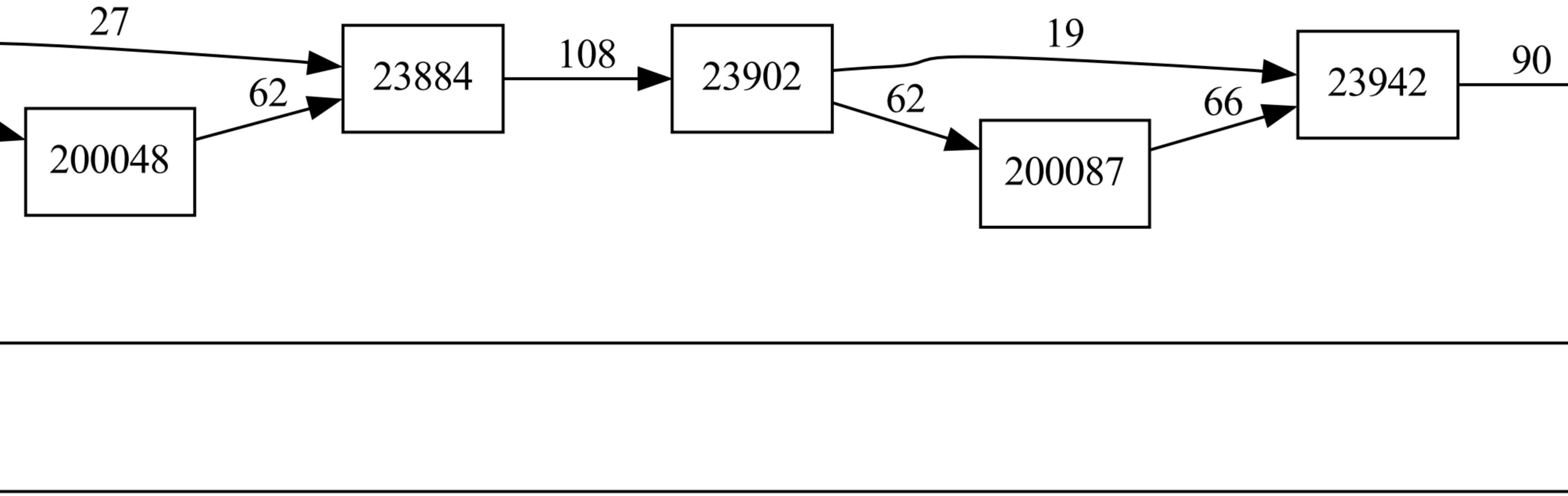
27
62
200048
23884
108
23902
19
62
200087
66
23942
90

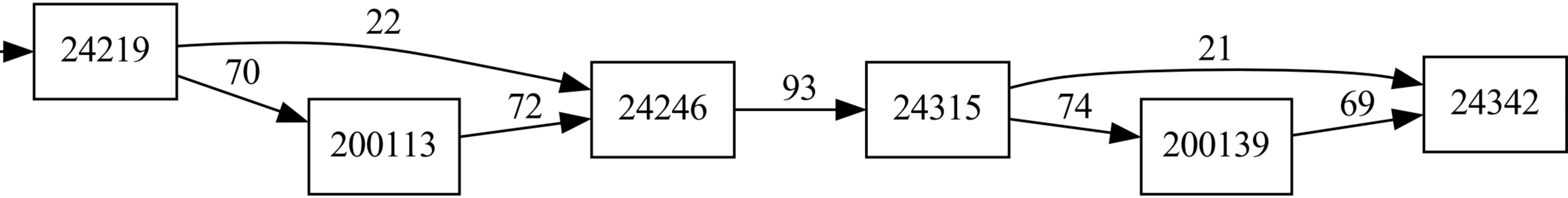
24219
22
70
200113
72
24246
93
24315
21
74
200139
69
24342

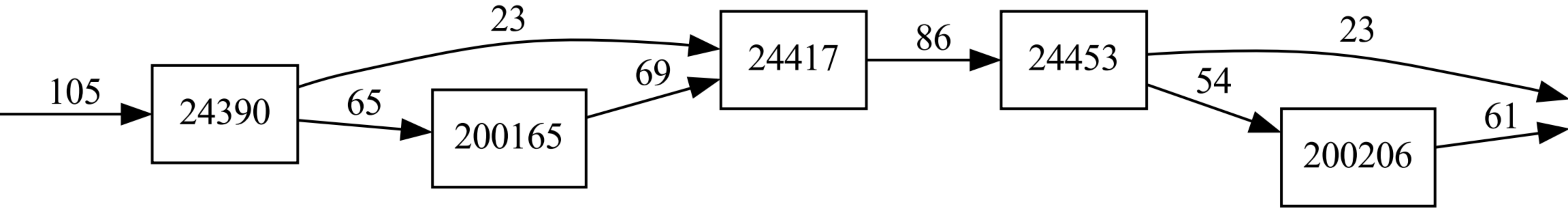
24390
200165
24417
24453
200206

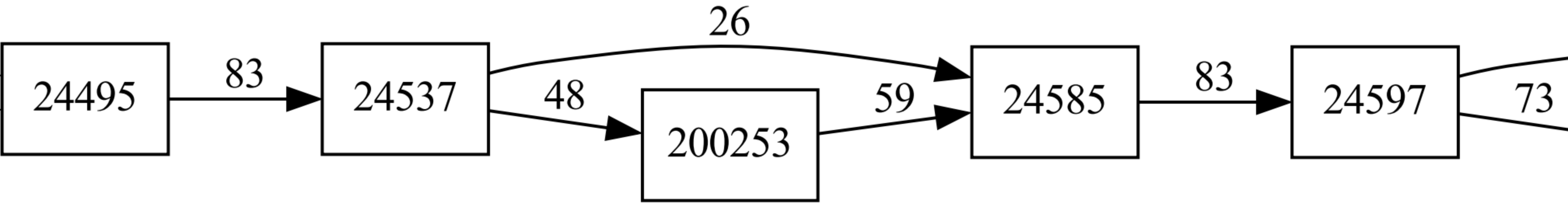
24495
83
24537
26
48
200253
59
24585
83
24597
73

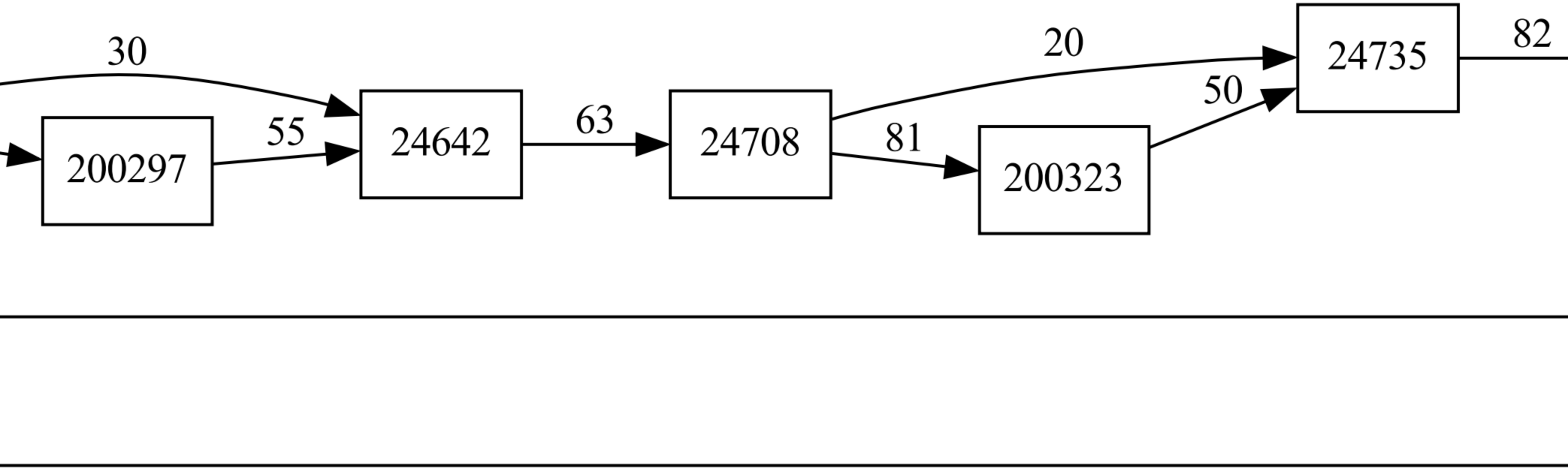
30
55
200297
24642
63
24708
81
20
200323
50
24735
82

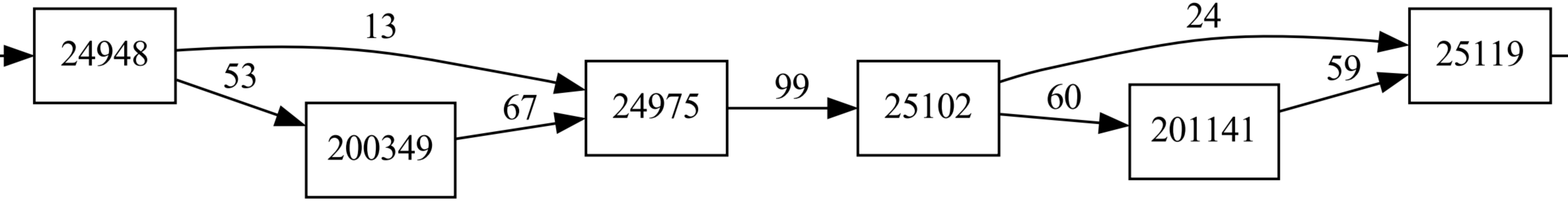
24948
13
53
200349
67
24975
99
25102
24
60
201141
59
25119

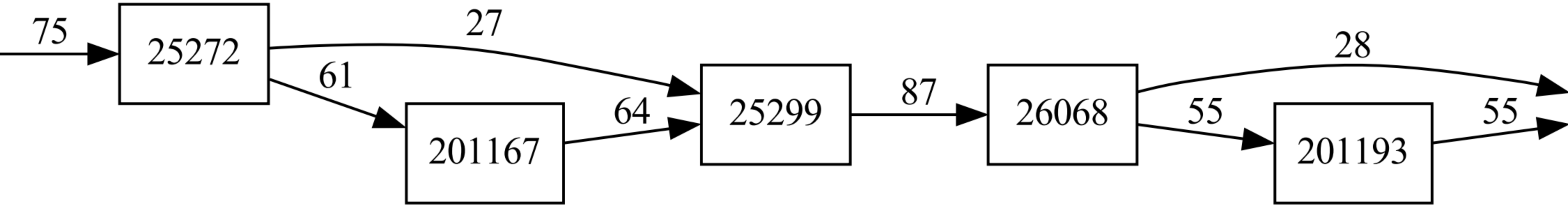
25272
201167
25299
26068
201193

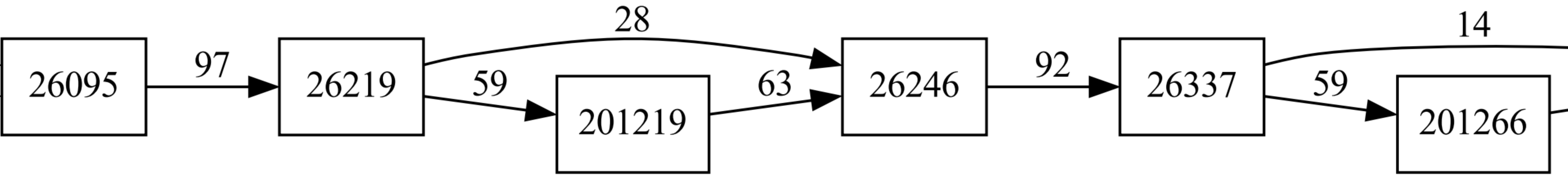
26095
97
26219
28
59
201219
63
26246
92
26337
14
59
201266

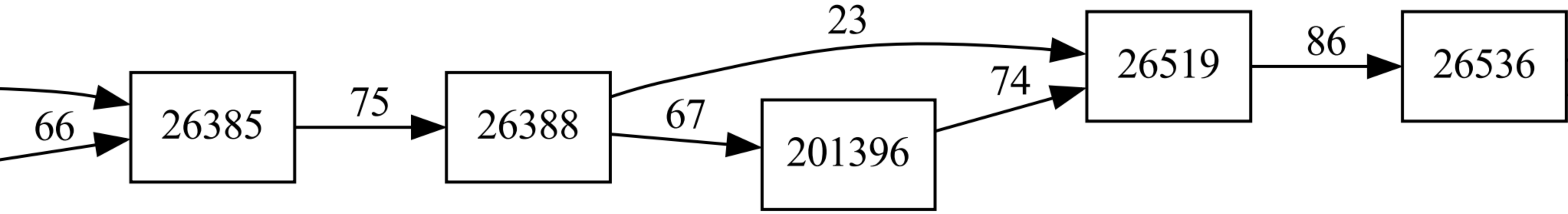
66
26385
75
26388
67
201396
23
74
26519
86
26536

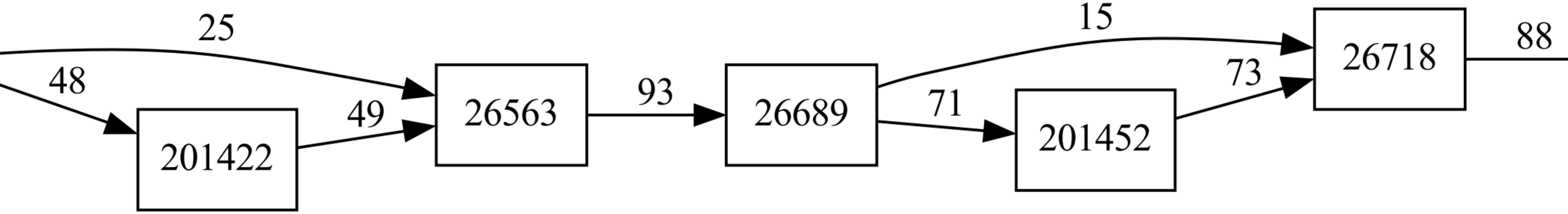
201422
26563
26689
201452
26718

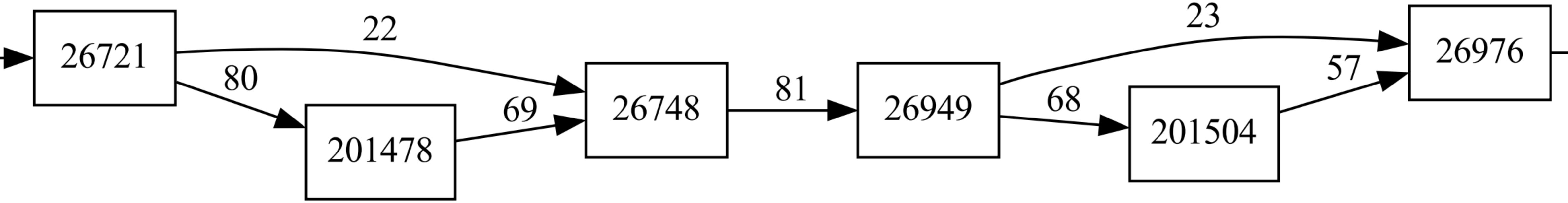
26721
22
80
201478
69
26748
81
26949
23
68
201504
57
26976

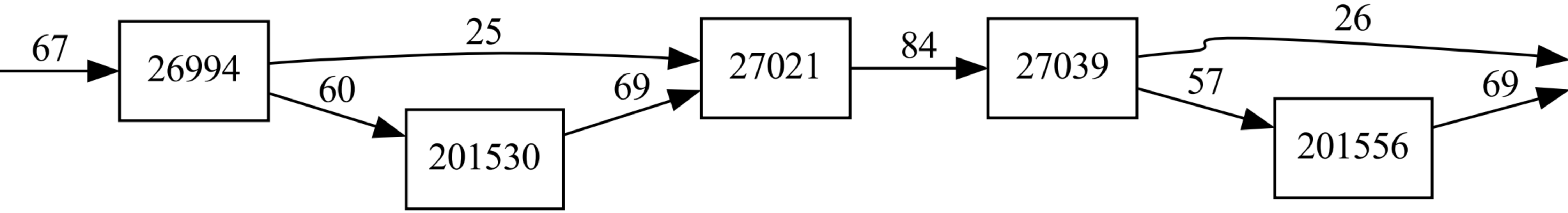
26994
201530
27021
27039
201556

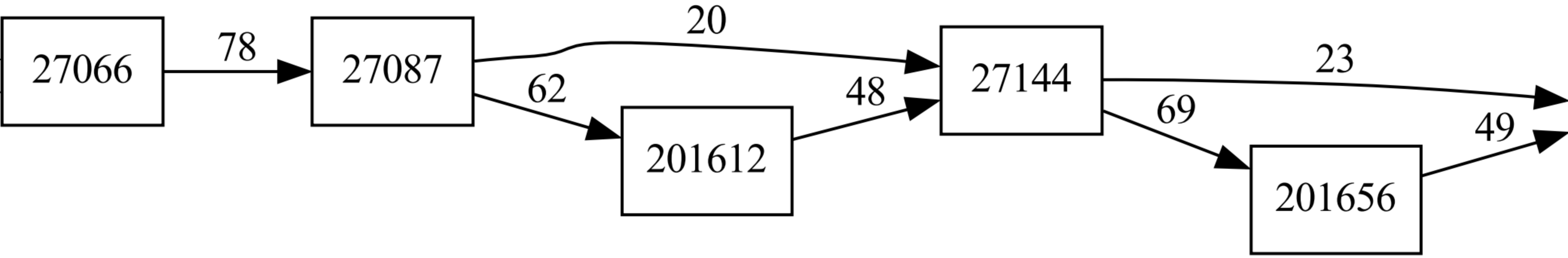
27066
78
27087
20
62
201612
48
27144
23
69
49
201656

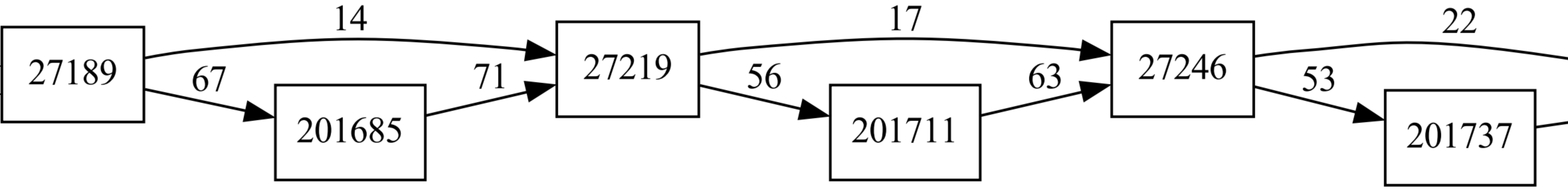
27189
14
67
201685
71
27219
17
56
201711
63
27246
22
53
201737

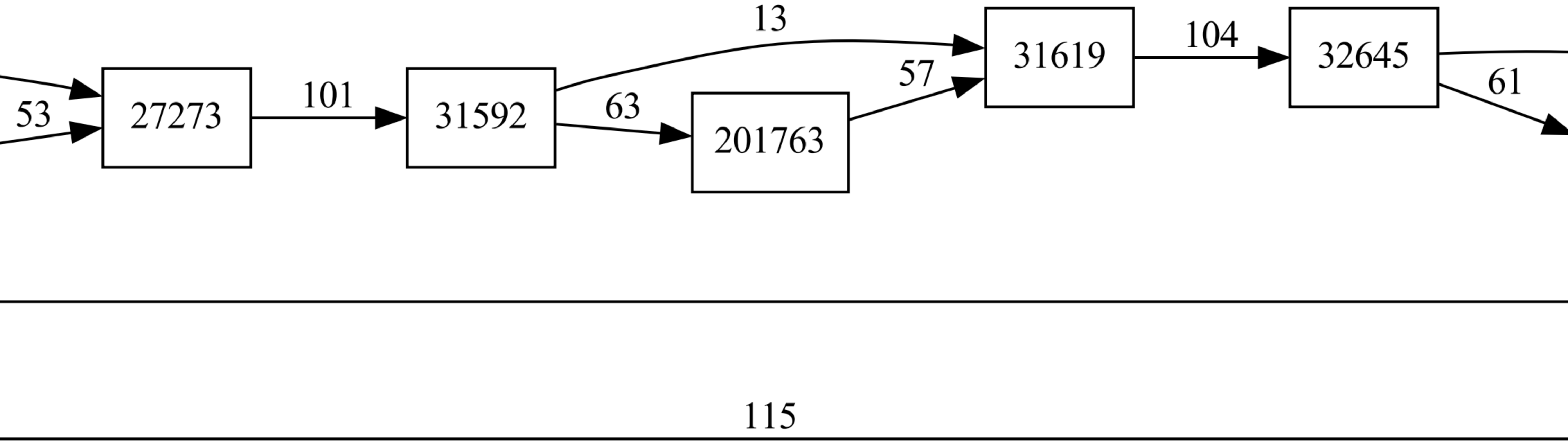
27273
31592
201763
31619
32645

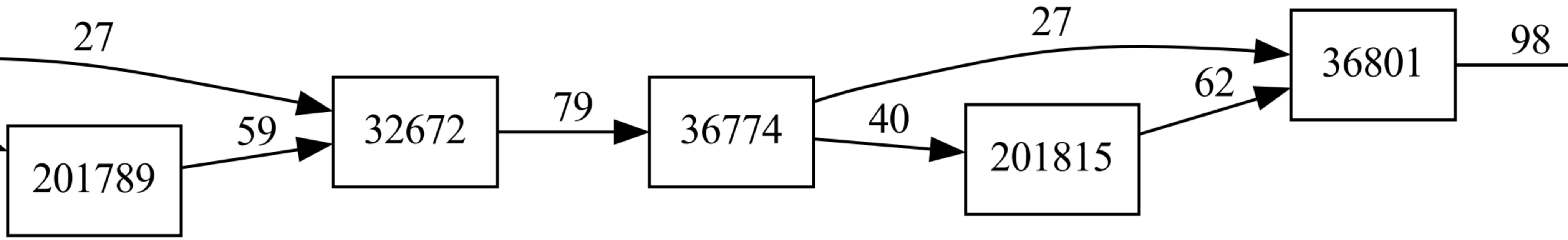
27
59
201789
32672
79
36774
27
40
201815
62
36801
98

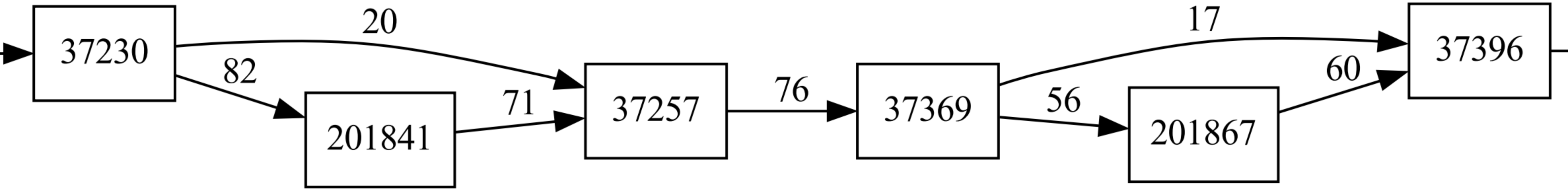
37230
20
82
201841
71
37257
76
37369
17
56
201867
60
37396

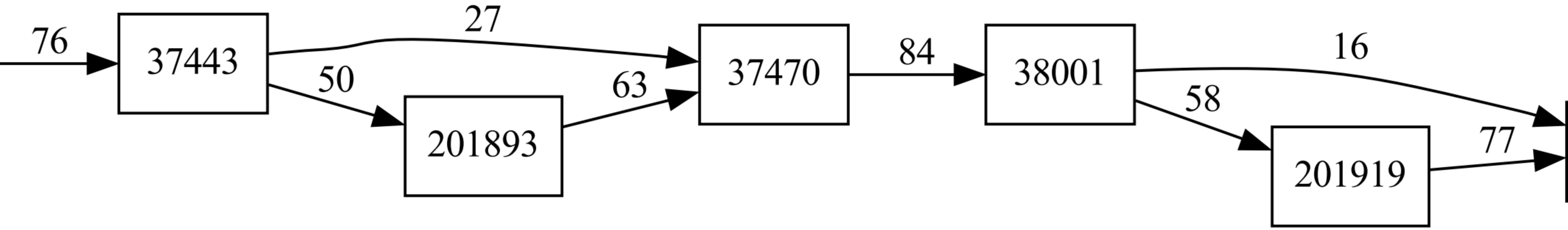
37443
201893
37470
38001
201919

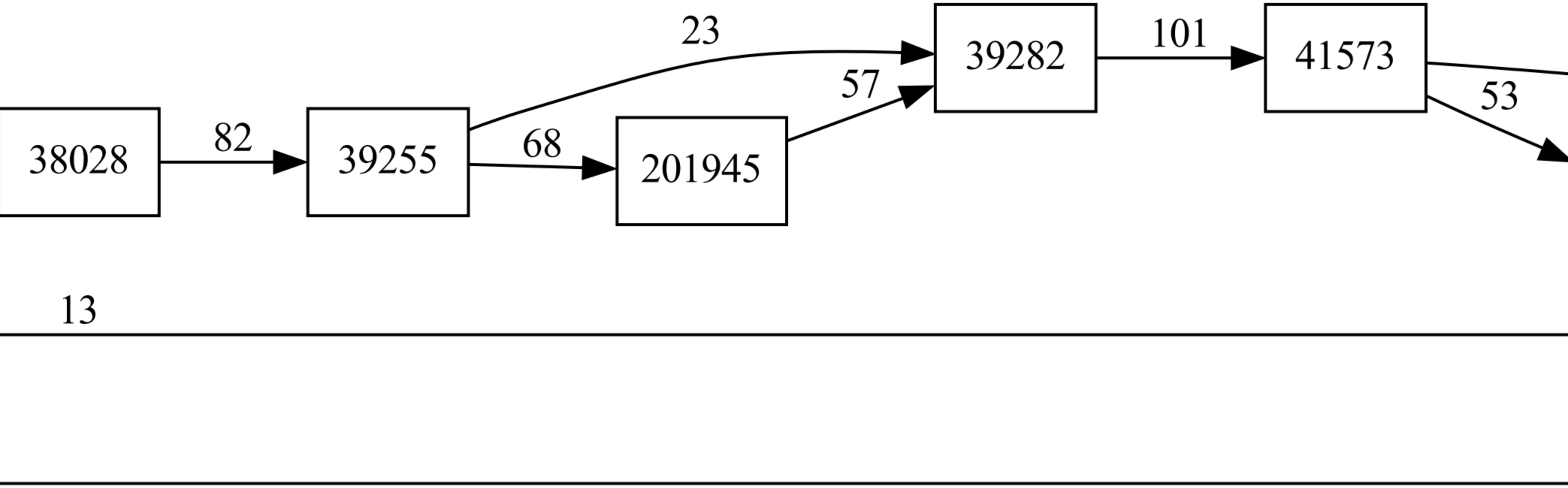
38028
82
39255
23
68
201945
57
39282
101
41573
53
13

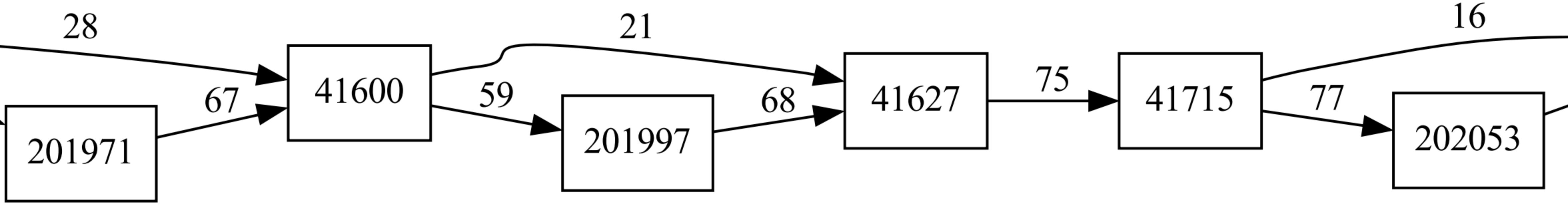
28
21
16
41600
67
59
201971
201997
68
41627
75
41715
77
202053

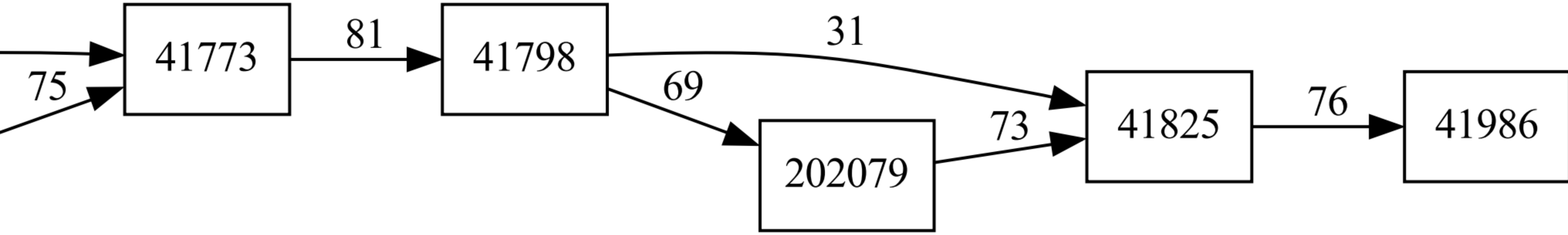
75
41773
81
41798
31
69
202079
73
41825
76
41986

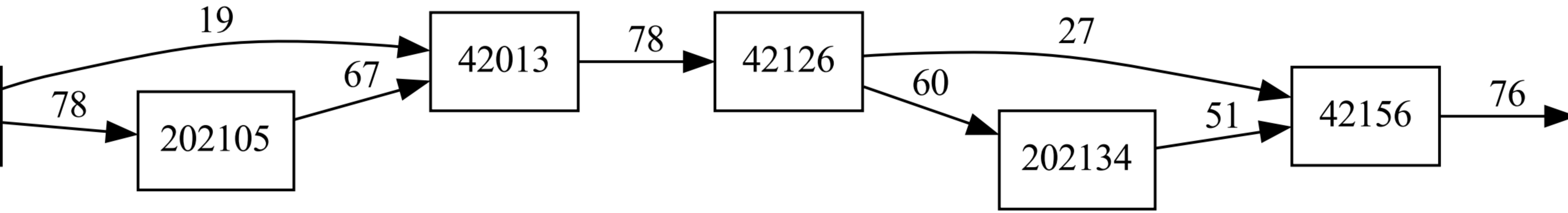
202105
42013
42126
202134
42156

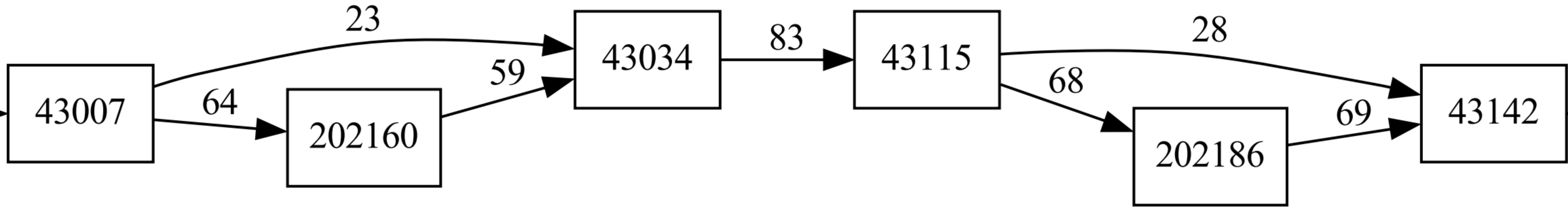
23
43034
83
43115
28
43007
64
202160
59
68
202186
69
43142

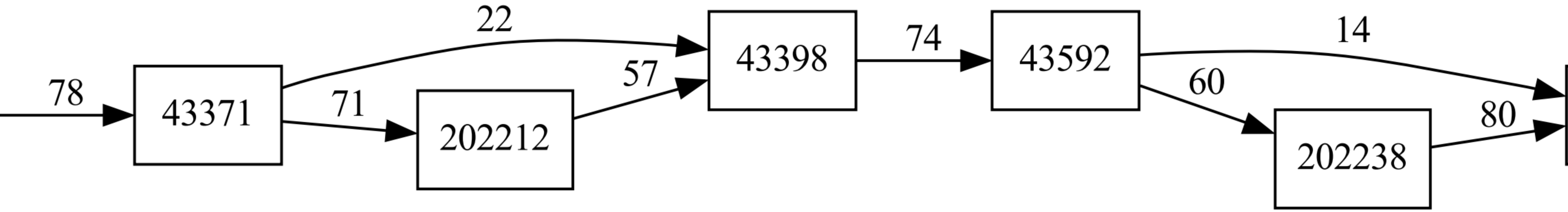
43371
202212
43398
43592
202238

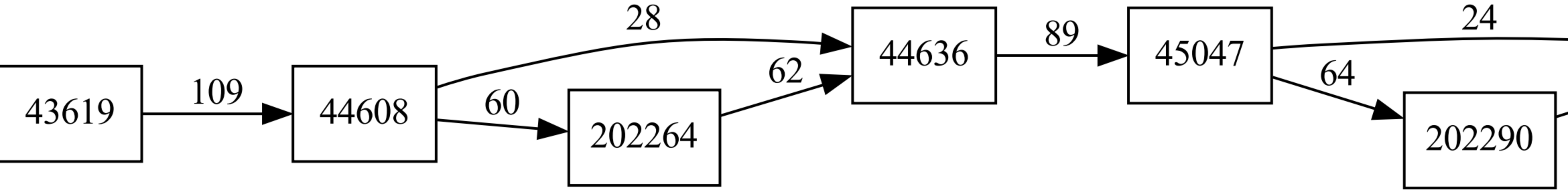
43619
109
44608
28
60
202264
62
44636
89
45047
24
64
202290

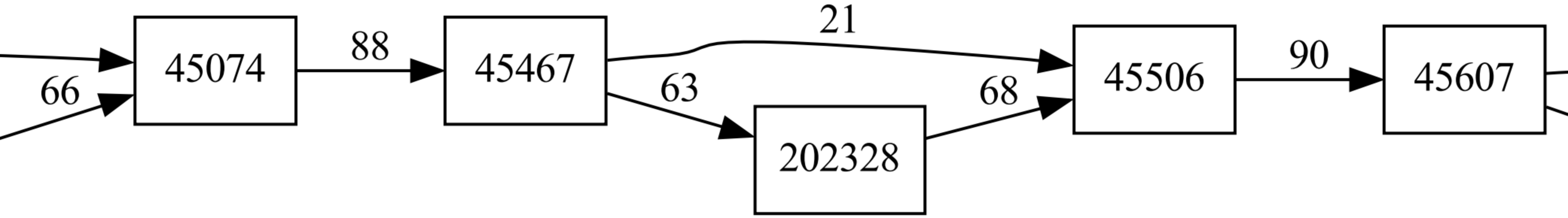
66
45074
88
45467
21
63
202328
68
45506
90
45607

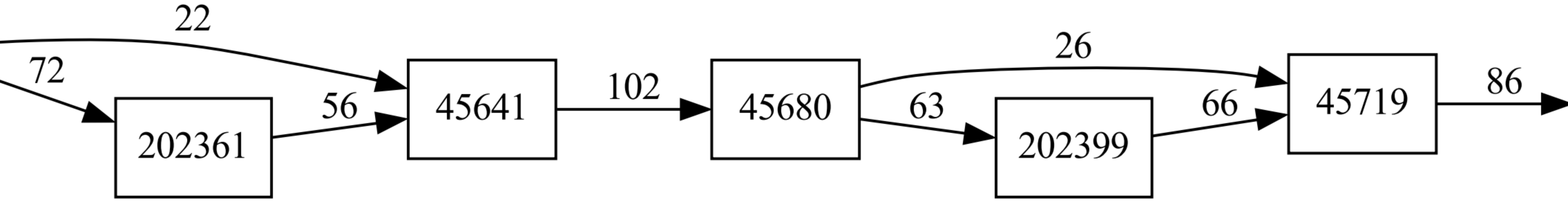
202361
45641
45680
202399
45719

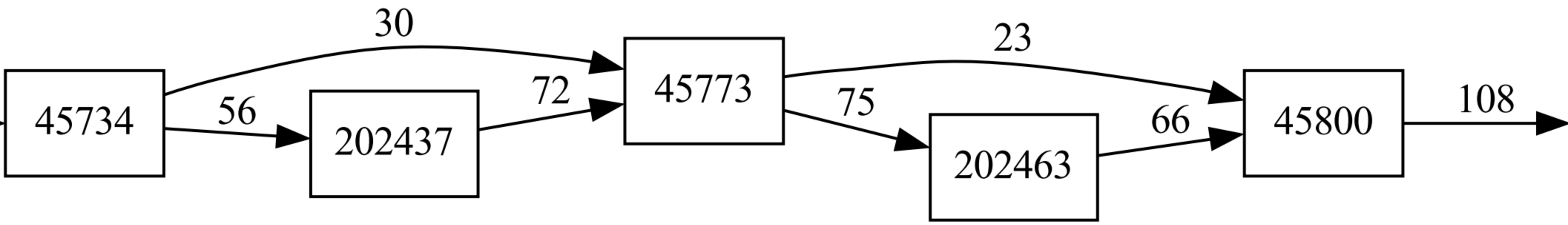
30
23
45734
56
202437
72
45773
75
202463
66
45800
108

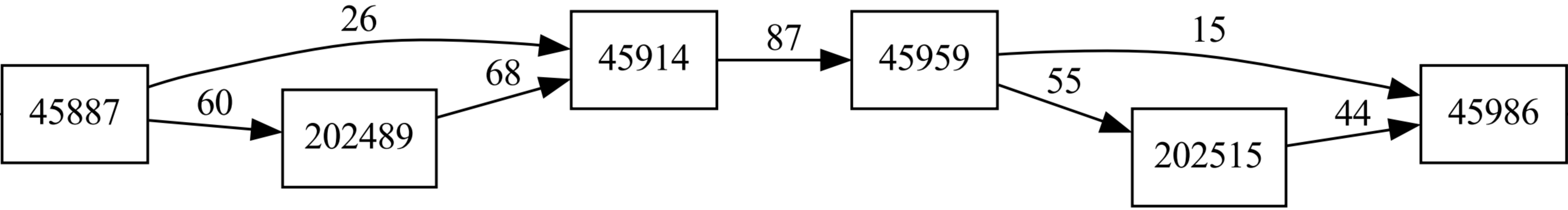
45887
26
60
202489
68
45914
87
45959
15
55
202515
44
45986

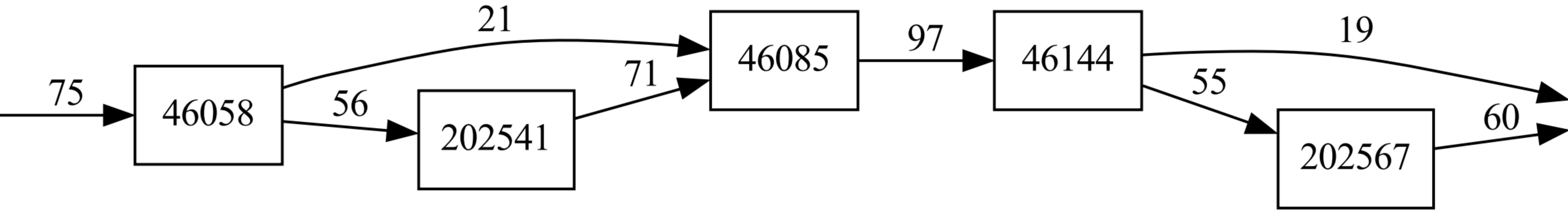
46058
202541
46085
46144
202567

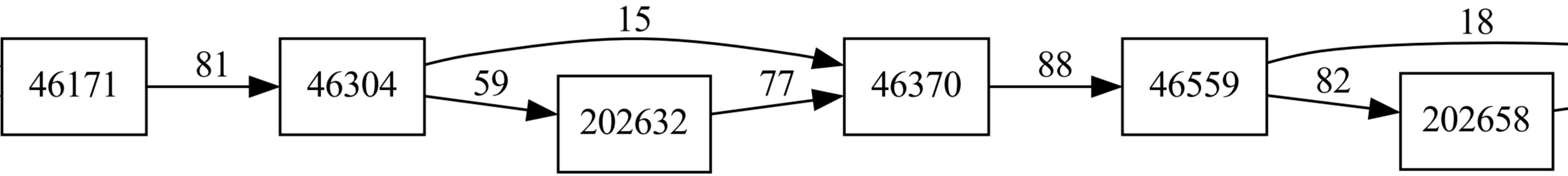
46171
81
46304
15
59
202632
77
46370
88
46559
18
82
202658

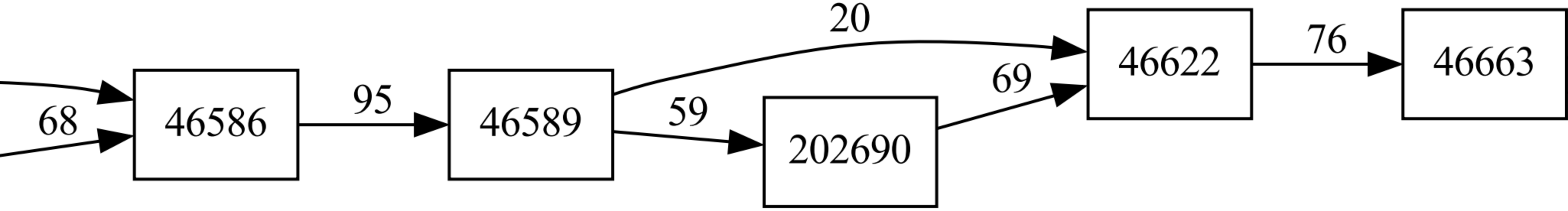
68
46586
95
46589
20
59
202690
69
46622
76
46663

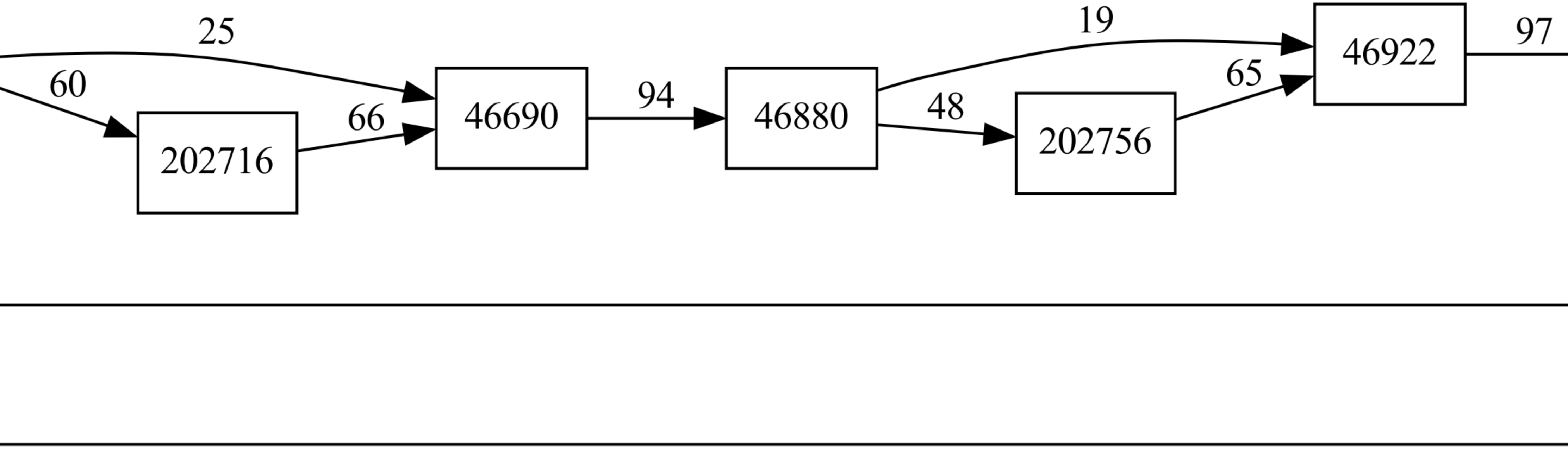
202716
46690
46880
202756
46922

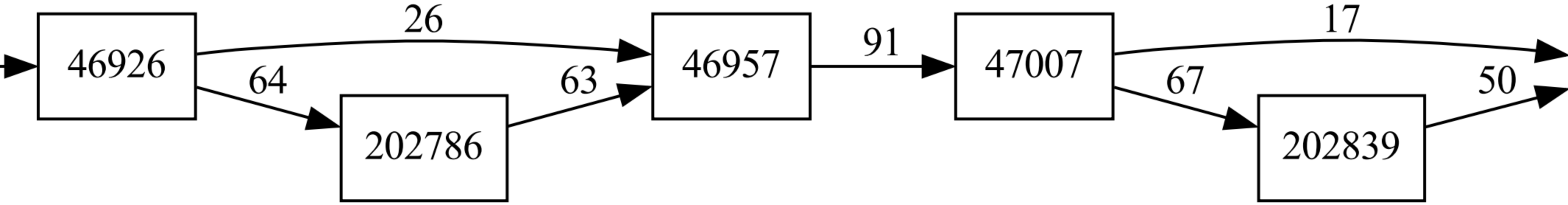
46926
26
64
202786
63
46957
91
47007
17
67
202839
50

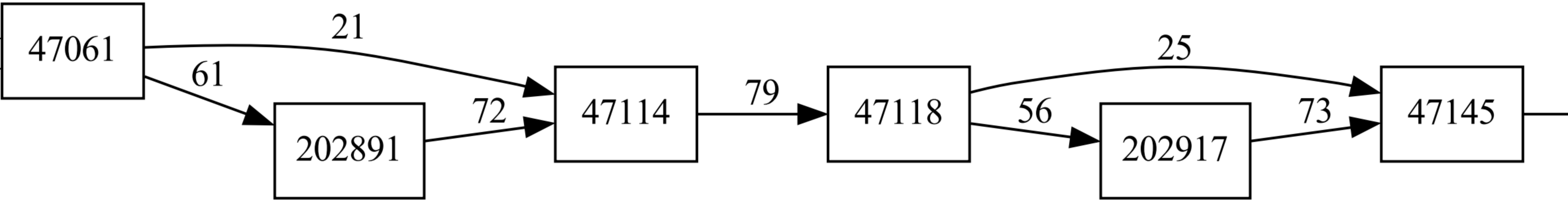
47061
21
61
202891
72
47114
79
47118
25
56
202917
73
47145

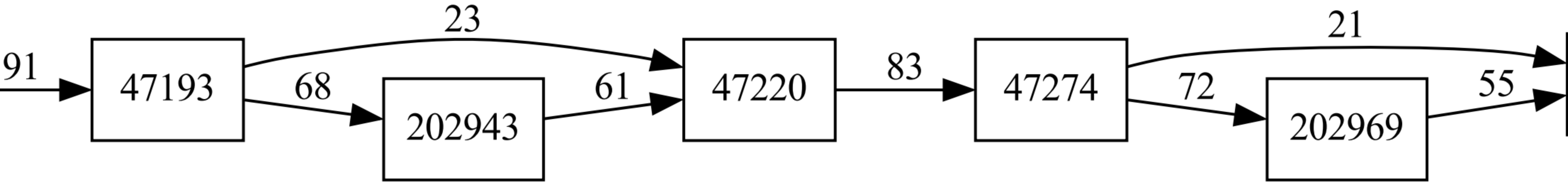
47193
202943
47220
47274
202969

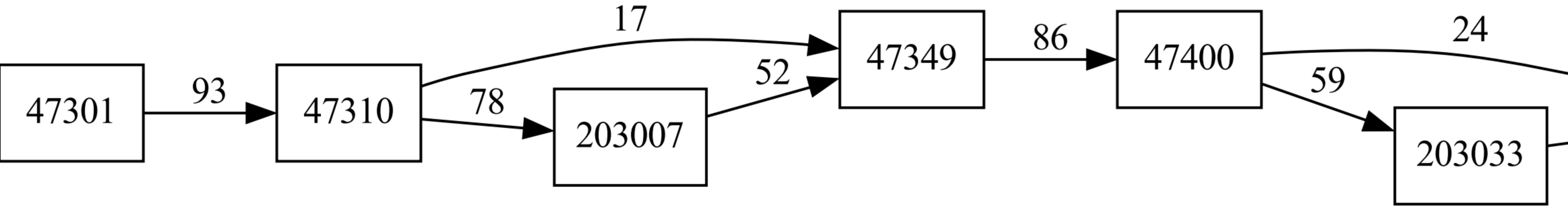
47301
93
47310
17
78
203007
52
47349
86
47400
24
59
203033

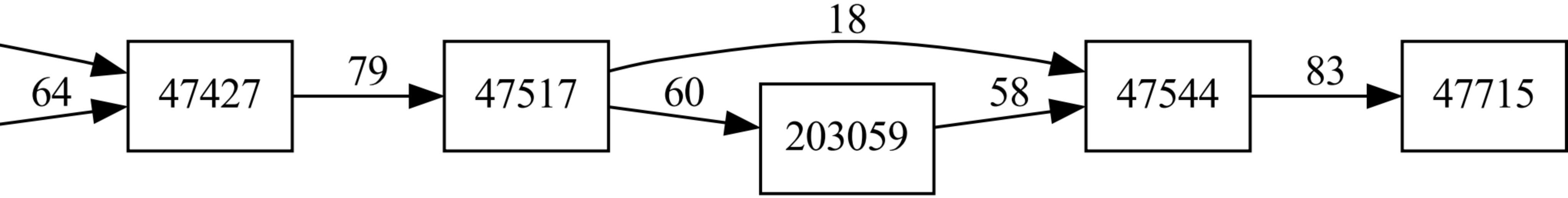
64
47427
79
47517
18
60
203059
58
47544
83
47715

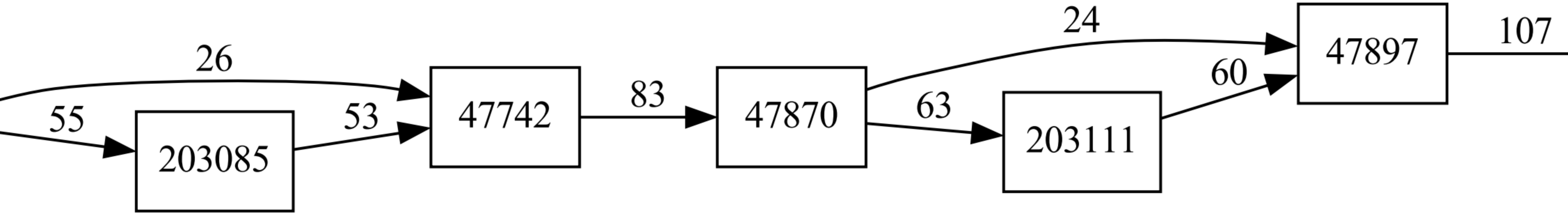
203085
47742
47870
203111
47897

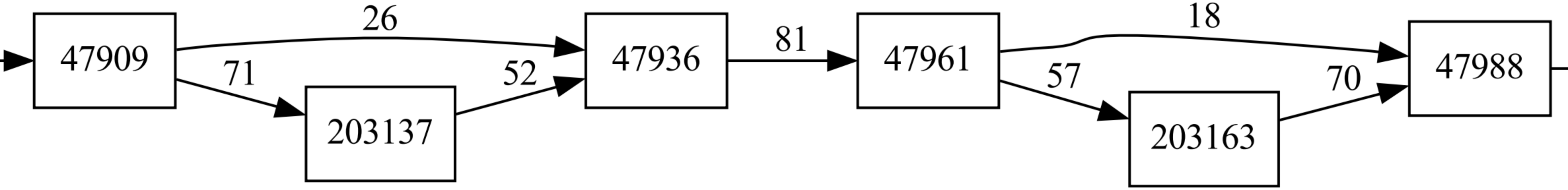
47909
26
71
203137
52
47936
81
47961
18
57
203163
70
47988

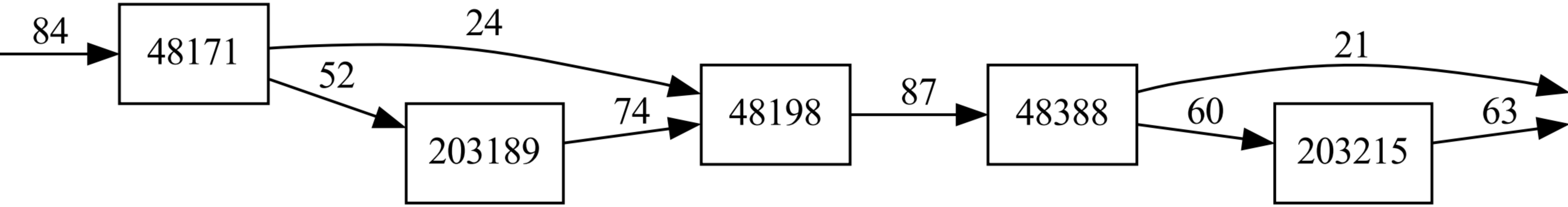
48171
203189
48198
48388
203215

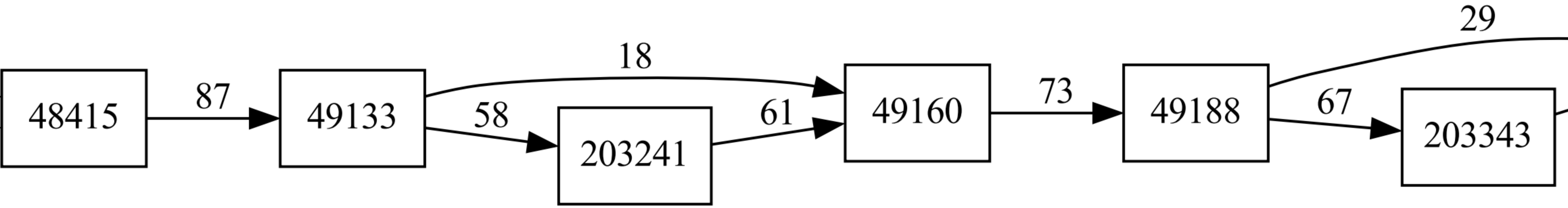
48415
87
49133
18
58
203241
61
49160
73
49188
29
67
203343

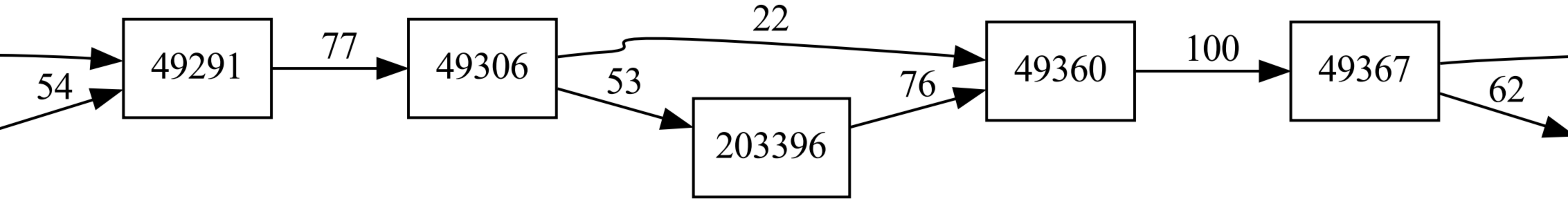
54
49291
77
49306
22
53
203396
76
49360
100
49367
62

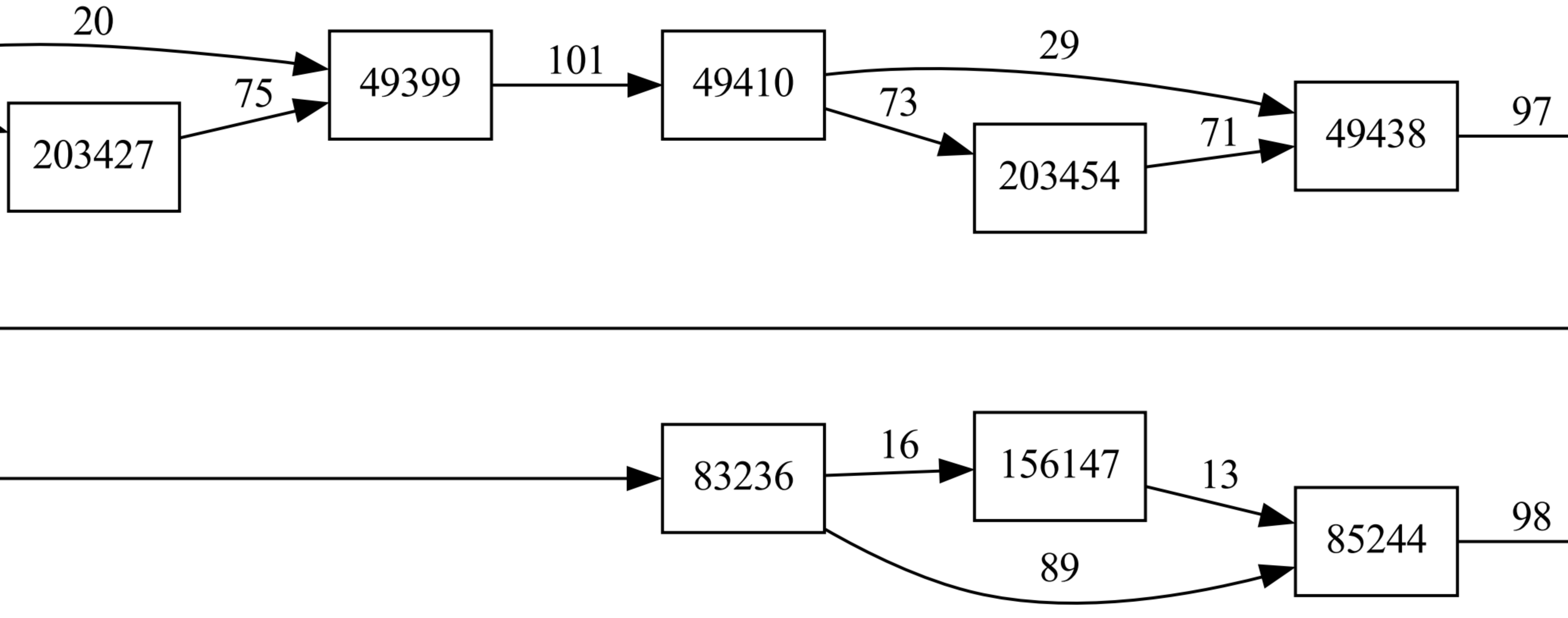
20
49399
101
49410
29
75
203427
73
71
49438
97
203454
83236
16
156147
13
85244
98
89

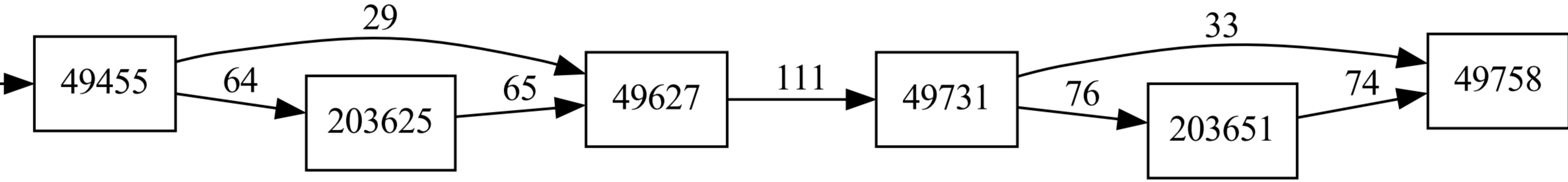
49455
29
64
203625
65
49627
111
49731
33
76
203651
74
49758

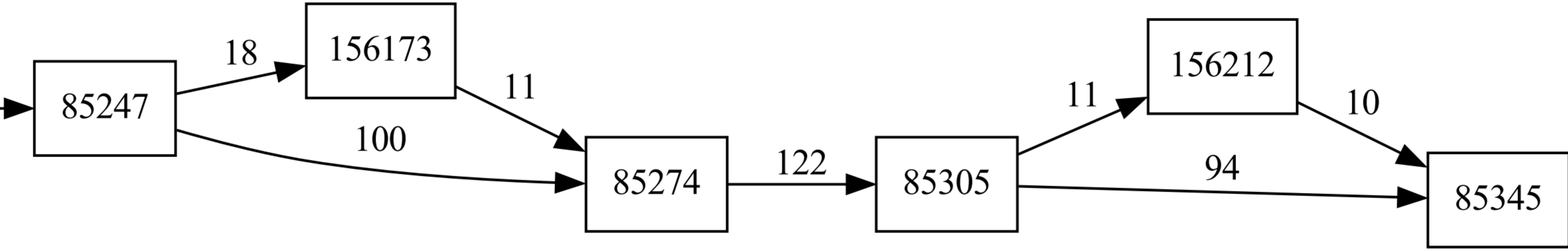
85247
18
156173
11
100
85274
122
85305
11
156212
10
94
85345

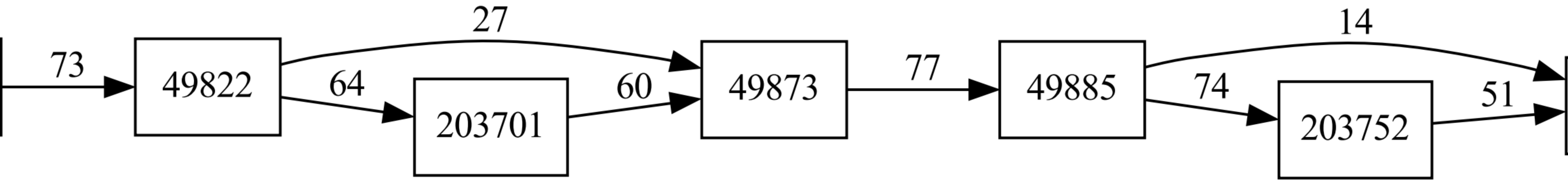
49822
203701
49873
49885
203752

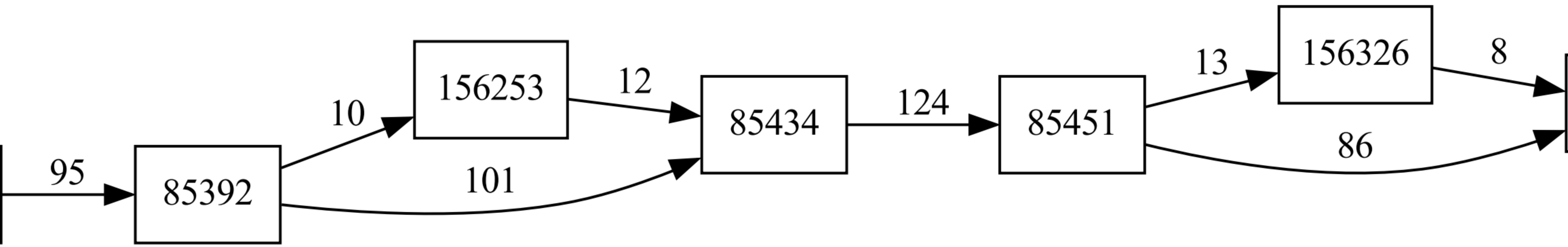
85392
156253
85434
85451
156326

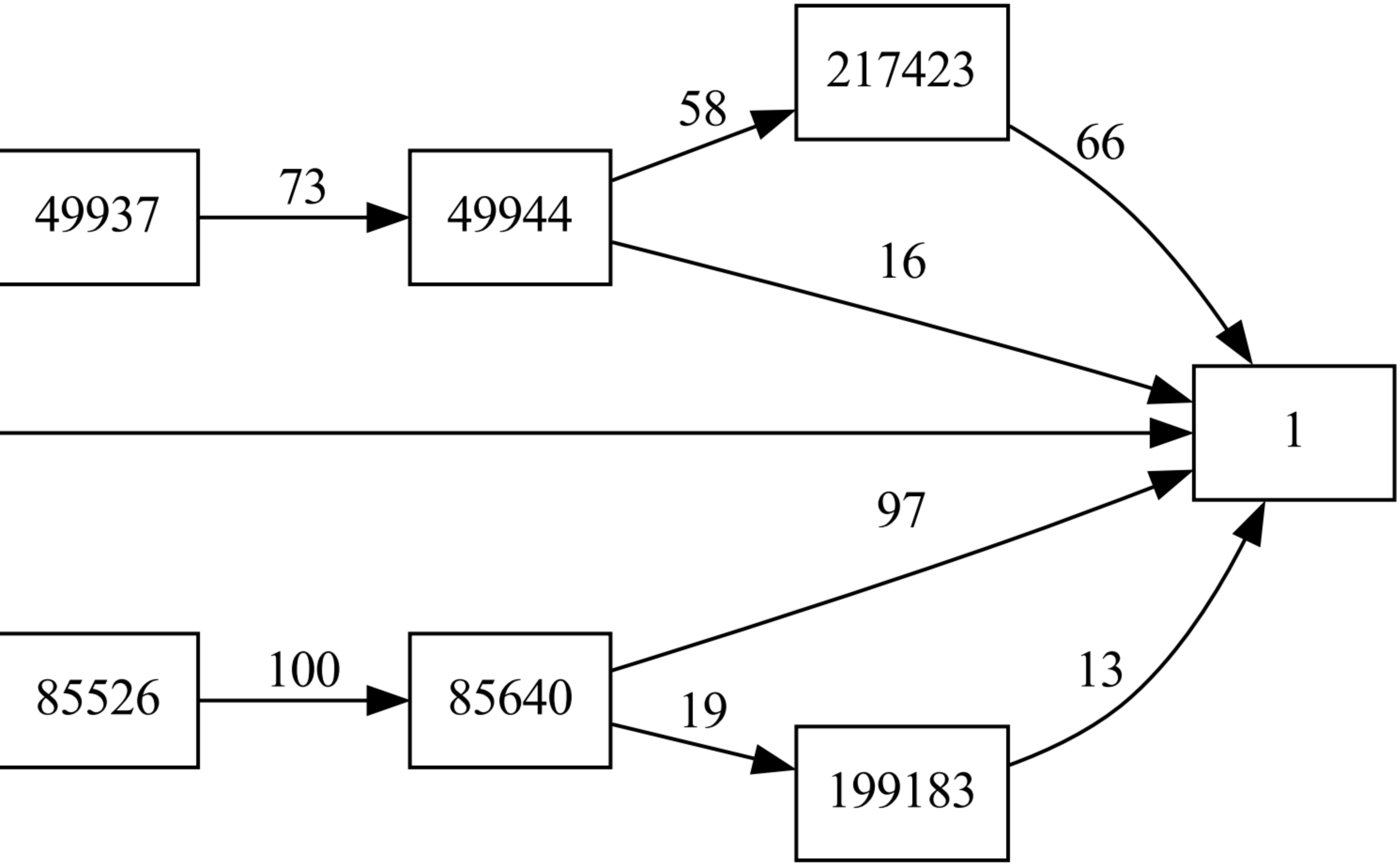
217423
49937
49944
85526
85640
199183