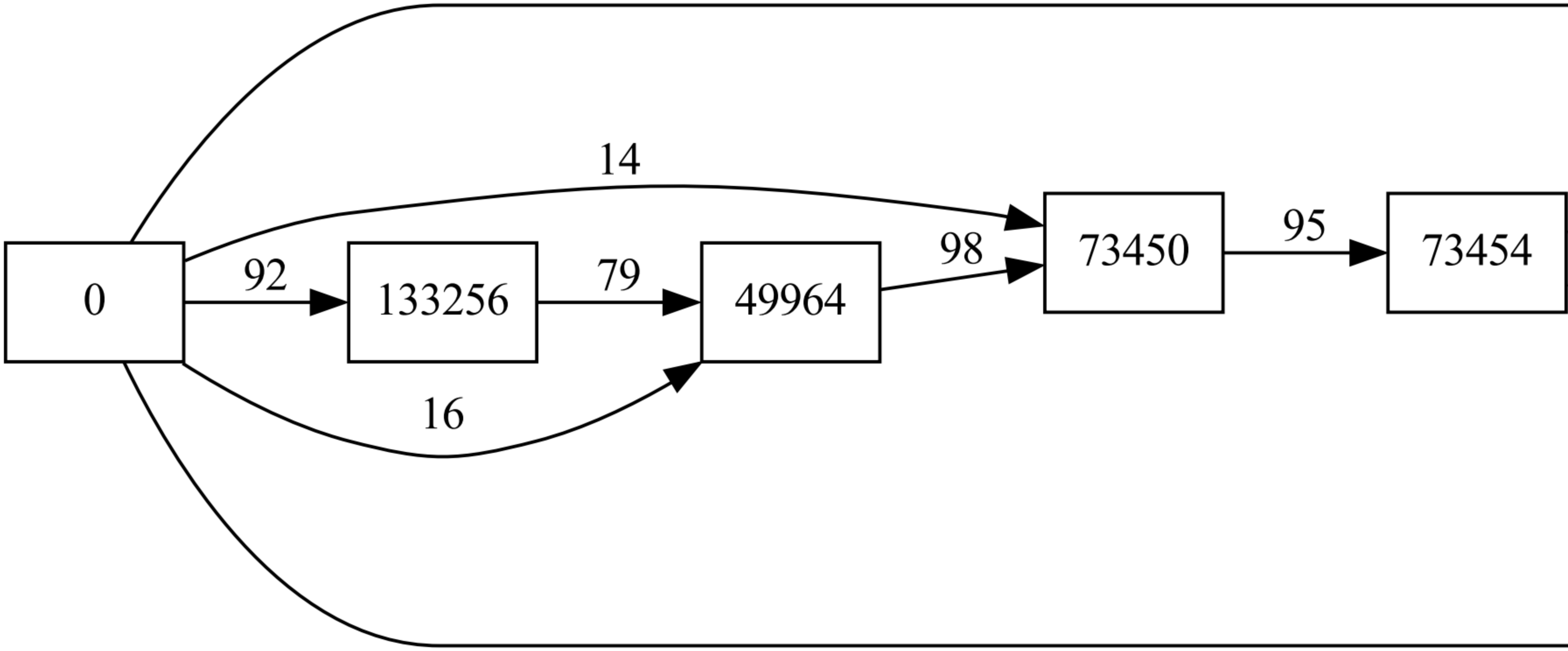
133256
49964
73450
73454

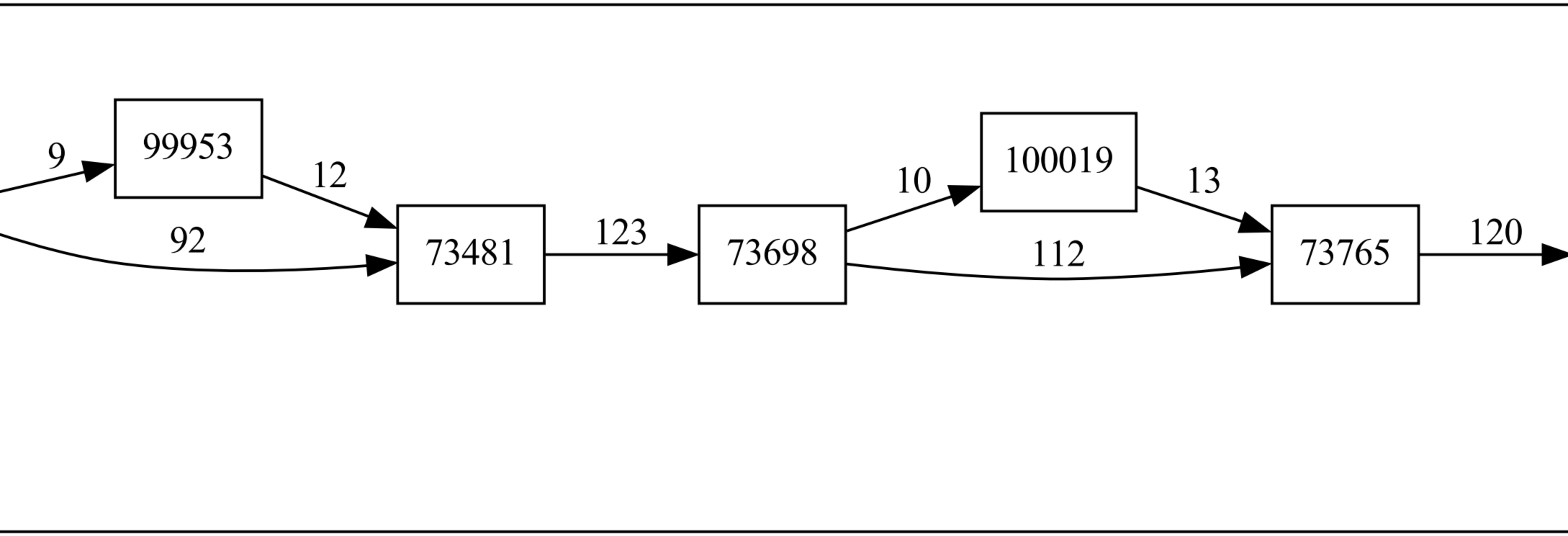
99953
73481
73698
100019
73765

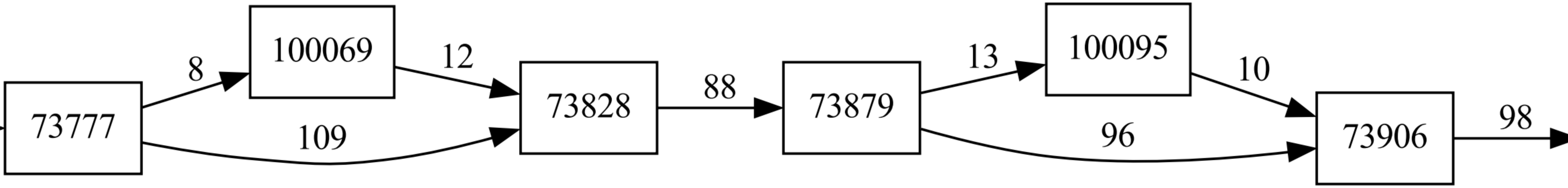
73777
8
109
100069
12
73828
88
73879
13
96
100095
10
73906
98

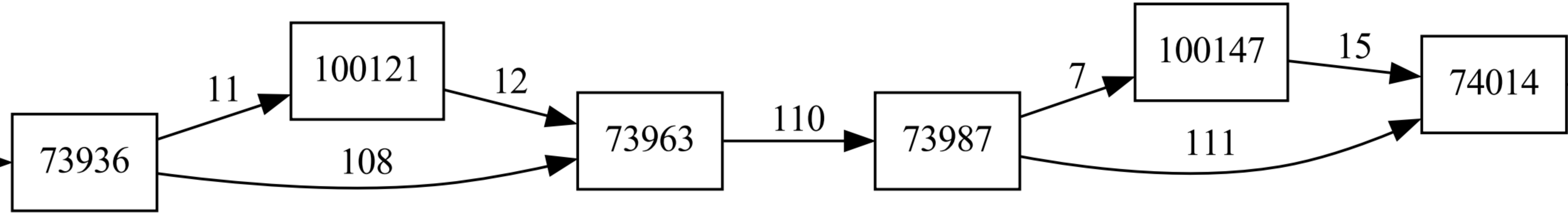
73936
11
100121
12
108
73963
110
73987
7
100147
15
111
74014

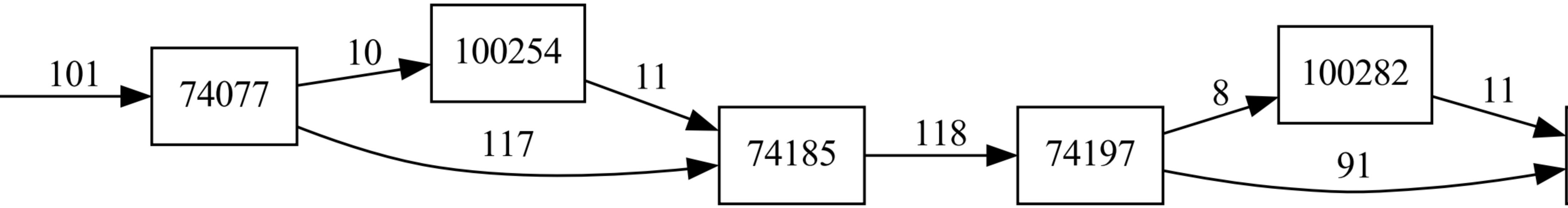
74077
100254
74185
74197
100282

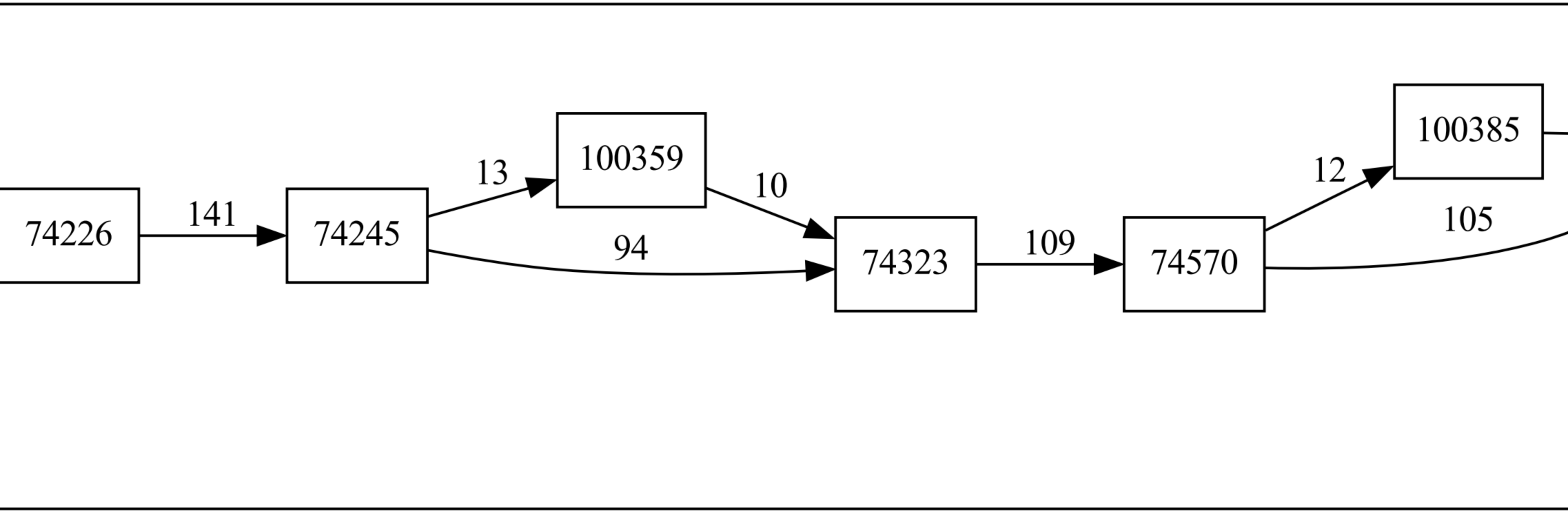
74226
141
74245
13
100359
10
94
74323
109
74570
12
100385
105

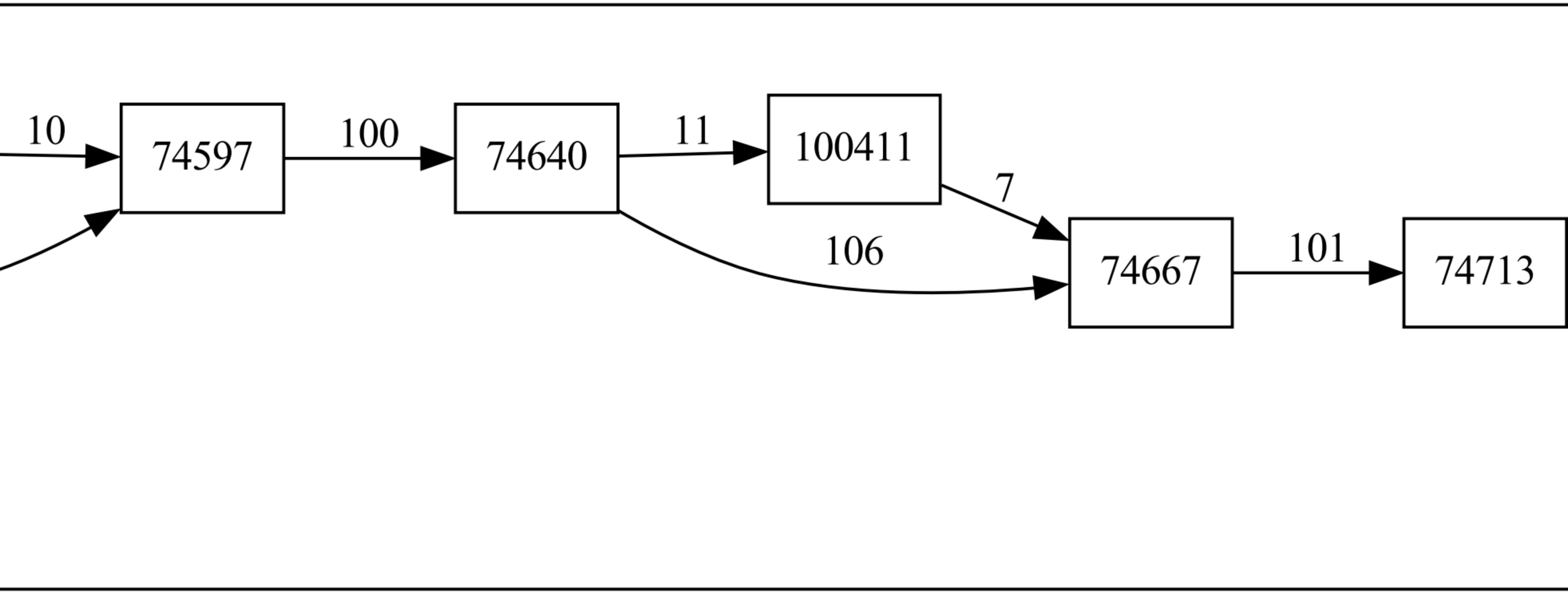
10
74597
100
74640
11
100411
7
106
74667
101
74713

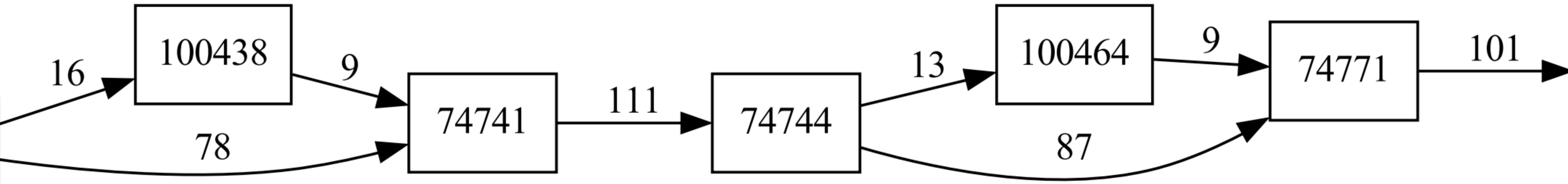
100438
74741
74744
100464
74771

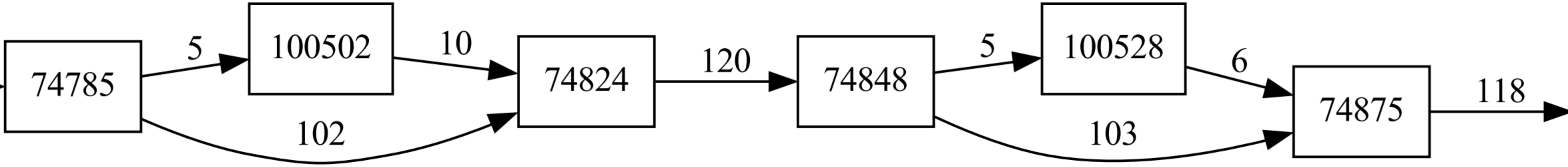
74785
5
100502
10
102
74824
120
74848
5
100528
6
103
74875
118

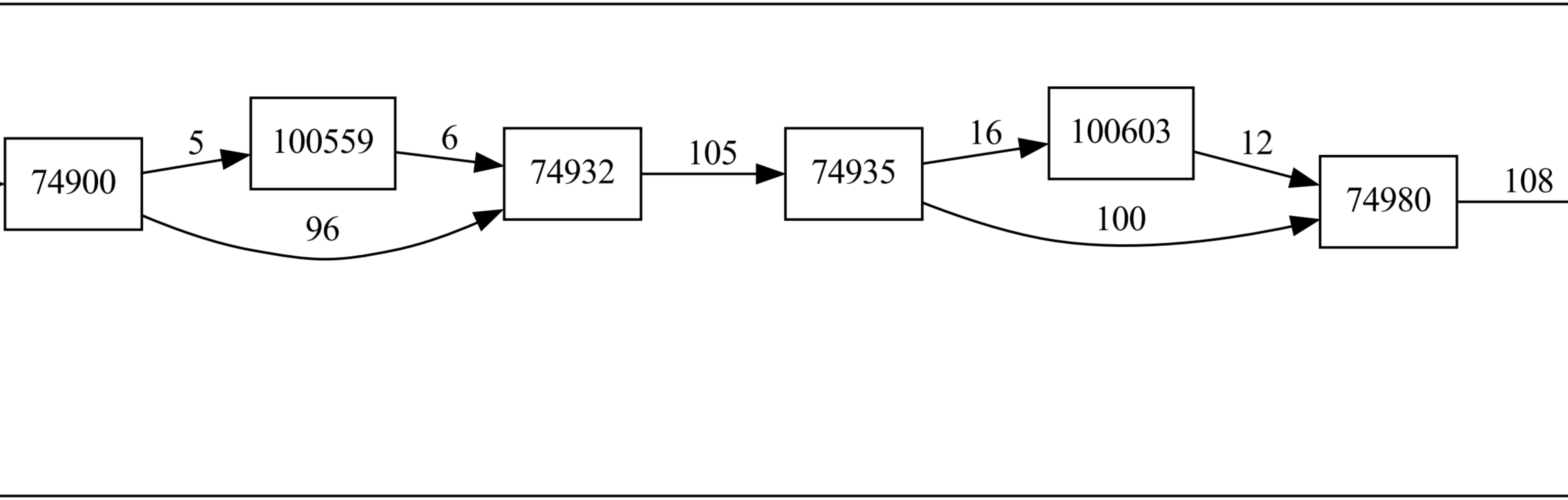
74900
5
100559
6
96
74932
105
74935
16
100603
12
100
74980
108

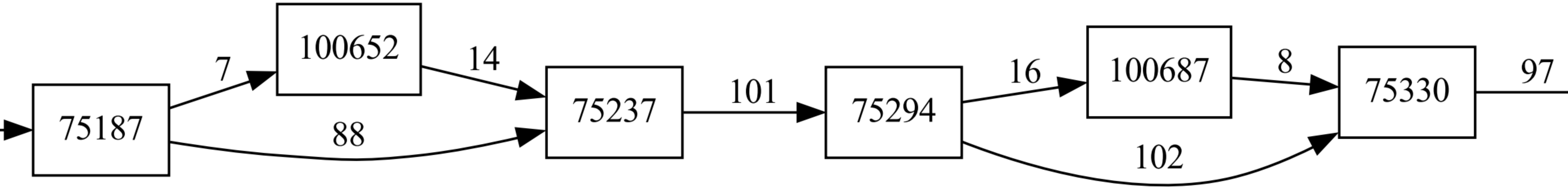
75187
7
88
100652
14
75237
101
75294
16
102
100687
8
75330
97

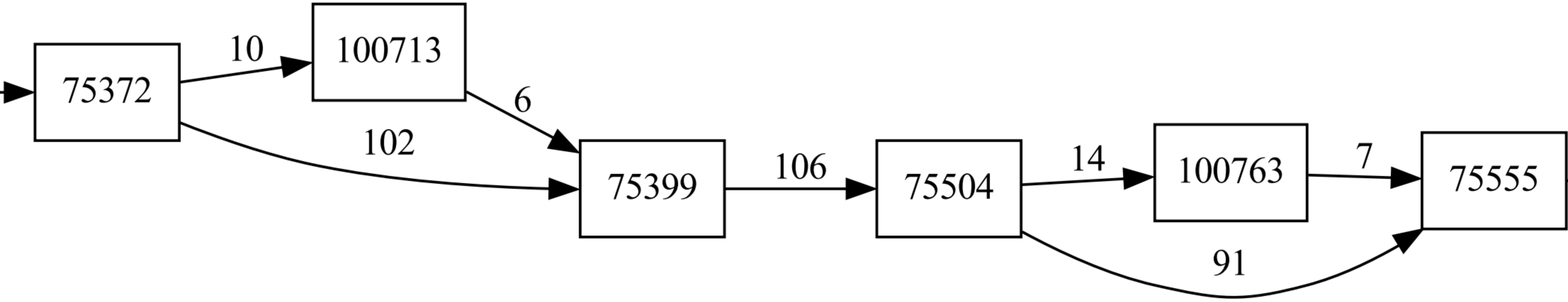
75372
10
100713
6
102
75399
106
75504
14
100763
7
75555
91

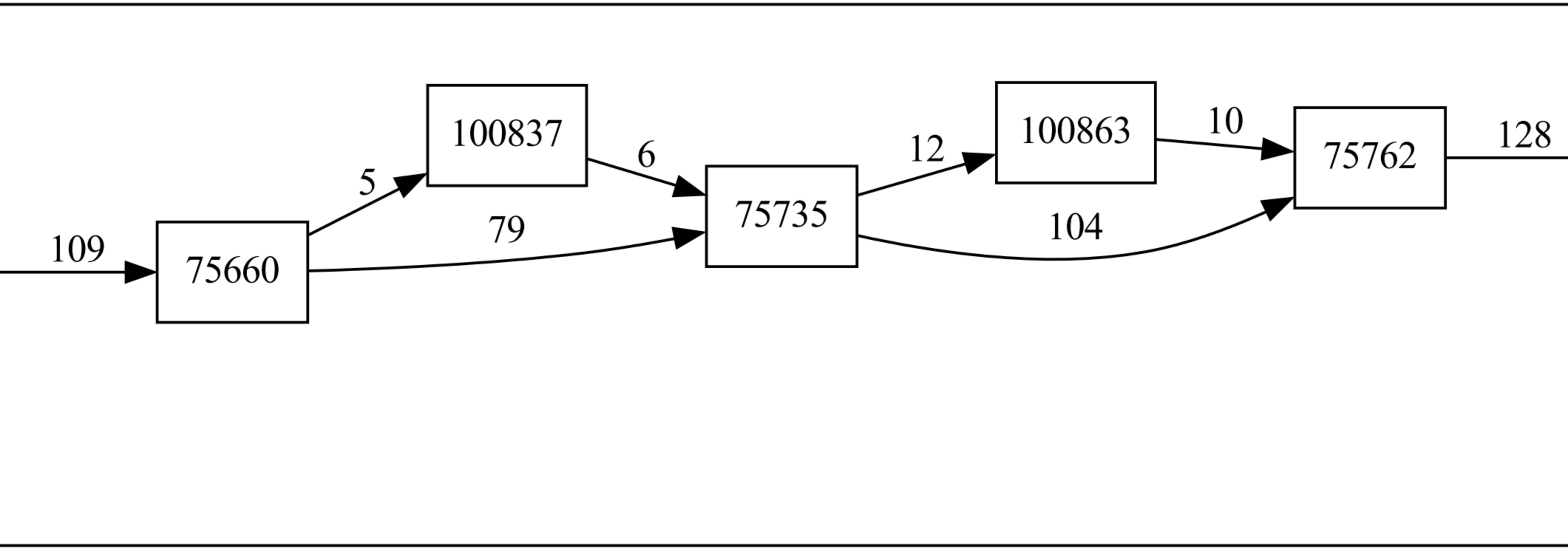
75660
100837
75735
100863
75762

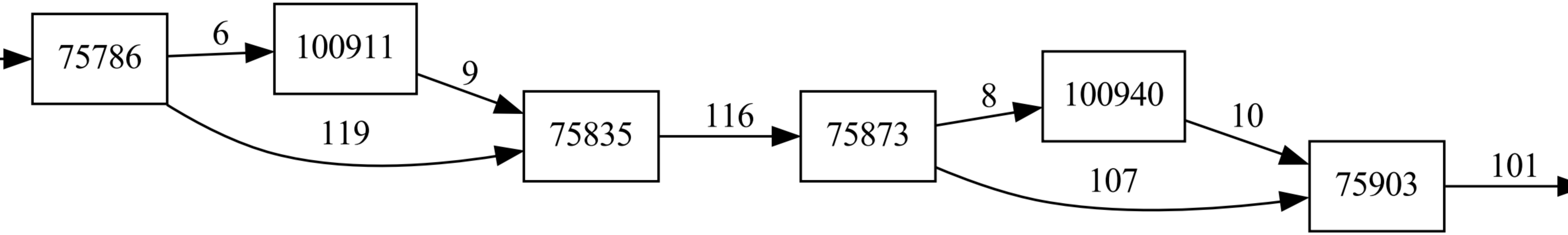
75786
6
100911
9
119
75835
116
75873
8
100940
10
107
75903
101

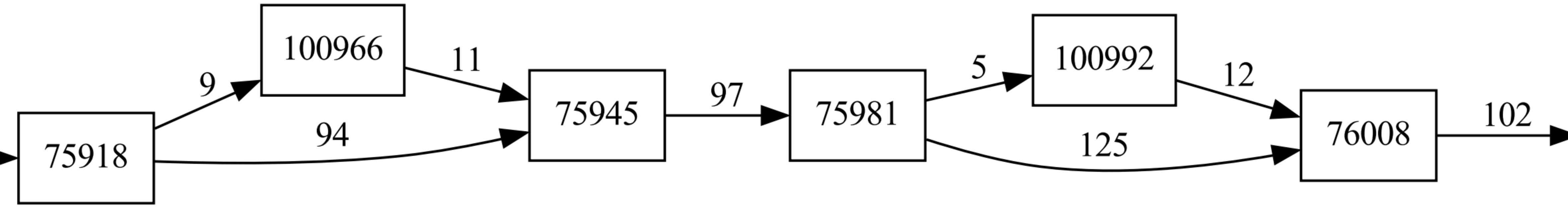
75918
9
94
100966
11
75945
97
75981
5
125
100992
12
76008
102

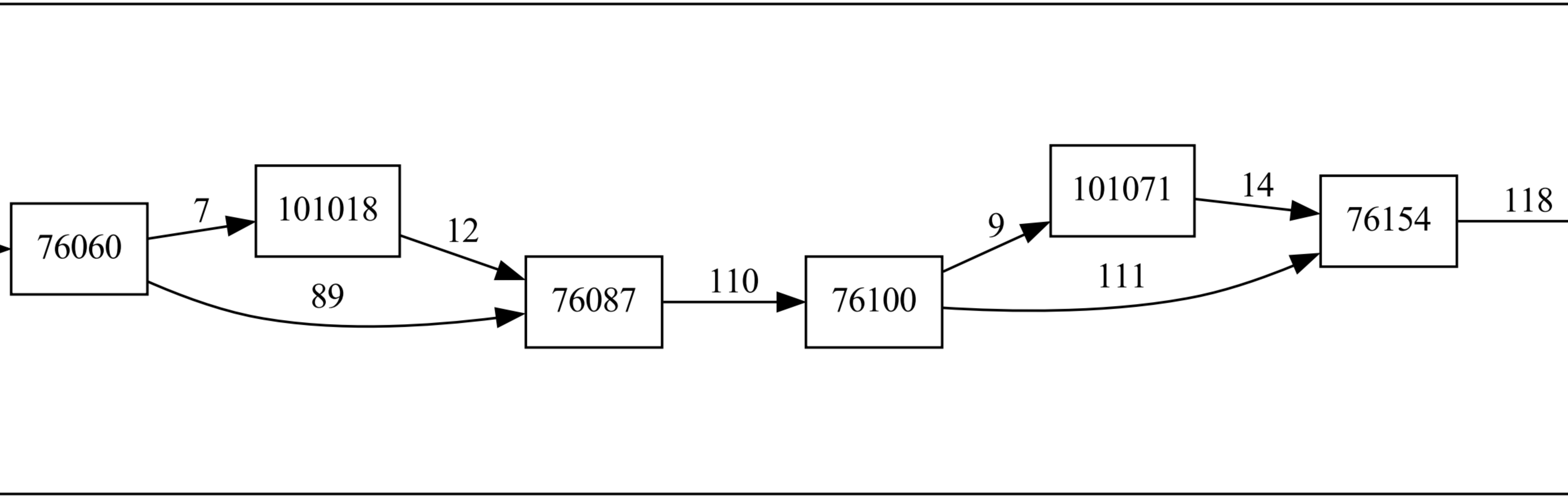
76060
7
101018
12
89
76087
110
76100
9
101071
111
14
76154
118

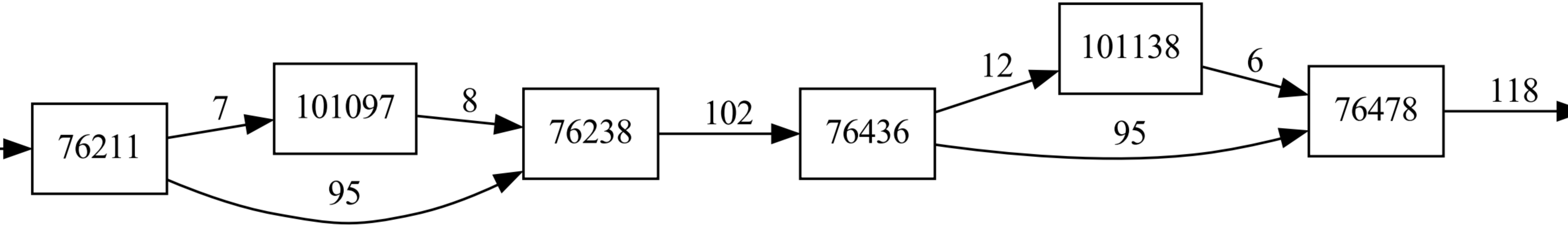
76211
7
101097
8
95
76238
102
76436
12
101138
6
95
76478
118

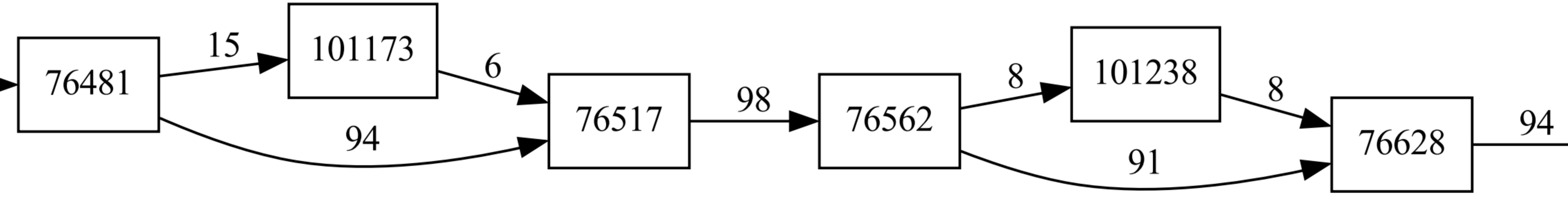
76481
15
101173
6
94
76517
98
76562
8
101238
8
91
76628
94

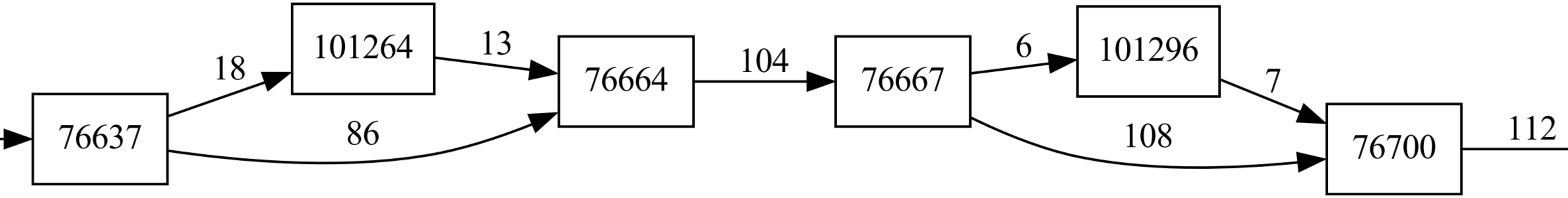
76637
18
86
101264
13
76664
104
76667
6
108
101296
7
76700
112

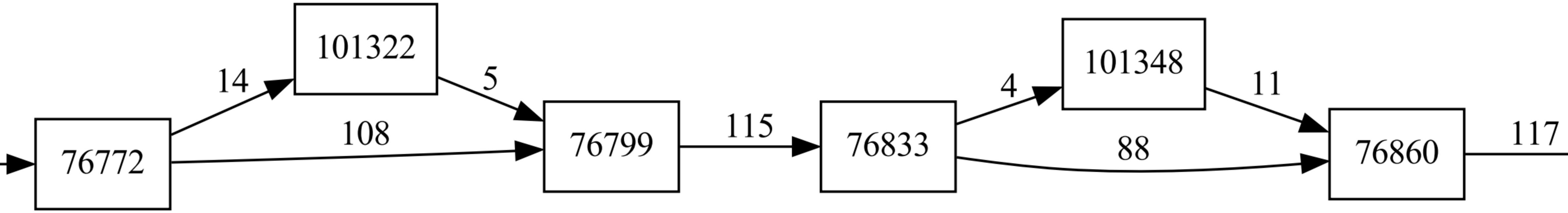

101322
101348
14
5
4
11
76772
108
76799
115
76833
88
76860
117

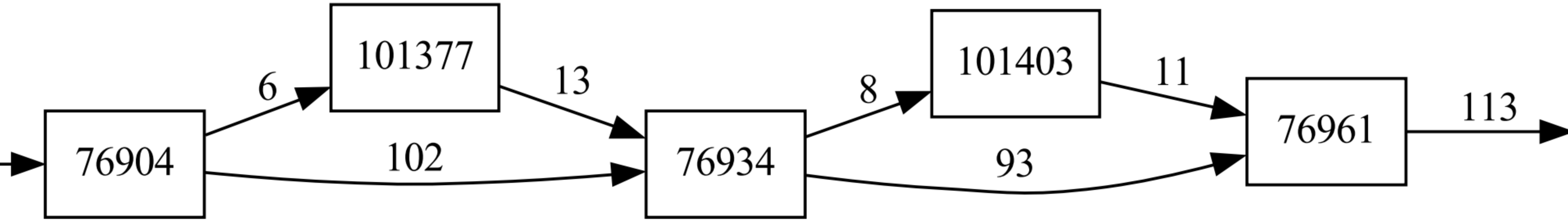
101377
101403
6
13
8
11
113
76904
102
76934
93
76961

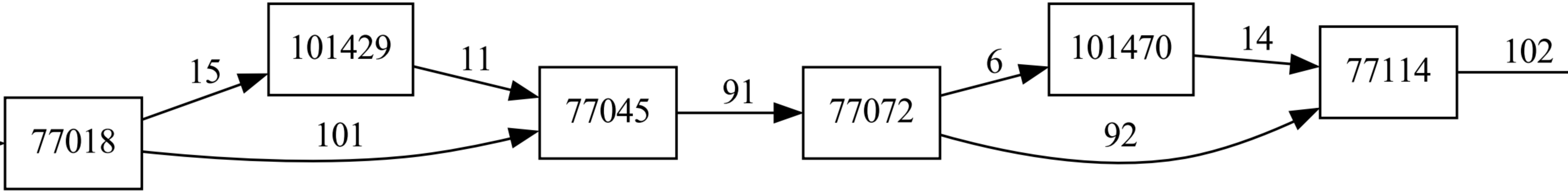
77018
15
101
101429
11
77045
91
77072
6
92
101470
14
77114
102

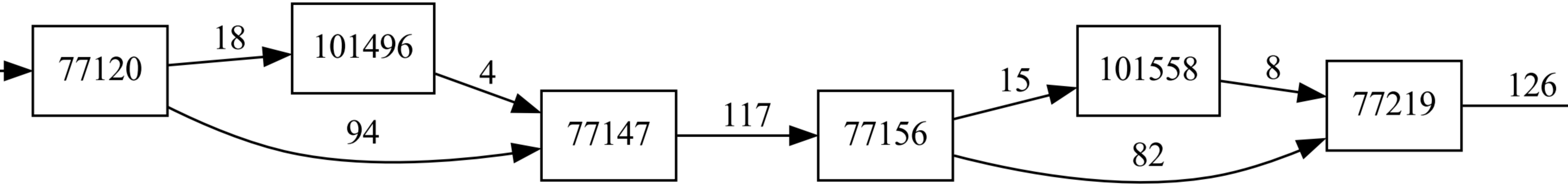
77120
18
101496
4
94
77147
117
77156
15
101558
8
82
77219
126

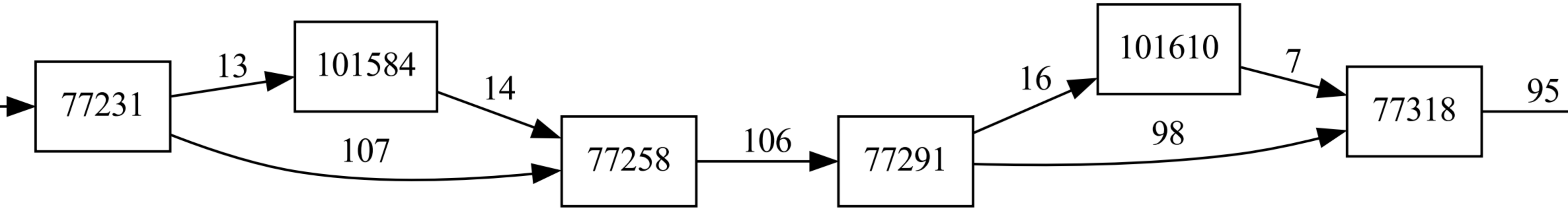
77231
13
101584
14
107
77258
106
77291
16
101610
7
98
77318
95

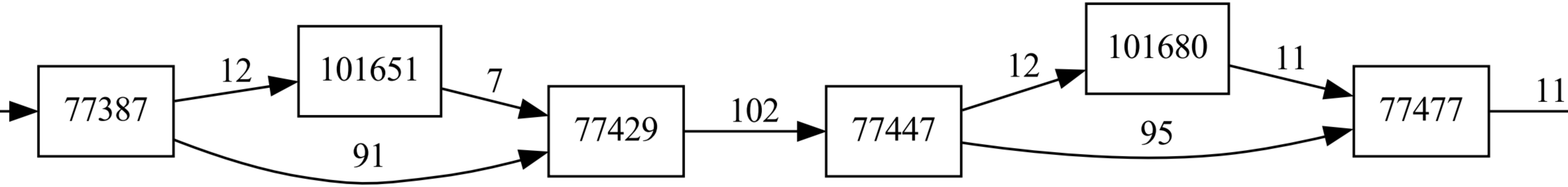
77387
12
101651
7
91
77429
102
77447
12
101680
11
95
77477
11

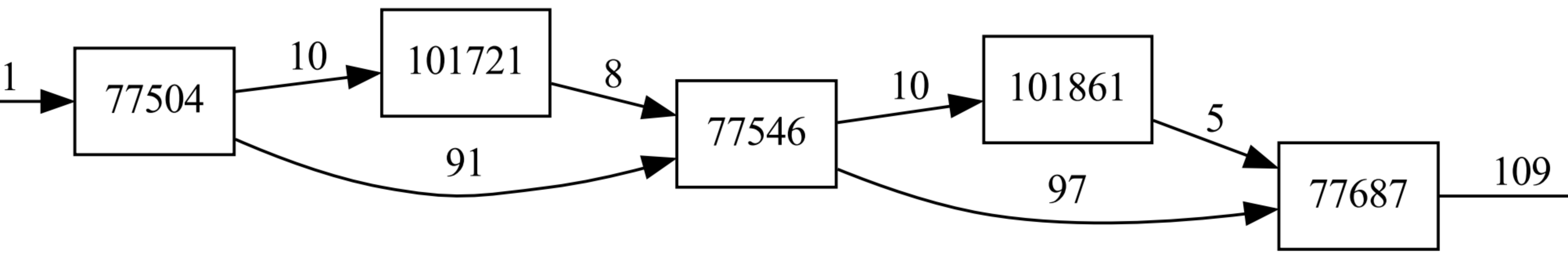
77504
101721
77546
101861
77687

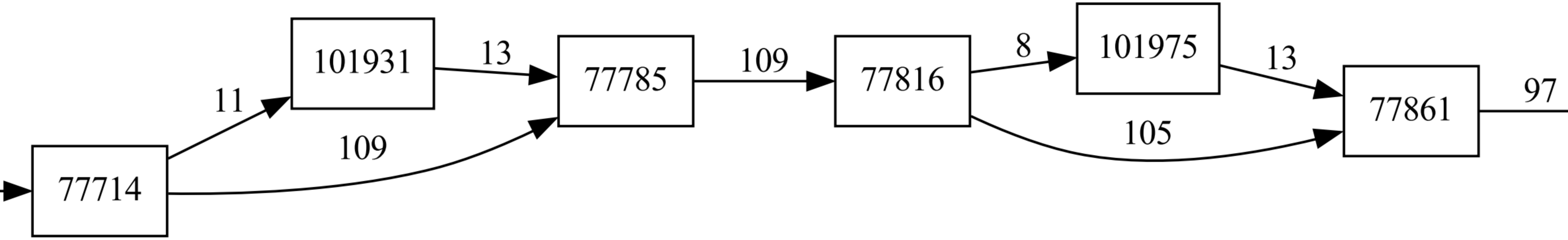
77714
11
101931
109
13
77785
109
77816
8
101975
105
13
77861
97

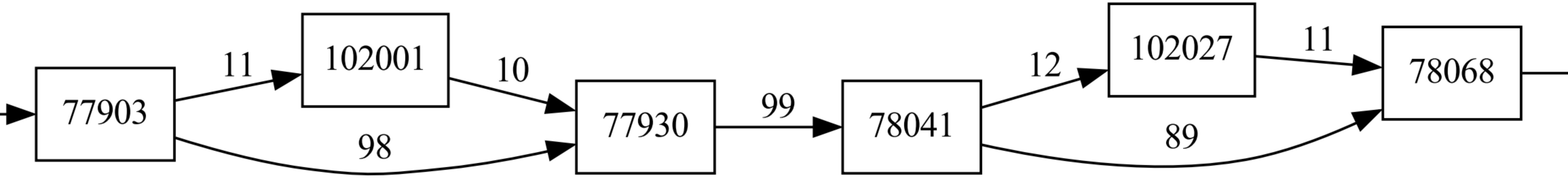
77903
11
102001
10
98
77930
99
78041
12
102027
11
89
78068

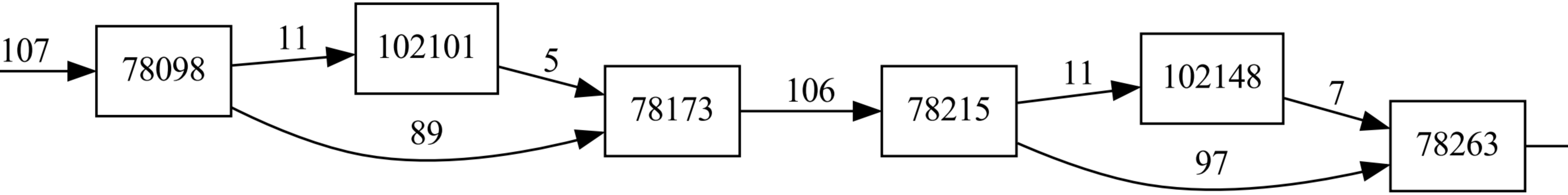
107
78098
11
102101
5
89
78173
106
78215
11
102148
7
97
78263

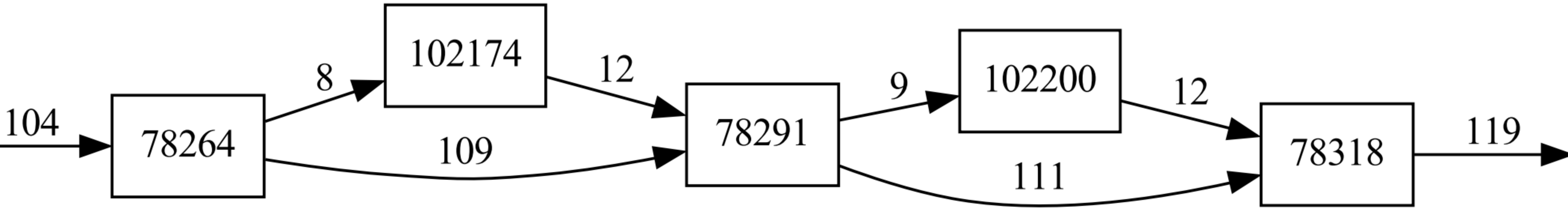
78264
102174
78291
102200
78318

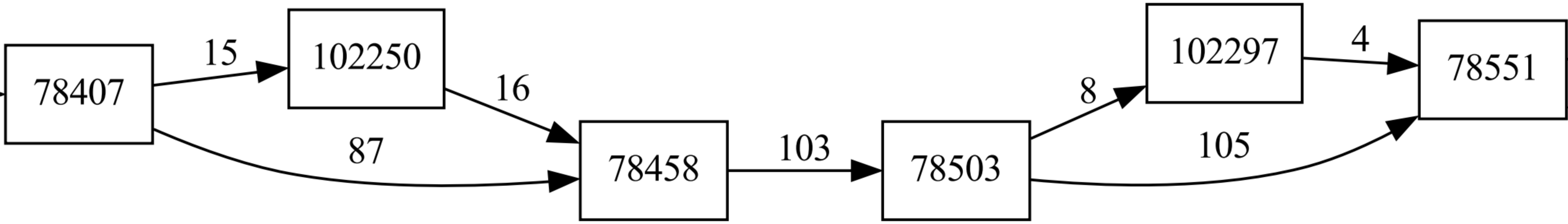
78407
15
102250
16
87
78458
103
78503
8
102297
4
105
78551

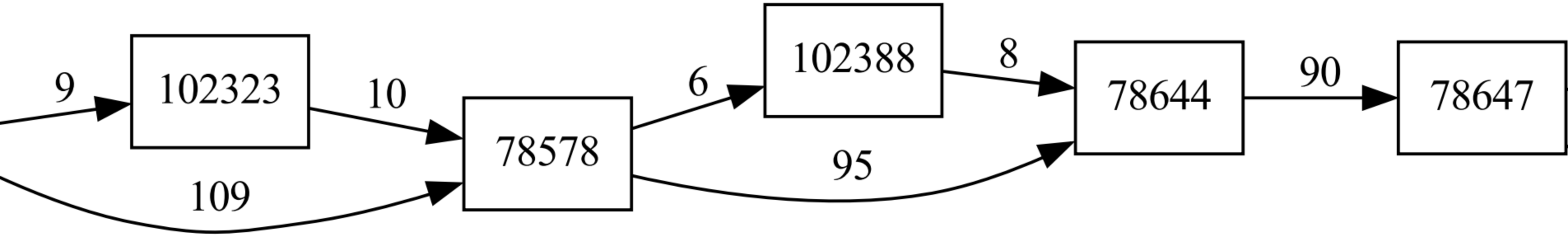
9
102323
10
109
78578
6
102388
8
95
78644
90
78647

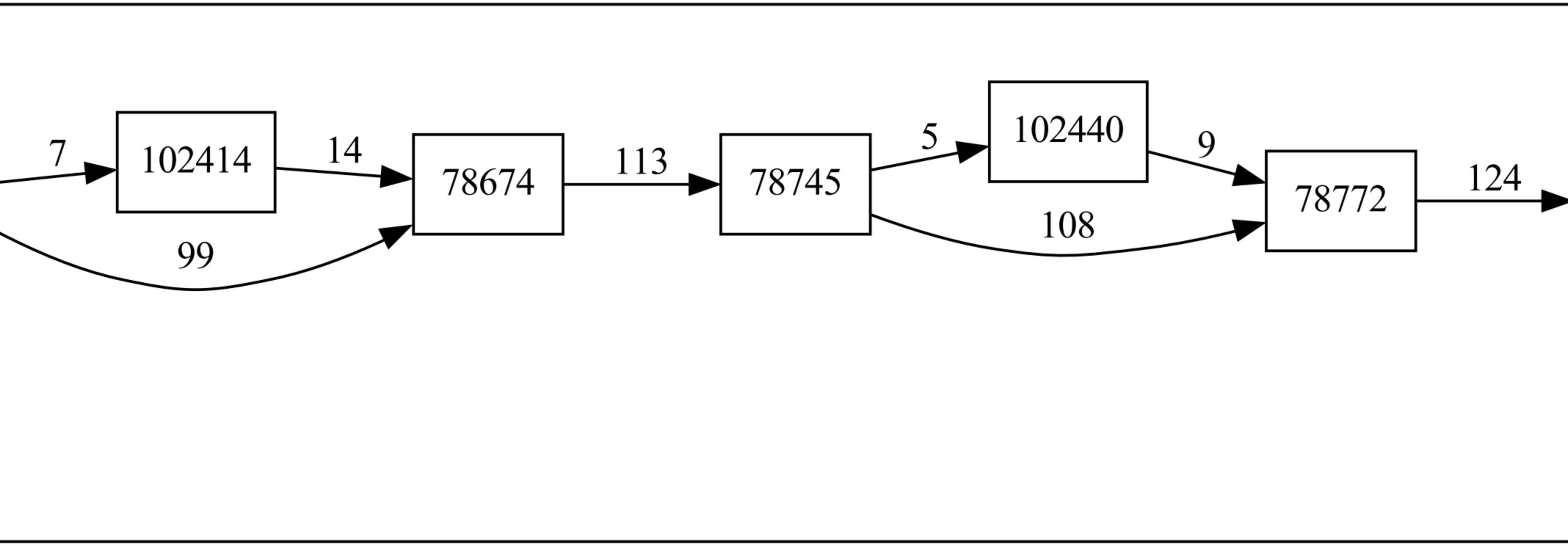
102414
78674
78745
102440
78772

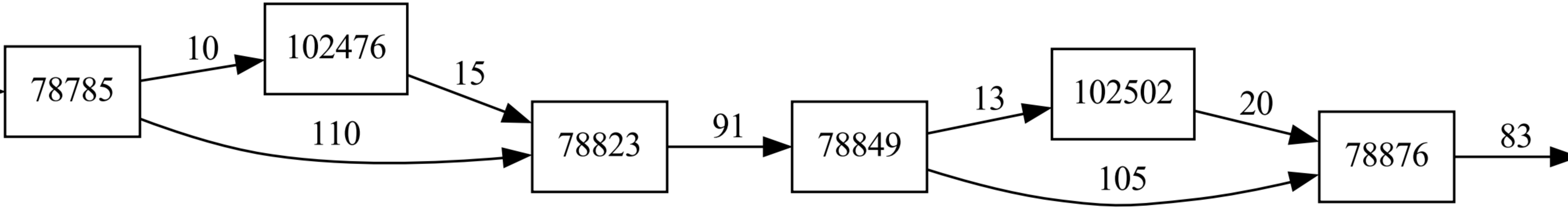
78785
10
102476
15
110
78823
91
78849
13
102502
20
105
78876
83

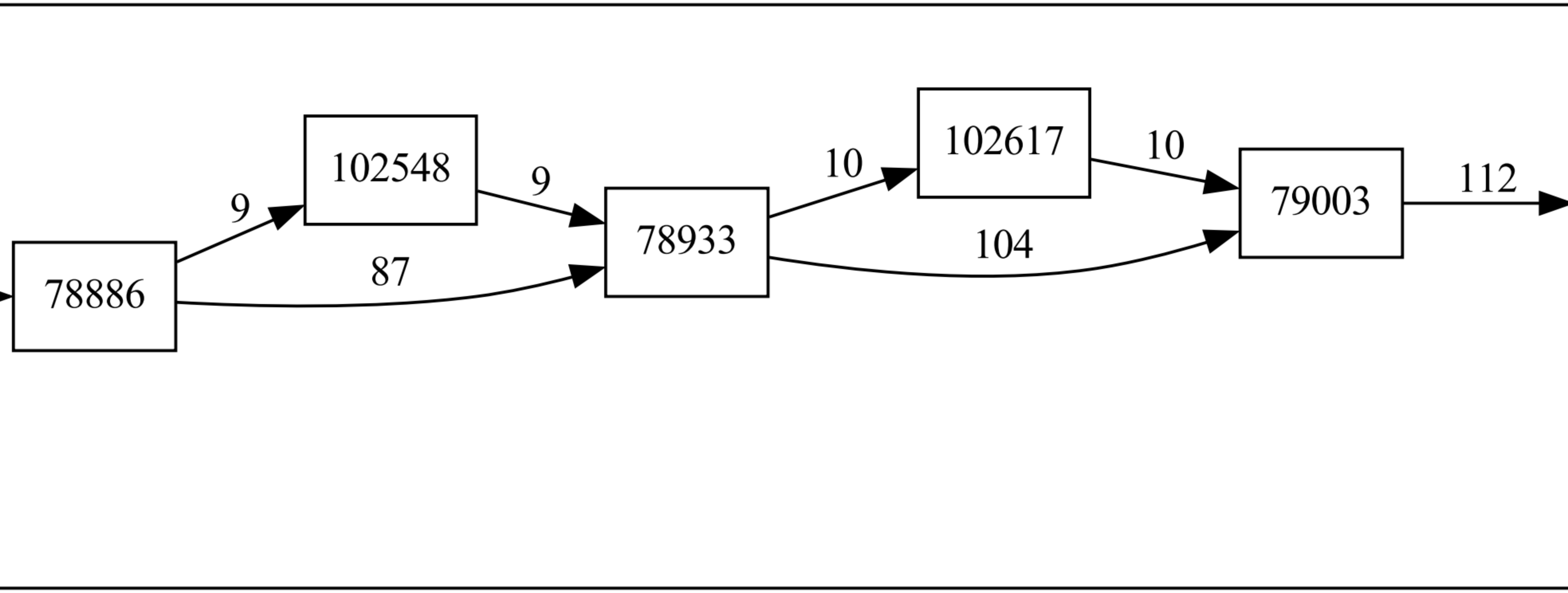
78886
9
102548
87
9
78933
10
102617
104
10
79003
112

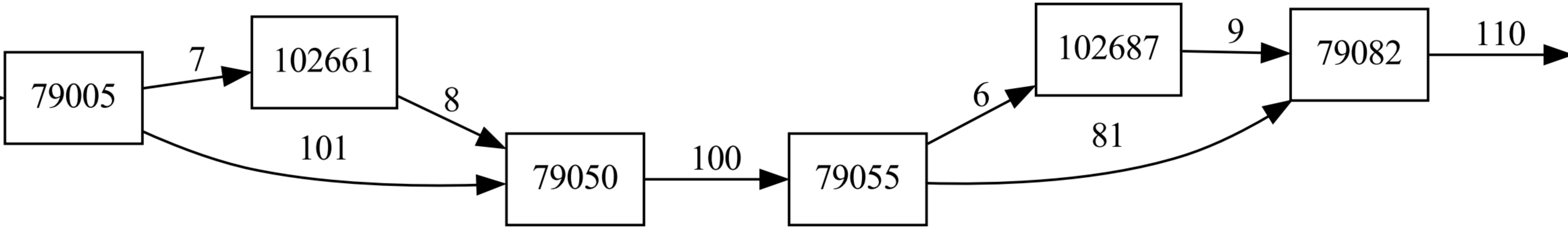
79005
7
102661
8
101
79050
100
79055
6
102687
81
9
79082
110

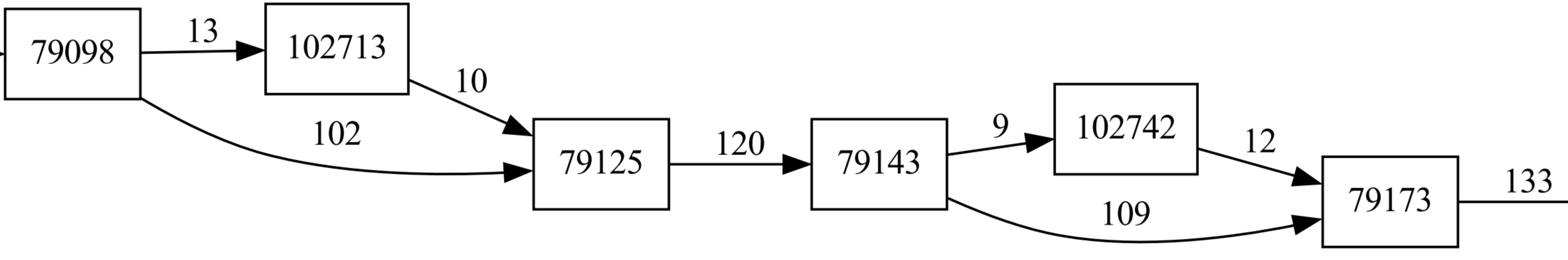
79098
13
102713
10
102
79125
120
79143
9
102742
12
109
79173
133

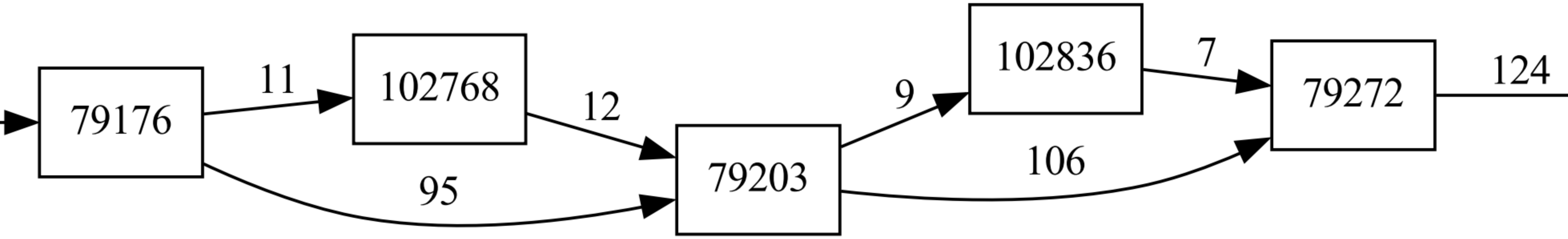
79176
11
102768
12
95
79203
9
102836
106
7
79272
124

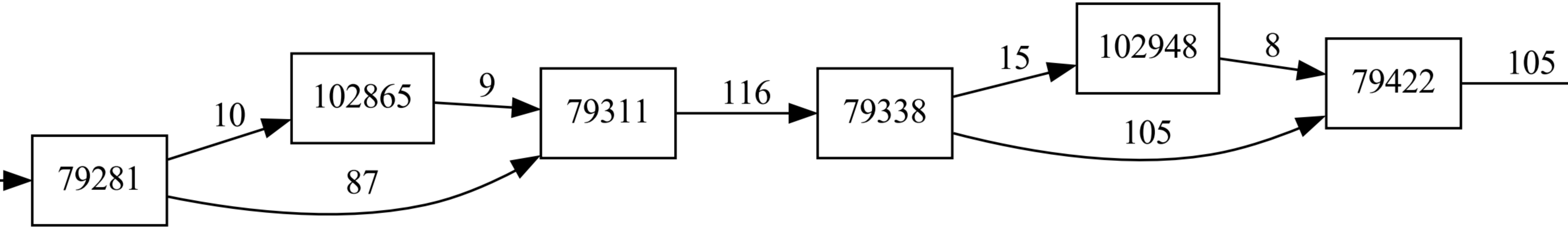
79281
10
87
102865
9
79311
116
79338
15
105
102948
8
79422
105

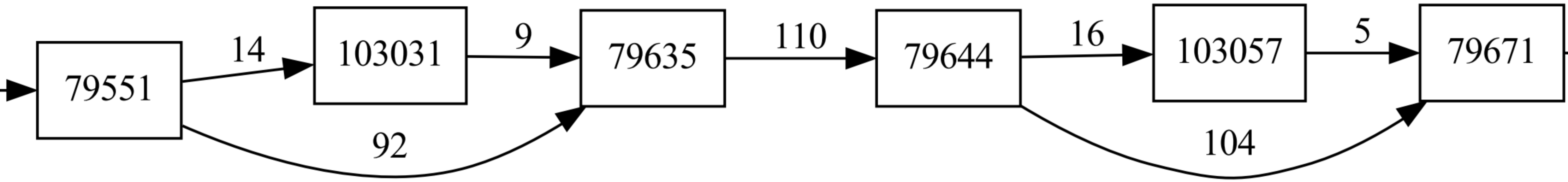
79551
14
103031
9
92
79635
110
79644
16
103057
5
104
79671

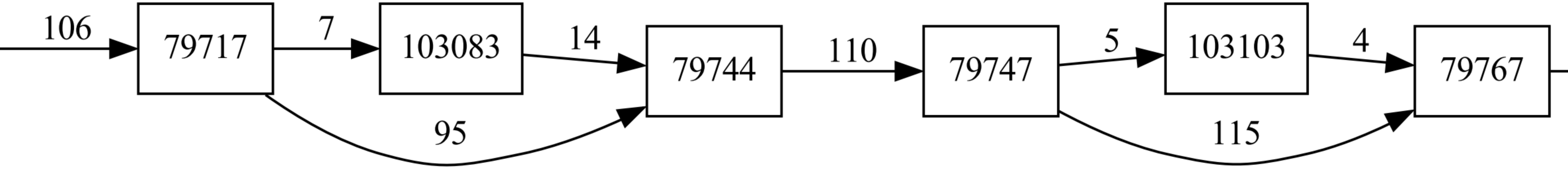
106
79717
7
103083
14
95
79744
110
79747
5
103103
4
115
79767

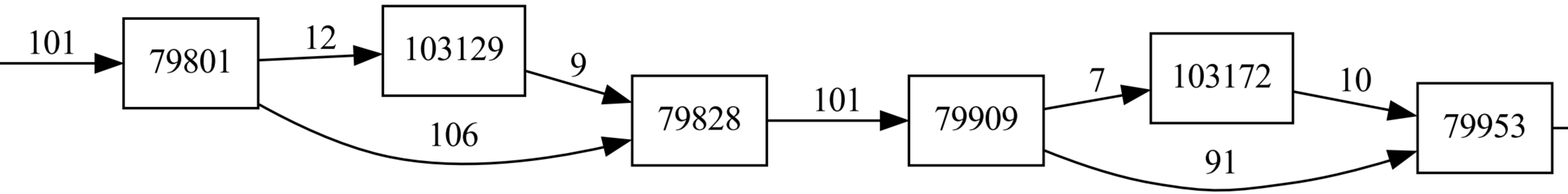
101
79801
12
103129
106
9
79828
101
79909
7
103172
91
10
79953

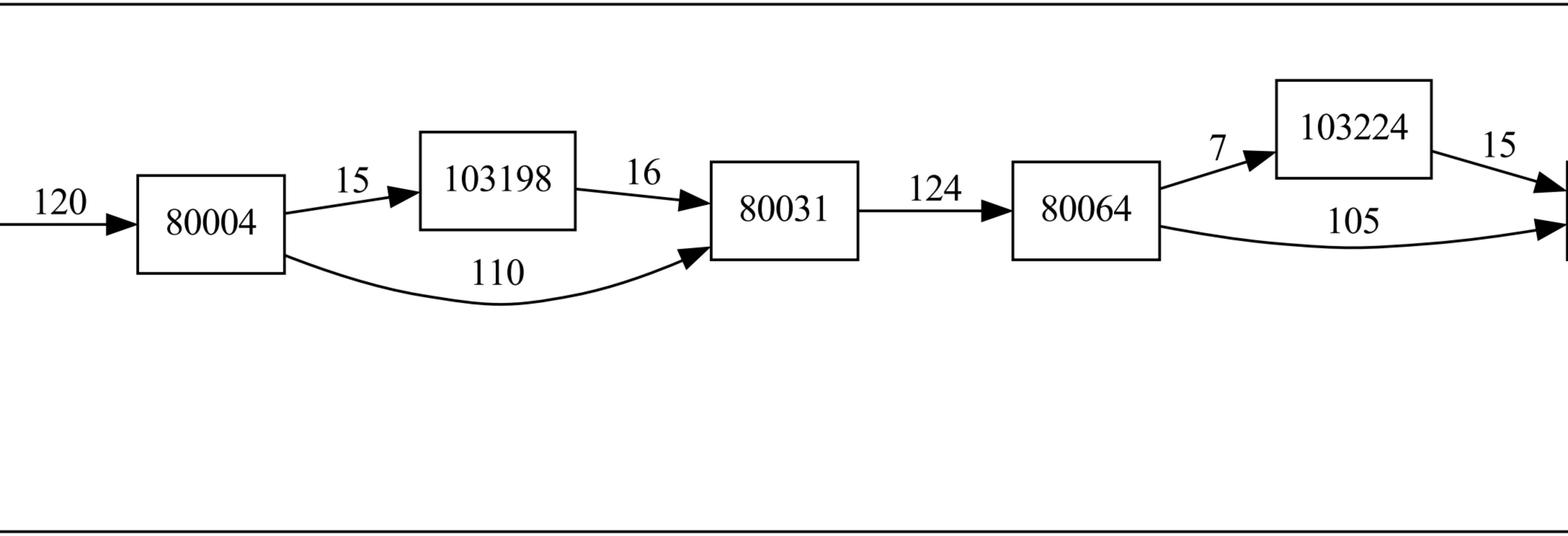
80004
103198
80031
80064
103224

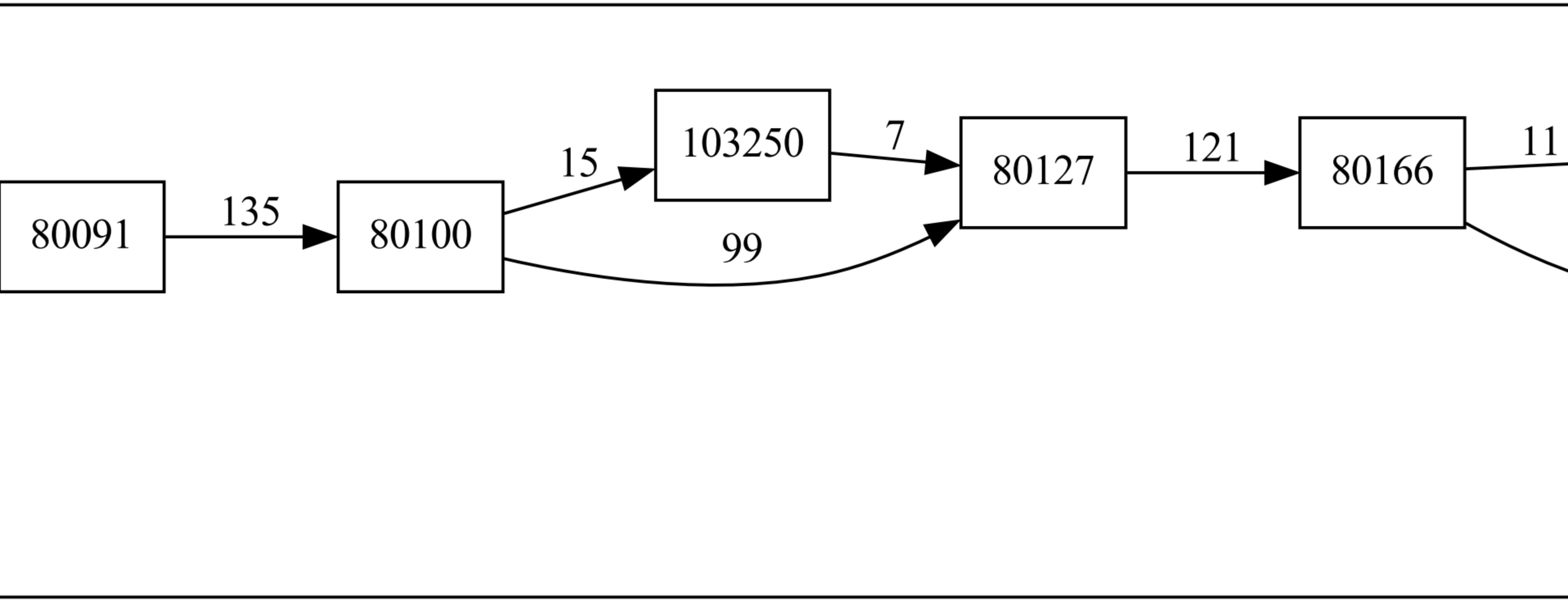
80091
135
80100
15
103250
7
99
80127
121
80166
11

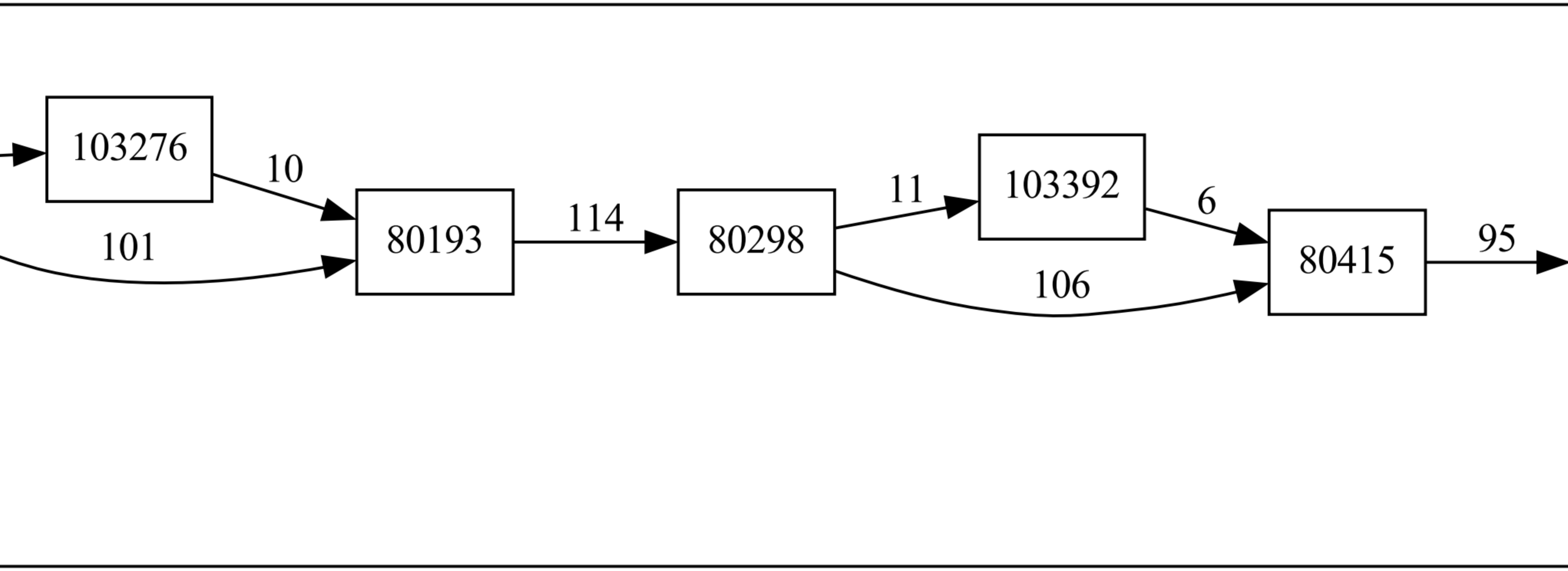
103276
10
101
80193
114
80298
11
103392
6
106
80415
95

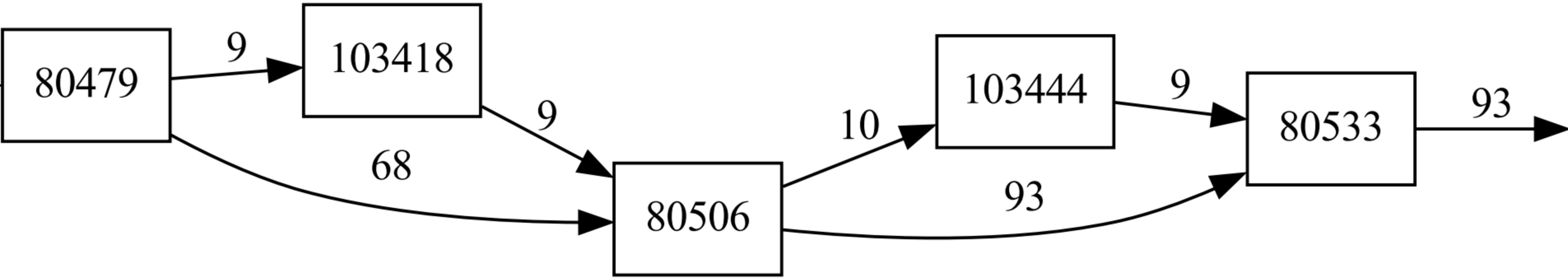
80479
9
103418
9
68
80506
10
103444
93
9
80533
93

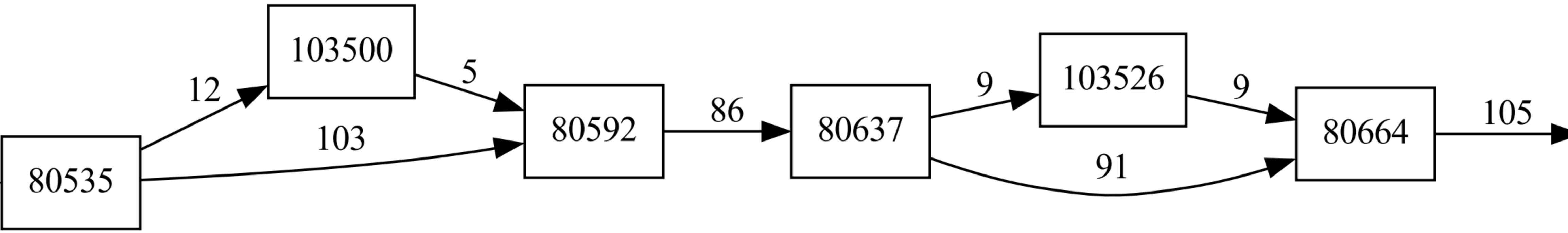
80535
103500
80592
80637
103526
80664
12
5
103
86
9
9
91
105

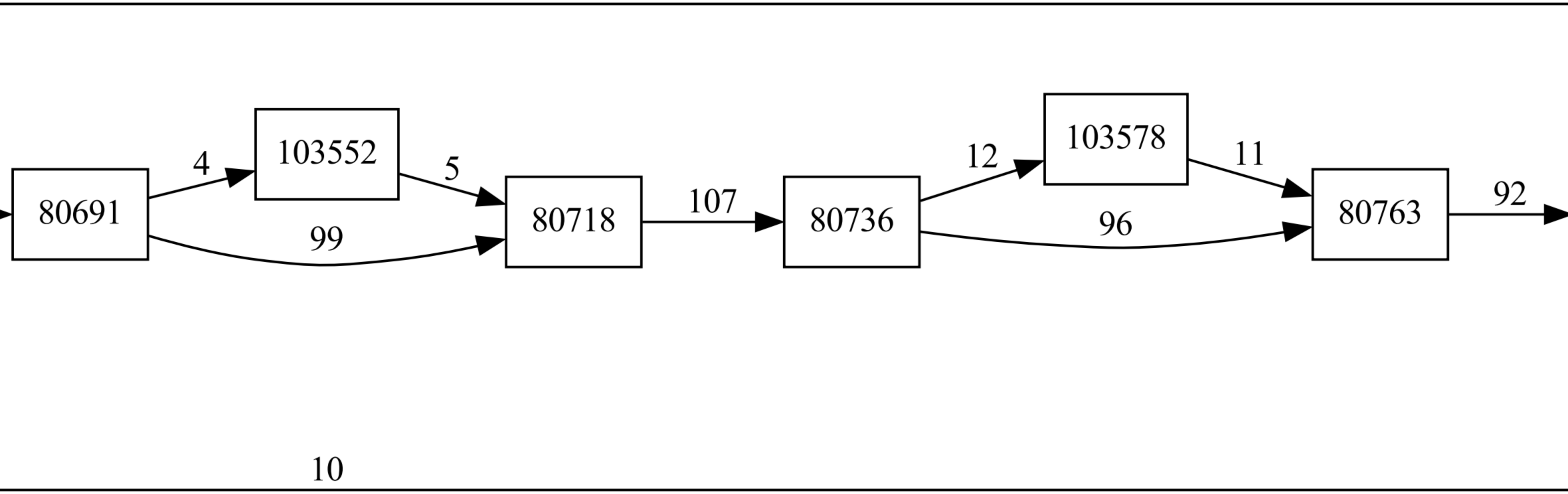
80691
103552
80718
80736
103578
80763

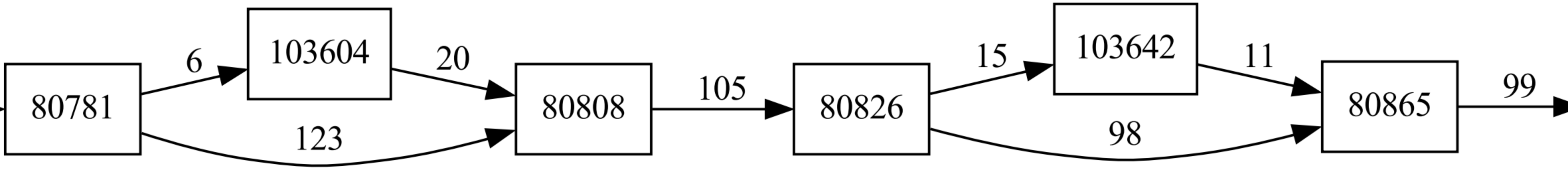
80781
6
103604
20
123
80808
105
80826
15
103642
11
98
80865
99

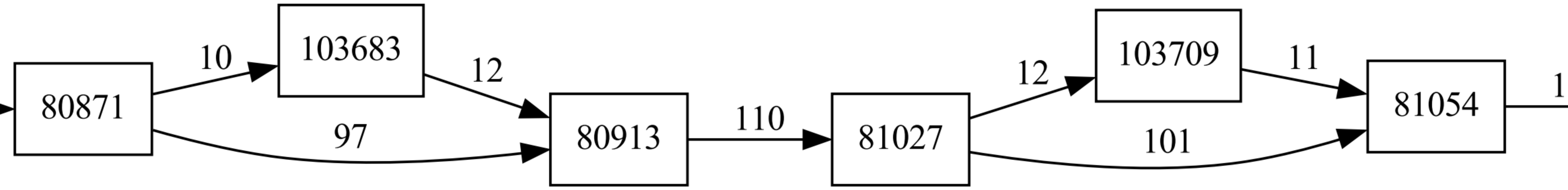
80871
10
103683
12
97
80913
110
81027
12
103709
101
11
81054
1

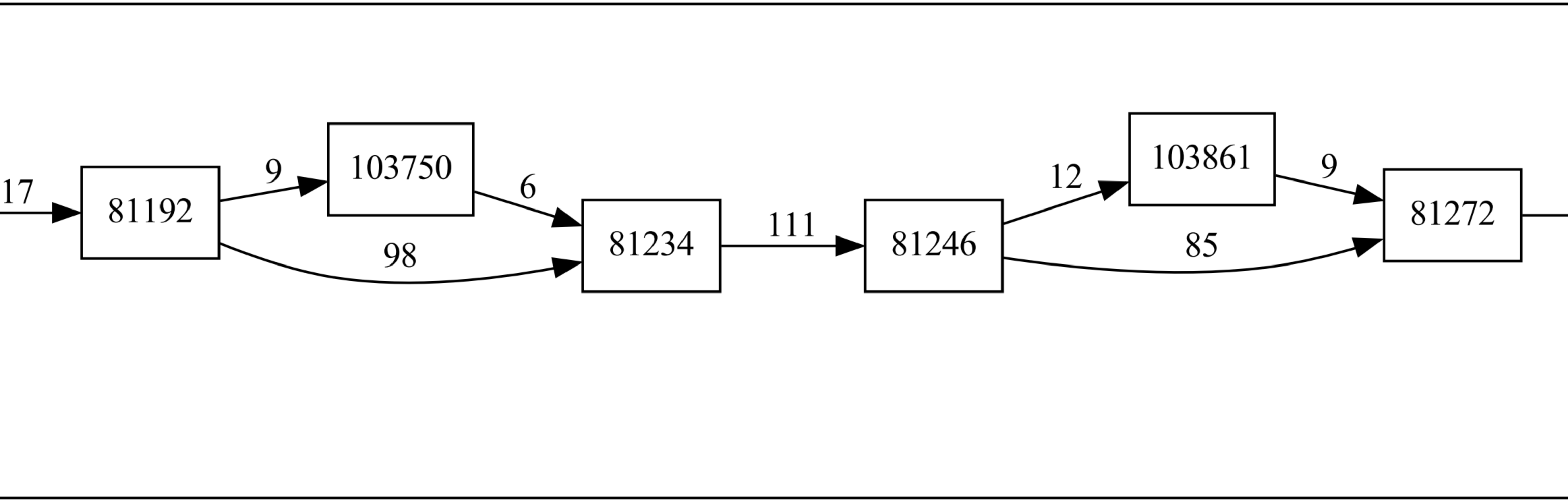
17
81192
9
98
103750
6
81234
111
81246
12
85
103861
9
81272

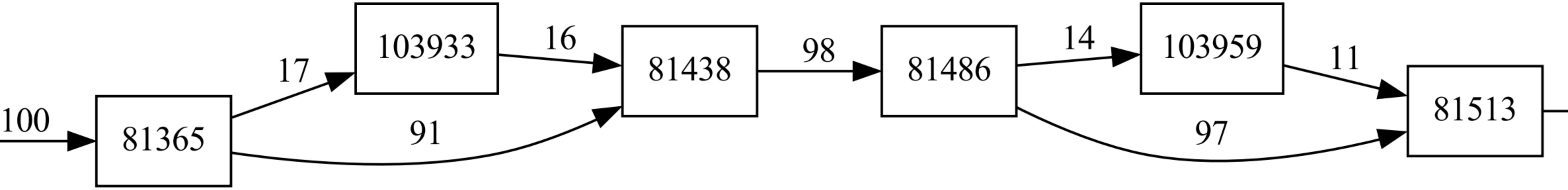
100
81365
17
91
103933
16
81438
98
81486
14
97
103959
11
81513

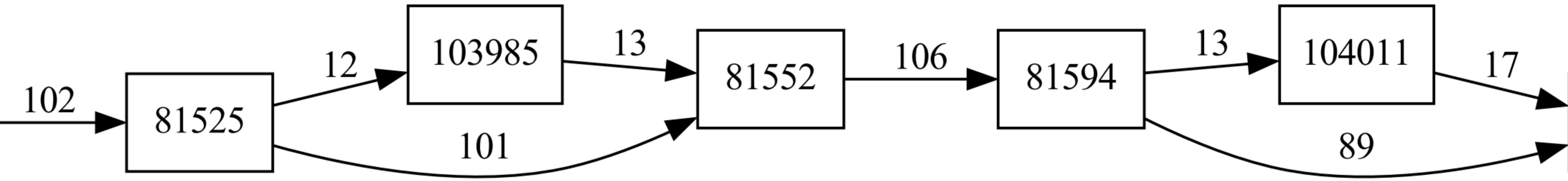
81525
103985
81552
81594
104011

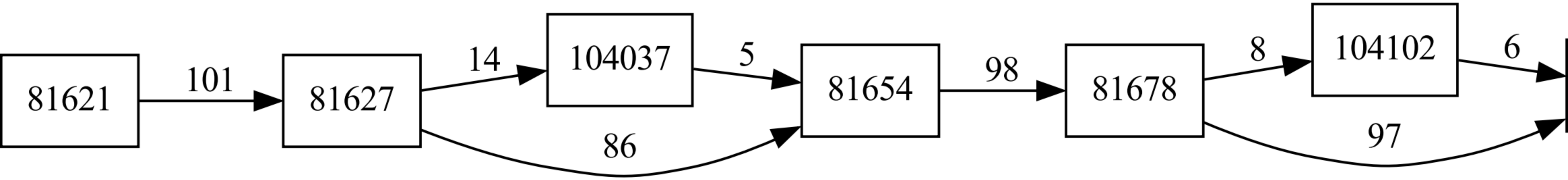
81621
101
81627
14
86
104037
5
81654
98
81678
8
97
104102
6

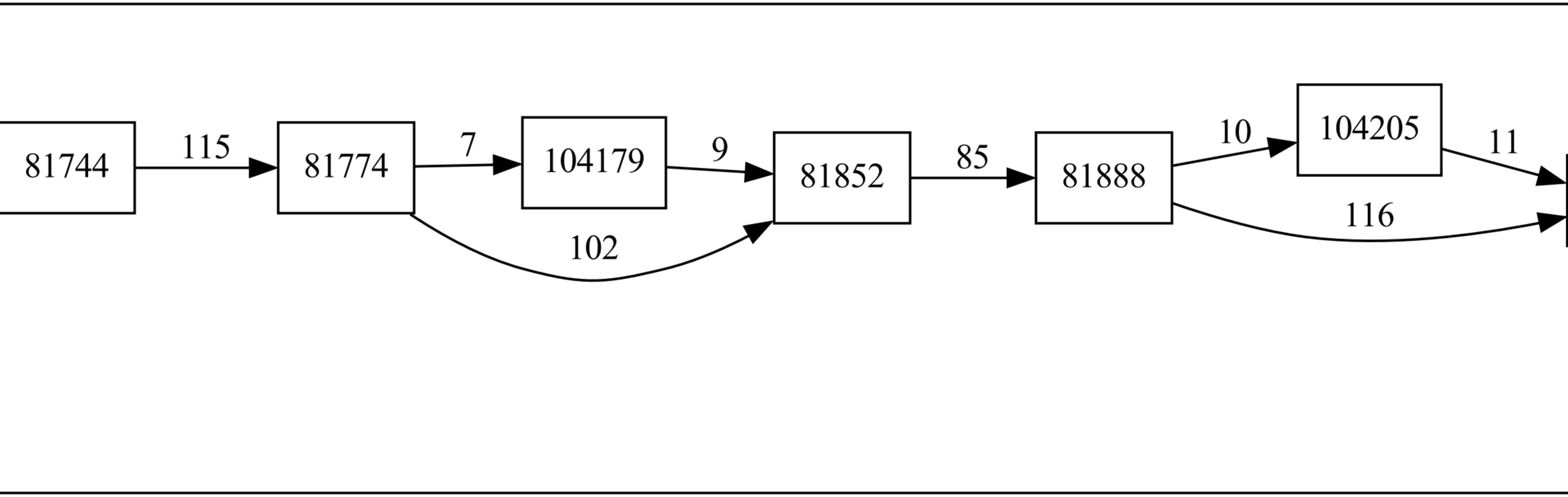
81744
115
81774
7
104179
9
102
81852
85
81888
10
104205
11
116

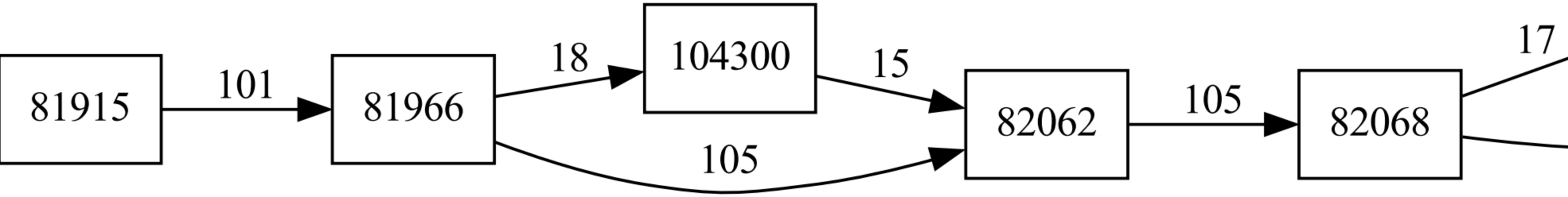
81915
101
81966
18
104300
15
105
82062
105
82068
17

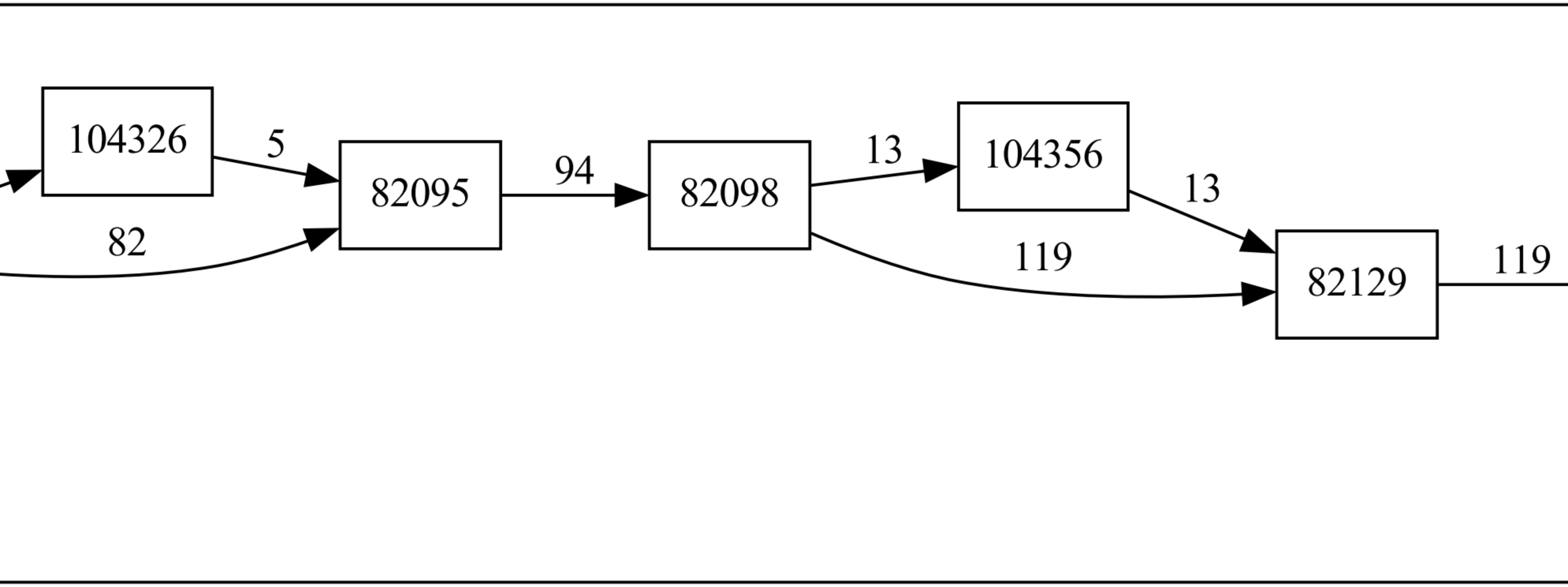
104326
5
82
82095
94
82098
13
104356
13
119
82129
119

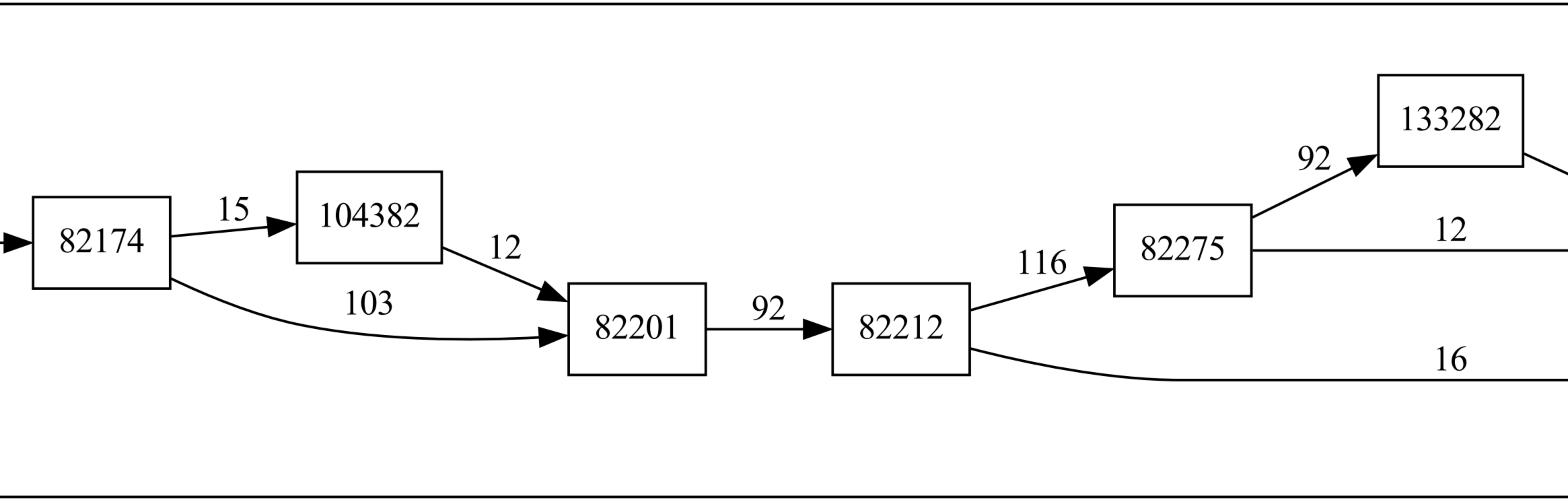
82174
15
104382
12
103
82201
92
82212
116
82275
92
133282
12
16

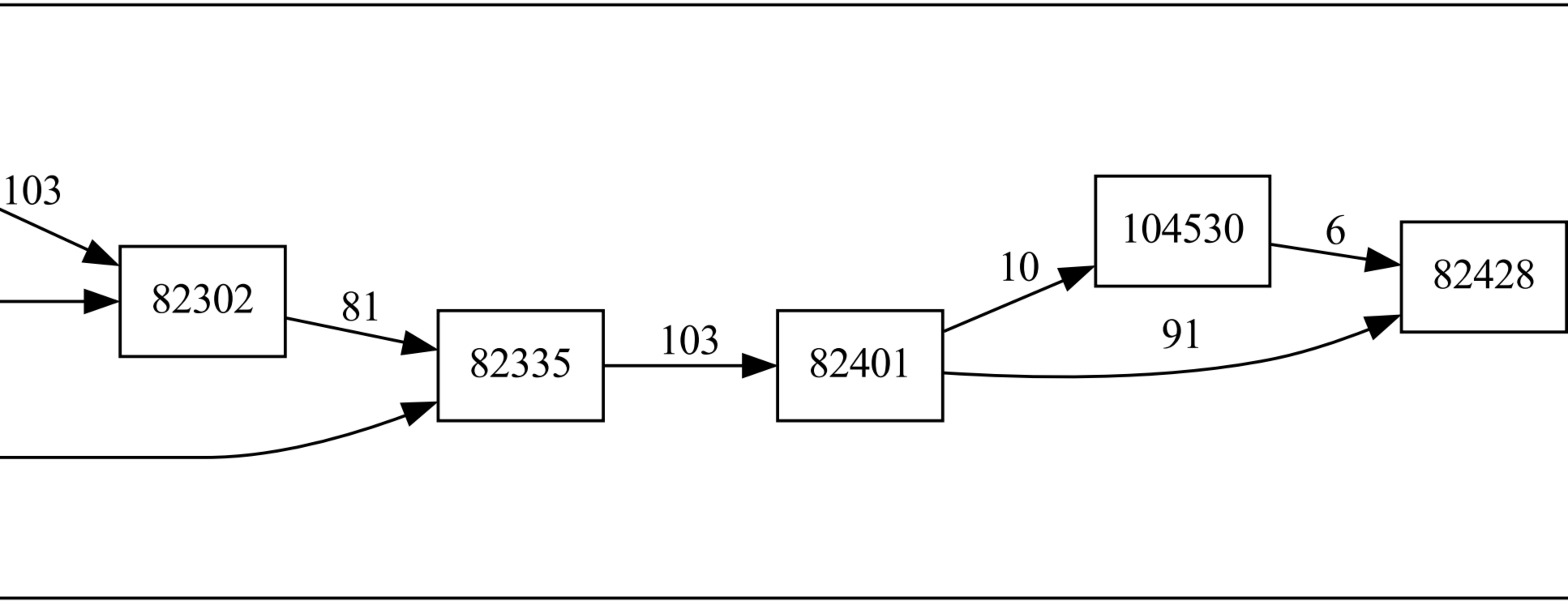
103
82302
81
82335
103
82401
10
104530
6
91
82428

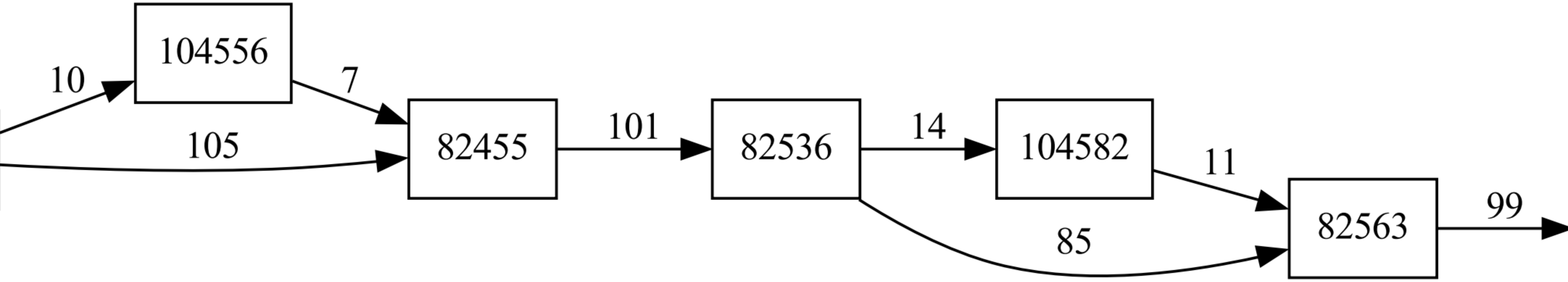
104556
82455
82536
104582
82563

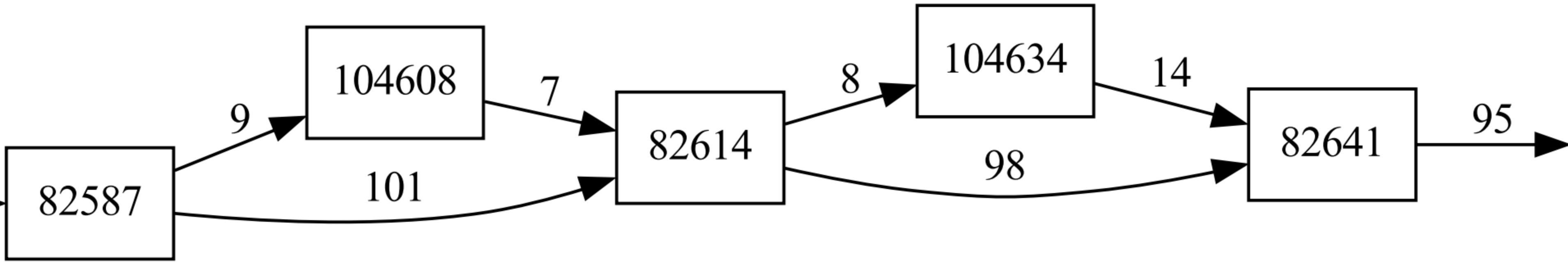
82587
9
101
104608
7
82614
8
98
104634
14
82641
95

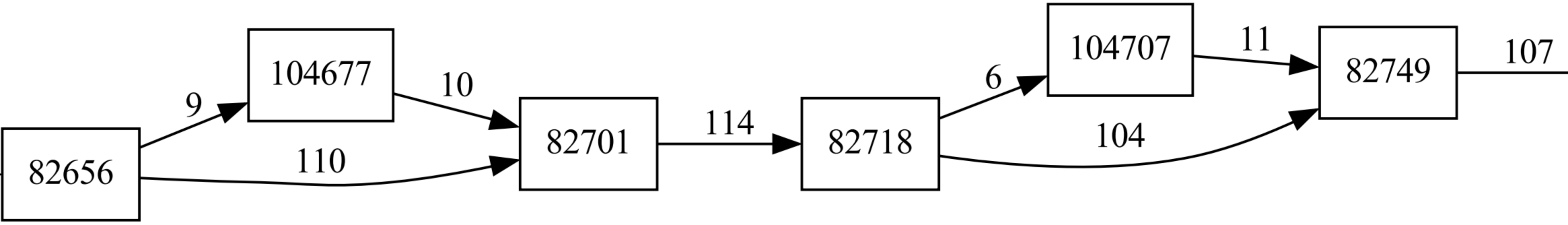
82656
9
104677
110
10
82701
114
82718
6
104707
104
11
82749
107

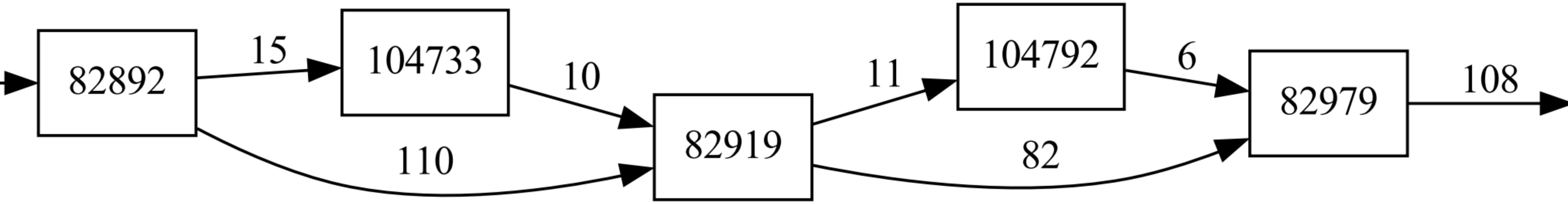
82892
15
104733
10
110
82919
11
104792
6
82
82979
108

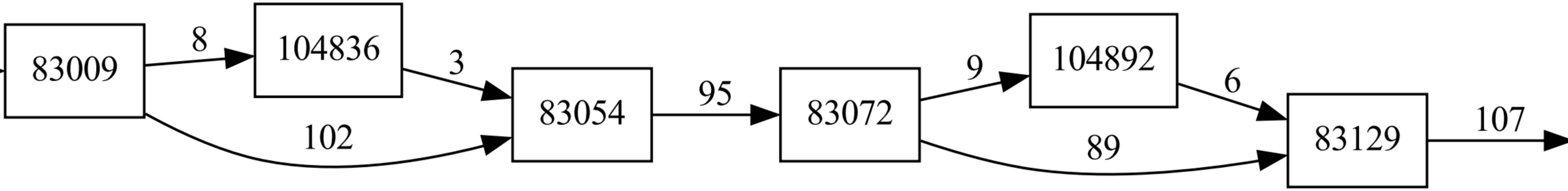
83009
8
104836
3
102
83054
95
83072
9
104892
6
89
83129
107

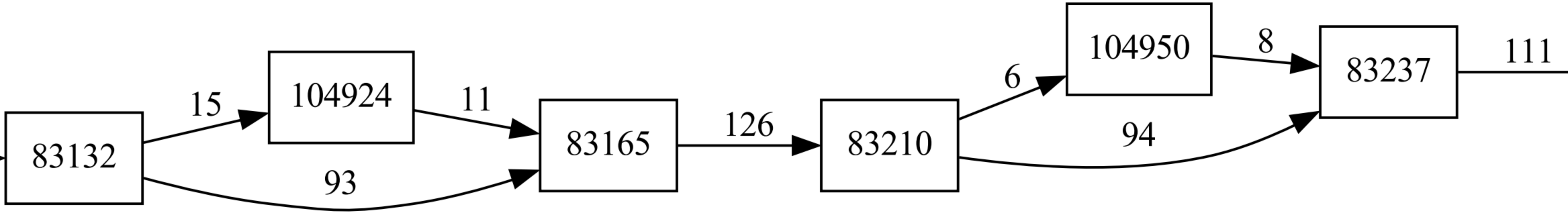
83132
15
104924
11
93
83165
126
83210
6
104950
8
94
83237
111

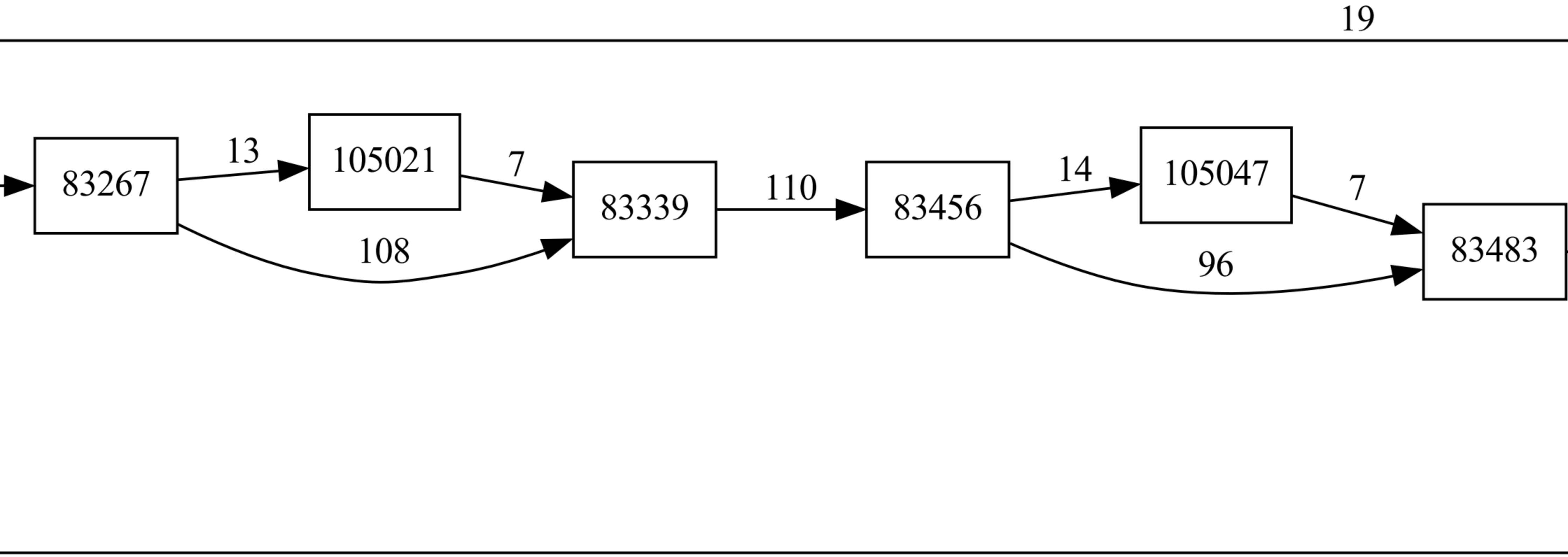
19
83267
13
105021
7
108
83339
110
83456
14
105047
7
96
83483

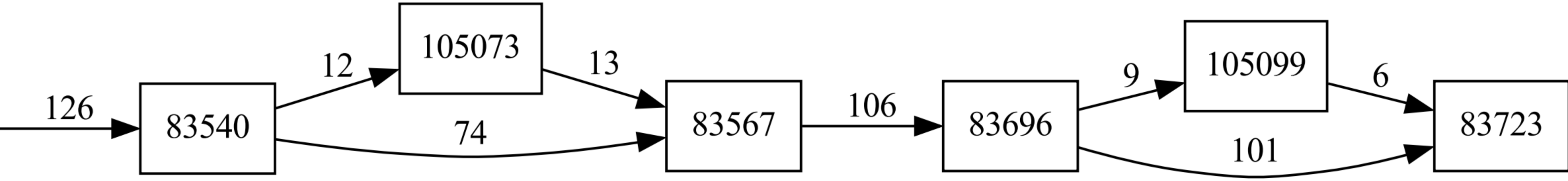
126
83540
12
105073
13
74
83567
106
83696
9
105099
6
101
83723

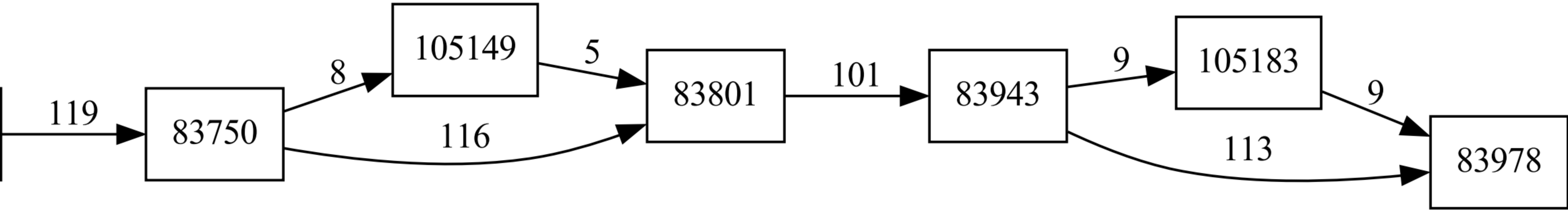
119
83750
8
105149
116
5
83801
101
83943
9
105183
9
113
83978

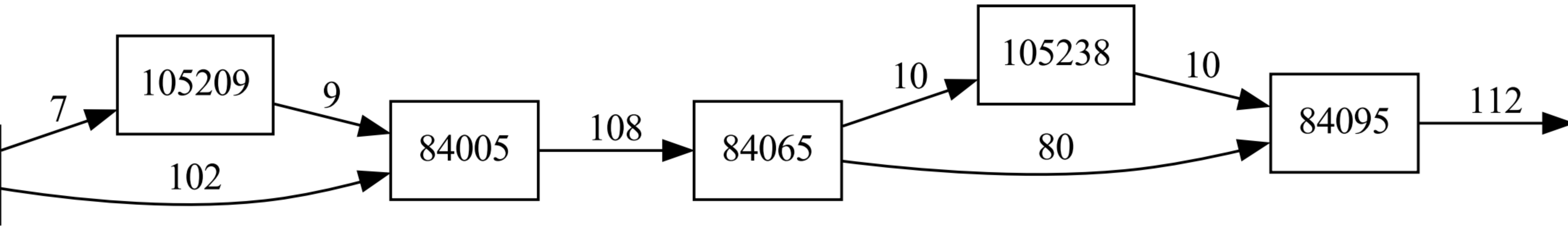
105209
84005
84065
105238
84095

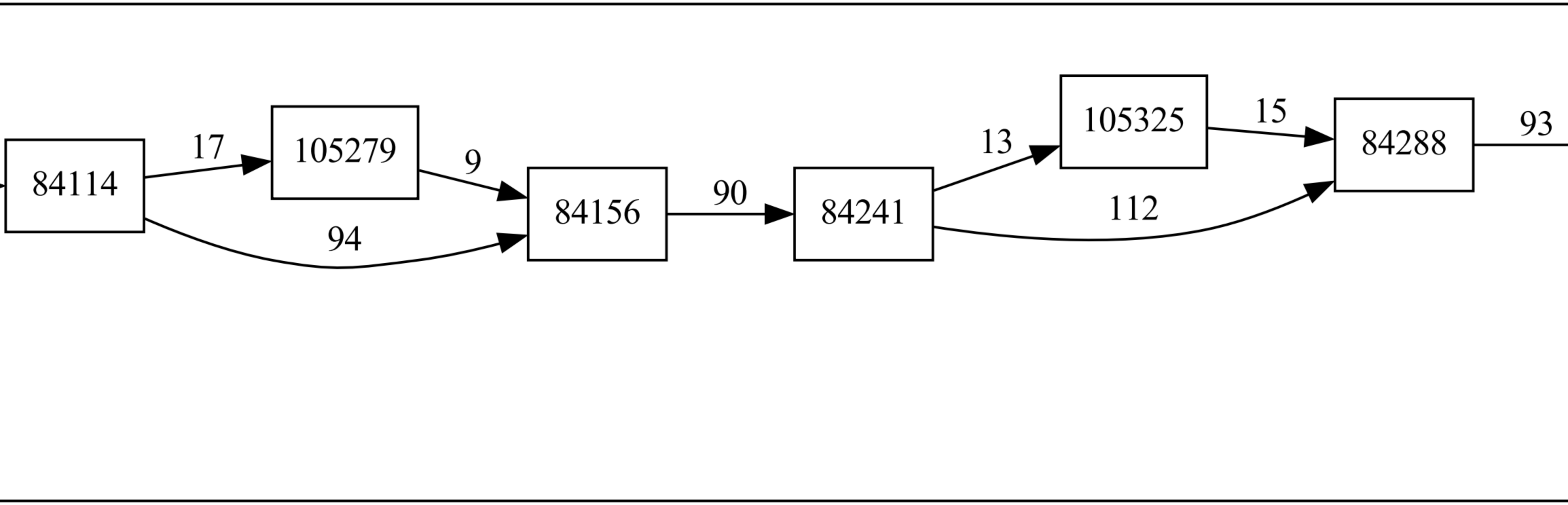
84114
17
105279
9
94
84156
90
84241
13
105325
15
84288
112
93

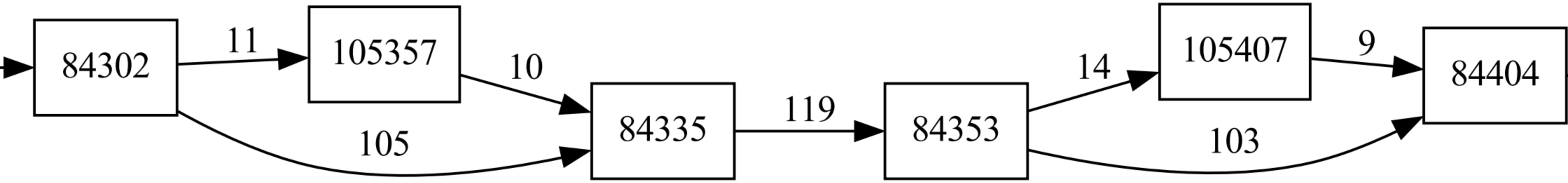
84302
11
105357
10
105
84335
119
84353
14
105407
9
103
84404

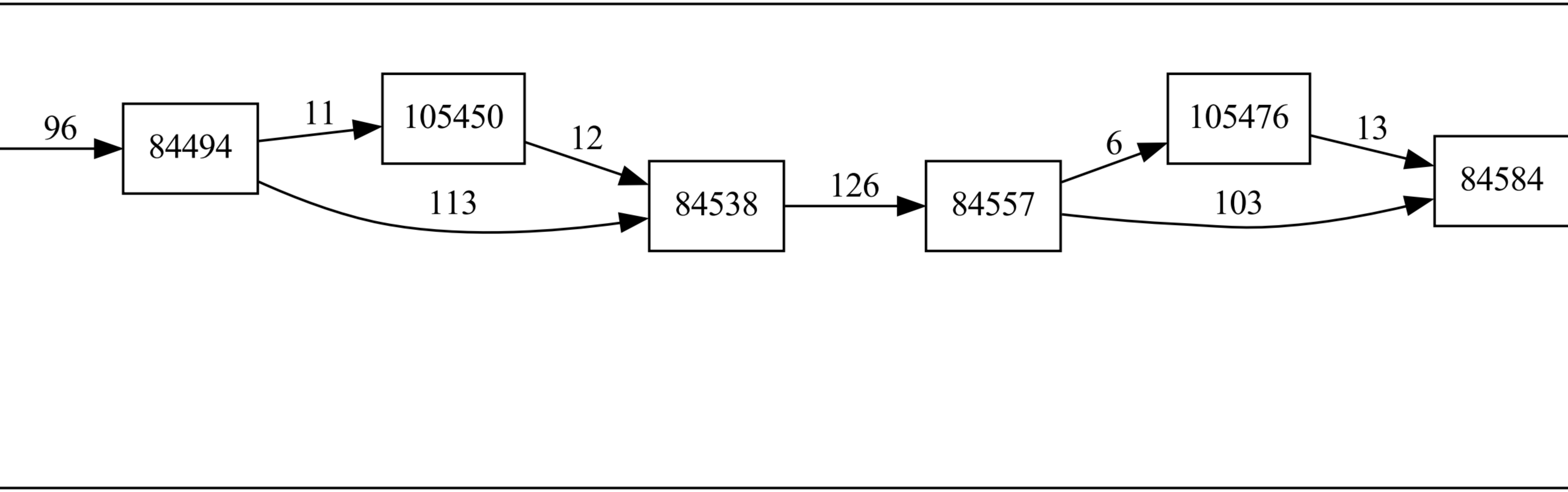
96
84494
11
105450
12
113
84538
126
84557
6
105476
13
103
84584

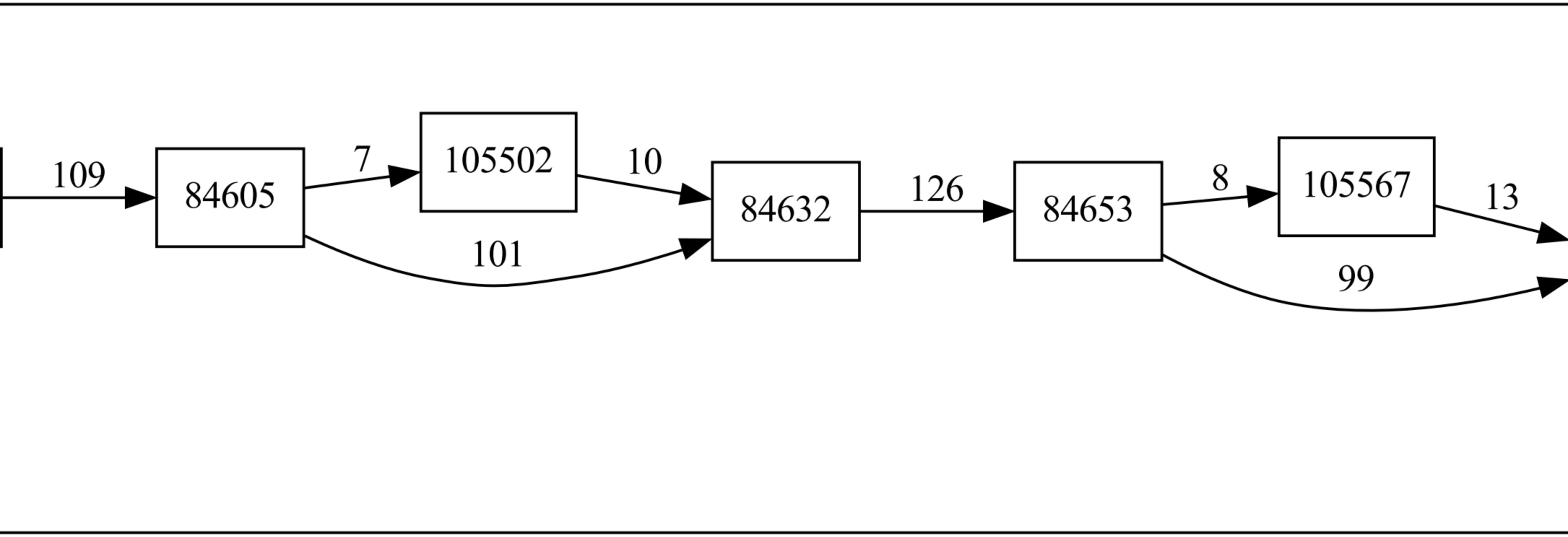
84605
105502
84632
84653
105567

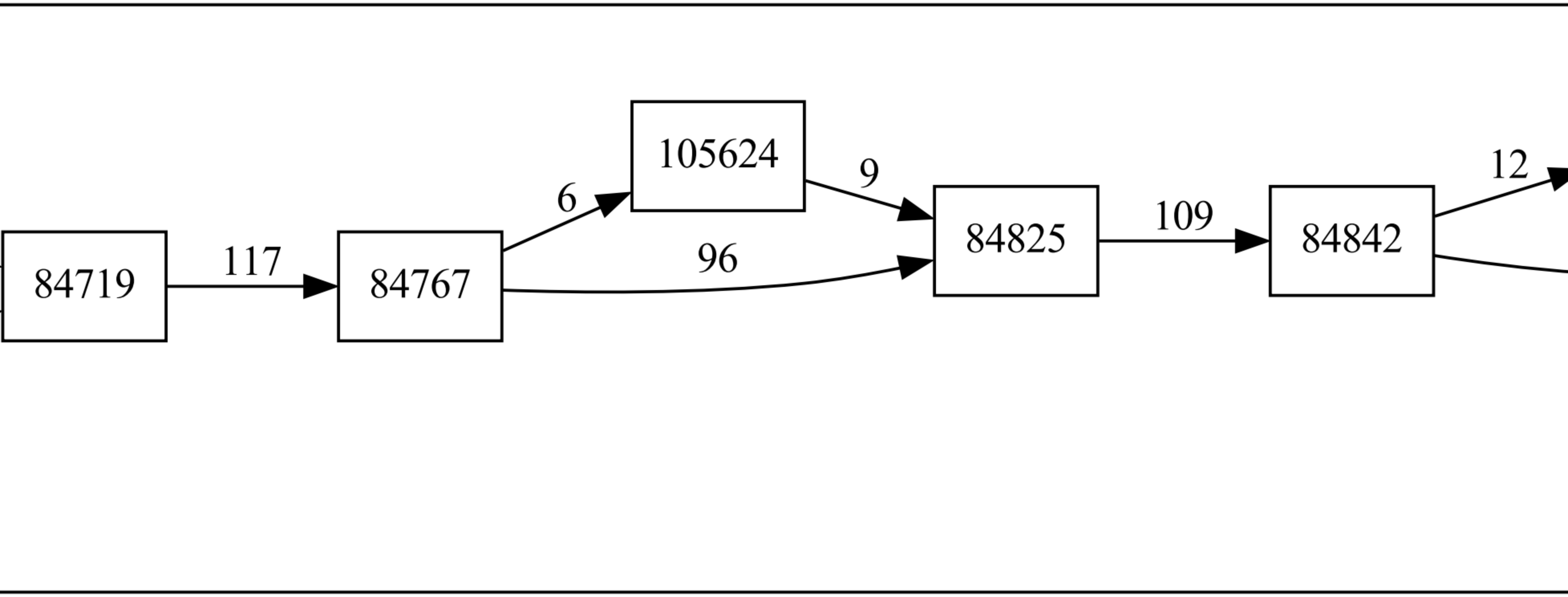
84719
117
84767
6
105624
96
9
84825
109
84842
12

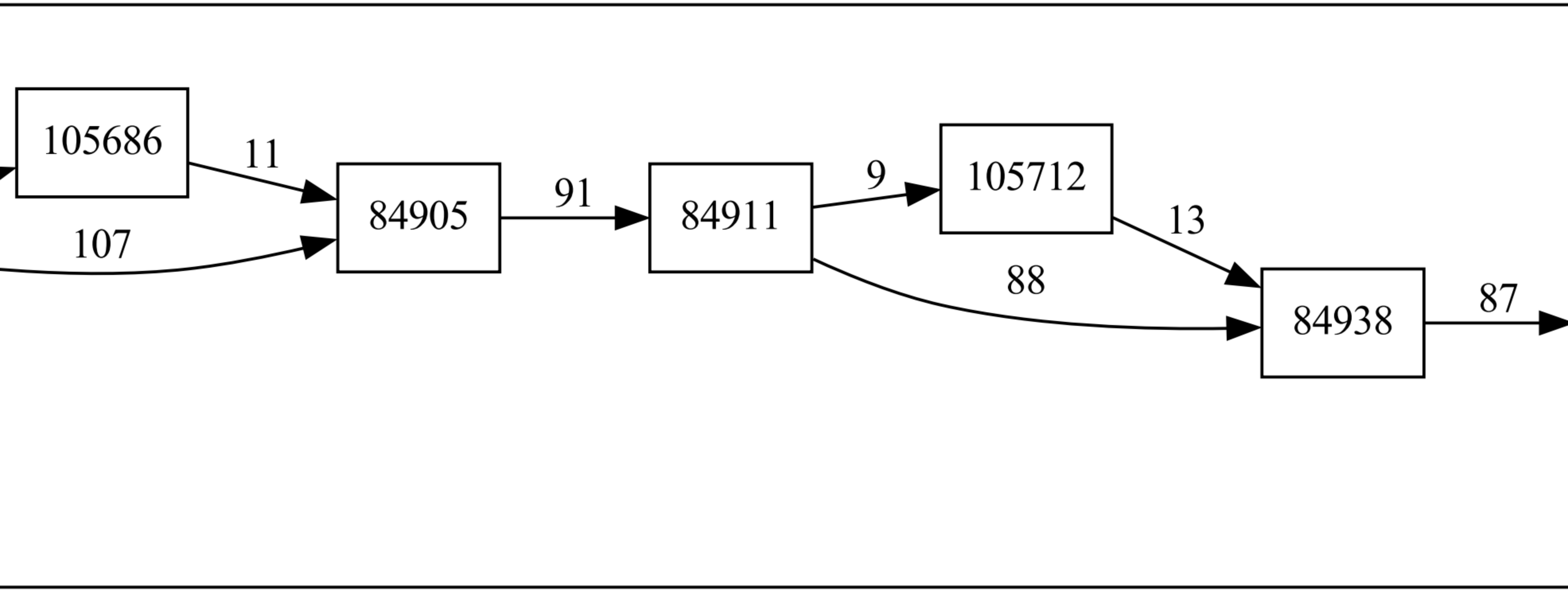
105686
11
107
84905
91
84911
9
105712
13
88
84938
87

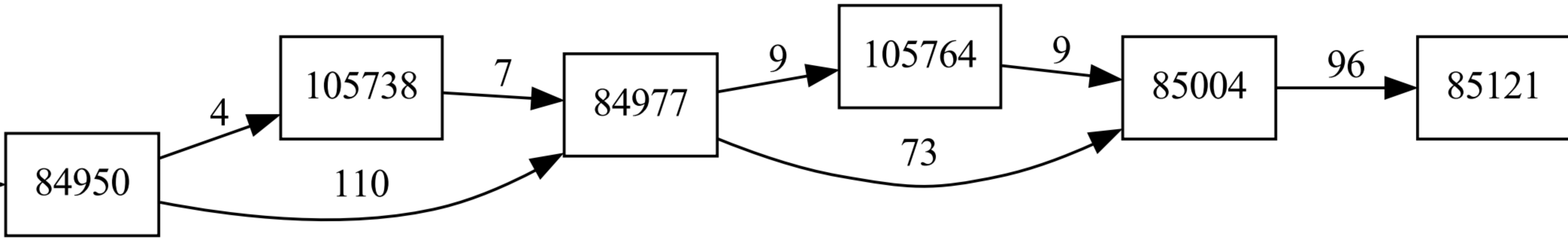
84950
4
105738
110
7
84977
9
105764
73
9
85004
96
85121

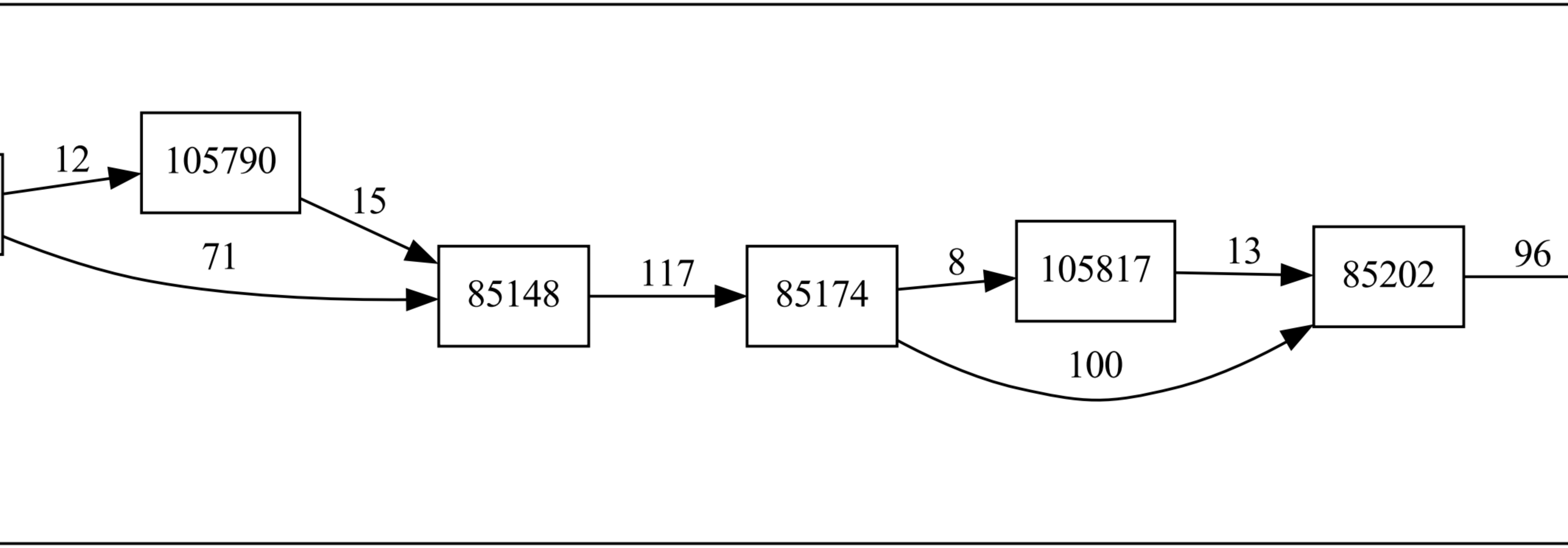
105790
85148
85174
105817
85202

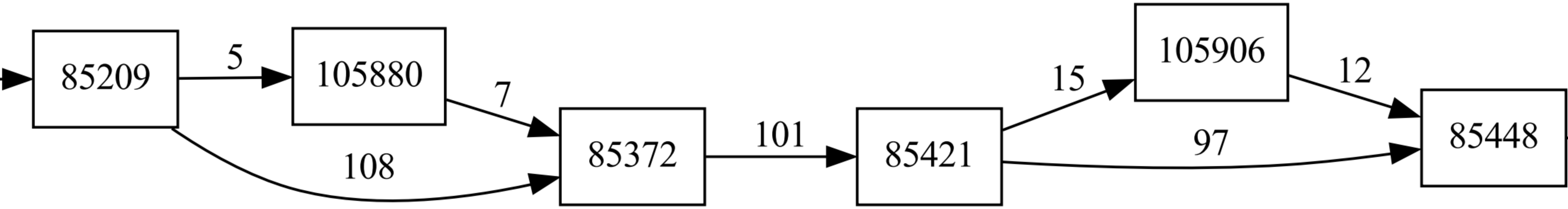
85209
5
105880
7
108
85372
101
85421
15
105906
12
97
85448

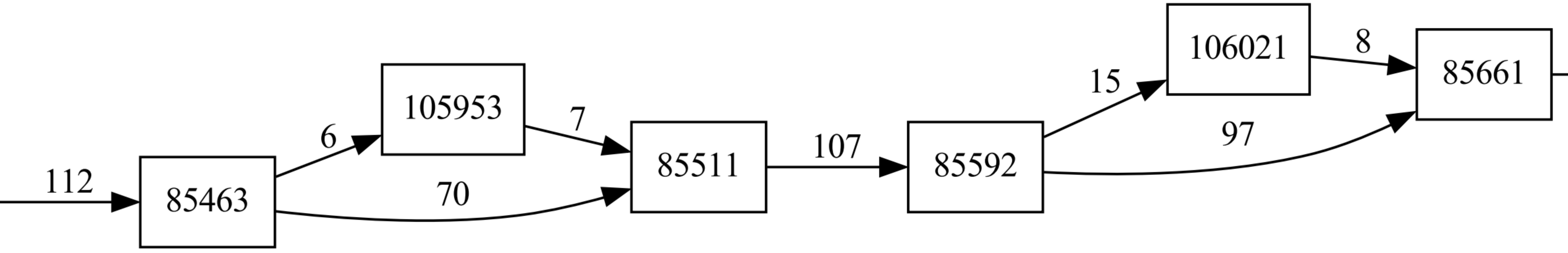
112
85463
6
105953
70
7
85511
107
85592
15
106021
97
8
85661

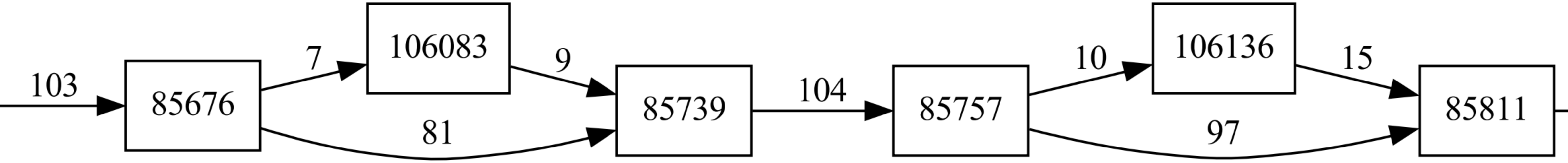
103
85676
7
106083
9
81
85739
104
85757
10
106136
15
97
85811

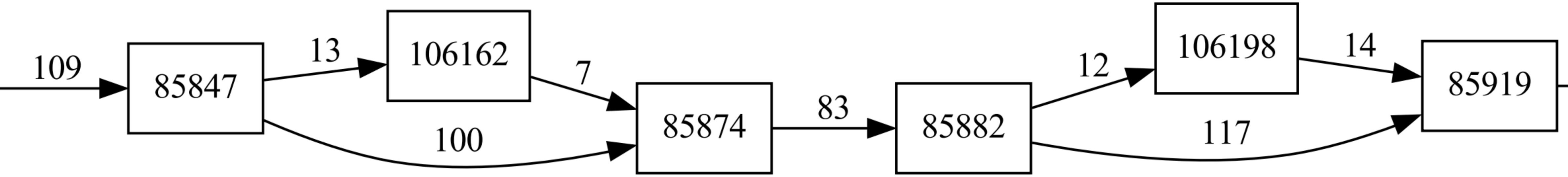
109
85847
13
106162
7
100
85874
83
85882
12
106198
14
117
85919

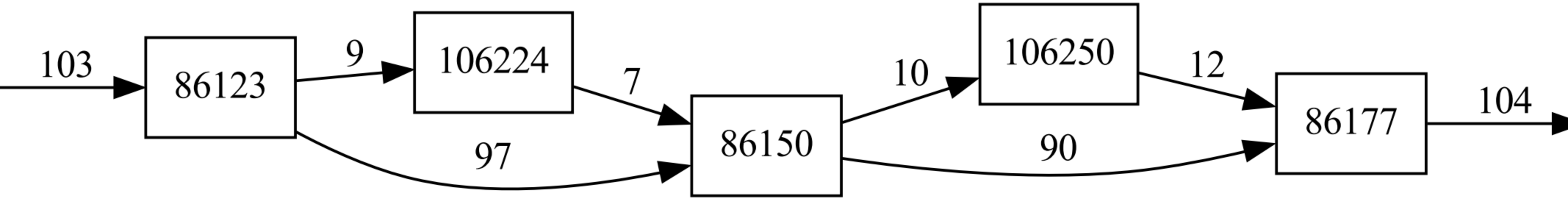
86123
106224
86150
106250
86177

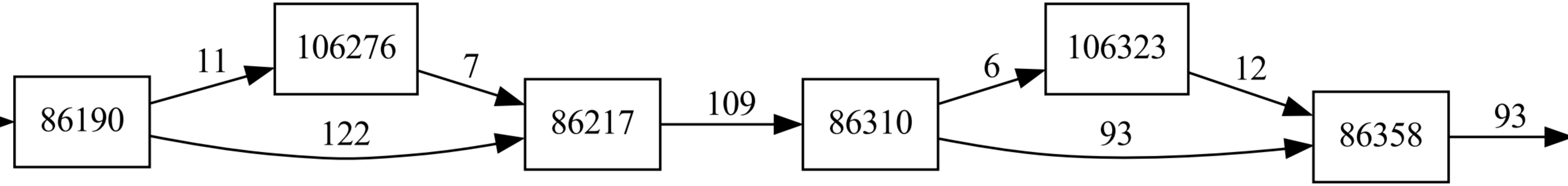
86190
11
122
106276
7
86217
109
86310
6
93
106323
12
86358
93

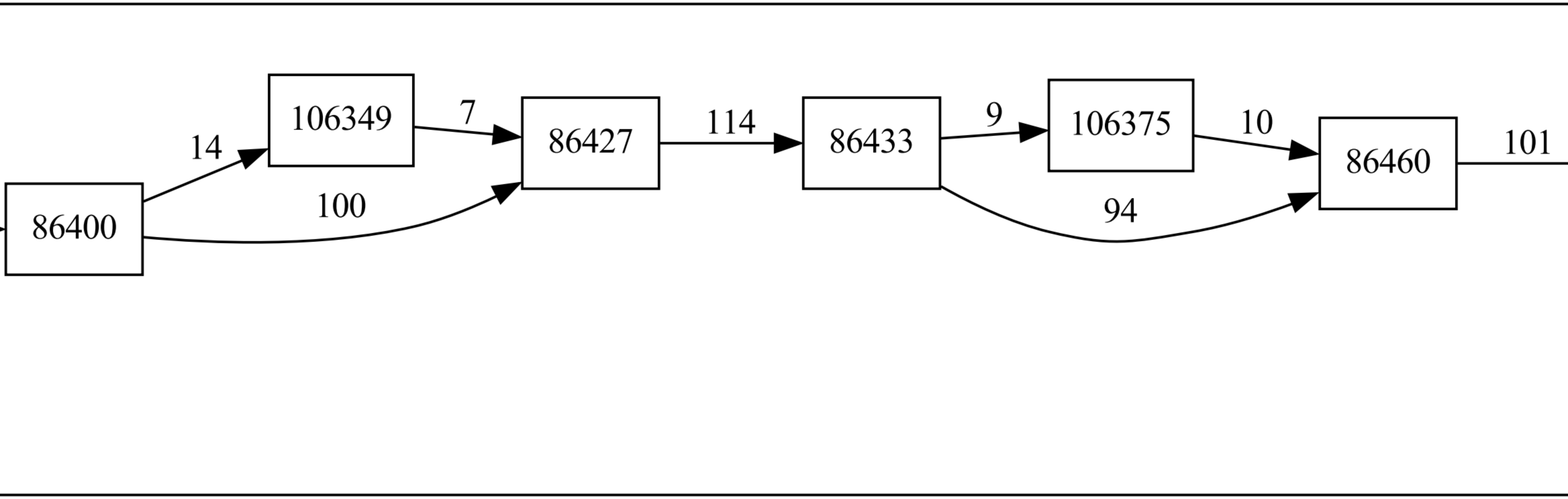
86400
14
100
106349
7
86427
114
86433
9
94
106375
10
86460
101

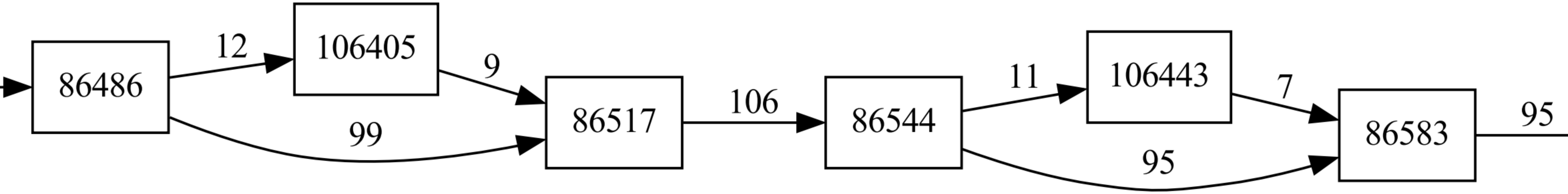
86486
12
106405
9
99
86517
106
86544
11
106443
7
95
86583
95

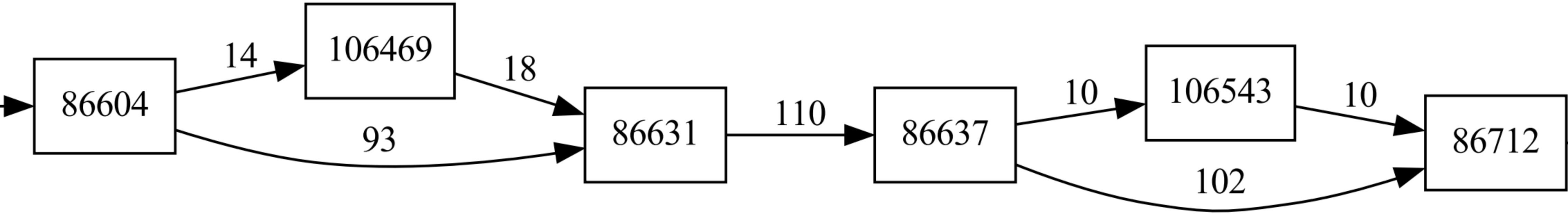
86604
14
106469
18
93
86631
110
86637
10
106543
10
102
86712

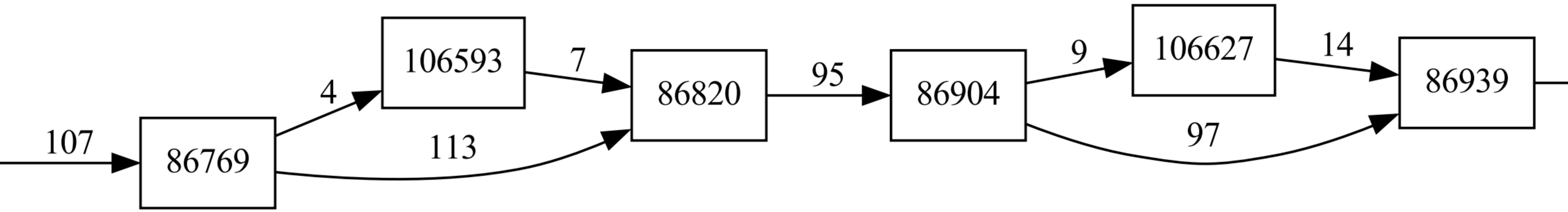
107
86769
4
106593
113
7
86820
95
86904
9
106627
97
14
86939

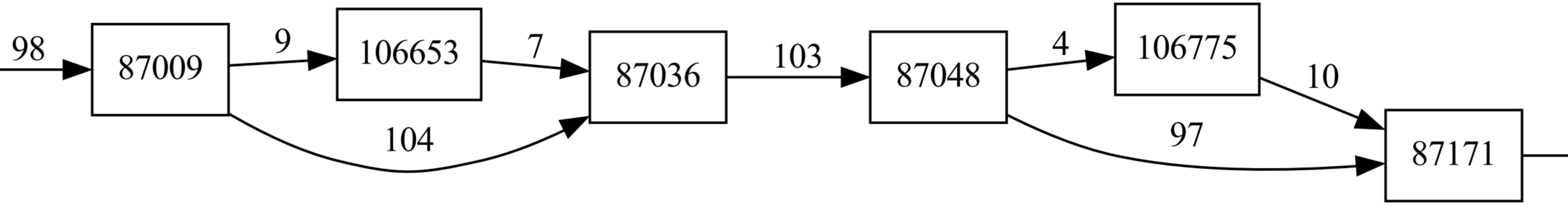
98
87009
9
106653
7
104
87036
103
87048
4
106775
10
97
87171

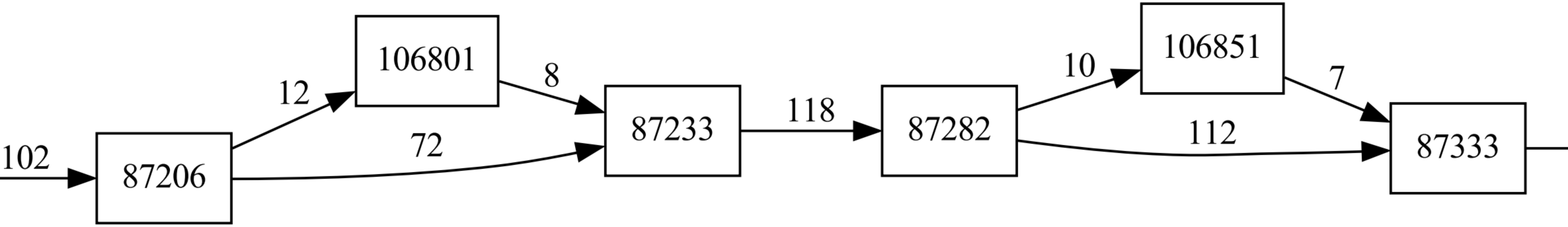
102
87206
12
106801
8
72
87233
118
87282
10
106851
7
112
87333

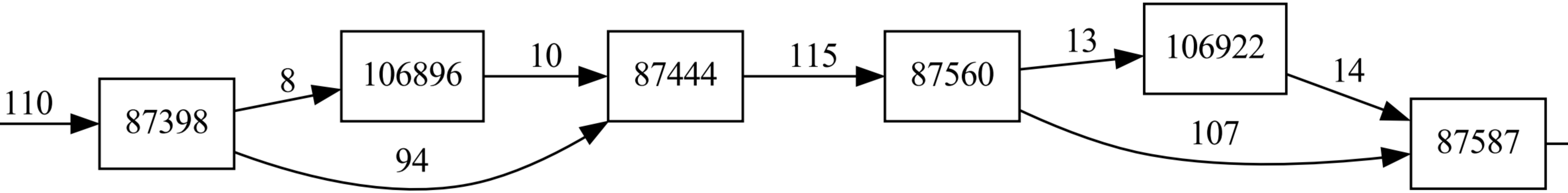
110
87398
8
94
106896
10
87444
115
87560
13
106922
14
107
87587

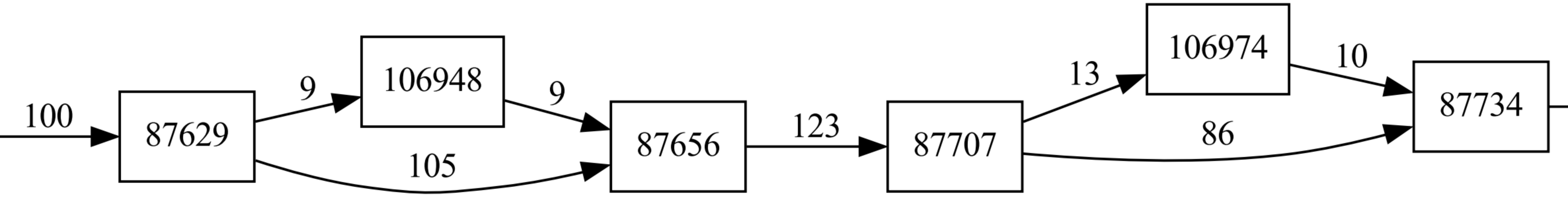
100
87629
9
106948
9
105
87656
123
87707
13
106974
10
86
87734

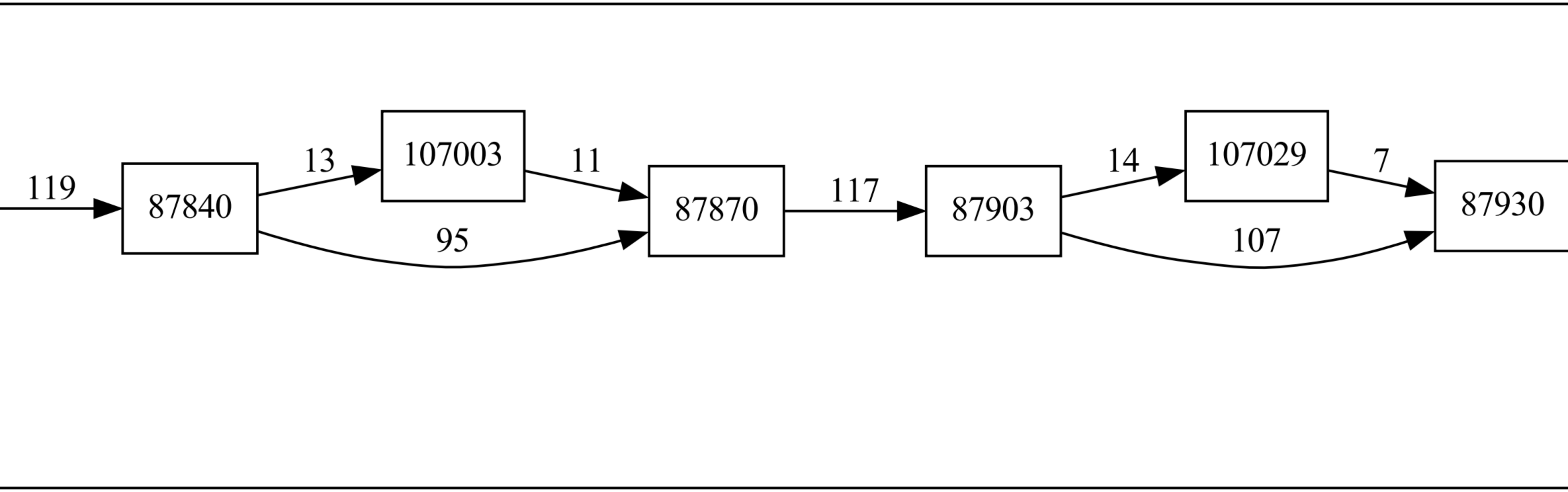
119
87840
13
107003
11
95
87870
117
87903
14
107029
7
107
87930

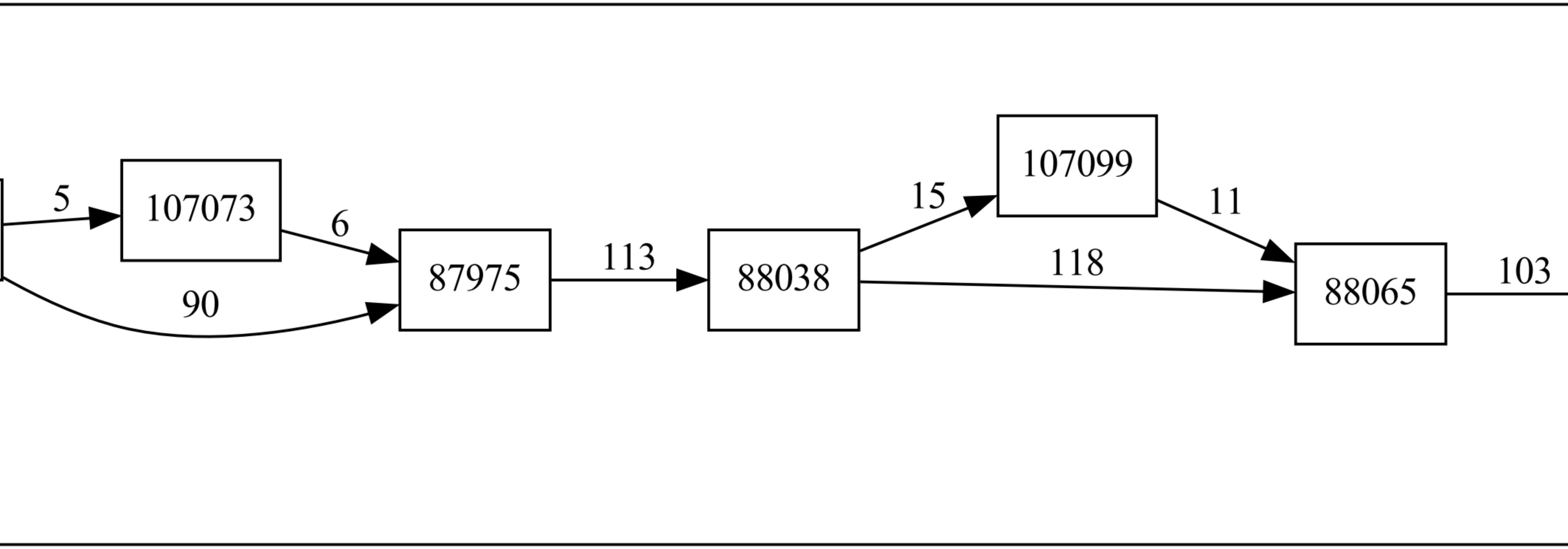
107073
87975
88038
107099
88065

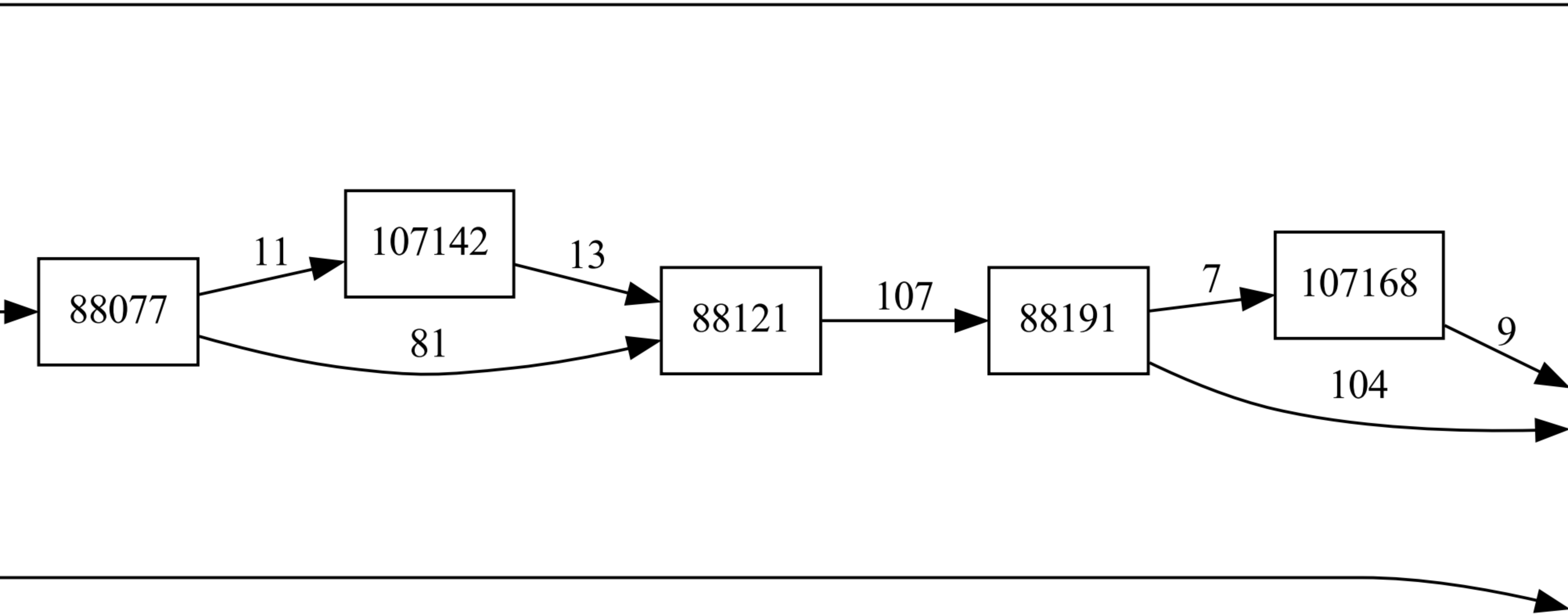
88077
11
107142
13
81
88121
107
88191
7
107168
9
104

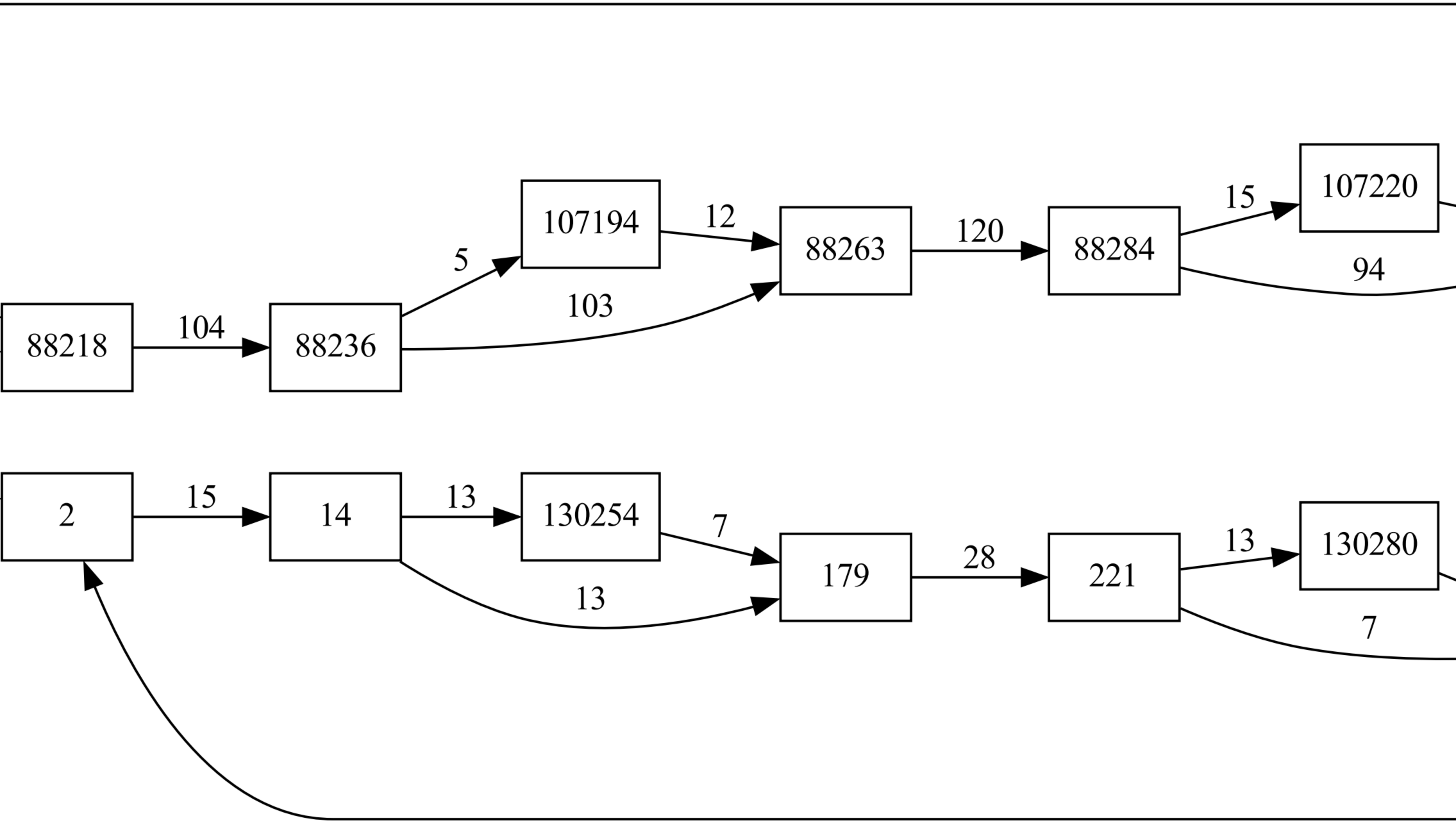
88218
88236
107194
88263
88284
107220
130254
130280

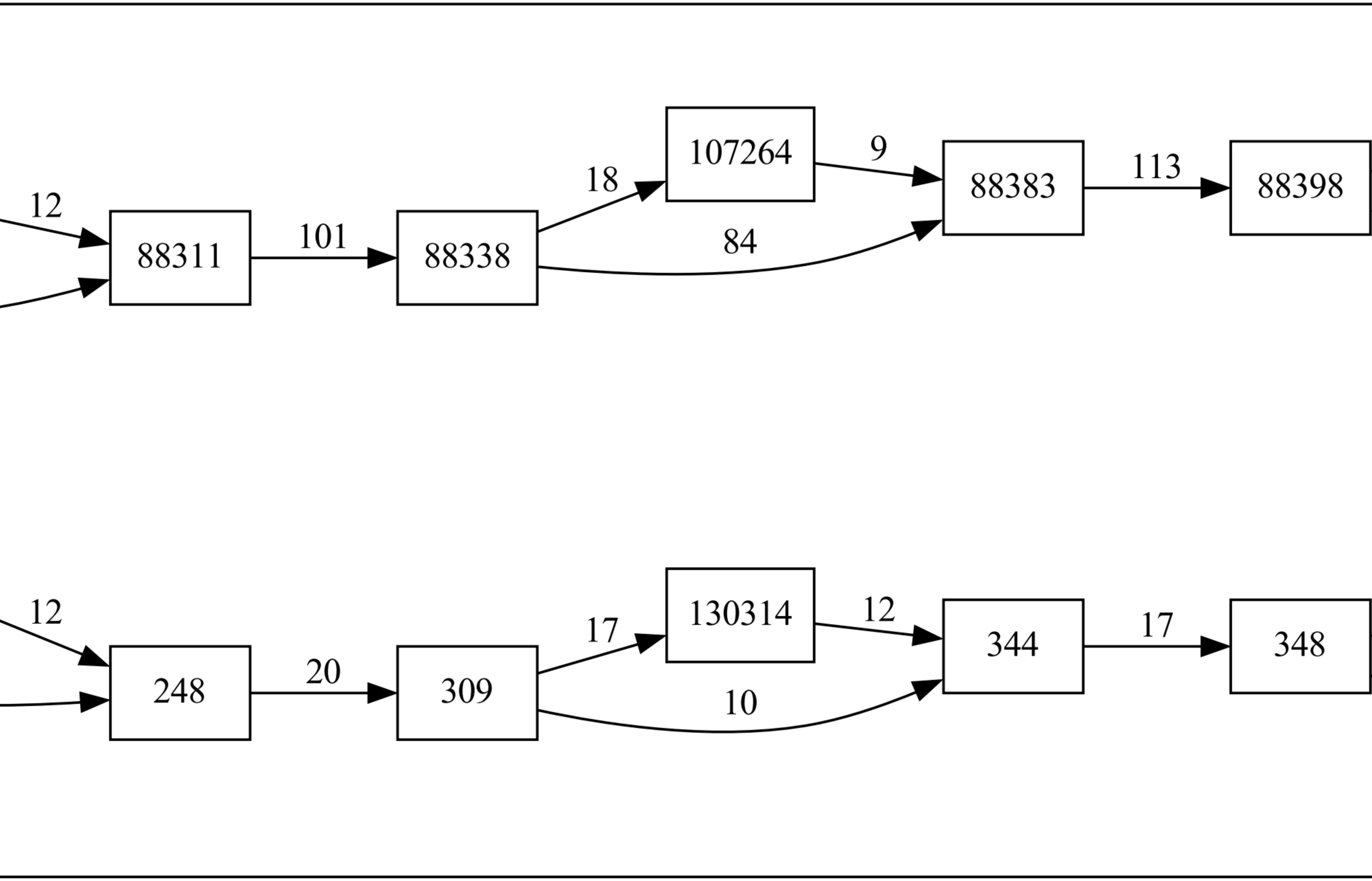
88311
88338
107264
88383
88398
130314

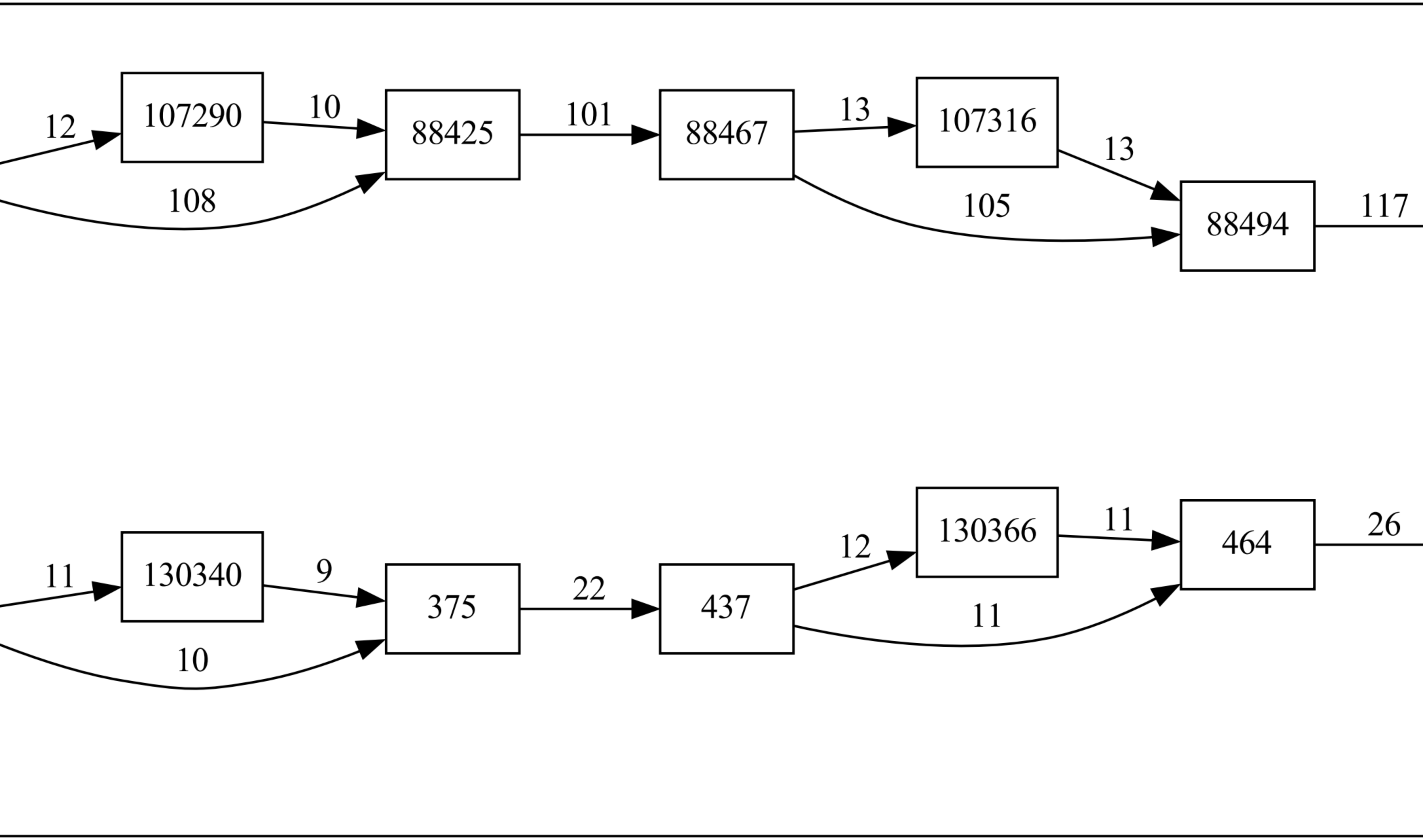
107290
88425
88467
107316
88494
130340
130366

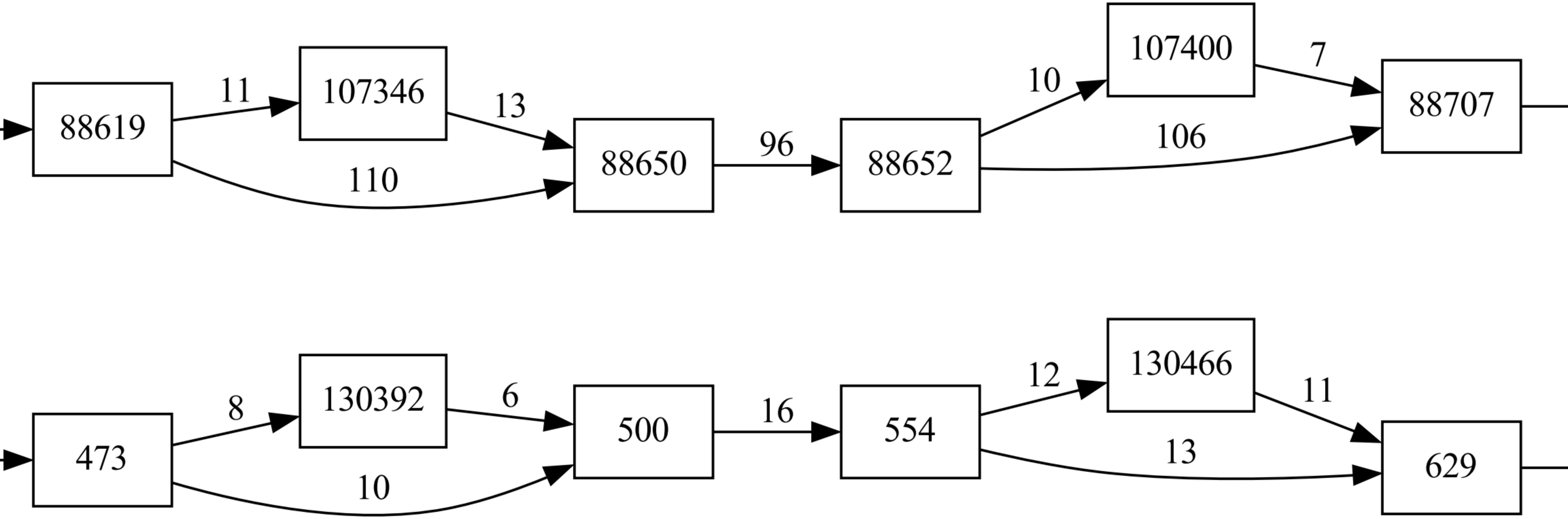
88619
107346
88650
88652
107400
88707
130392
130466

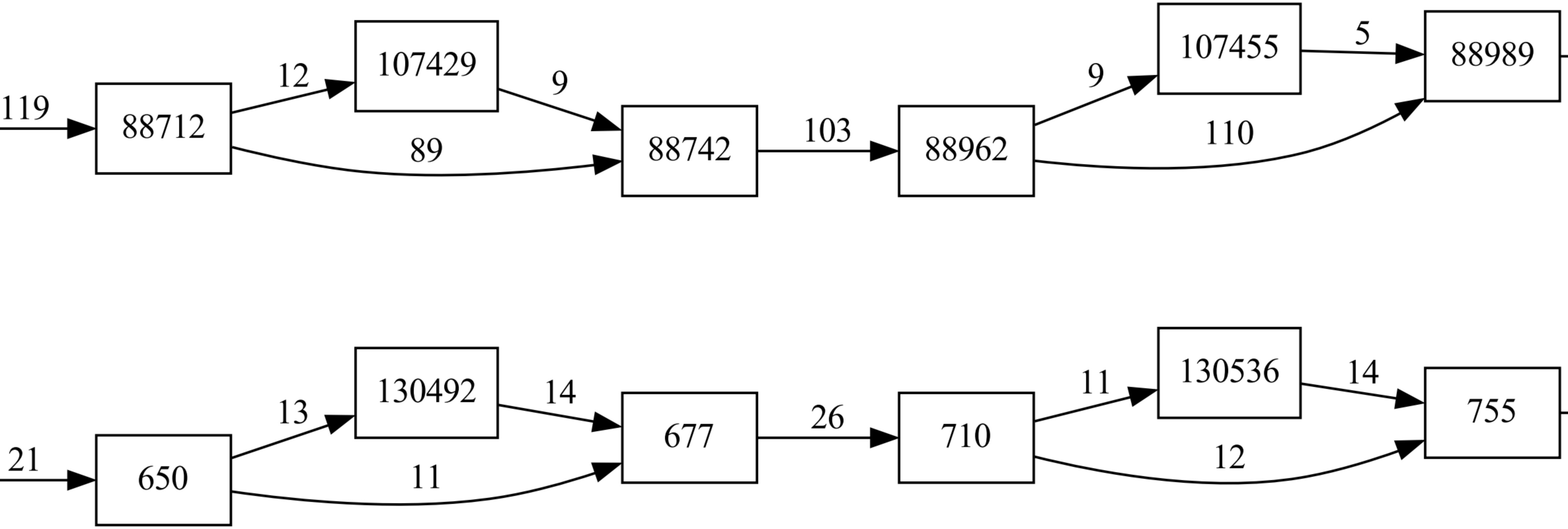
88712
107429
88742
88962
107455
88989
130492
130536

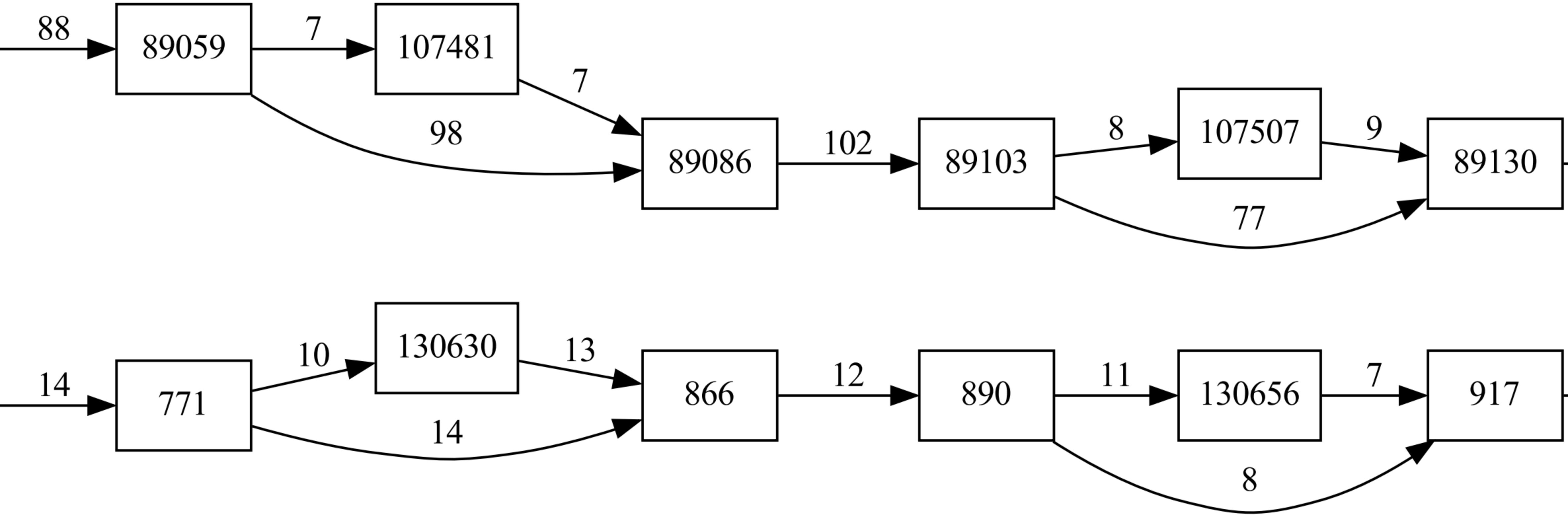
89059
107481
89086
89103
107507
89130
130630
130656

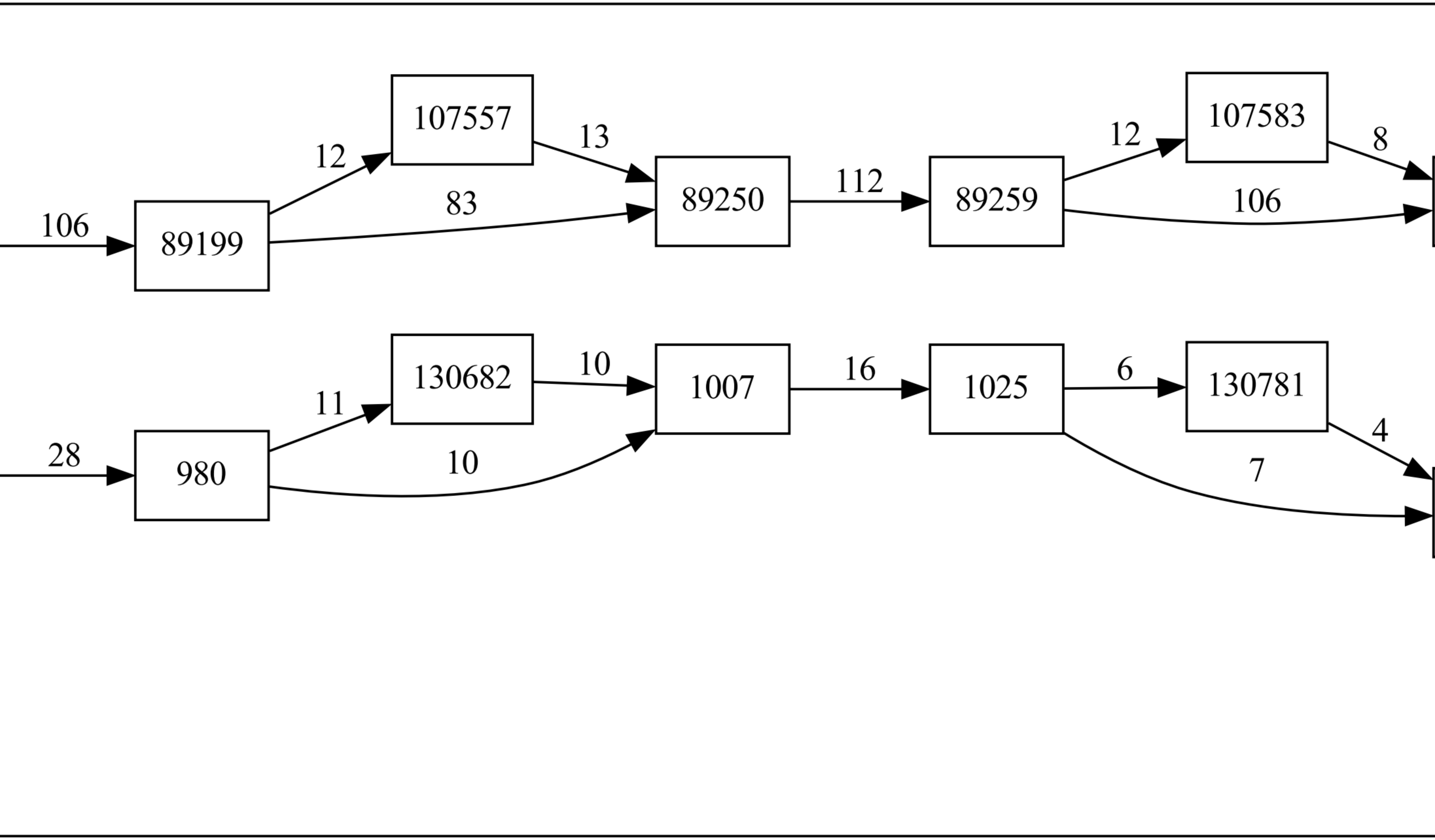
89199
107557
89250
89259
107583
130682
130781

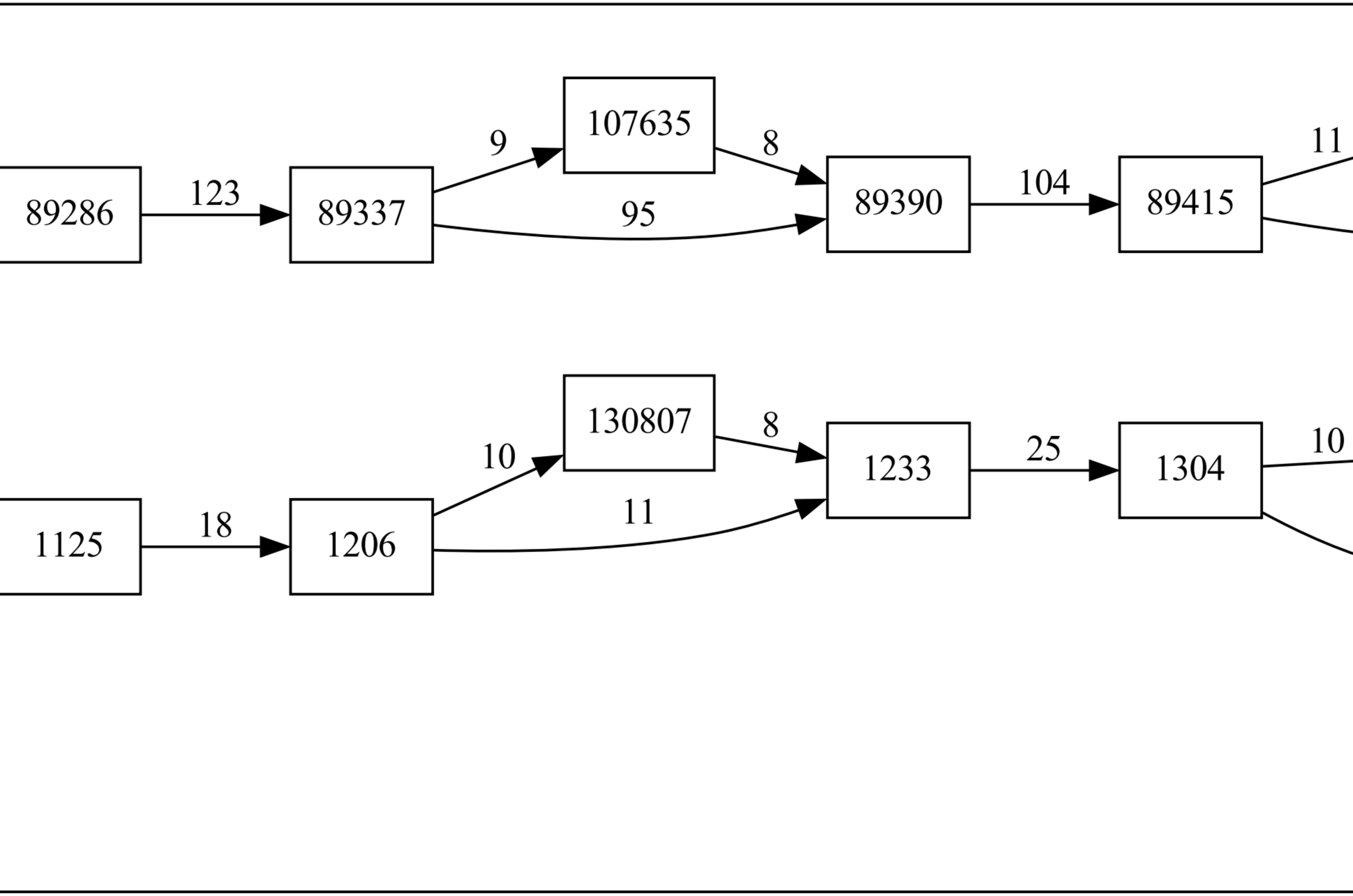
89286
89337
107635
89390
89415
130807

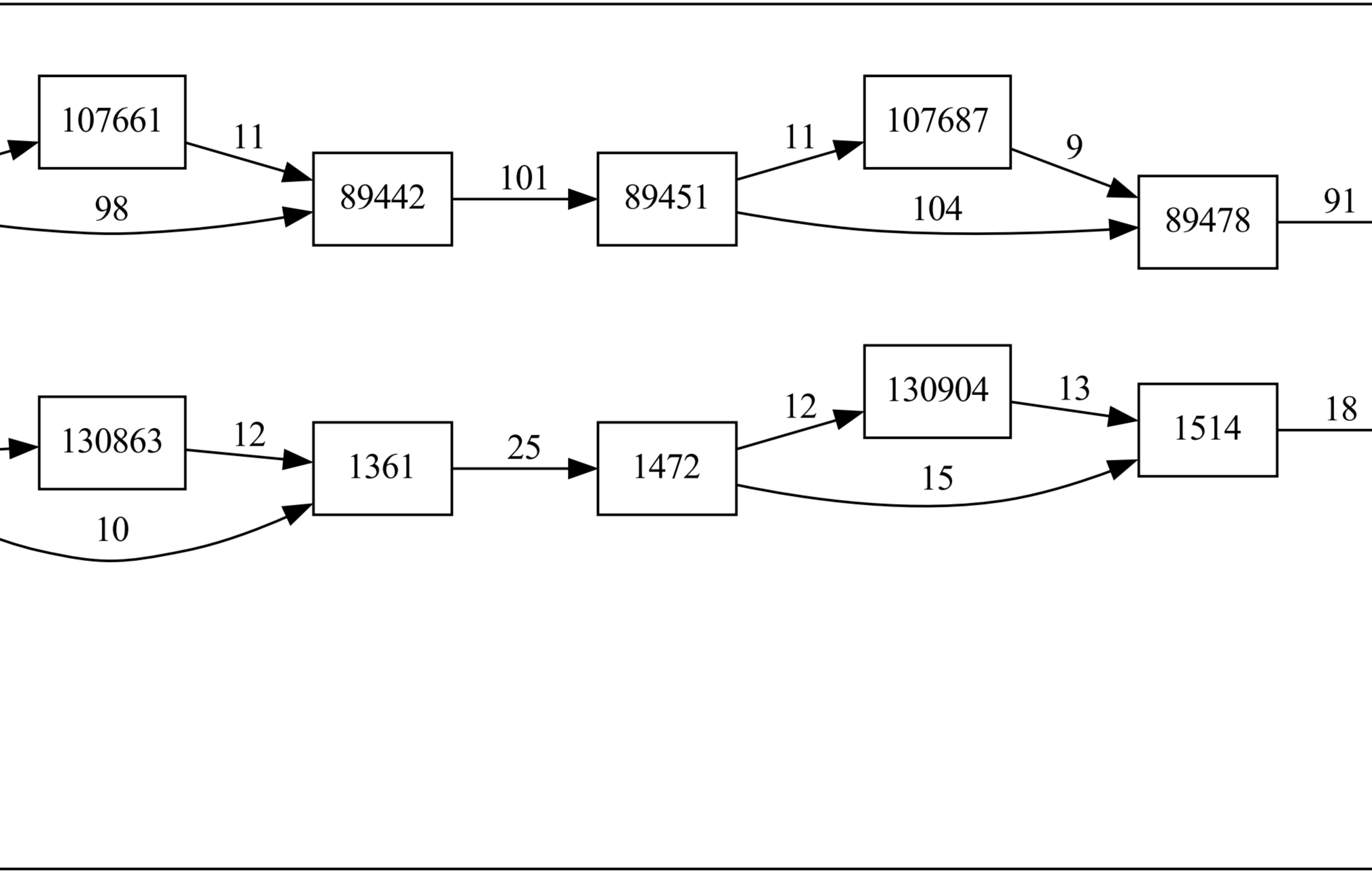
107661
89442
89451
107687
89478
130863
130904
1514

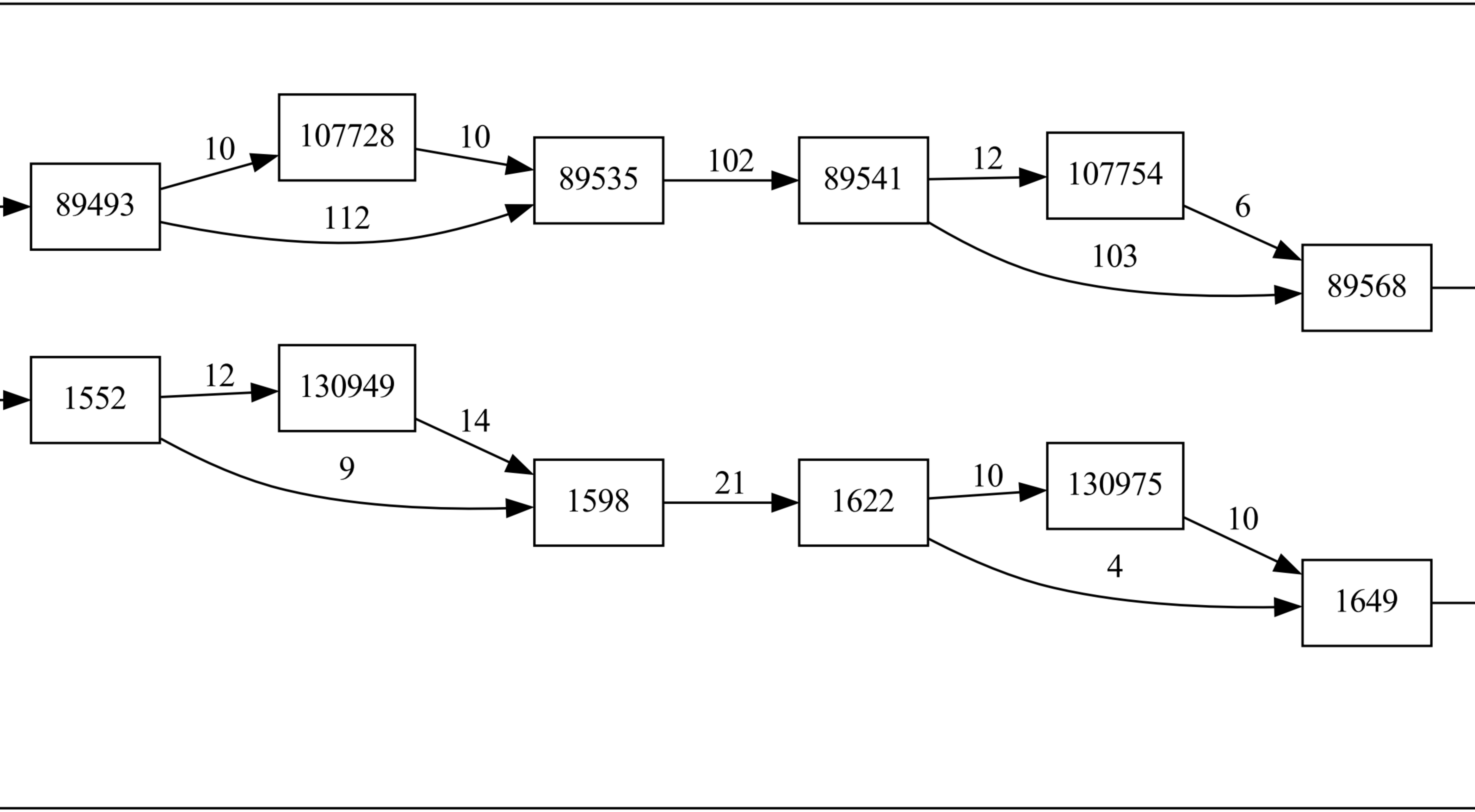
89493
10
107728
10
112
89535
102
89541
12
107754
6
103
89568
1552
12
130949
14
9
1598
21
1622
10
130975
10
4
1649

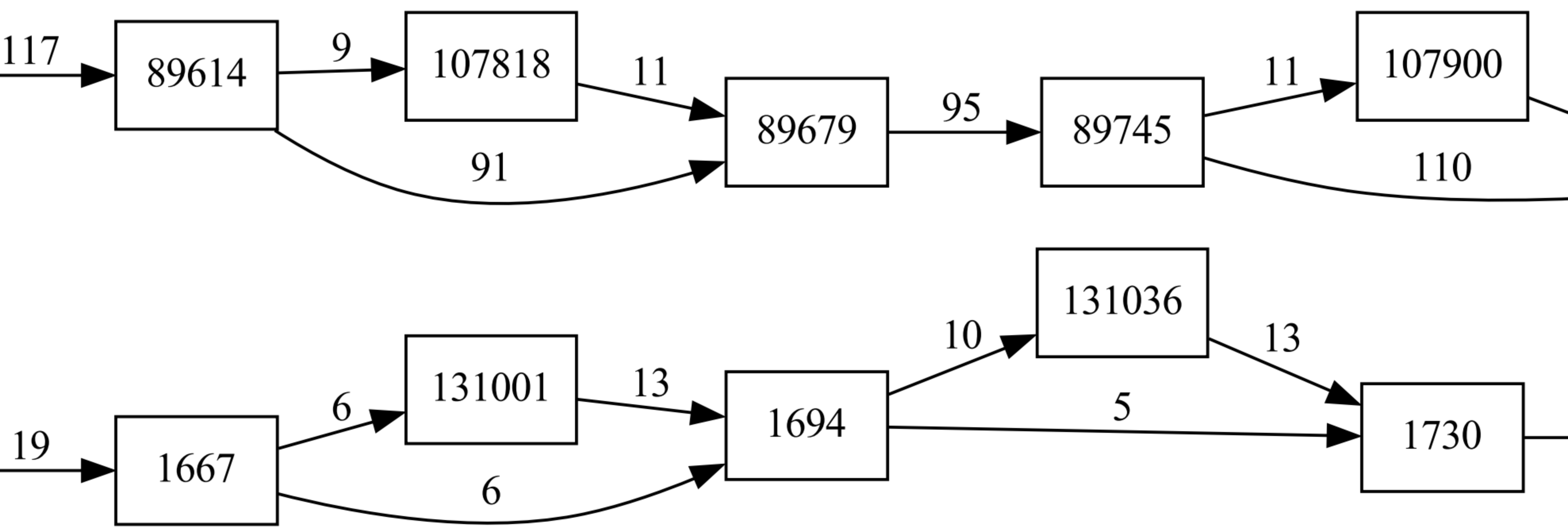
117
89614
9
107818
11
91
89679
95
89745
11
107900
110
19
1667
6
131001
6
13
1694
10
131036
13
5
1730

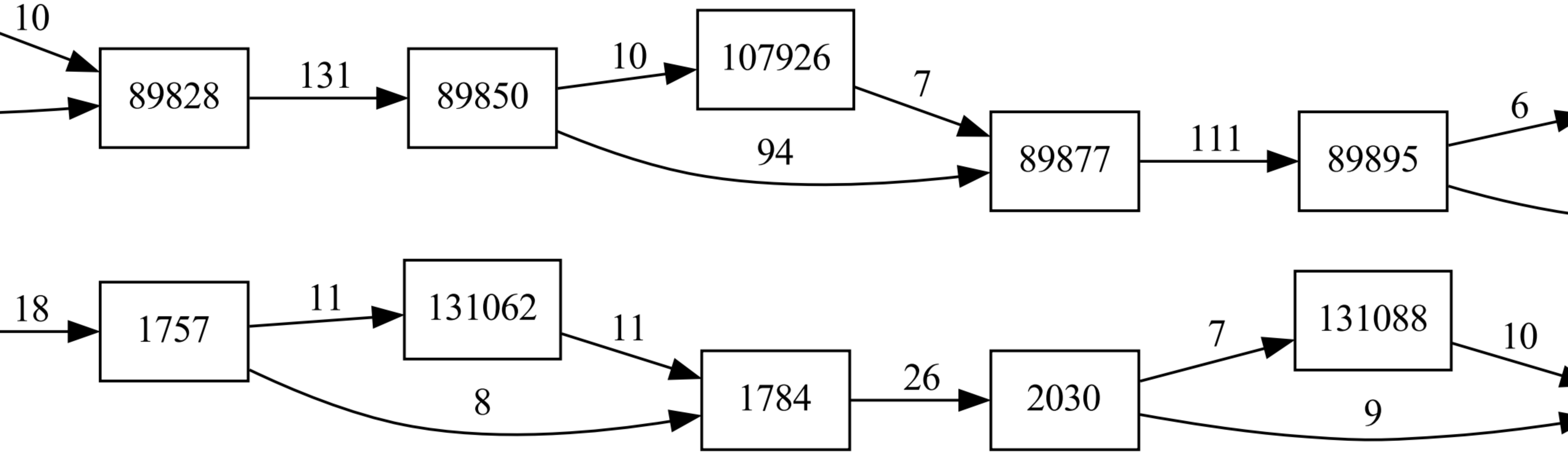
89828
89850
107926
89877
89895
1757
131062
1784
2030
131088

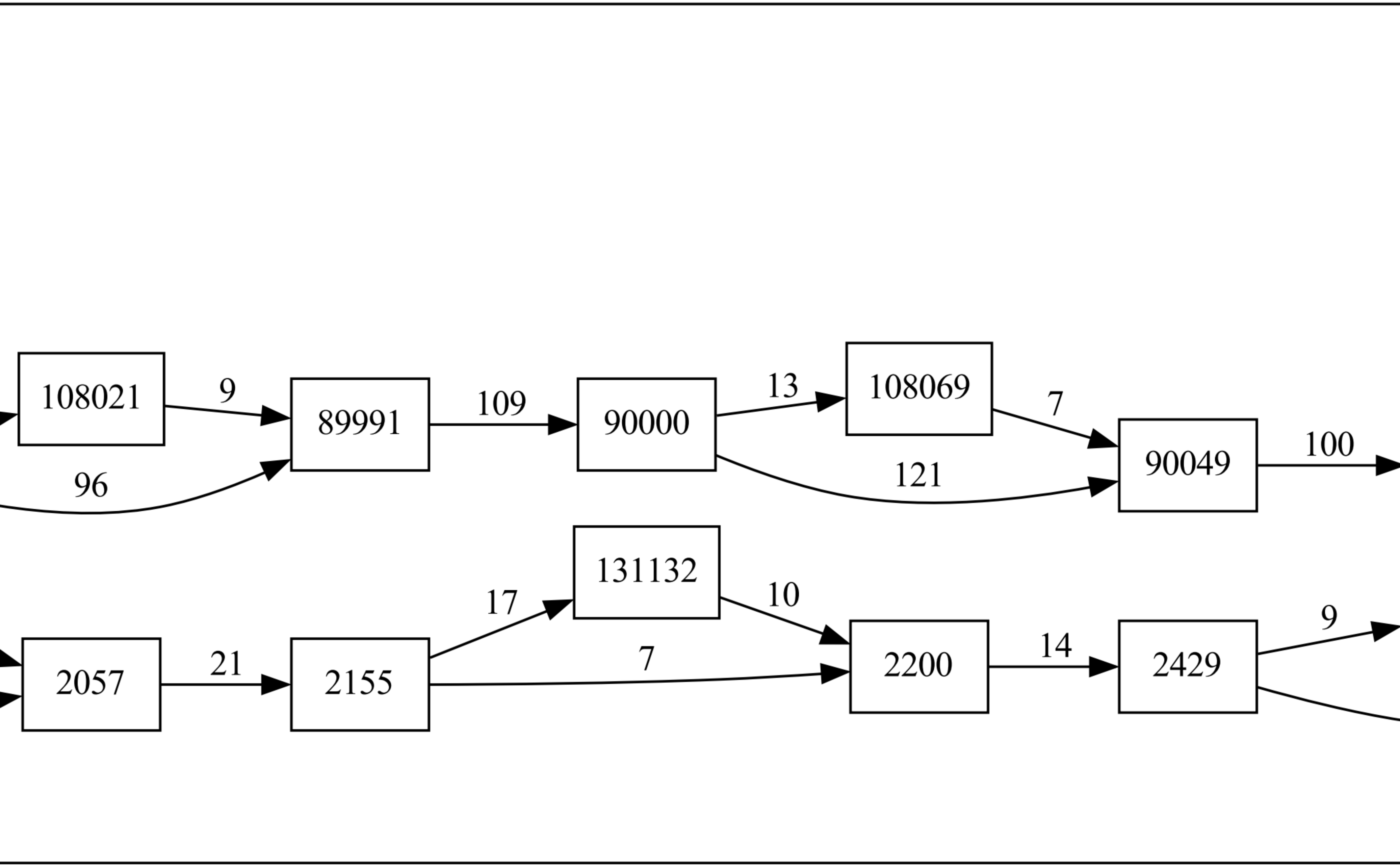
108021
89991
90000
108069
90049
131132
2057

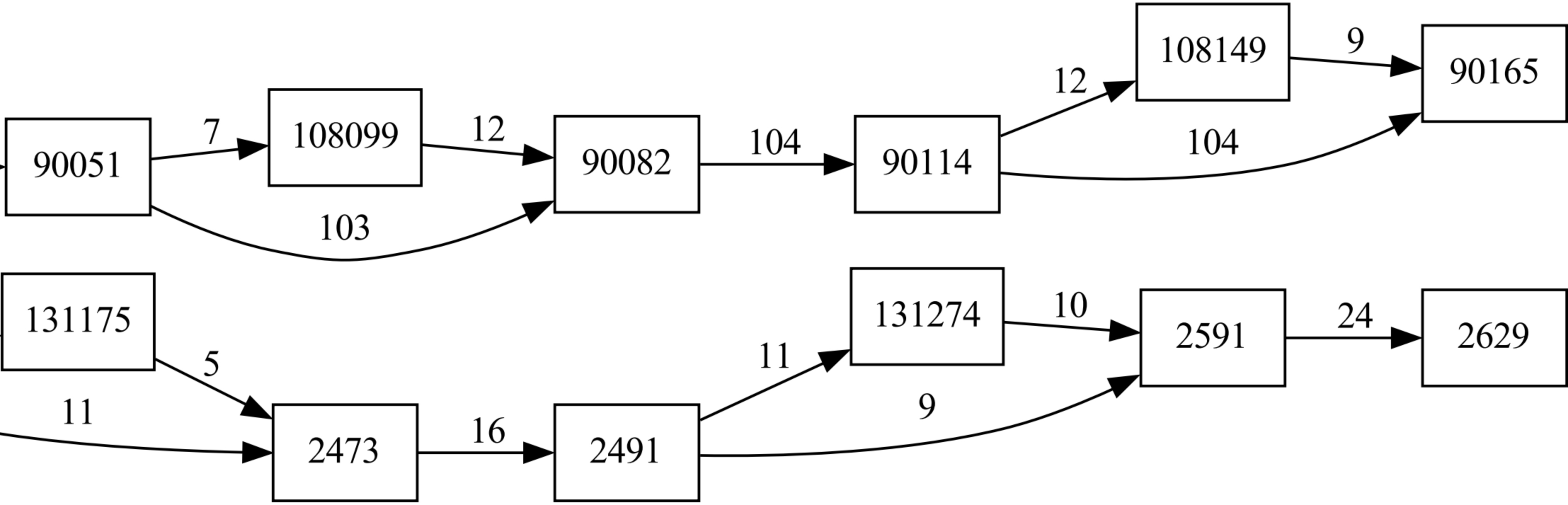
108149
90165
90051
108099
90082
90114
131175
131274

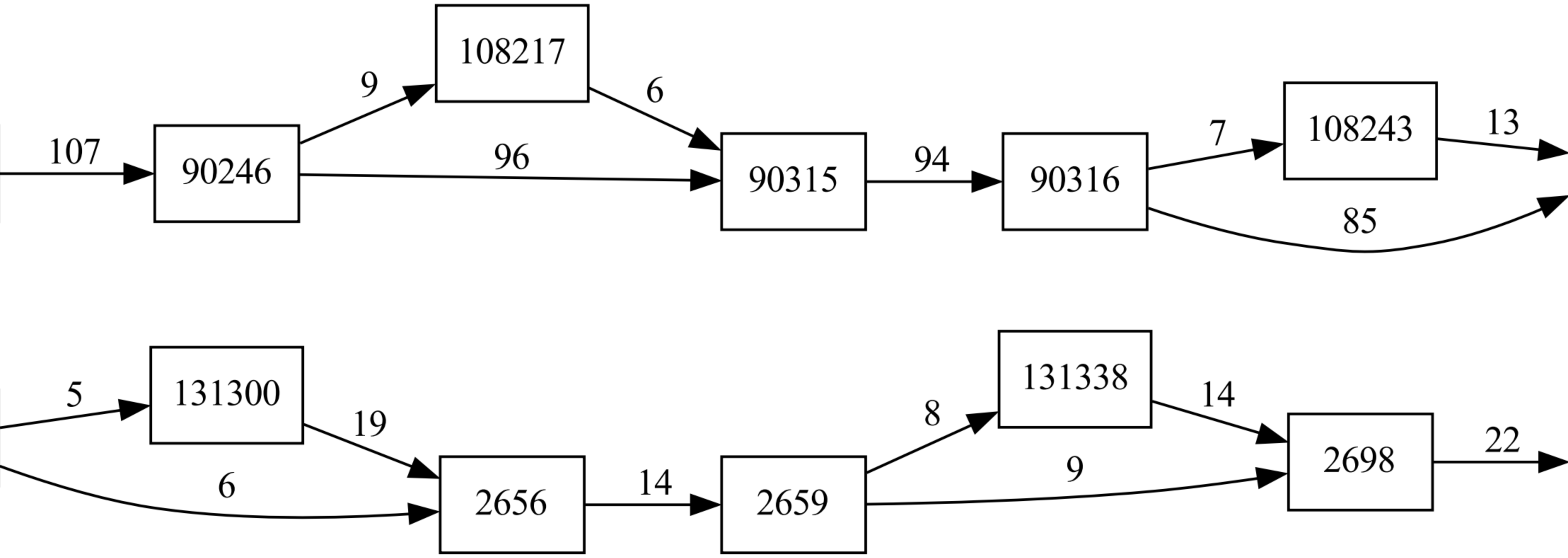
90246
108217
90315
90316
108243
131300
131338

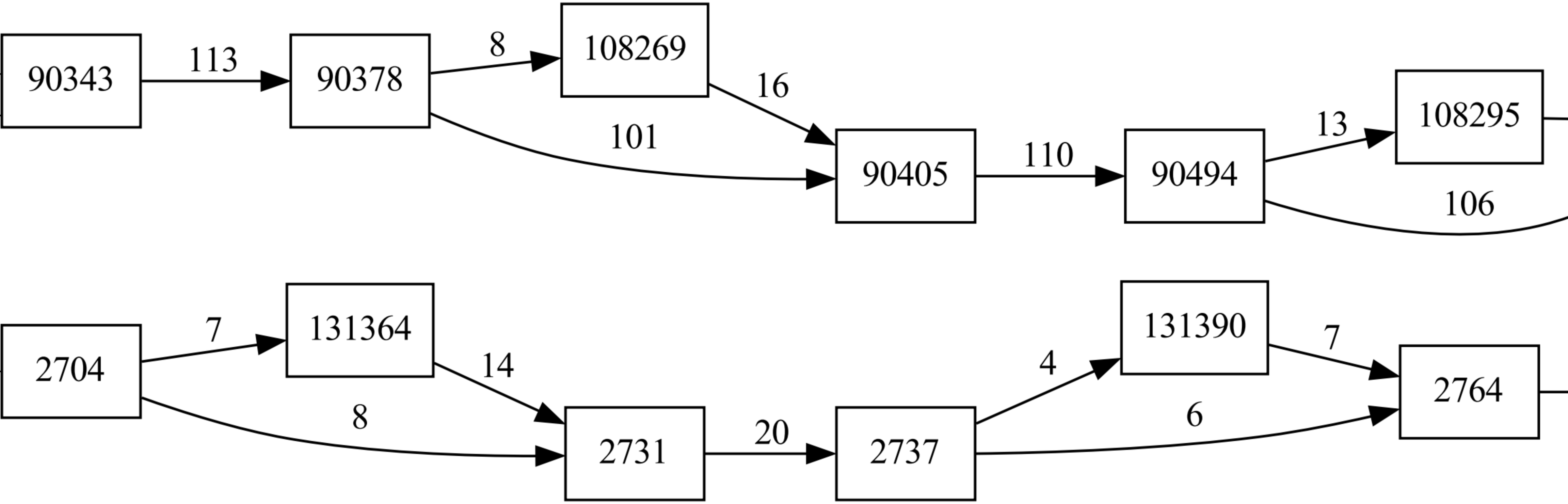
90343
90378
108269
90405
90494
108295
131364
131390

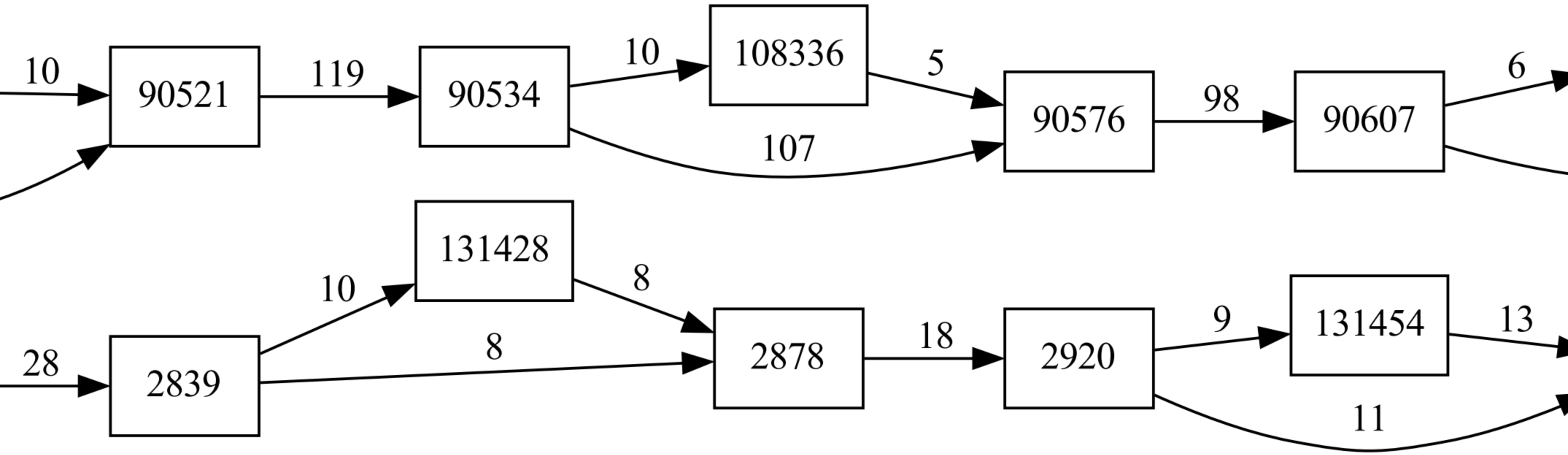
90521
90534
108336
90576
90607
131428
131454

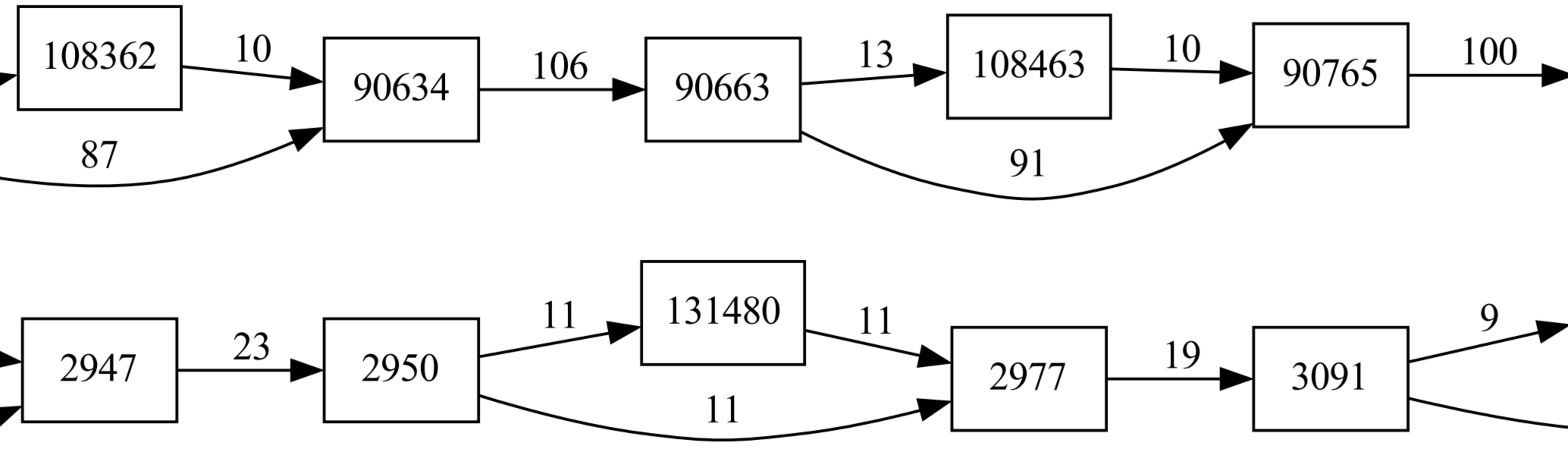
108362
90634
90663
108463
90765
131480

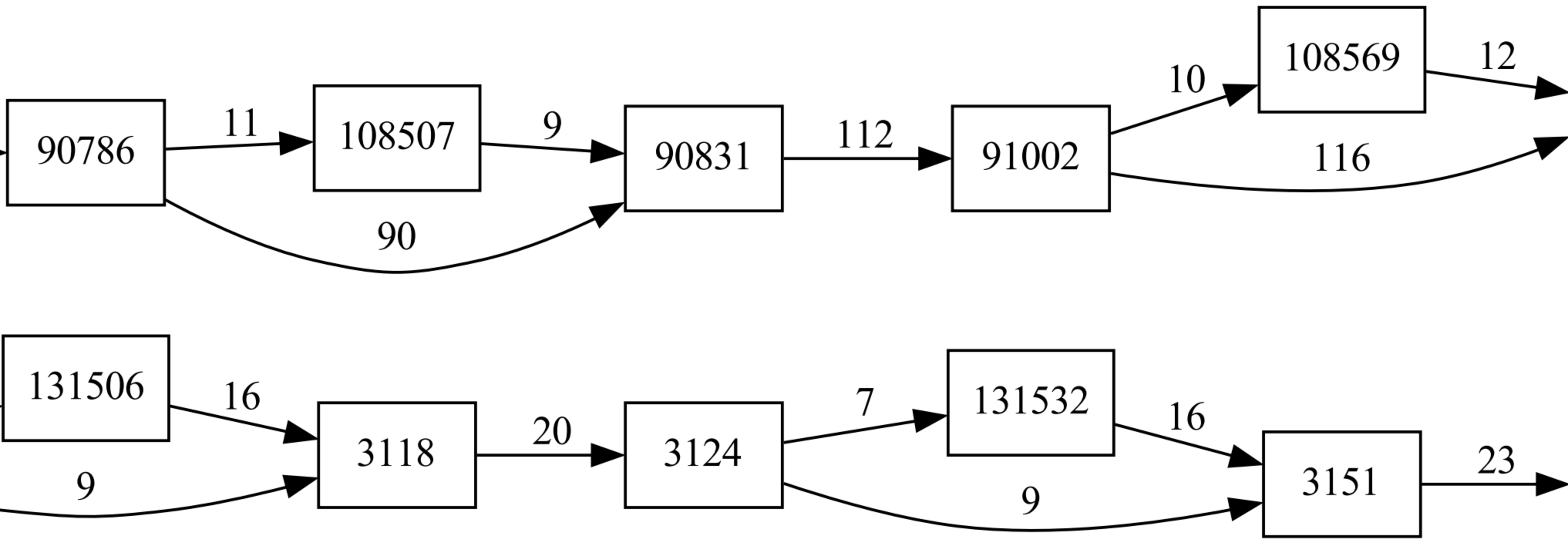
90786
108507
90831
91002
108569
131506
131532

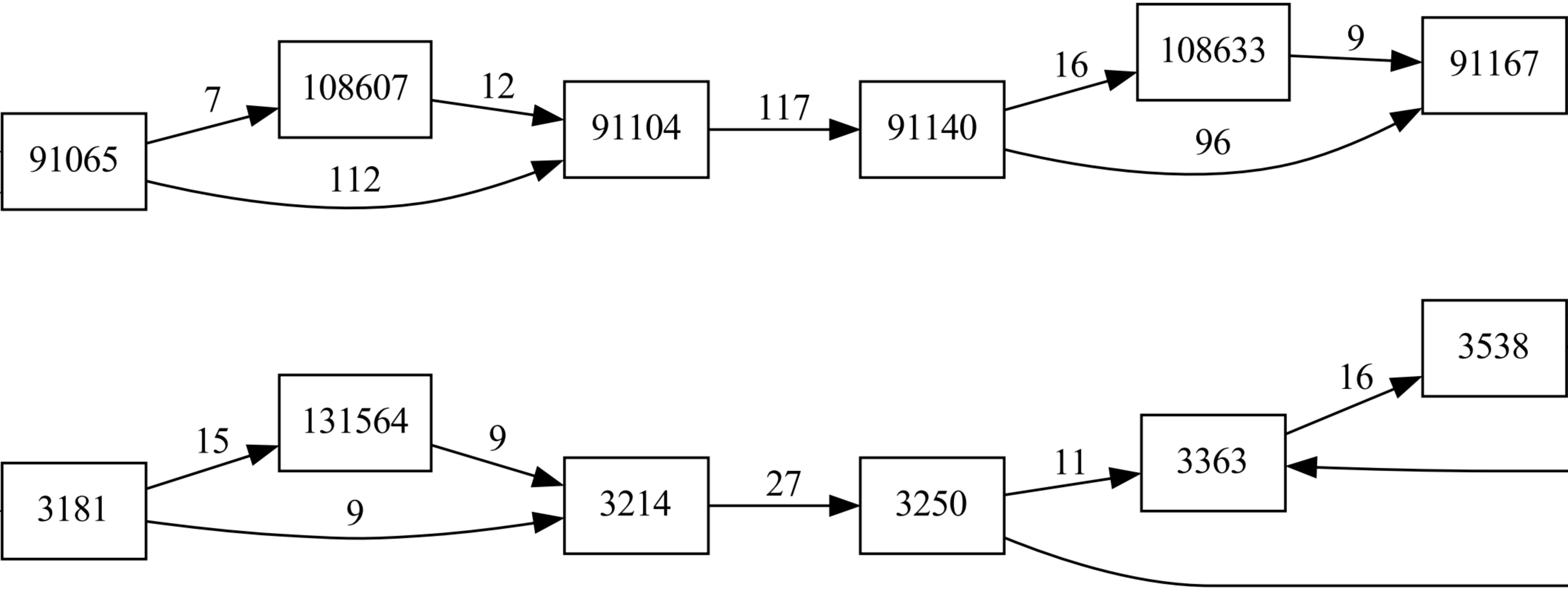

91065
108607
91104
91140
108633
91167
131564

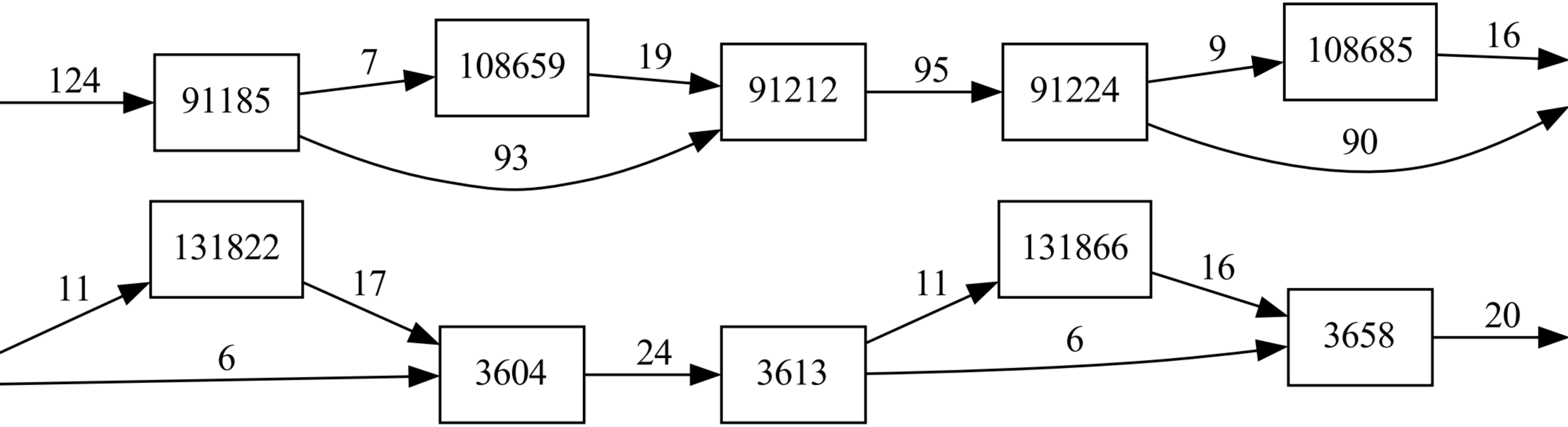
91185
108659
91212
91224
108685
131822
131866

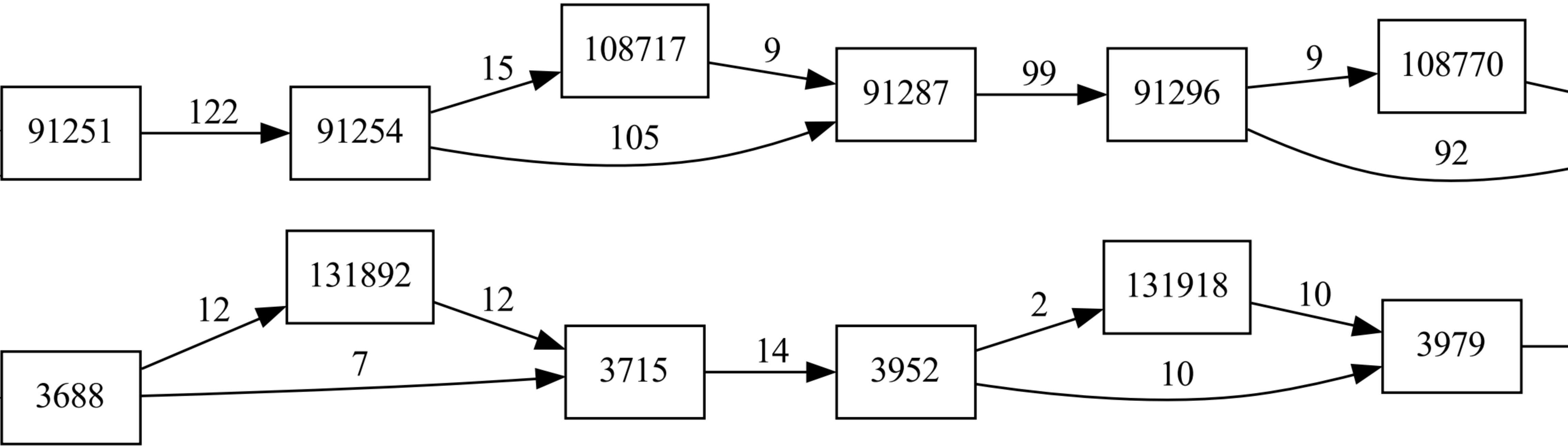
91251
91254
108717
91287
91296
108770
131892
131918

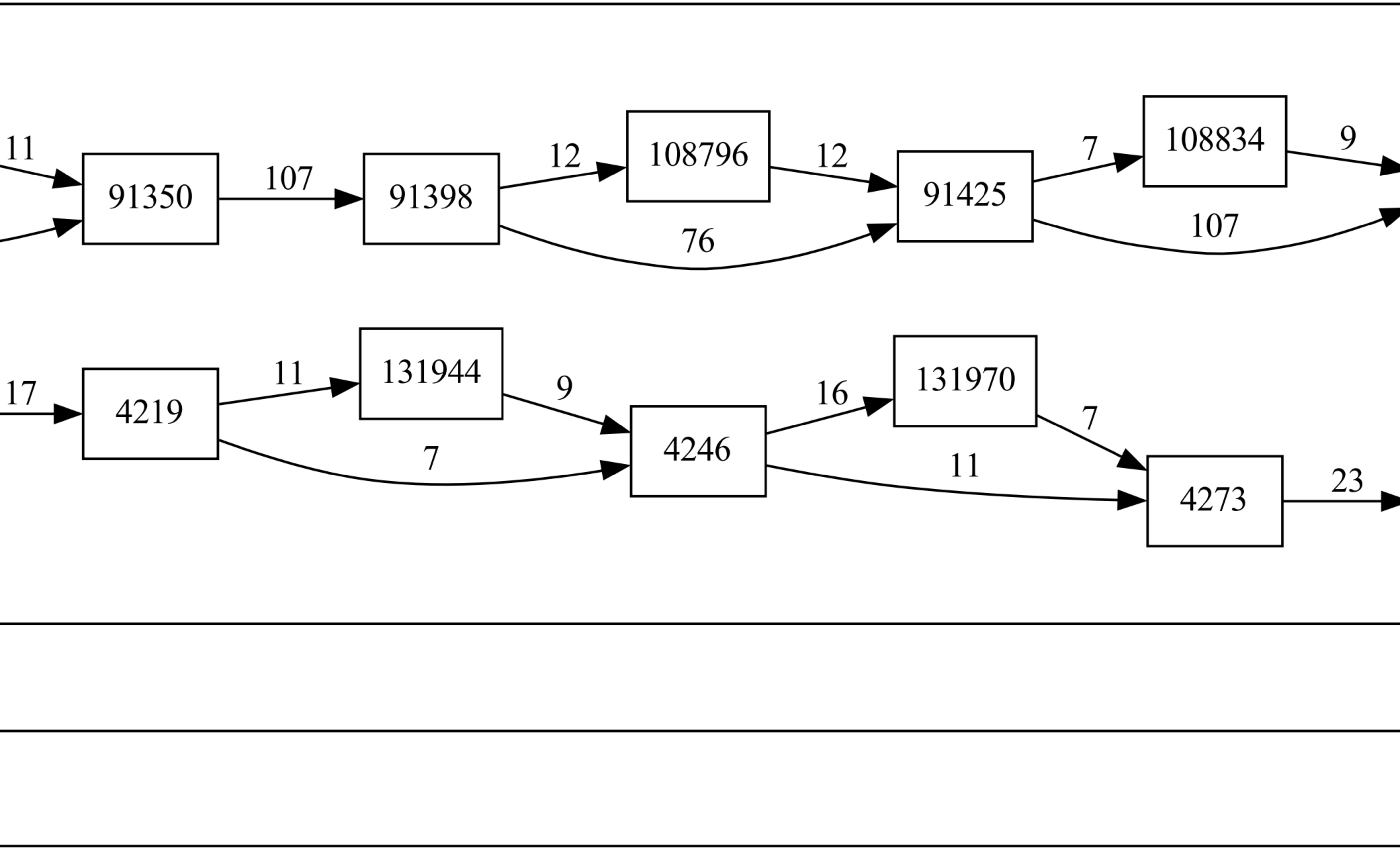
91350
91398
108796
91425
108834
131944
131970

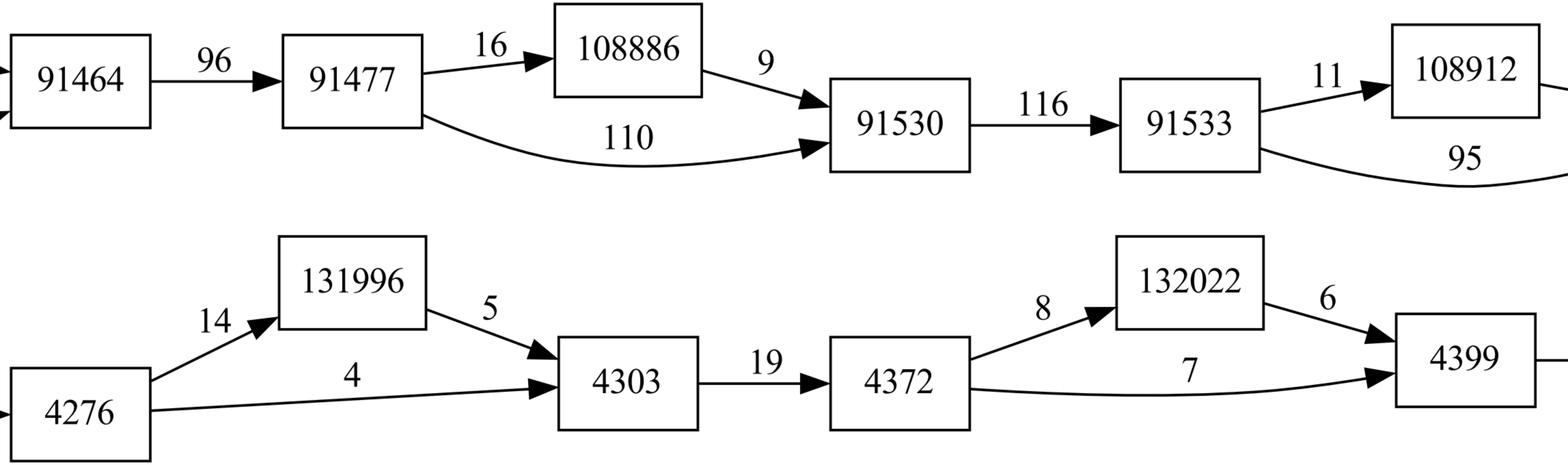
91464
91477
108886
91530
91533
108912
131996
132022

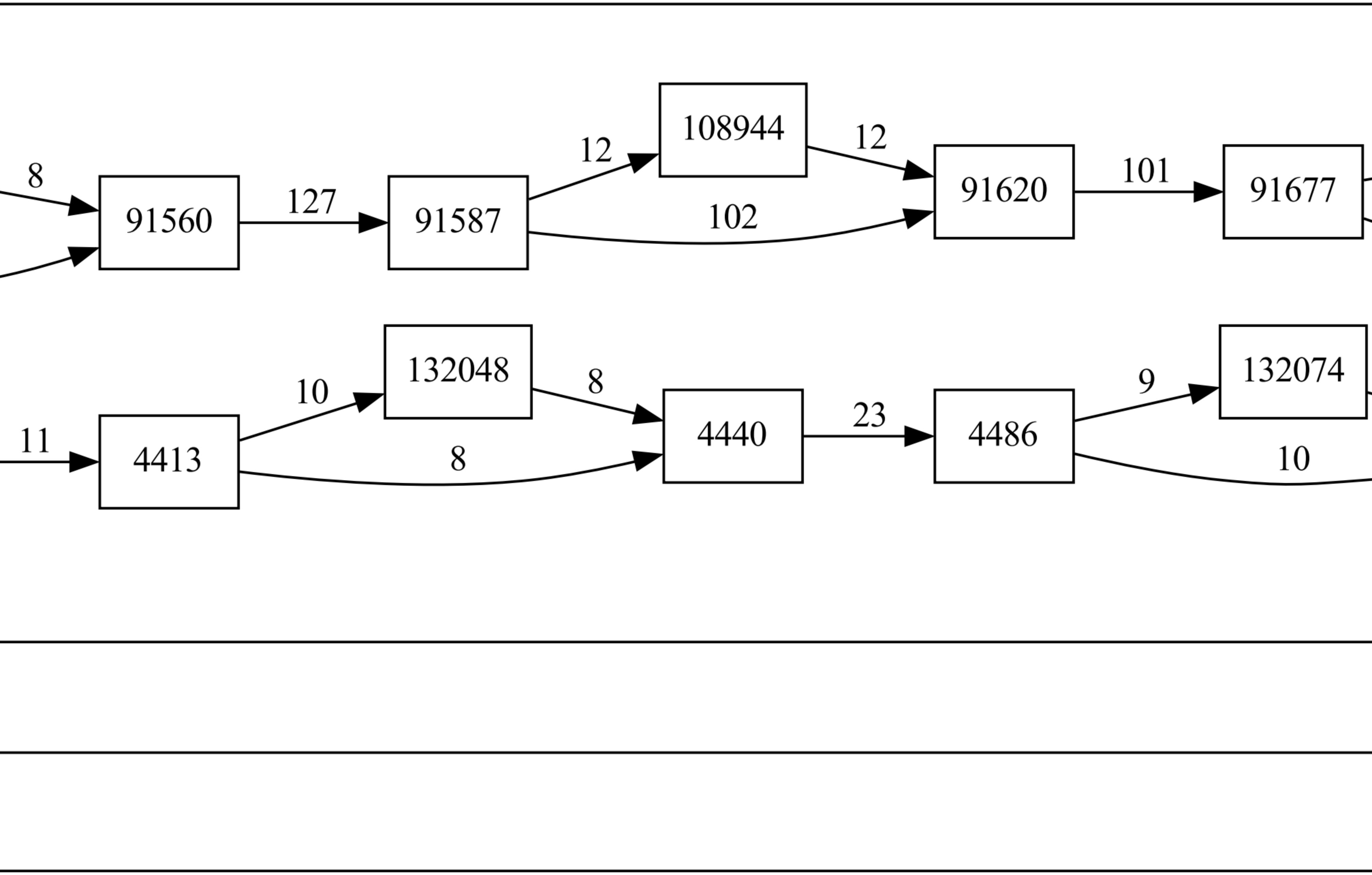
91560
91587
108944
91620
91677
132048
132074

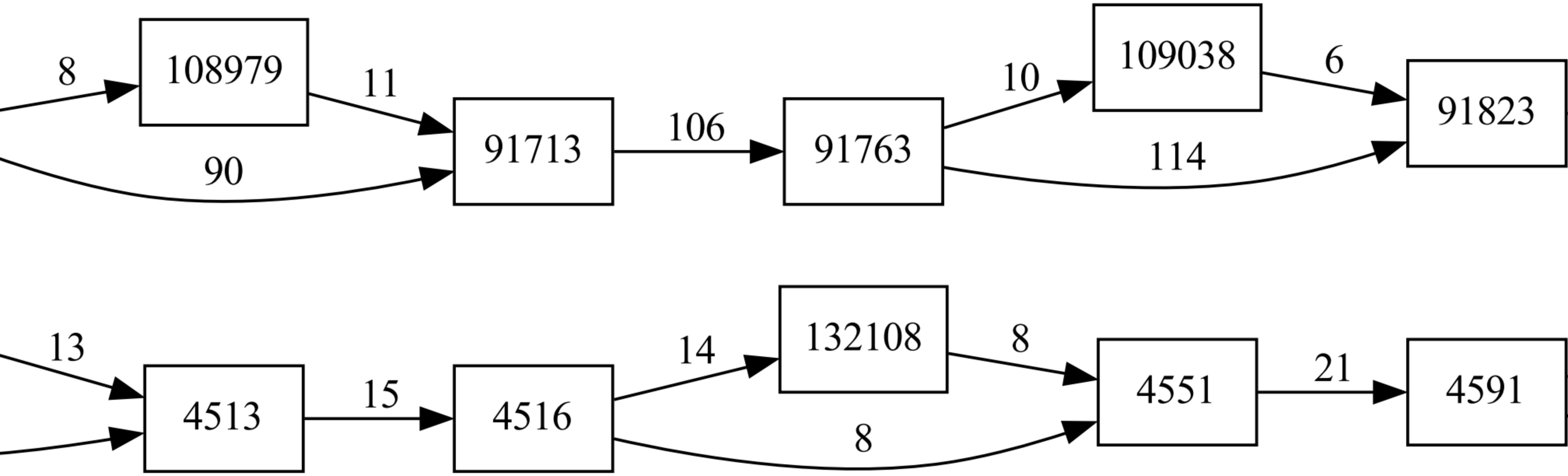
108979
91713
91763
109038
91823
132108

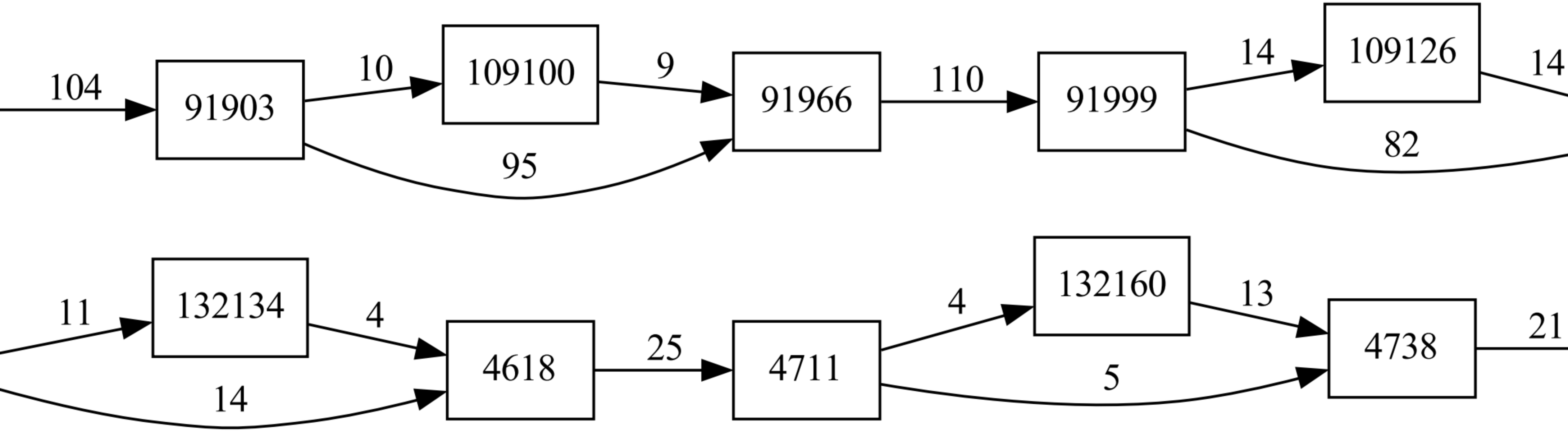
91903
109100
91966
91999
109126
132134
132160

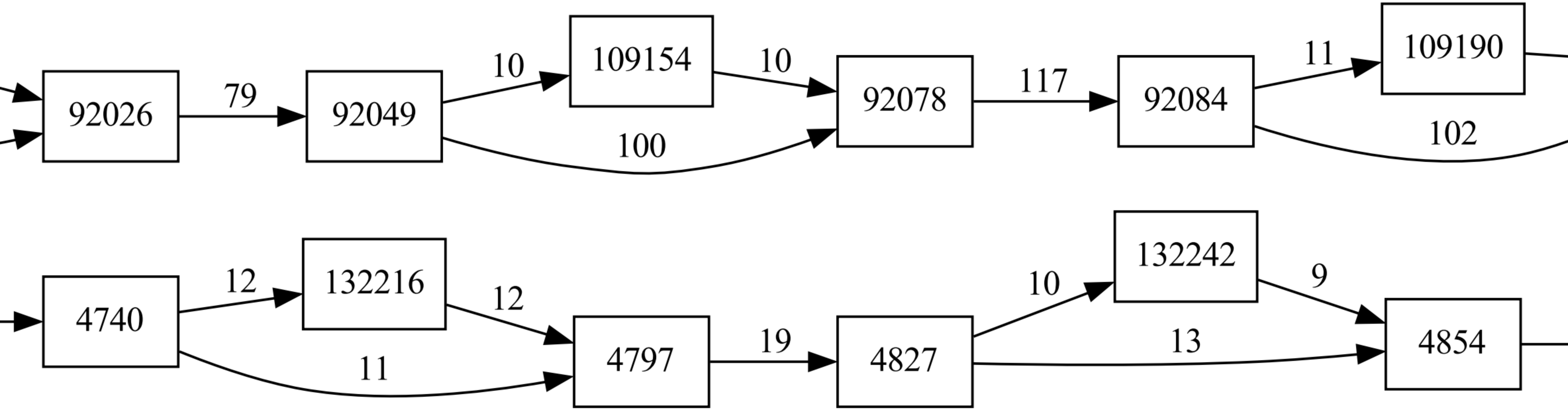
92026
92049
109154
92078
92084
109190
132216
132242

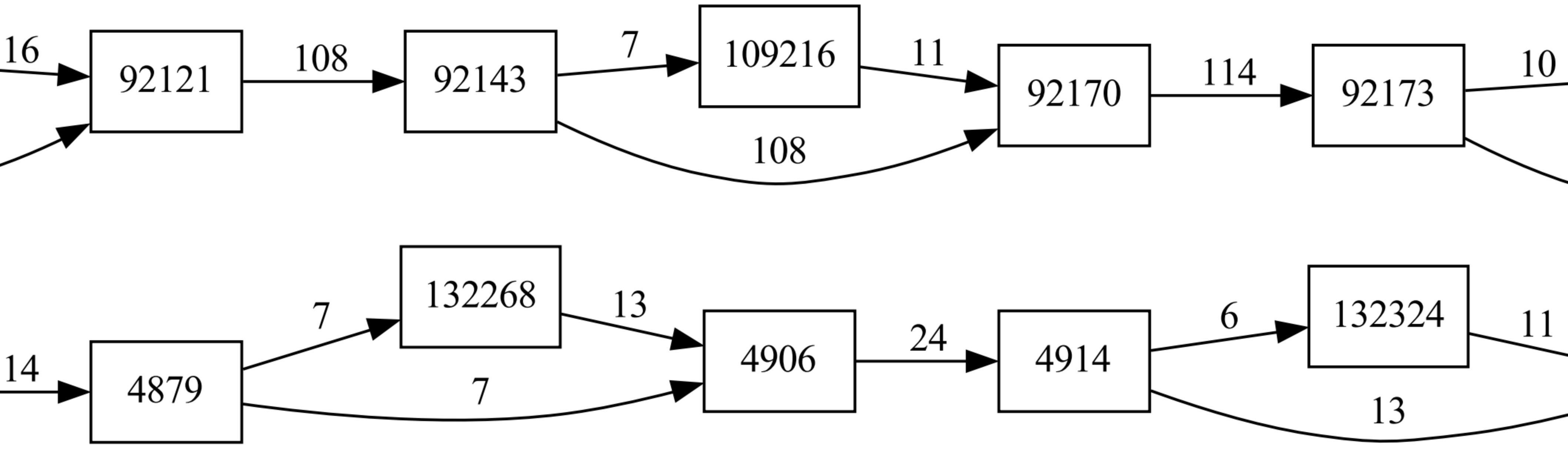
92121
92143
109216
92170
92173
132268
132324

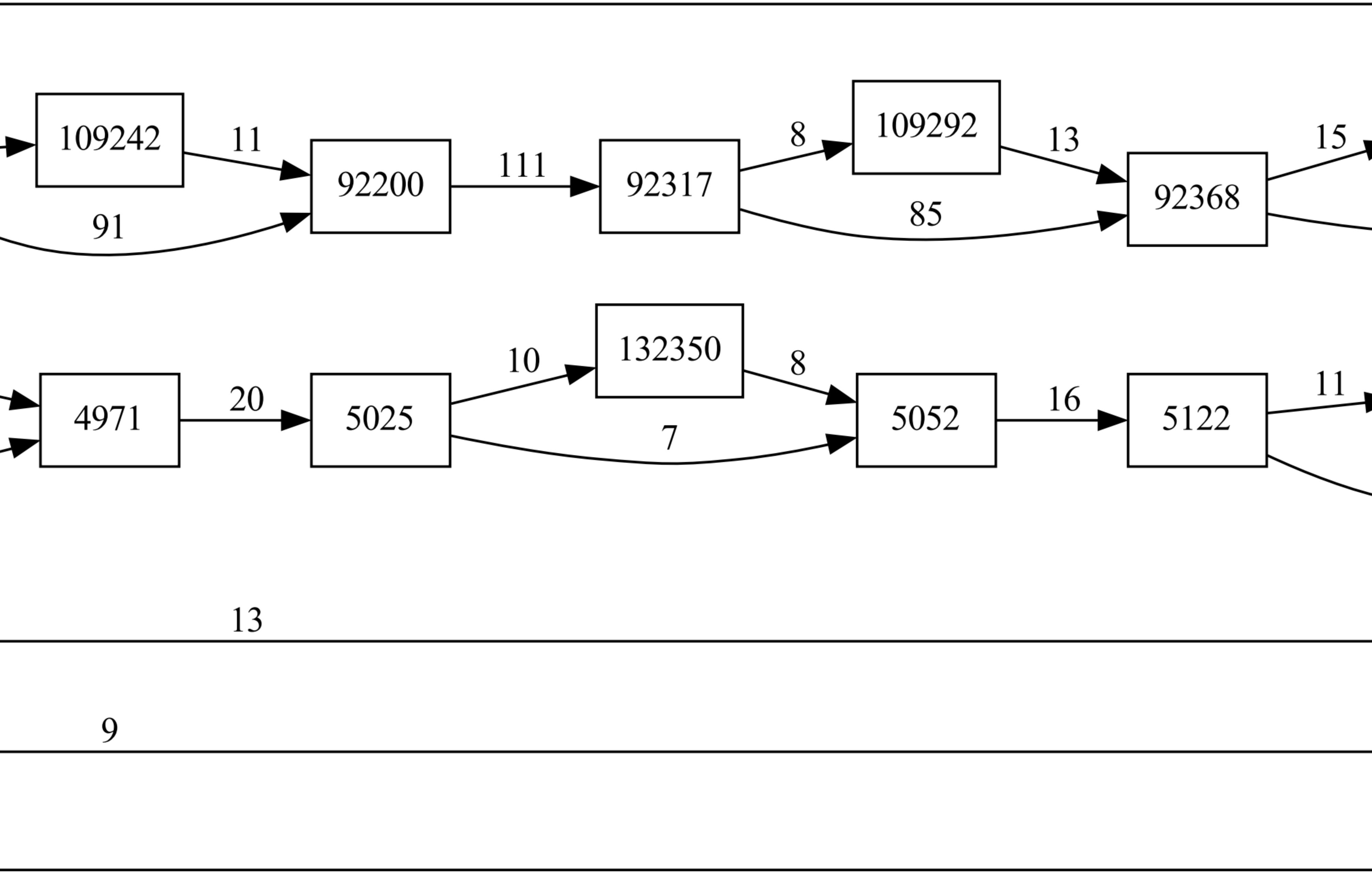
109242
92200
92317
109292
92368
132350

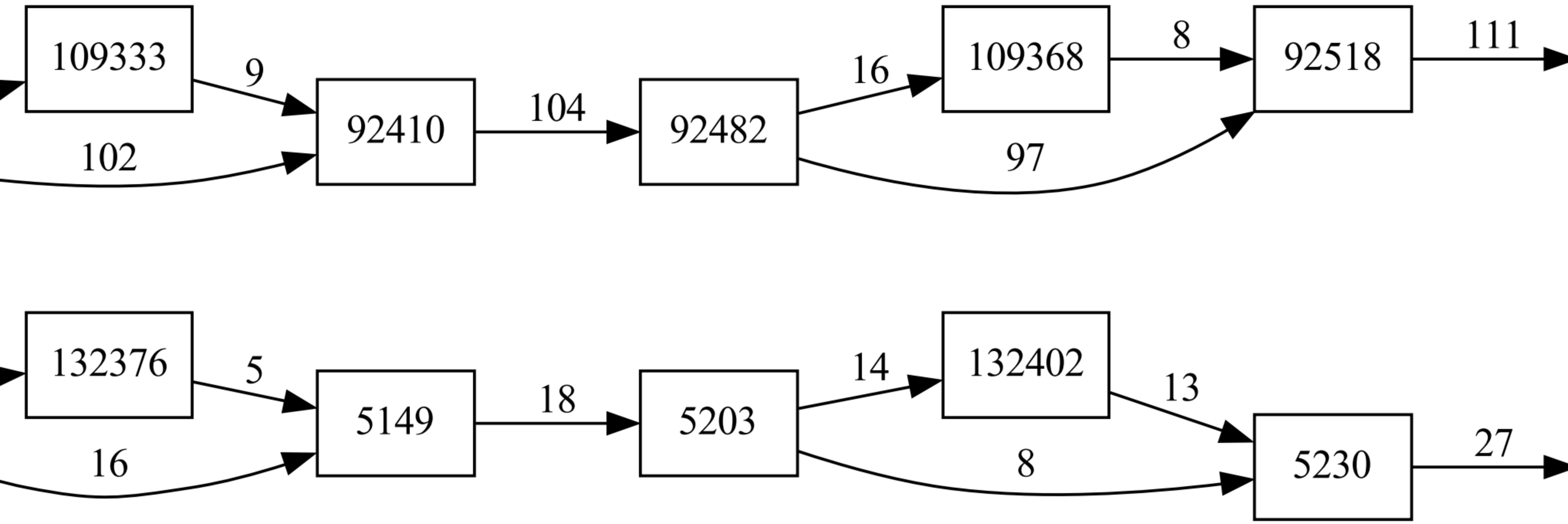
109333
92410
92482
109368
92518
132376
132402

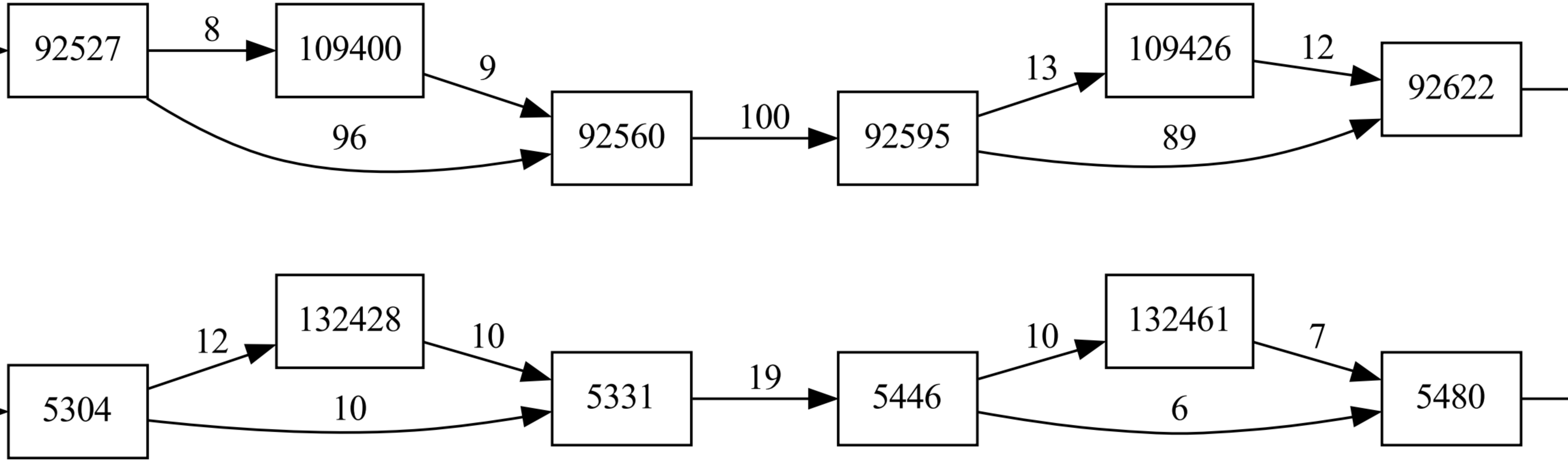
92527
109400
92560
92595
109426
92622
132428
132461

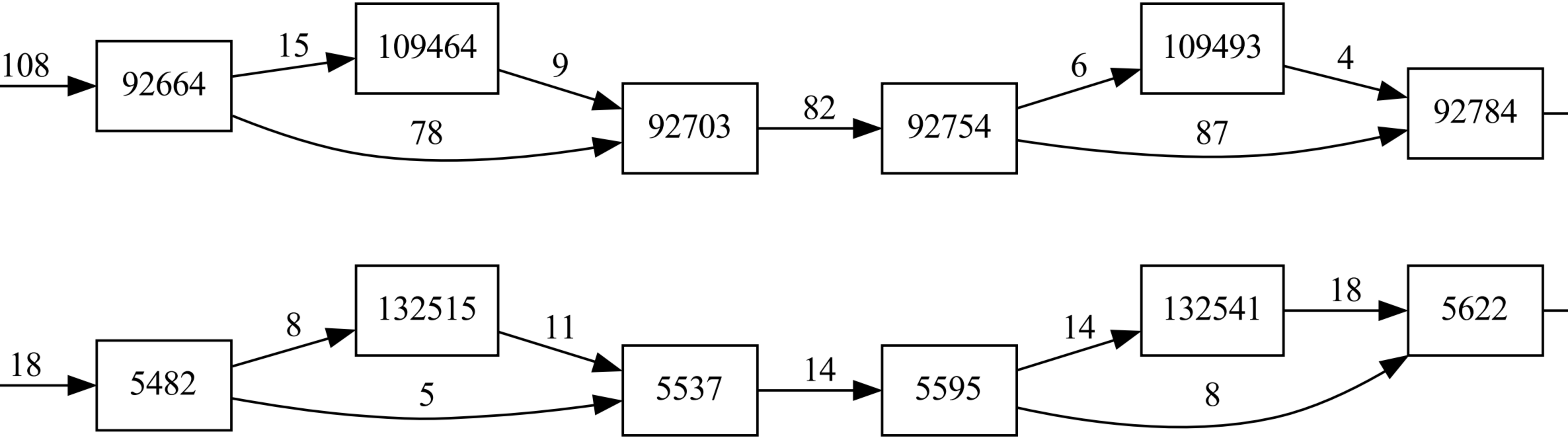
92664
109464
92703
92754
109493
92784
132515
132541

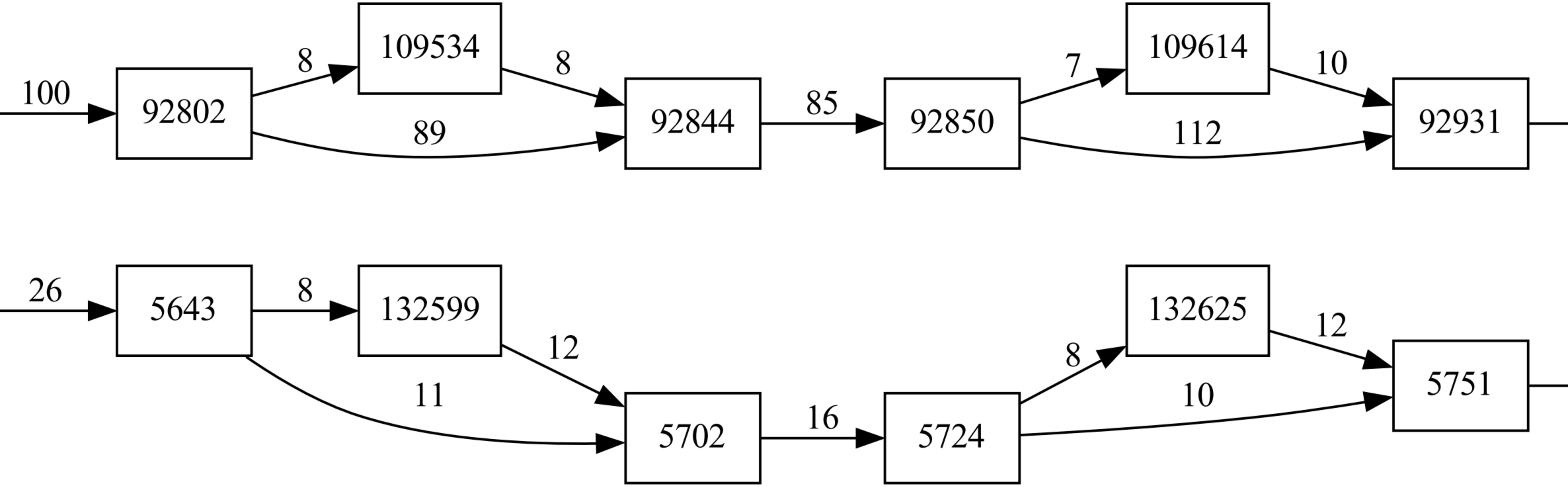
92802
109534
92844
92850
109614
92931
132599
132625

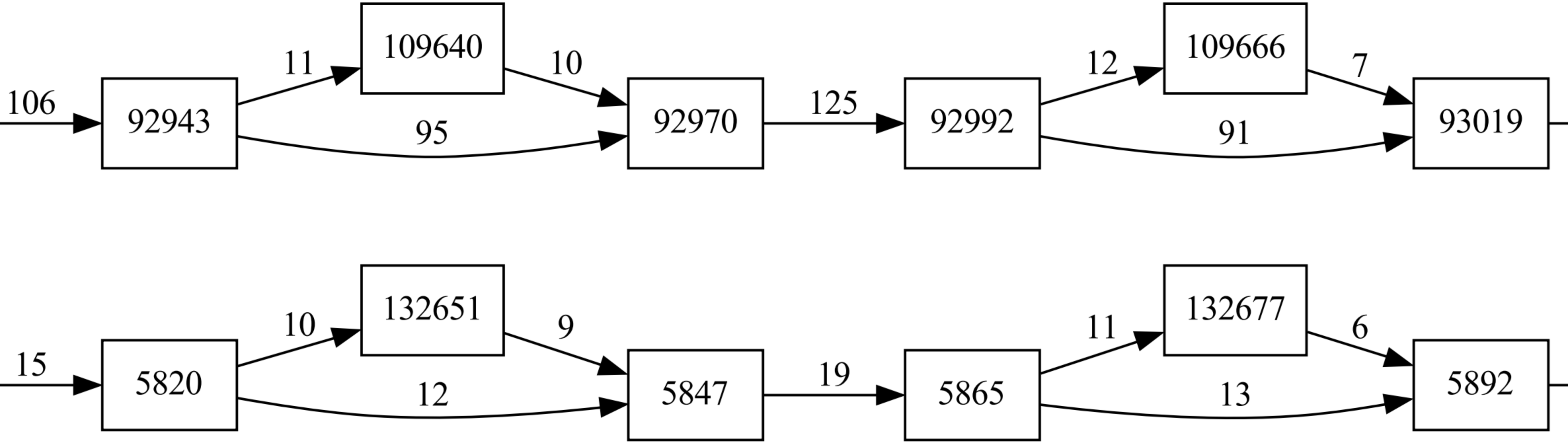

92943
109640
92970
92992
109666
93019
132651
132677

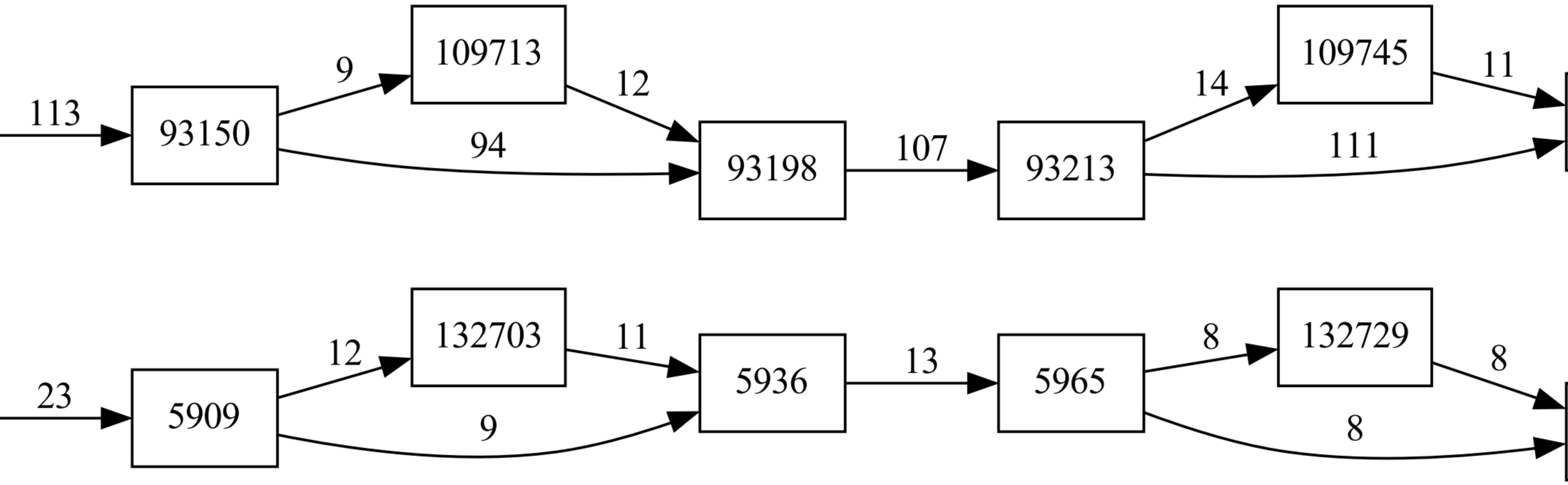
93150
109713
93198
93213
109745
132703
132729

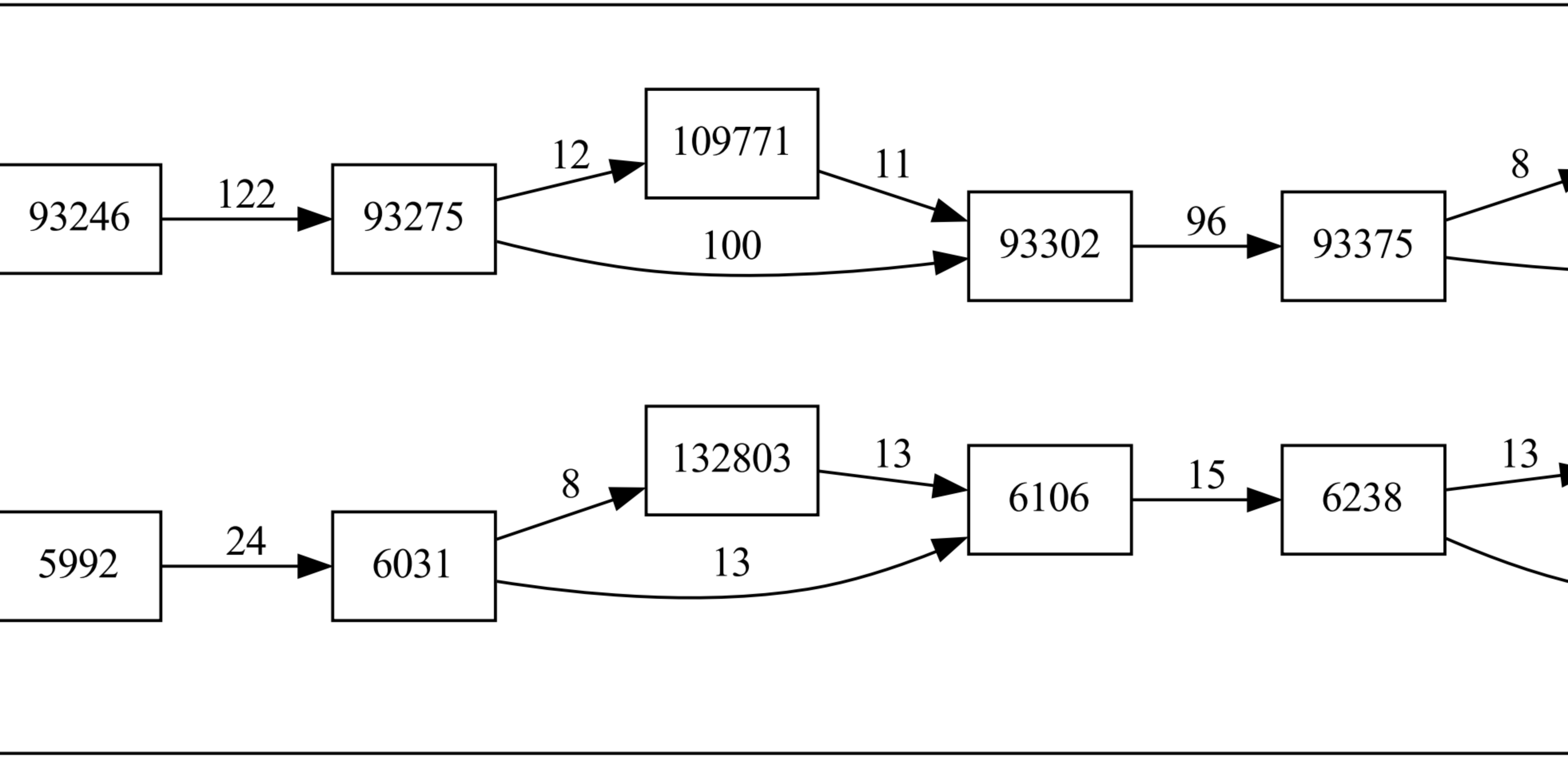
93246
93275
109771
93302
93375
132803

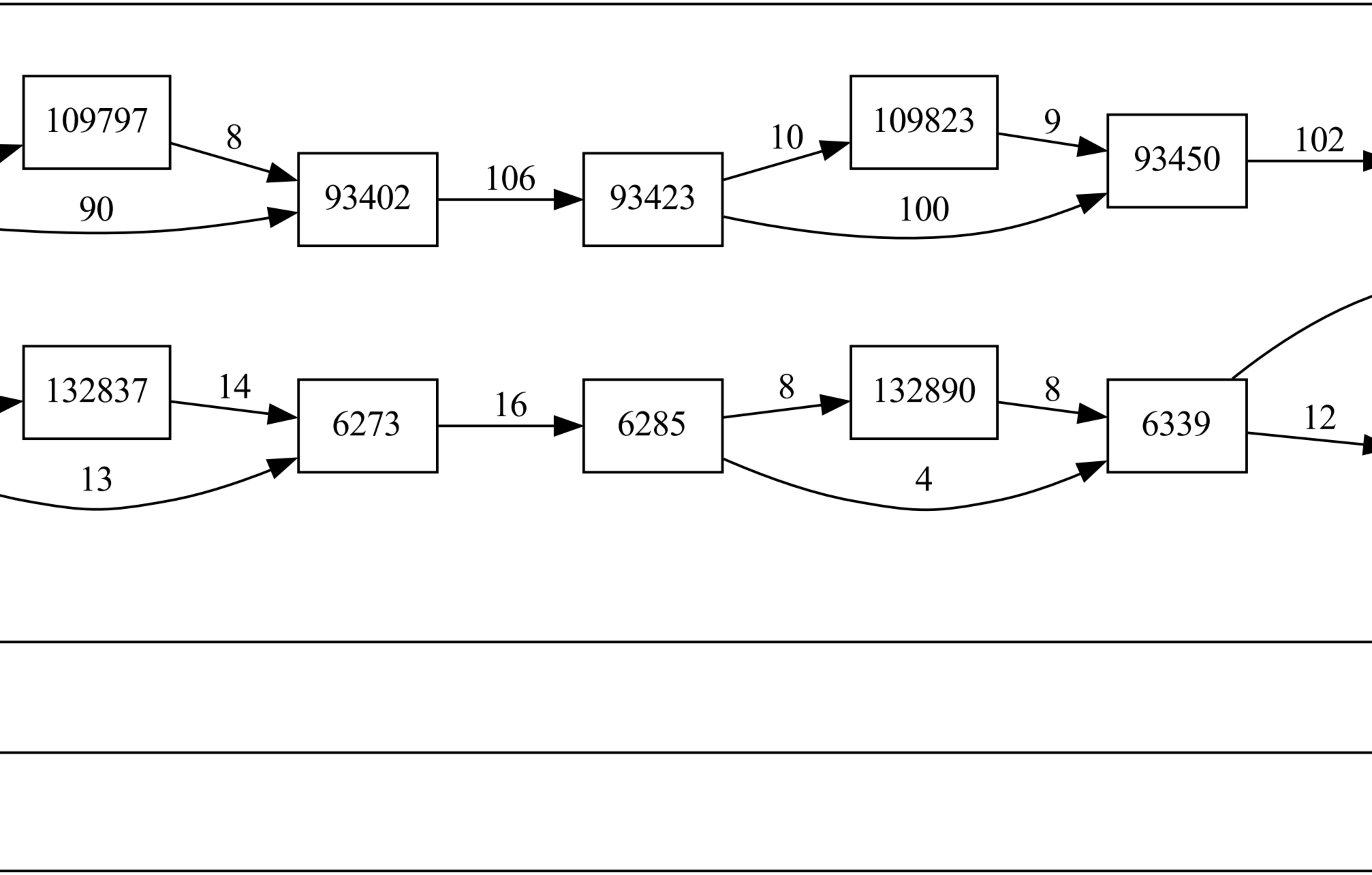
109797
93402
93423
109823
93450
132837
132890

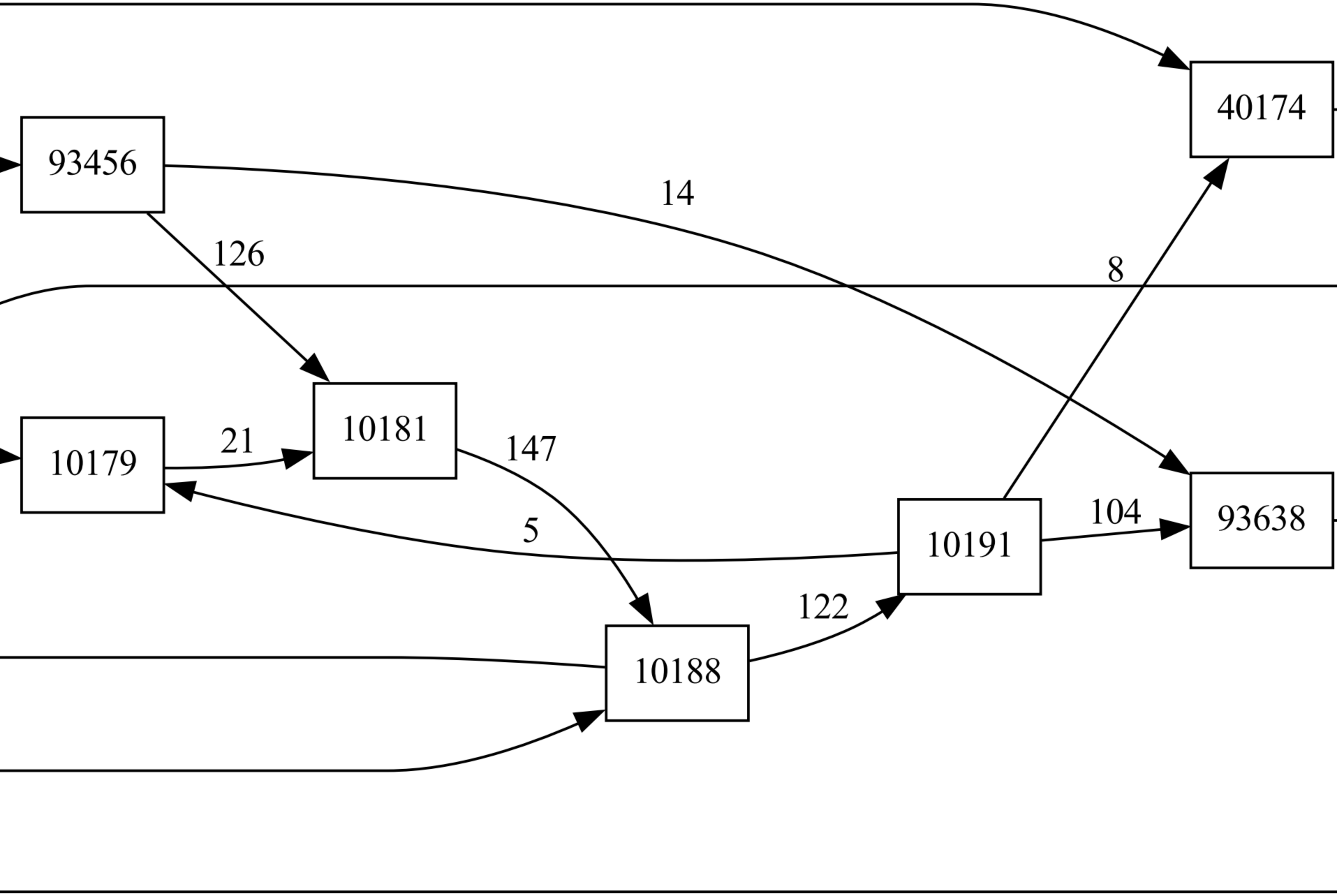
40174
93456
14
126
8
10181
10179
21
147
93638
104
5
10191
122
10188

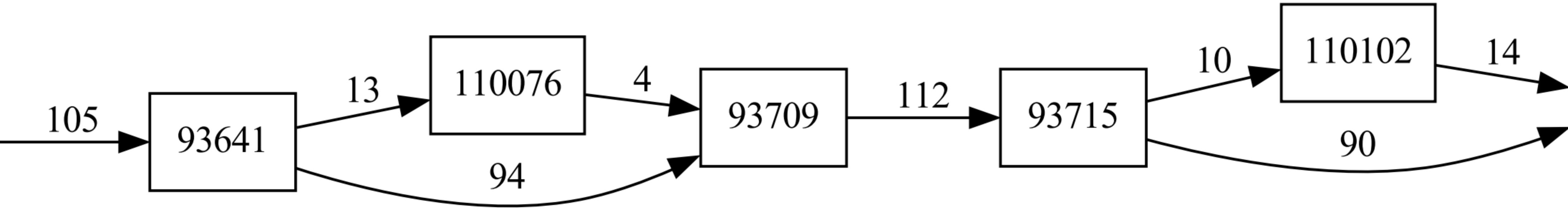
93641
110076
93709
93715
110102

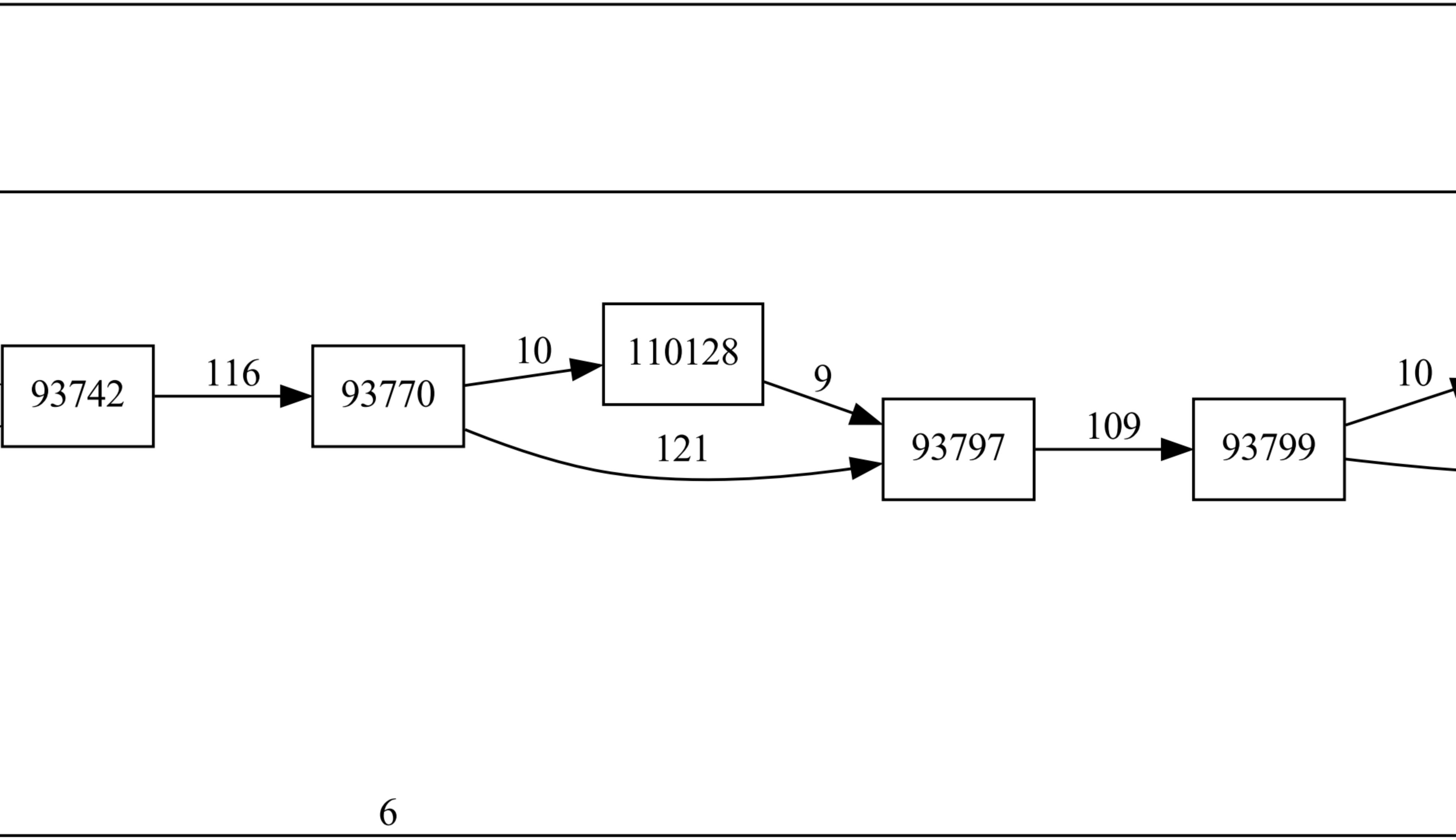
93742
116
93770
10
110128
9
121
93797
109
93799
10
6

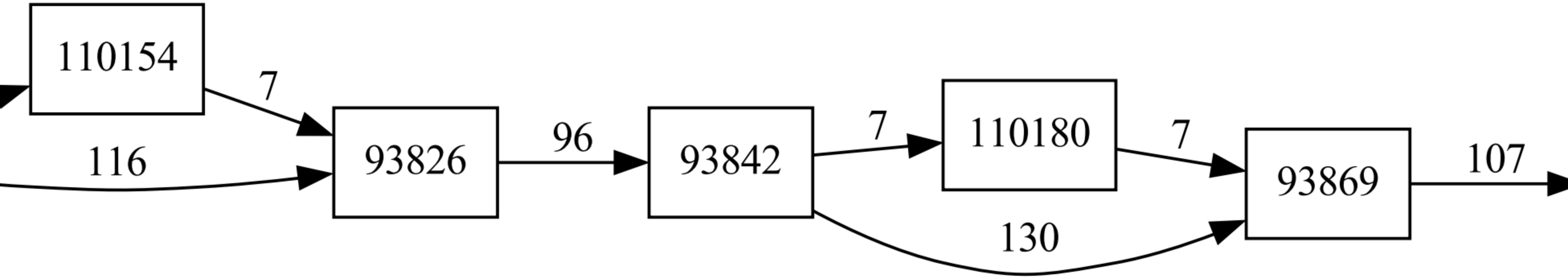
110154
7
116
93826
96
93842
7
110180
7
130
93869
107

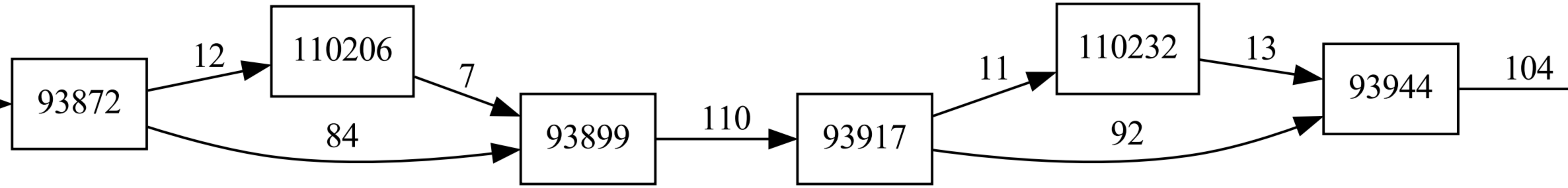
93872
12
110206
7
84
93899
110
93917
11
110232
13
92
93944
104

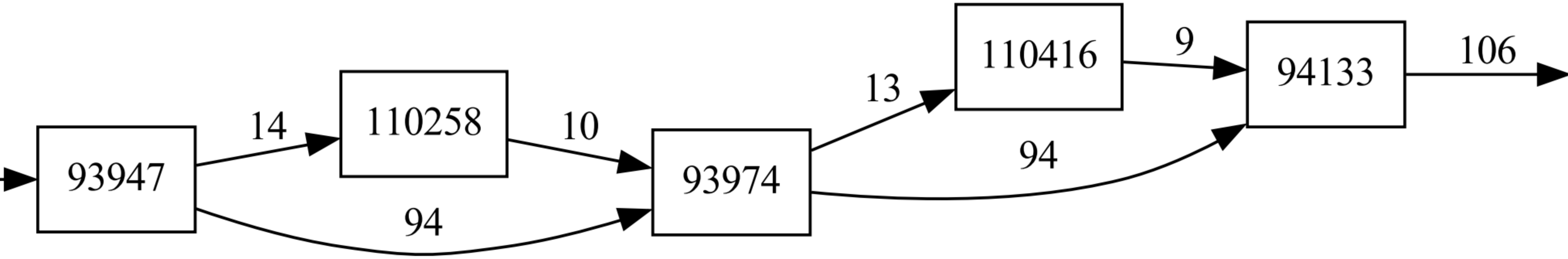
93947
14
110258
10
94
93974
13
110416
9
94133
94
106

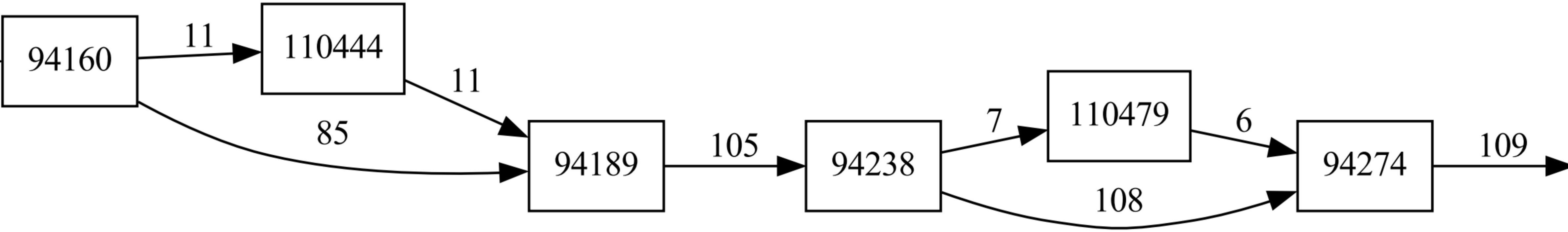
94160
11
110444
11
85
94189
105
94238
7
110479
6
108
94274
109

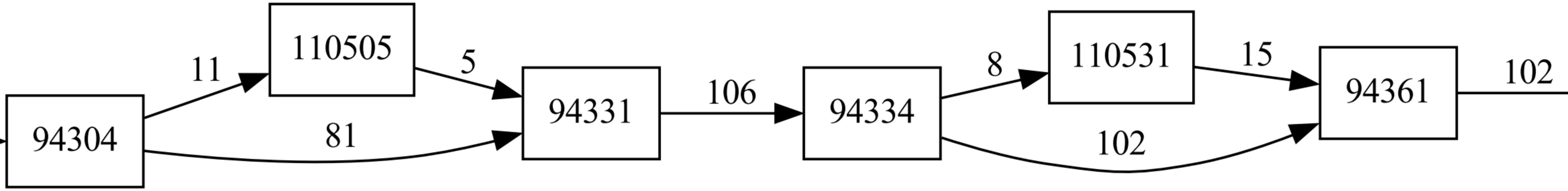
94304
11
110505
5
81
94331
106
94334
8
110531
15
102
94361
102

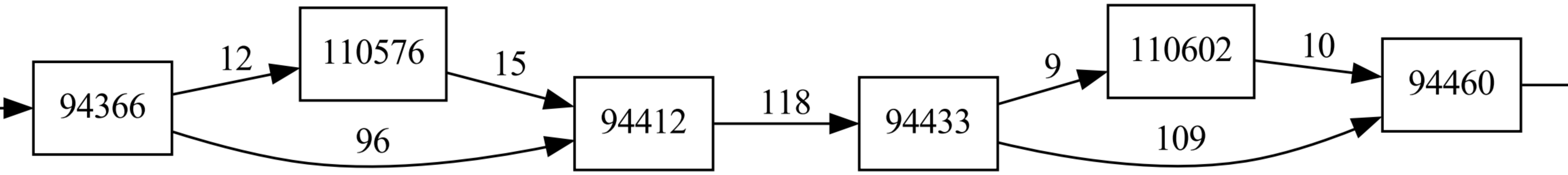
94366
12
110576
15
96
94412
118
94433
9
110602
10
109
94460

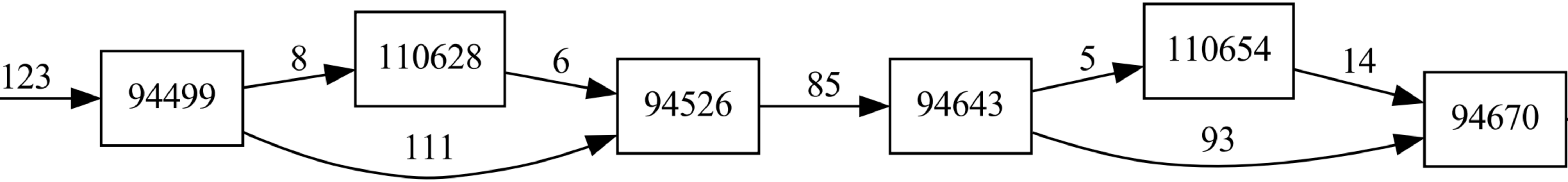
123
94499
8
110628
111
6
94526
85
94643
5
110654
93
14
94670

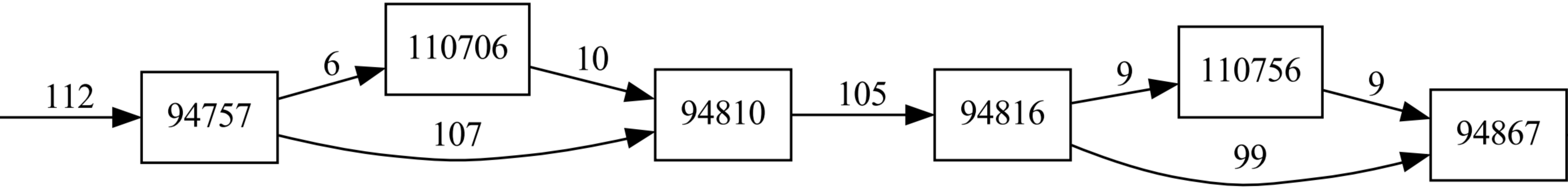
112
94757
6
110706
107
10
94810
105
94816
9
110756
99
9
94867

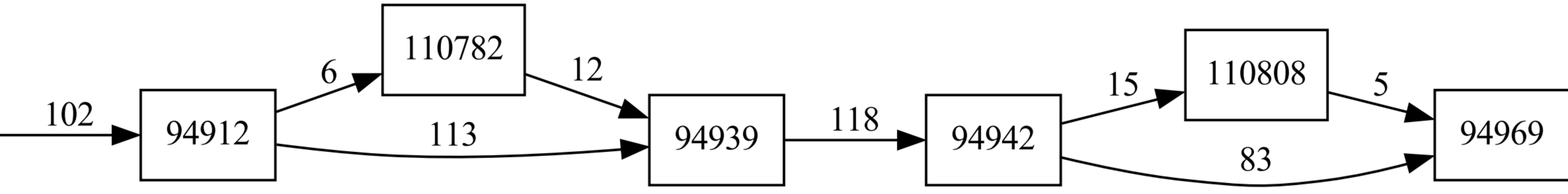
102
94912
6
110782
12
113
94939
118
94942
15
110808
5
83
94969

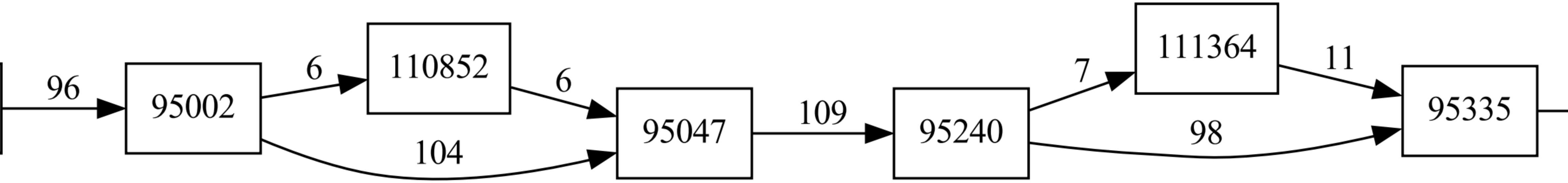
96
95002
6
110852
6
104
95047
109
95240
7
111364
11
98
95335

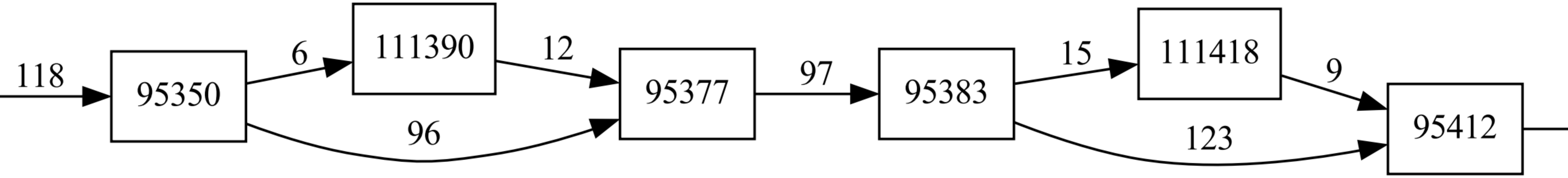
118
95350
6
111390
12
96
95377
97
95383
15
111418
9
123
95412

26

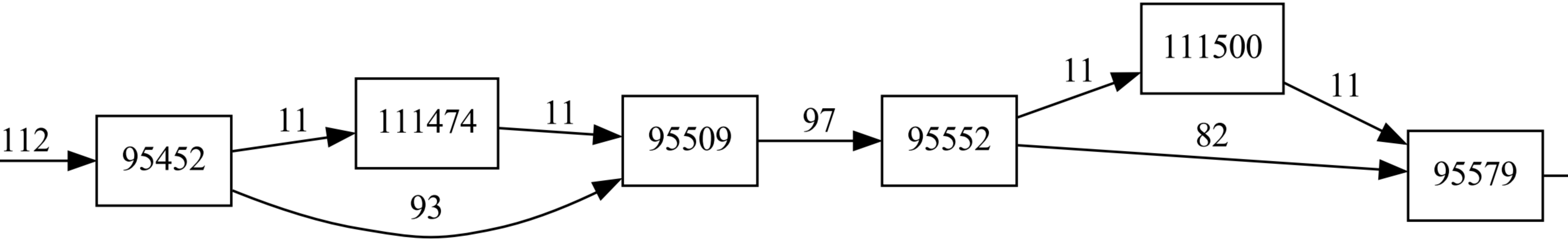
112
95452
11
111474
11
93
95509
97
95552
11
111500
82
11
95579

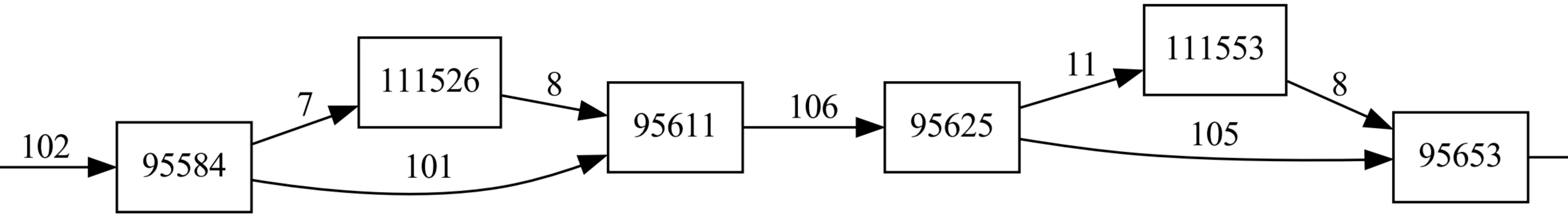
102
95584
7
101
111526
8
95611
106
95625
11
105
111553
8
95653

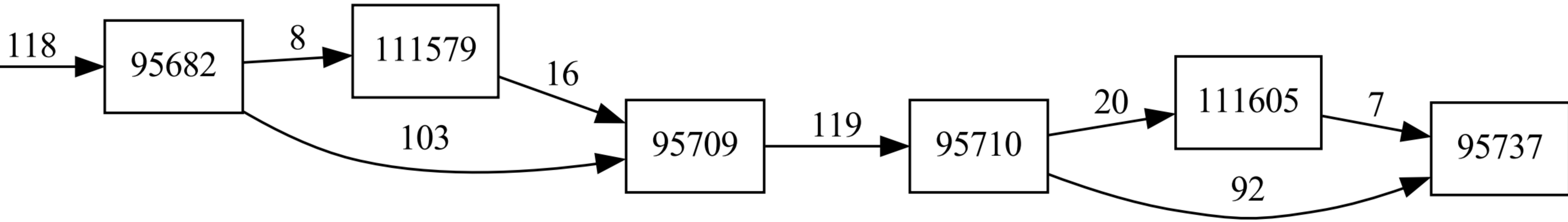
118
95682
8
111579
16
103
95709
119
95710
20
111605
7
92
95737

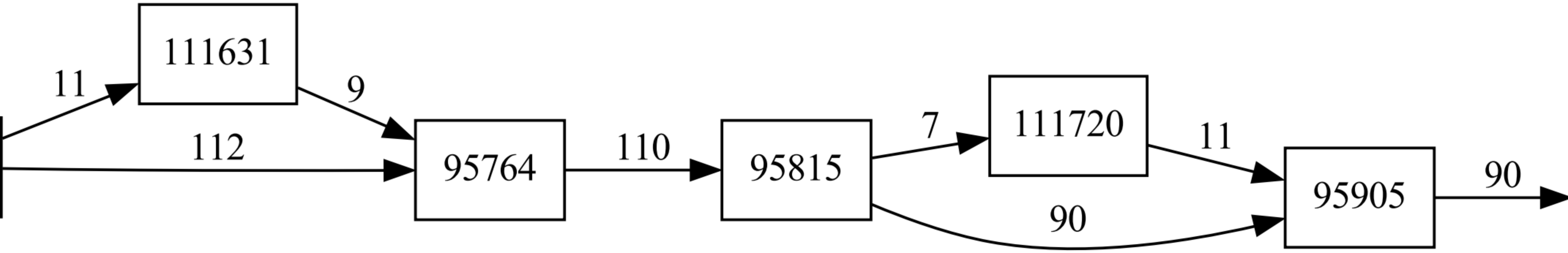
111631
95764
95815
111720
95905

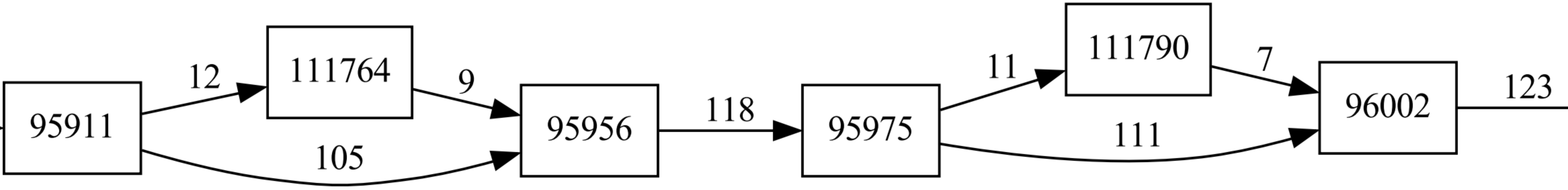
95911
12
111764
9
105
95956
118
95975
11
111790
7
111
96002
123

14

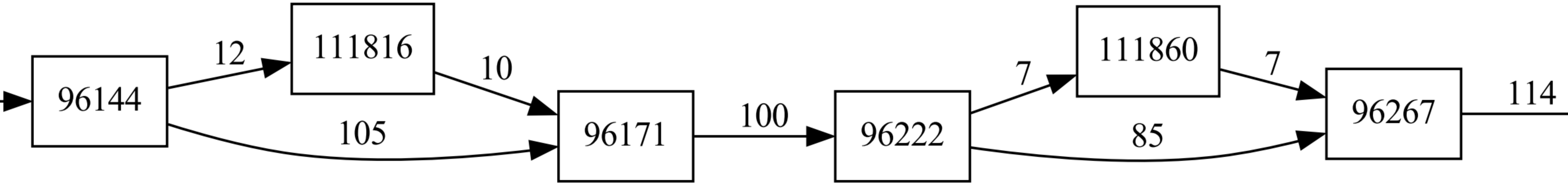
96144
12
111816
10
105
96171
100
96222
7
111860
7
85
96267
114

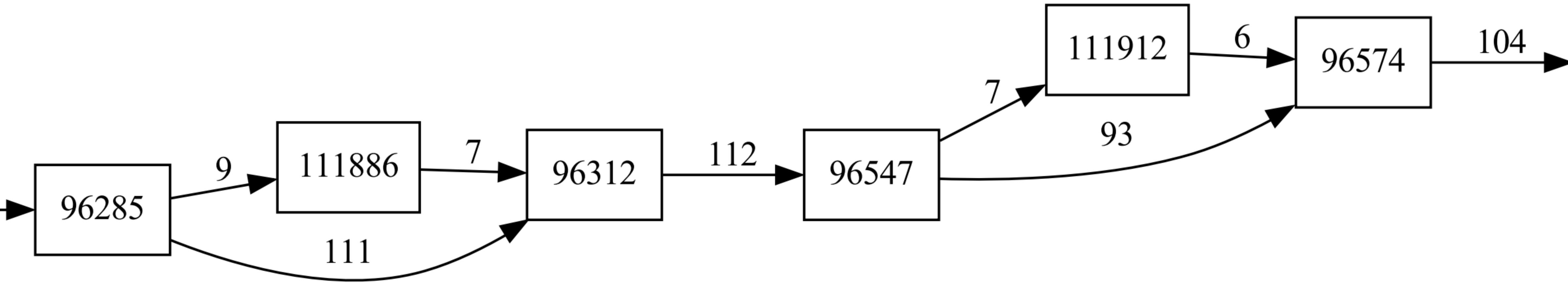
96285
9
111
111886
7
96312
112
96547
7
93
111912
6
96574
104

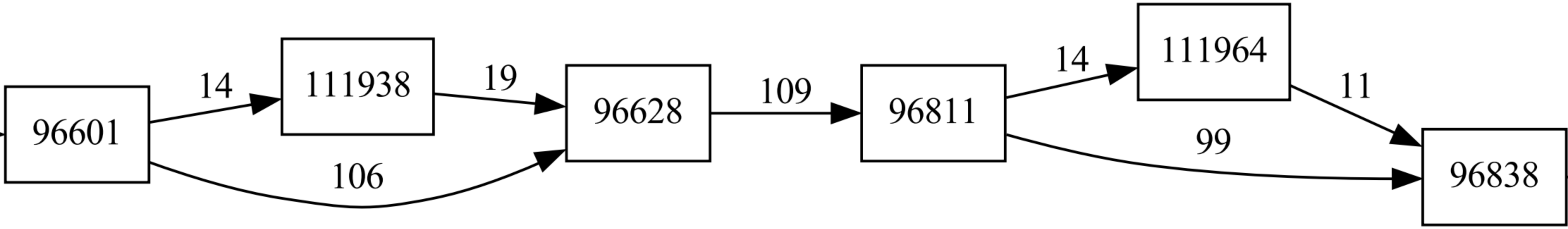
96601
14
111938
19
106
96628
109
96811
14
111964
11
99
96838

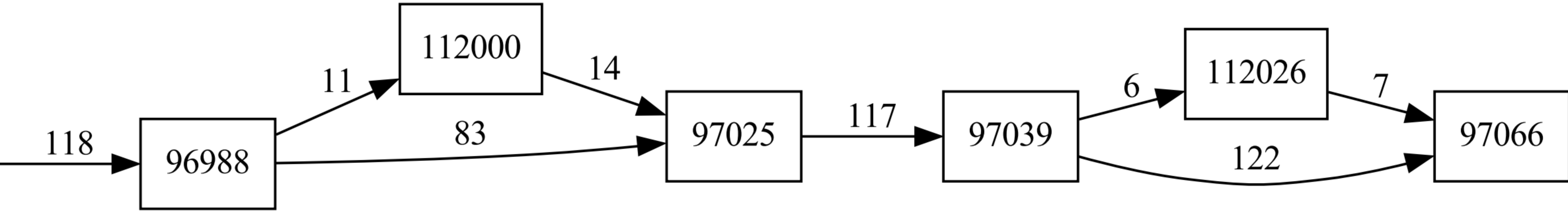
118
96988
11
112000
14
83
97025
117
97039
6
112026
7
122
97066

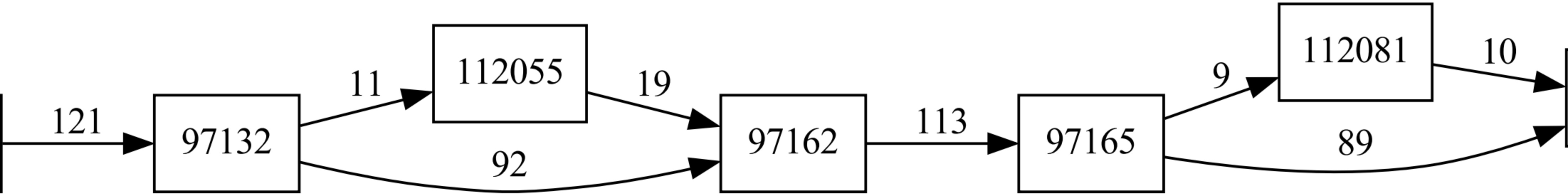
97132
112055
97162
97165
112081

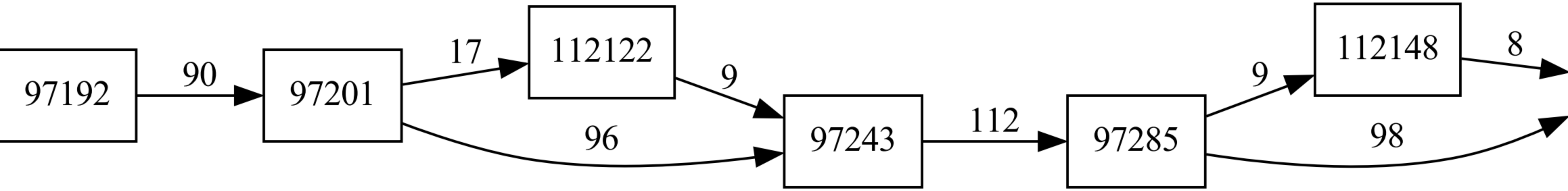
97192
90
97201
17
96
112122
9
97243
112
97285
9
98
112148
8

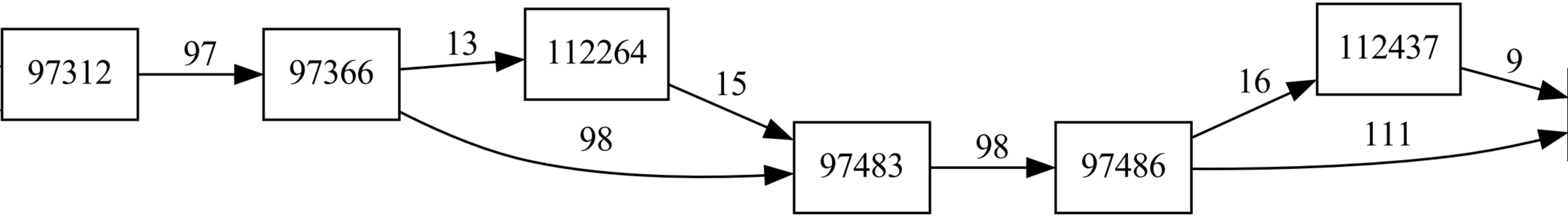
97312
97
97366
13
112264
98
15
97483
98
97486
16
112437
111
9

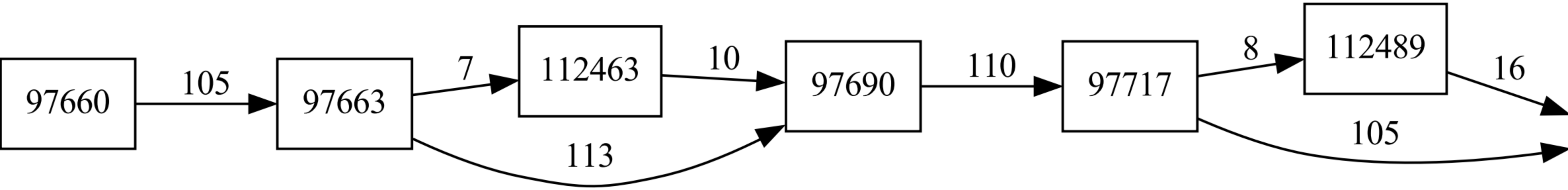
97660
105
97663
7
112463
10
113
97690
110
97717
8
112489
16
105

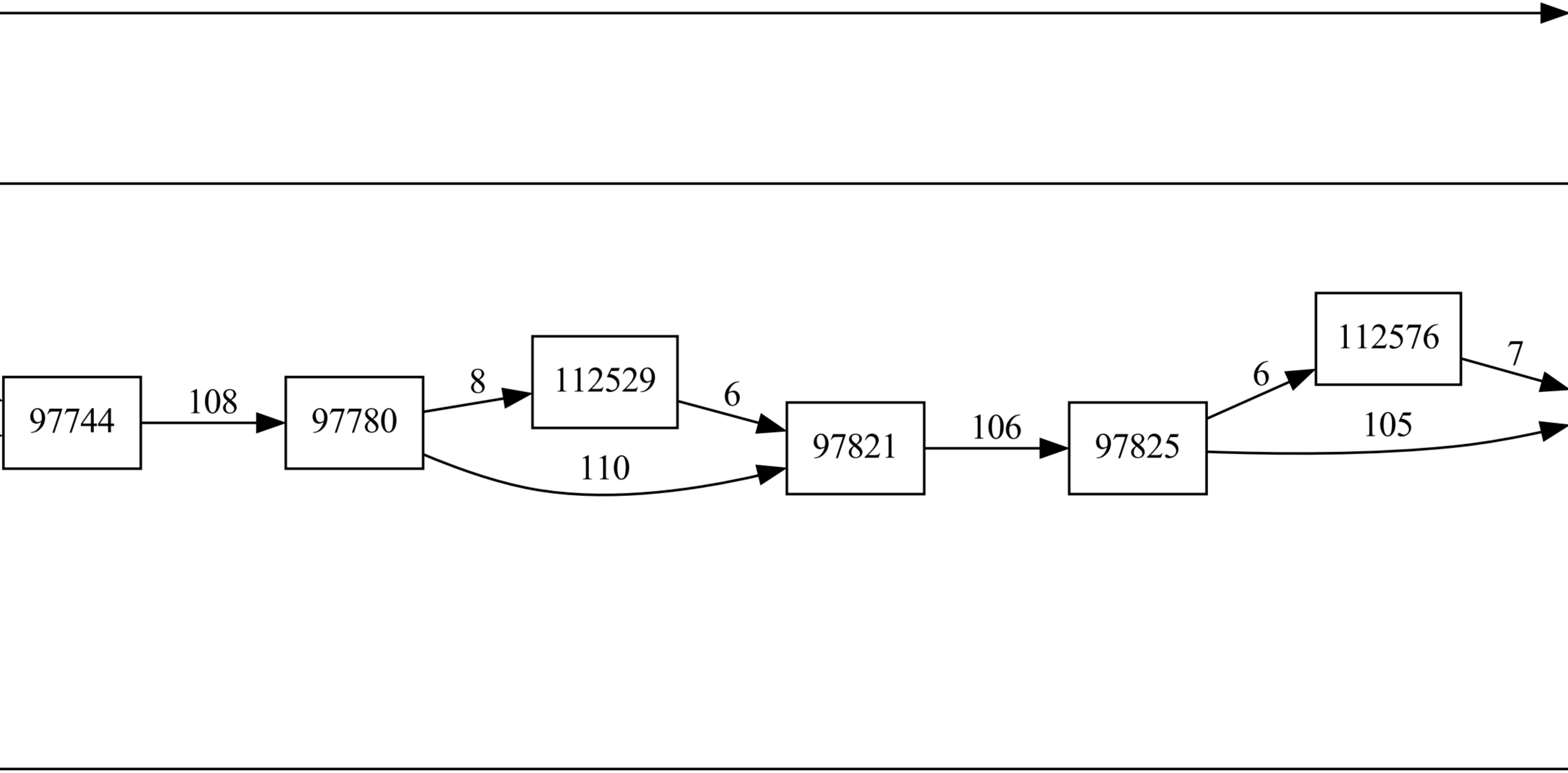
97744
108
97780
8
112529
6
110
97821
106
97825
6
112576
7
105

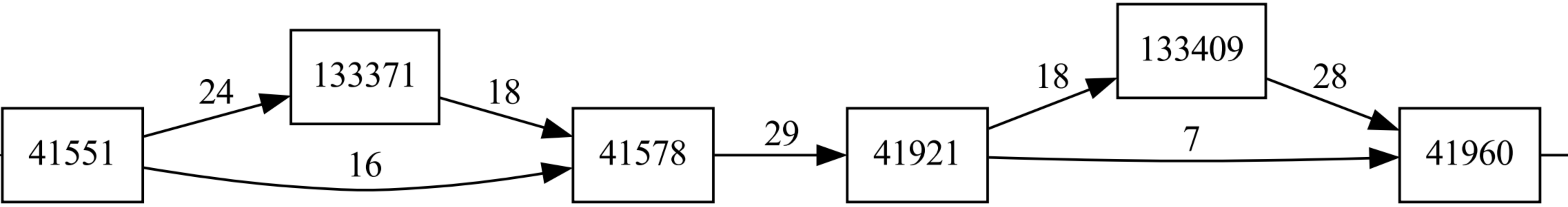
41551
24
133371
18
16
41578
29
41921
18
133409
28
7
41960

---

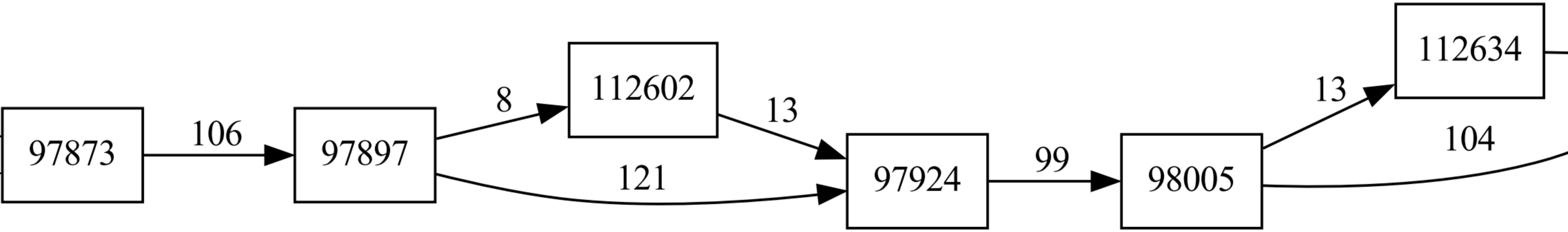
97873
106
97897
8
112602
13
121
97924
99
98005
13
112634
104

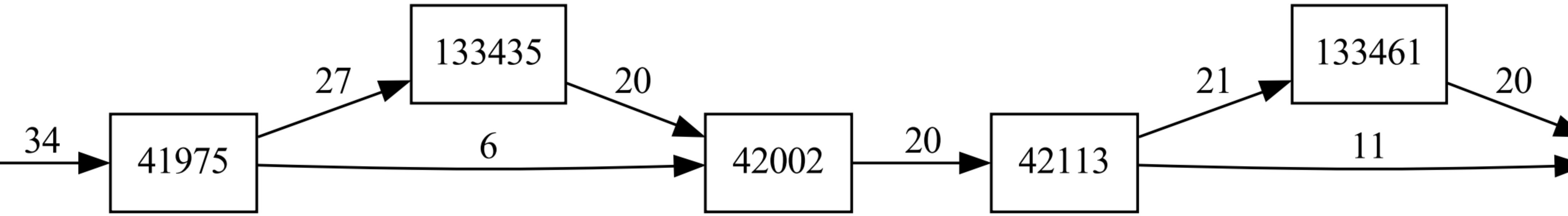
41975
133435
42002
42113
133461

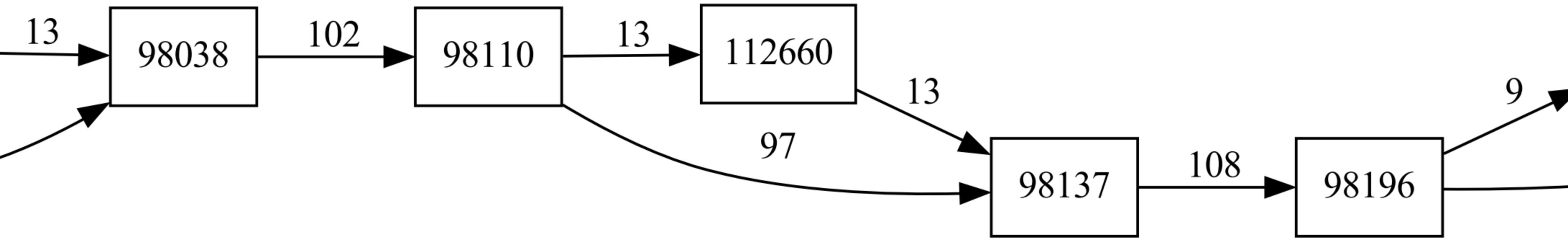
13
98038
102
98110
13
112660
97
13
98137
108
98196
9

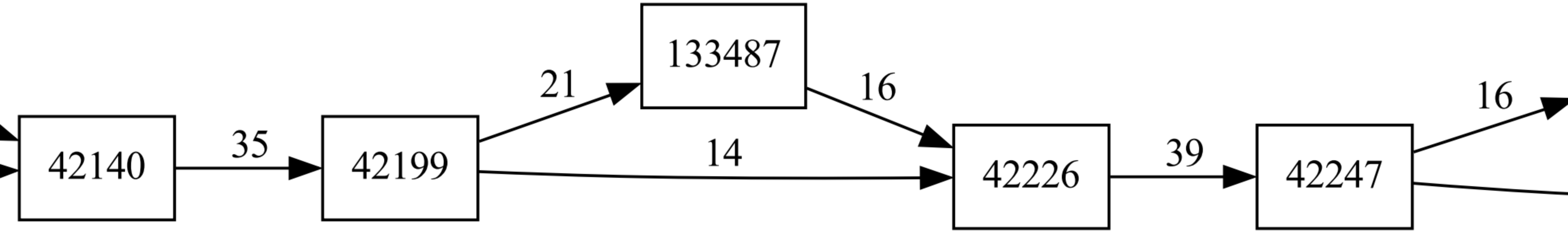
133487
21
16
16
42140
35
42199
14
42226
39
42247

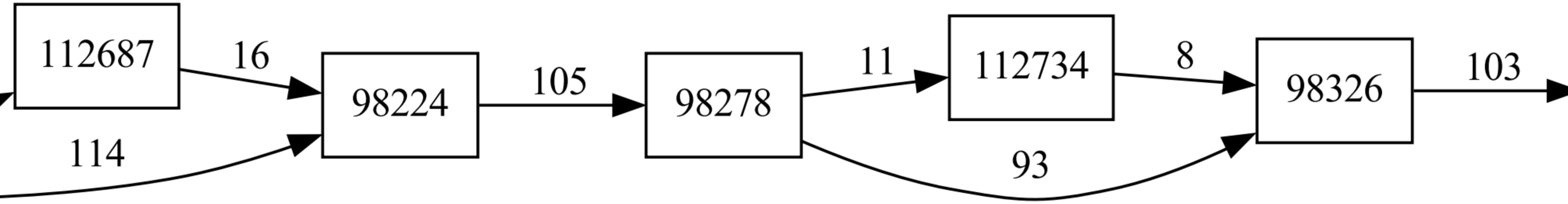
112687
16
98224
105
98278
11
112734
8
98326
103
114
93

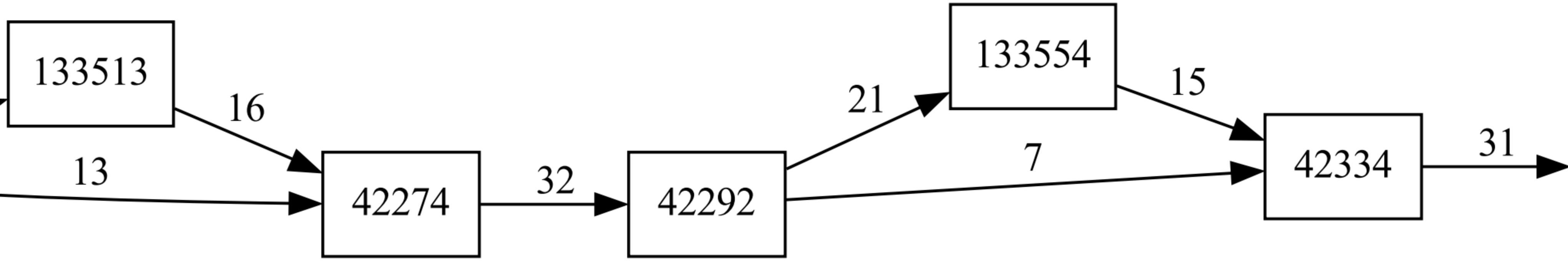
133513
16
13
42274
32
42292
21
133554
15
7
42334
31

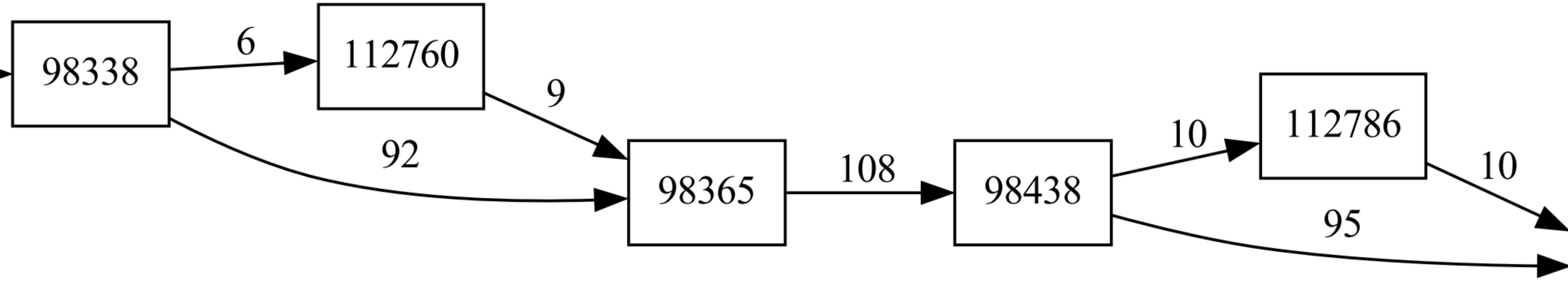
98338
6
112760
9
92
98365
108
98438
10
112786
10
95

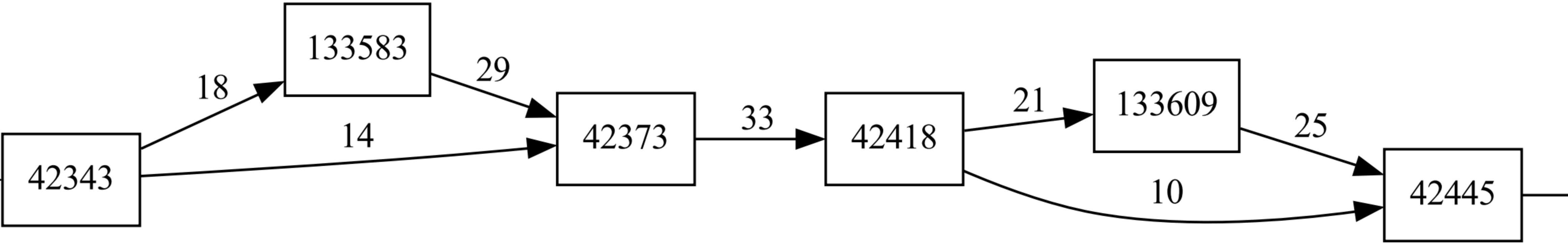
42343
18
14
133583
29
42373
33
42418
21
10
133609
25
42445

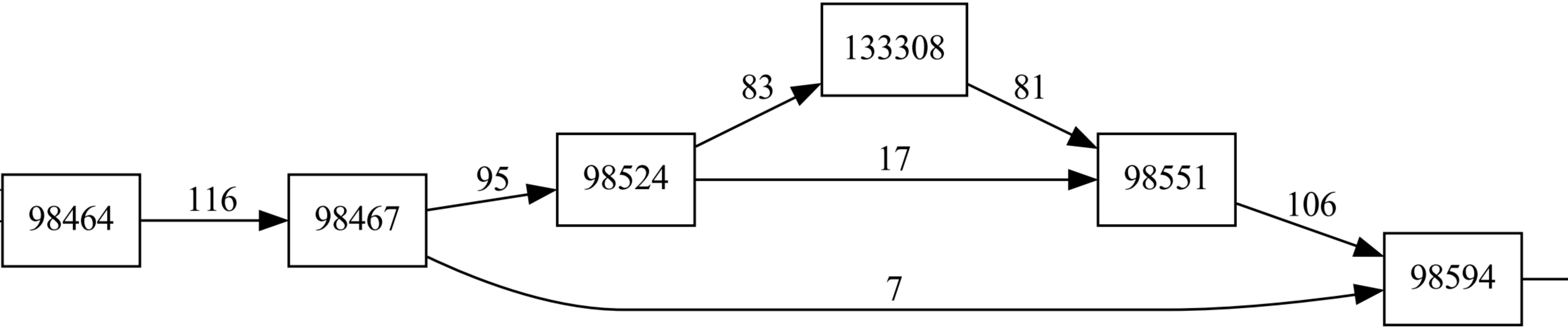
98464
116
98467
95
7
98524
83
17
133308
81
98551
106
98594

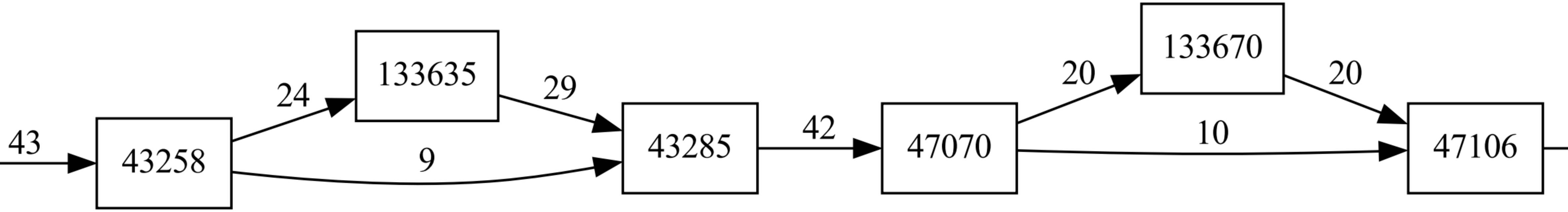
43
43258
24
133635
29
9
43285
42
47070
20
133670
20
10
47106

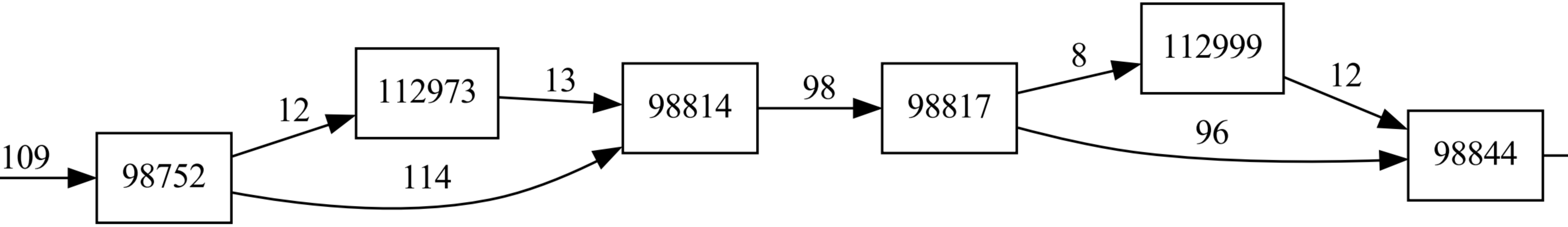
109
98752
12
112973
13
114
98814
98
98817
8
112999
12
96
98844

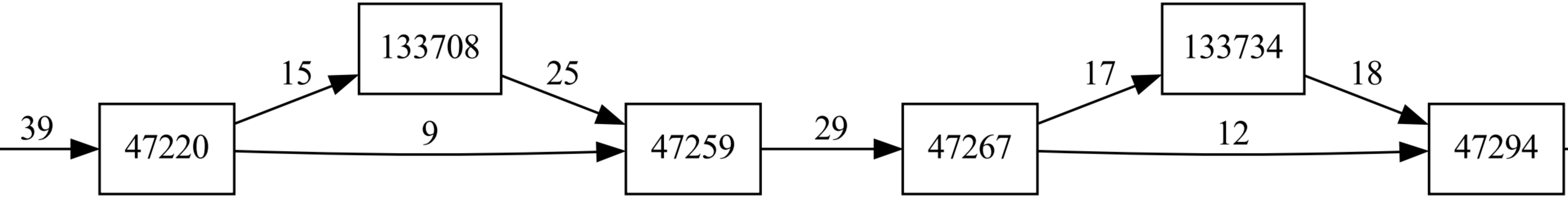
39
47220
15
133708
25
9
47259
29
47267
17
133734
18
12
47294

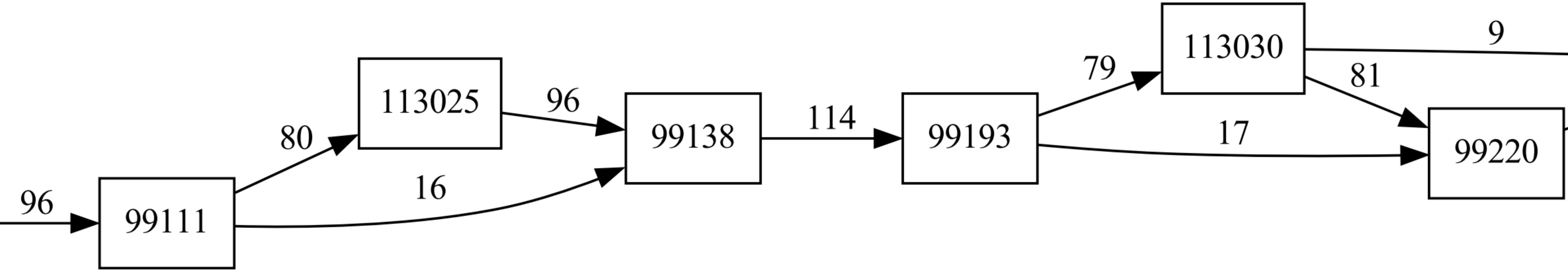
99111
113025
99138
99193
113030
99220

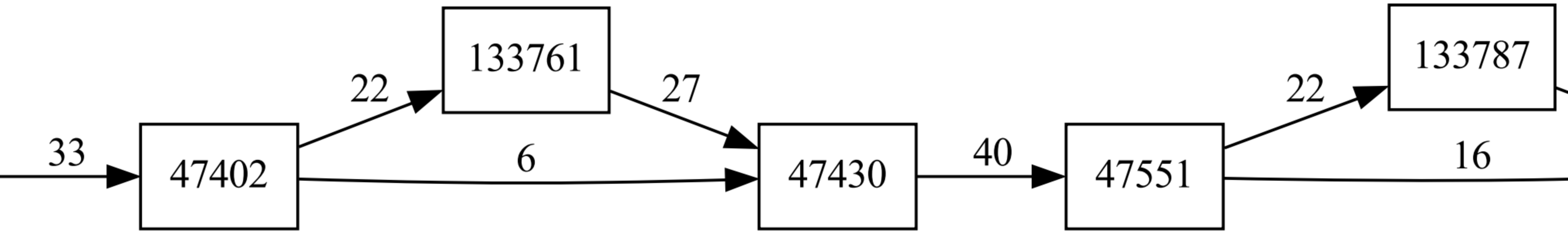
33
47402
22
133761
27
6
47430
40
47551
22
133787
16

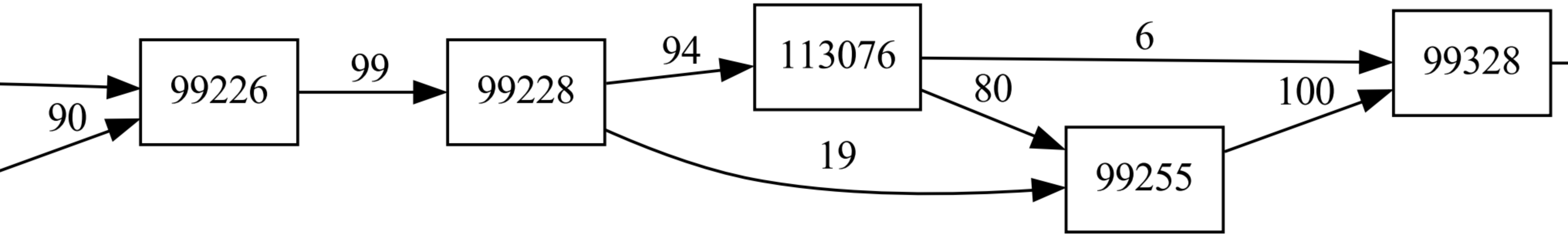
90
99226
99
99228
94
113076
6
80
19
99255
100
99328

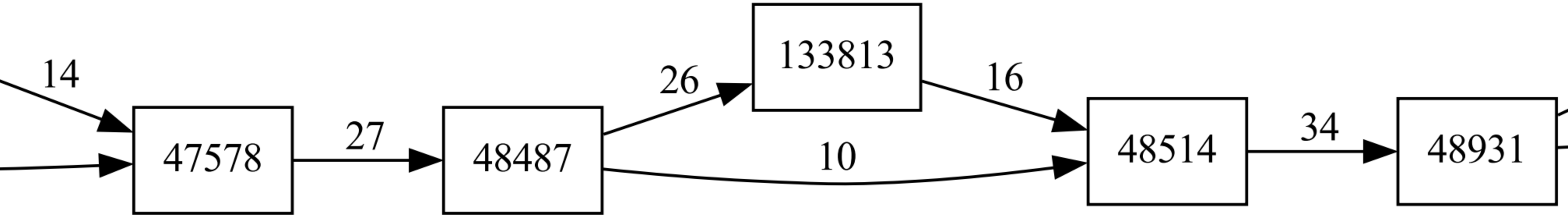
14
47578
27
48487
26
133813
16
10
48514
34
48931

---

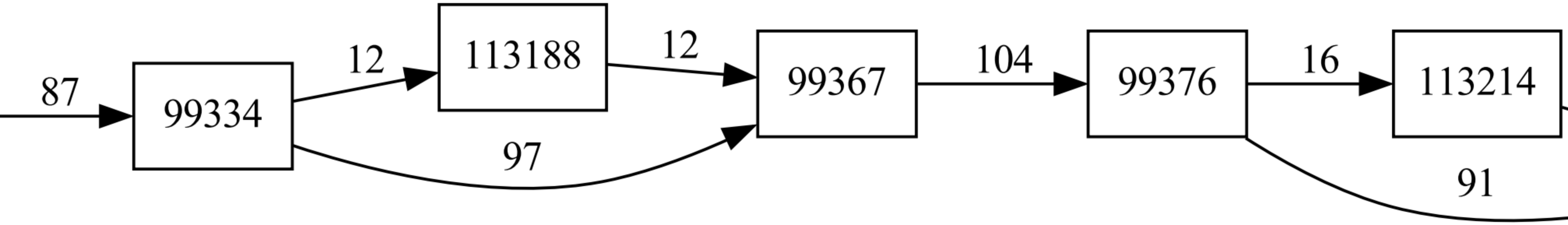
87
99334
12
113188
12
97
99367
104
99376
16
113214
91

---

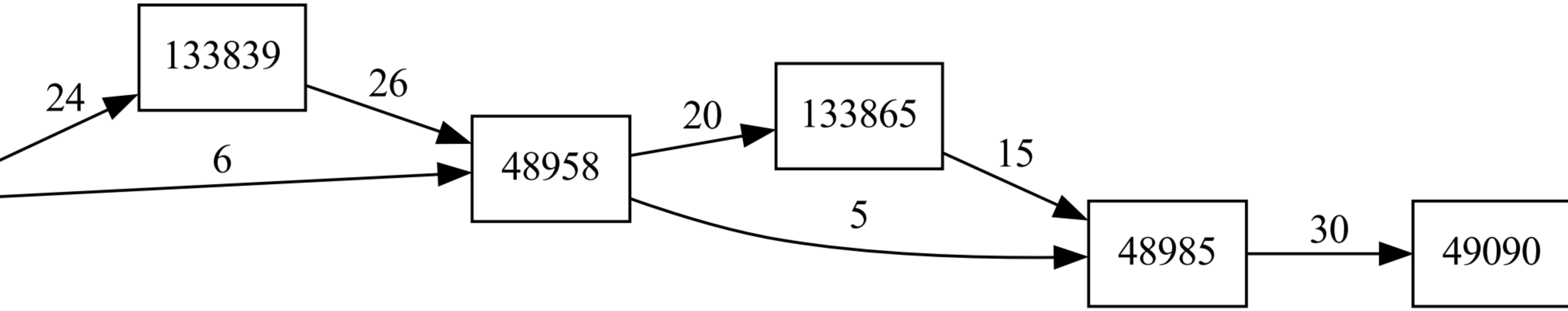
24
133839
26
6
48958
20
133865
15
5
48985
30
49090

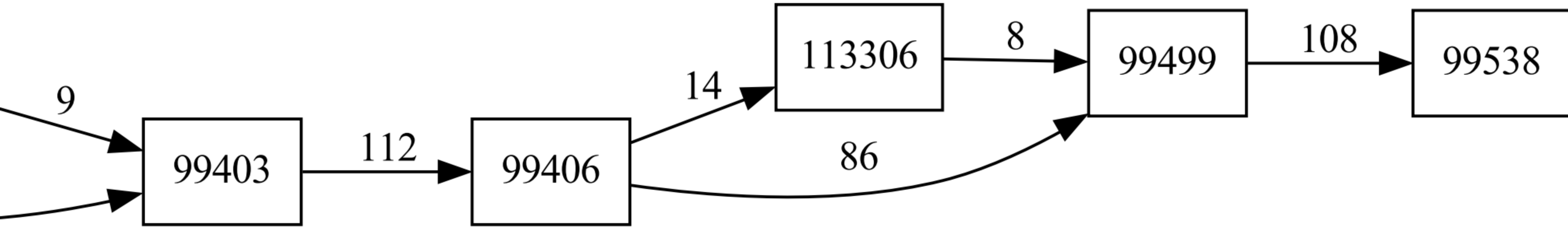
9
99403
112
99406
14
113306
8
86
99499
108
99538

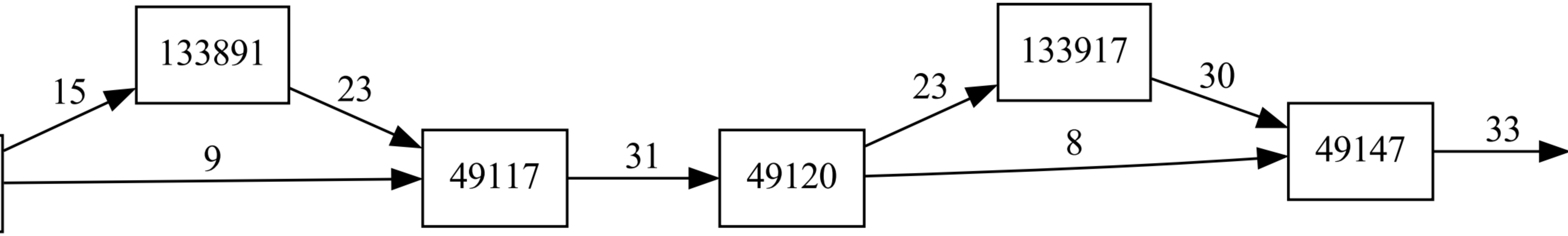
133891
49117
49120
133917
49147

---

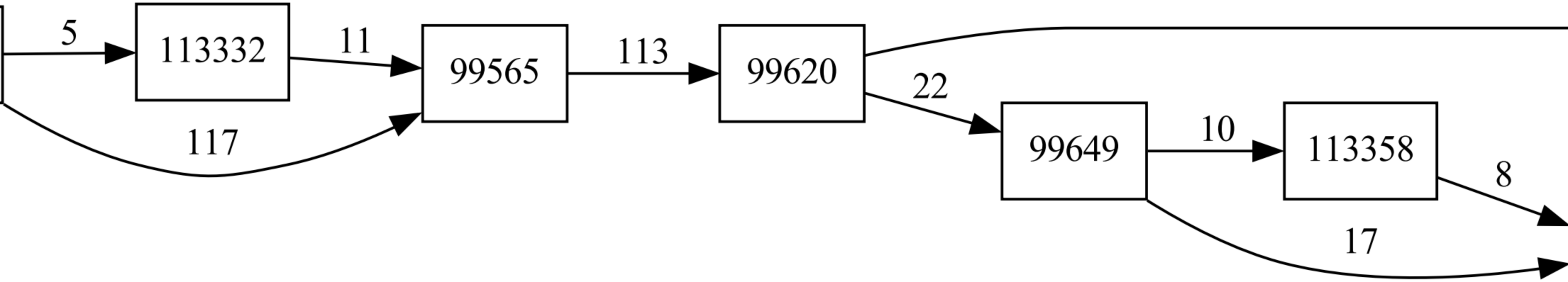
113332
99565
99620
99649
113358

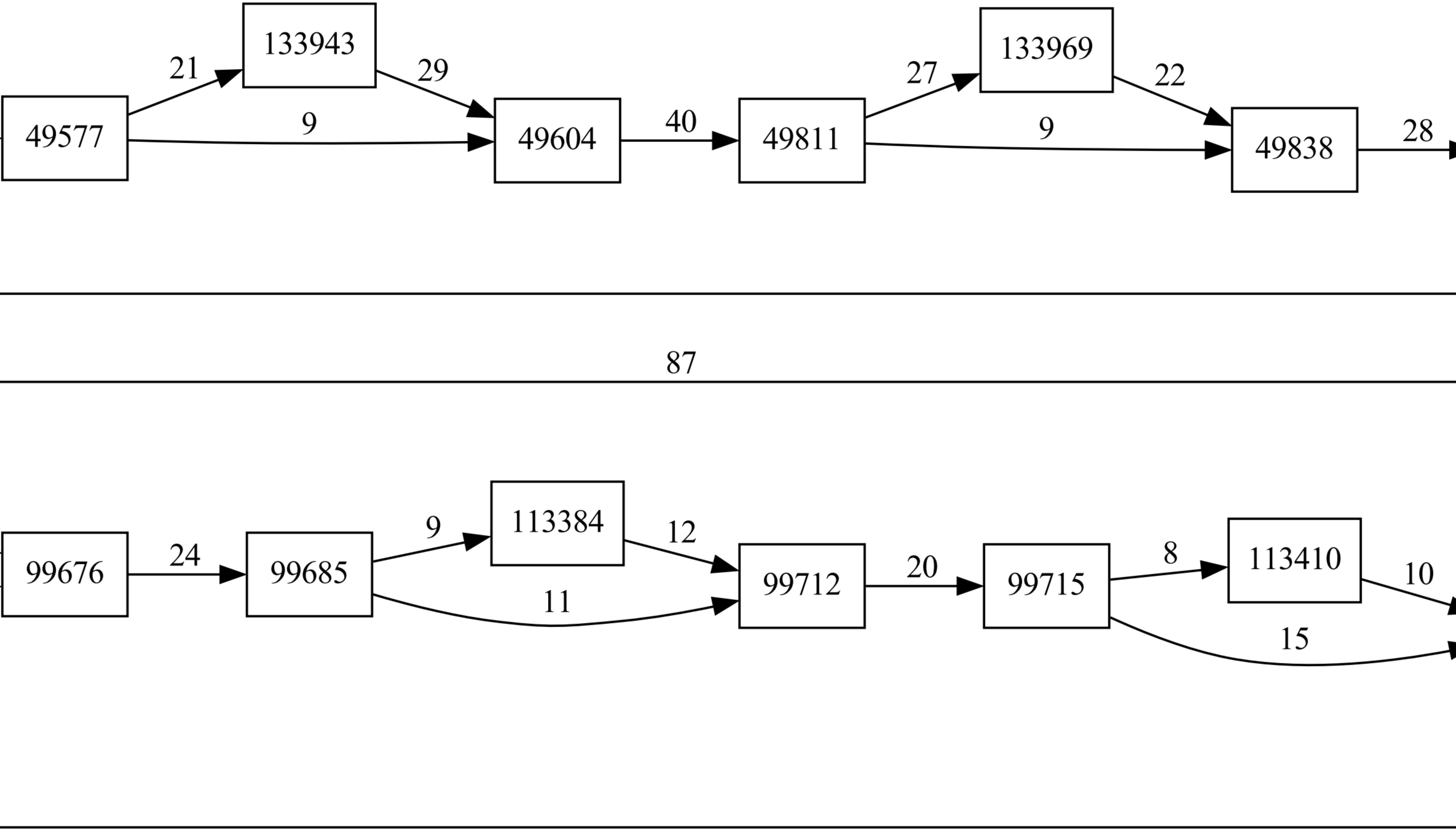
49577
21
133943
29
9
49604
40
49811
27
133969
22
9
49838
28
87
99676
24
99685
9
113384
12
11
99712
20
99715
8
113410
10
15

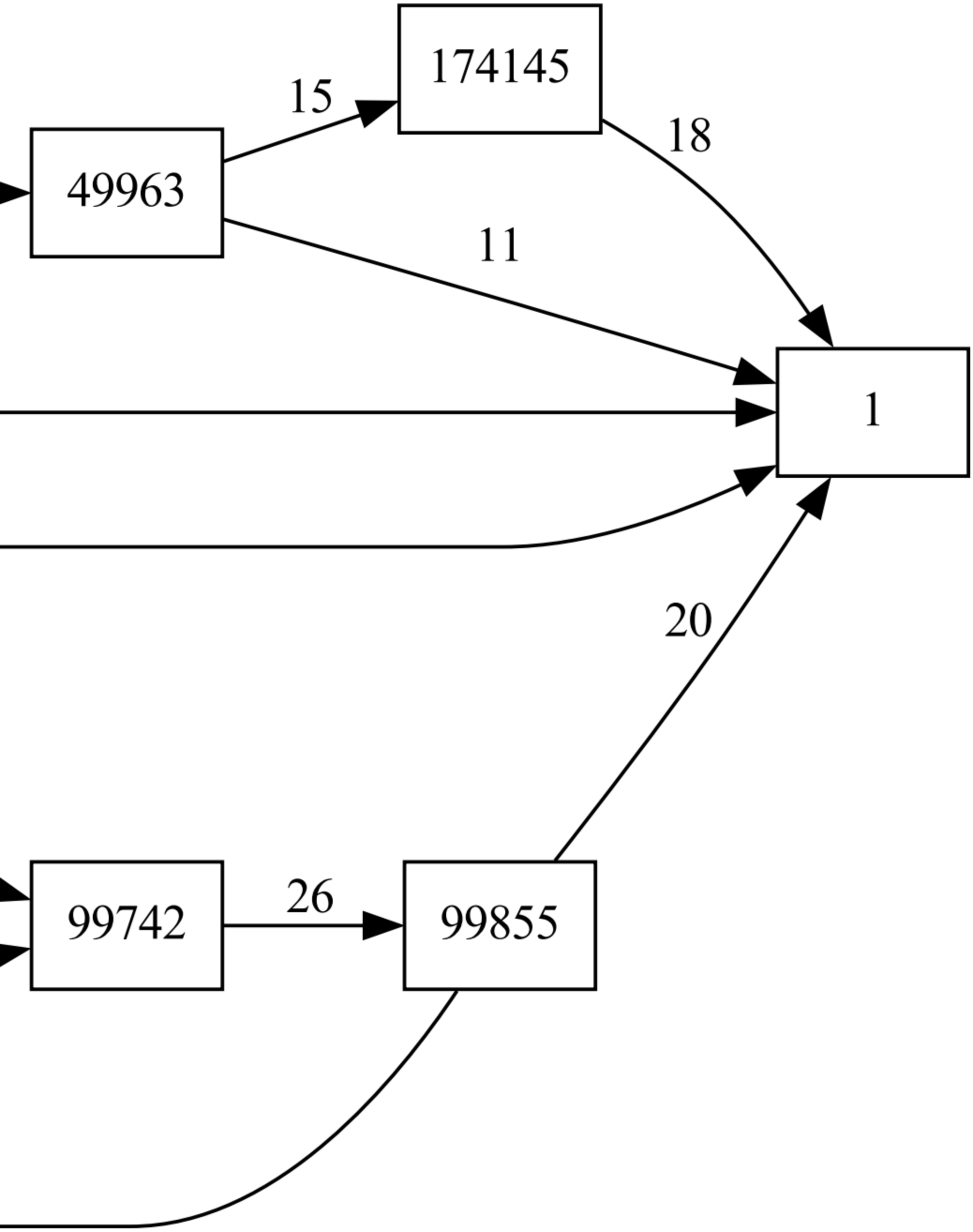
174145
49963
99742
99855