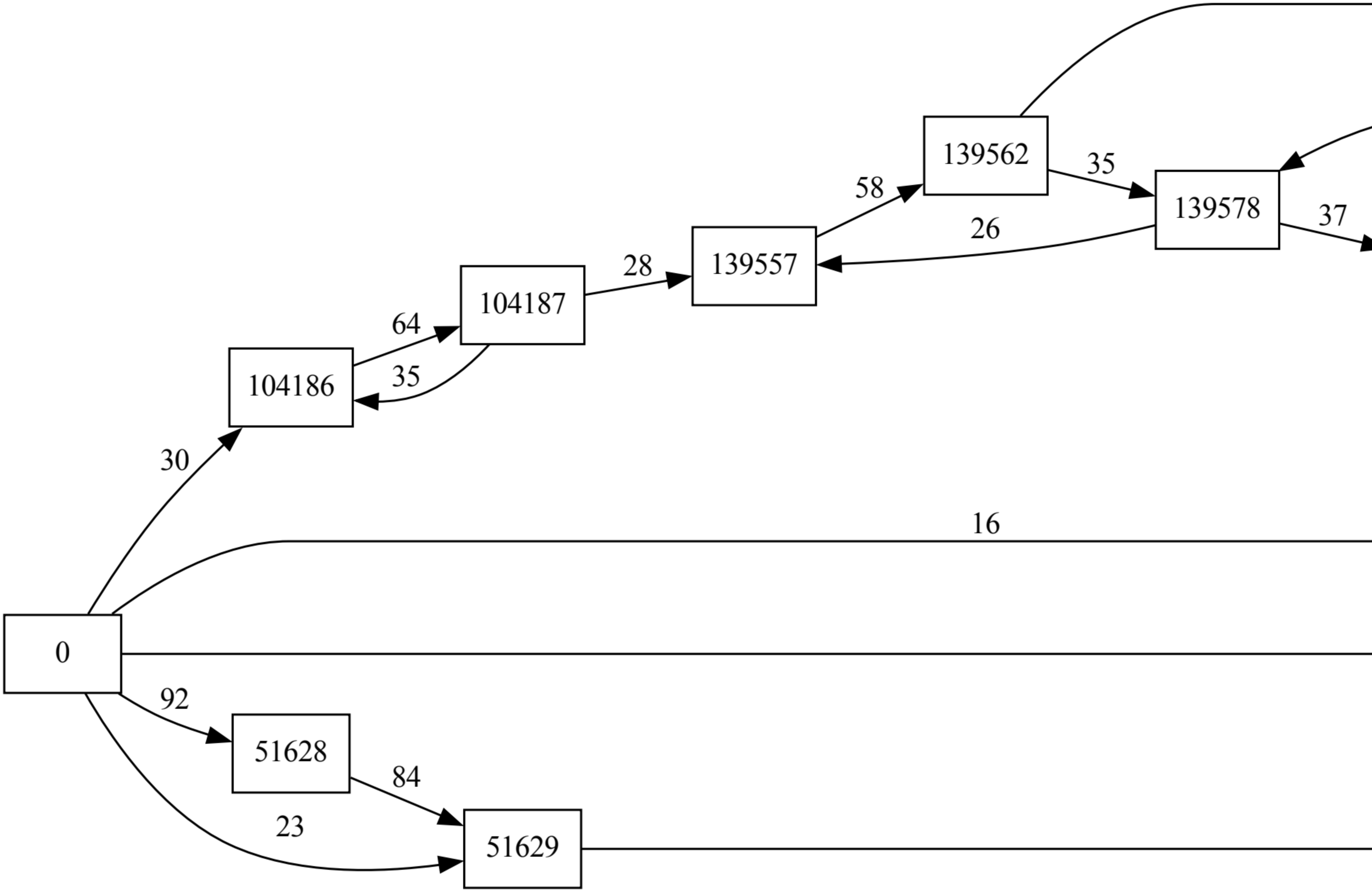
104186
104187
139557
139562
139578
51628
51629

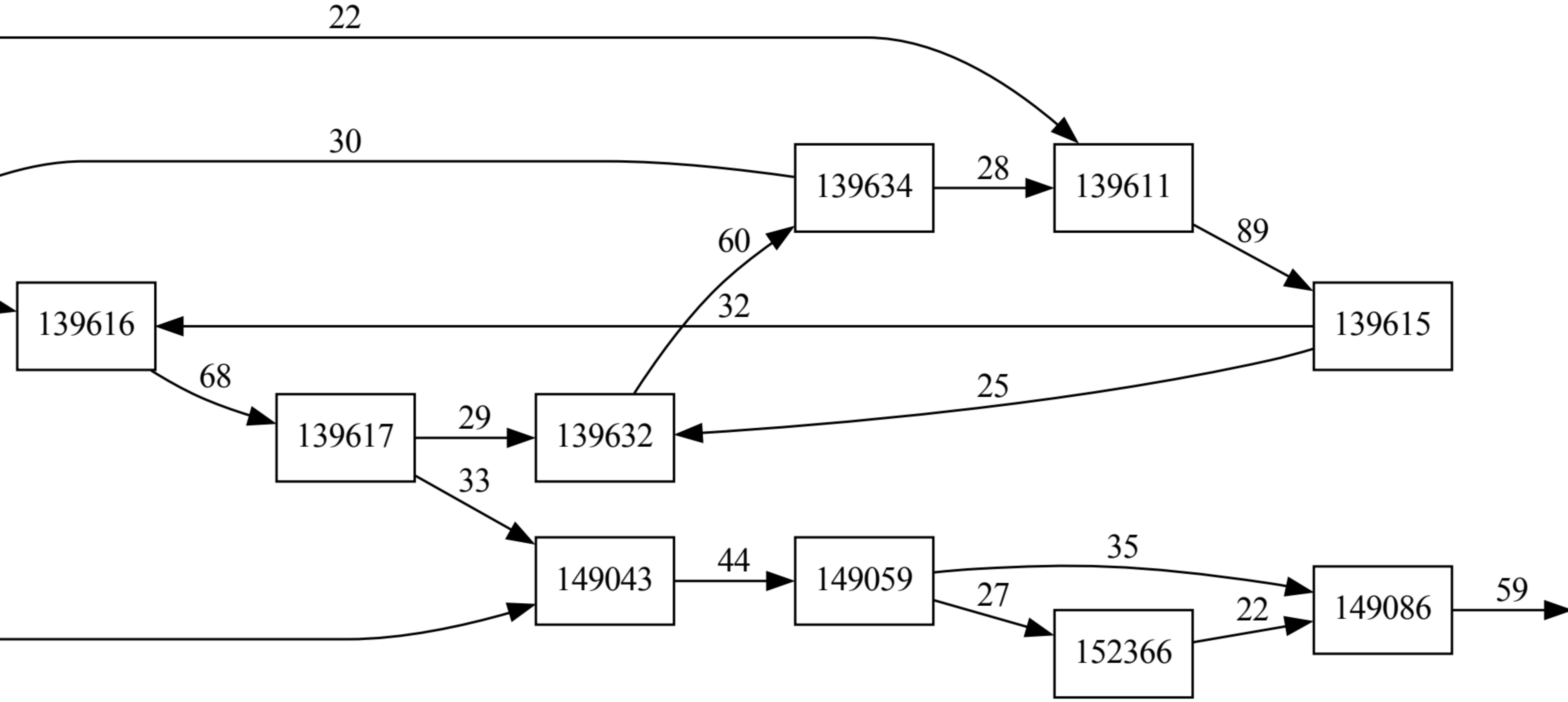
139634
139611
139616
139615
139617
139632
149043
149059
149086
152366

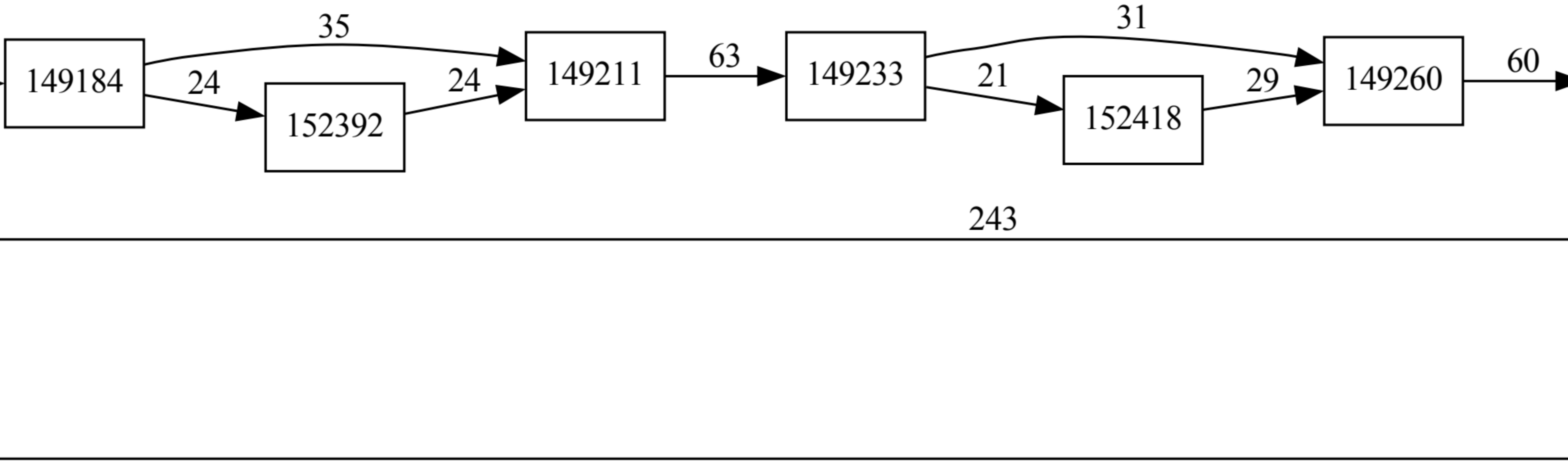
149184
152392
149211
149233
152418
149260

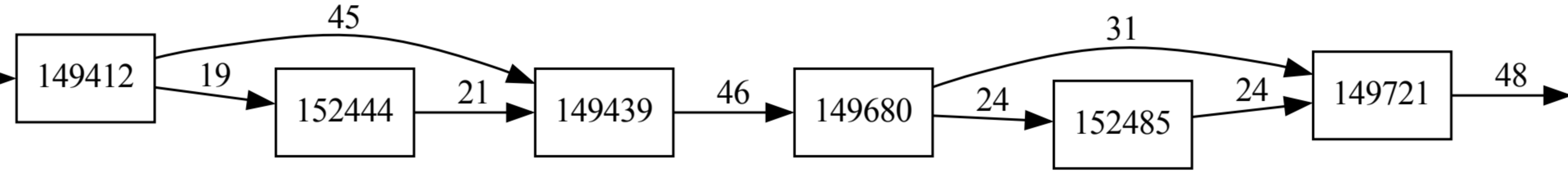
45
31
149412
19
152444
21
149439
46
149680
24
152485
24
149721
48

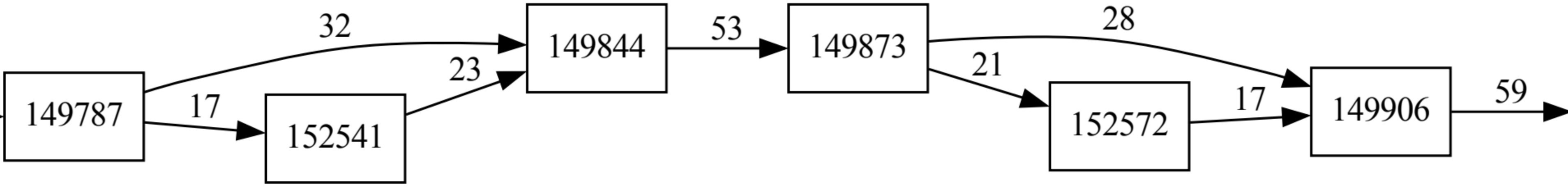
149787
152541
149844
149873
152572
149906
32
17
23
53
28
21
17
59

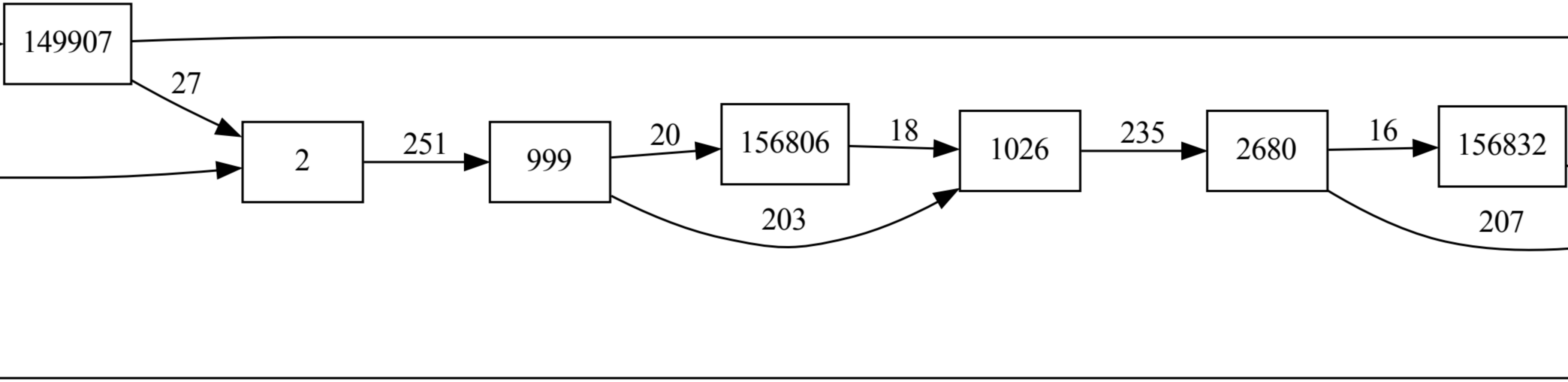
149907
156806
156832

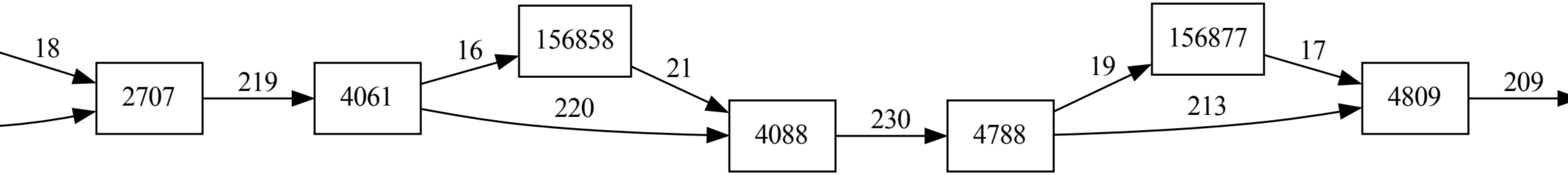
156858
156877

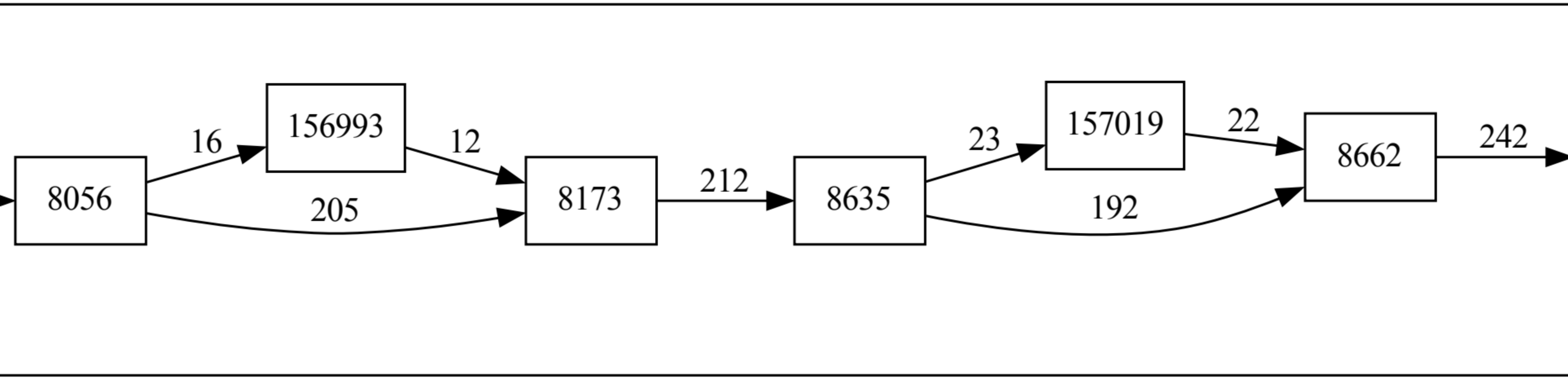
156993
157019

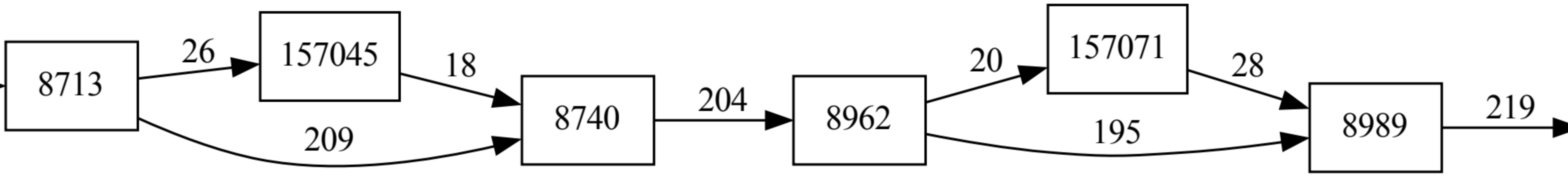
157045
157071

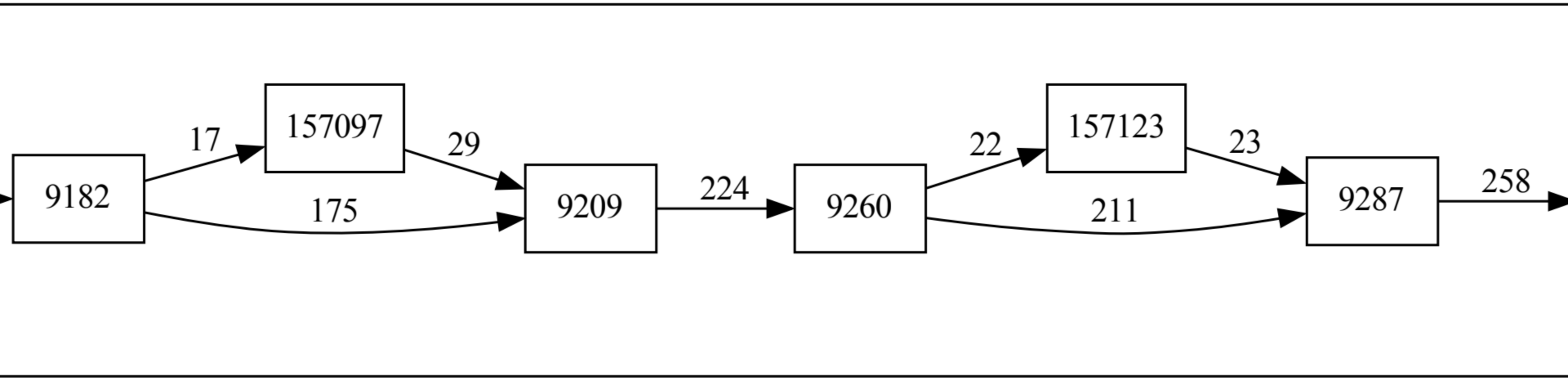
157097
157123

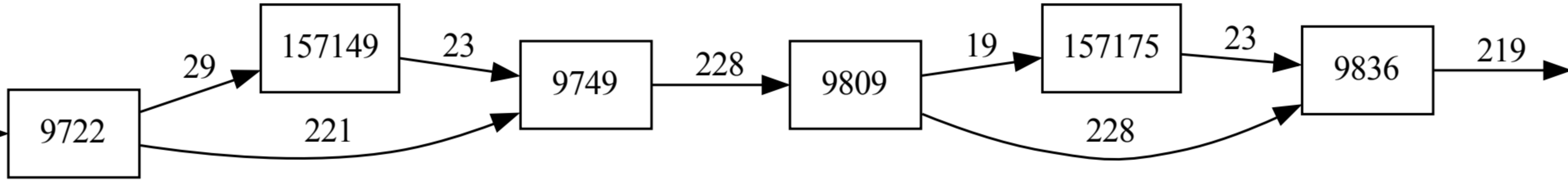
157149
157175

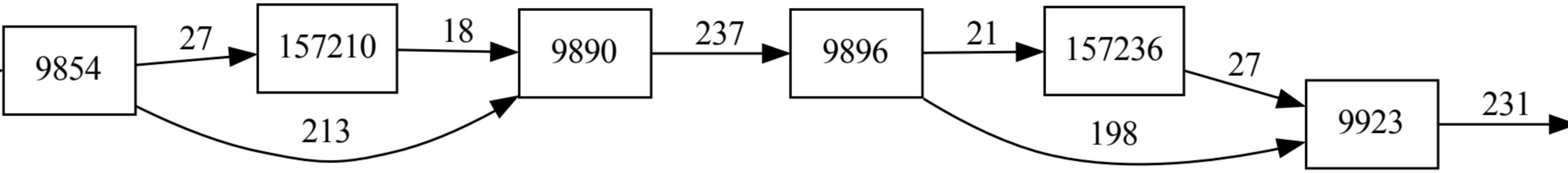
157210
157236

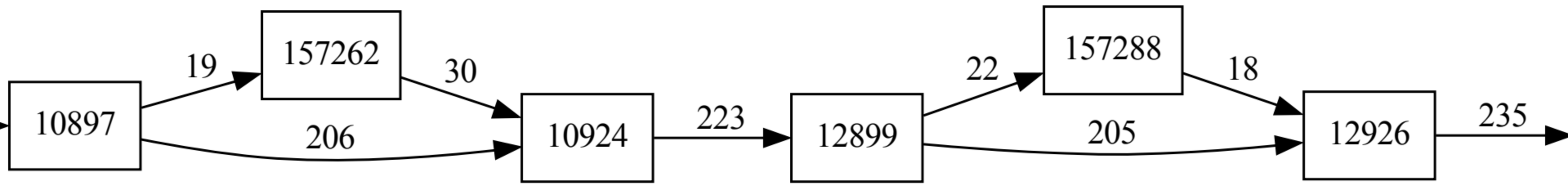
10897
19
157262
30
206
10924
223
12899
22
157288
18
205
12926
235

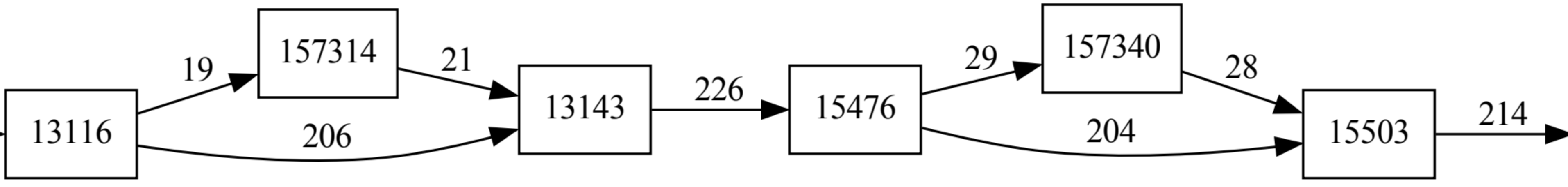
13116
19
206
157314
21
13143
226
15476
29
204
157340
28
15503
214

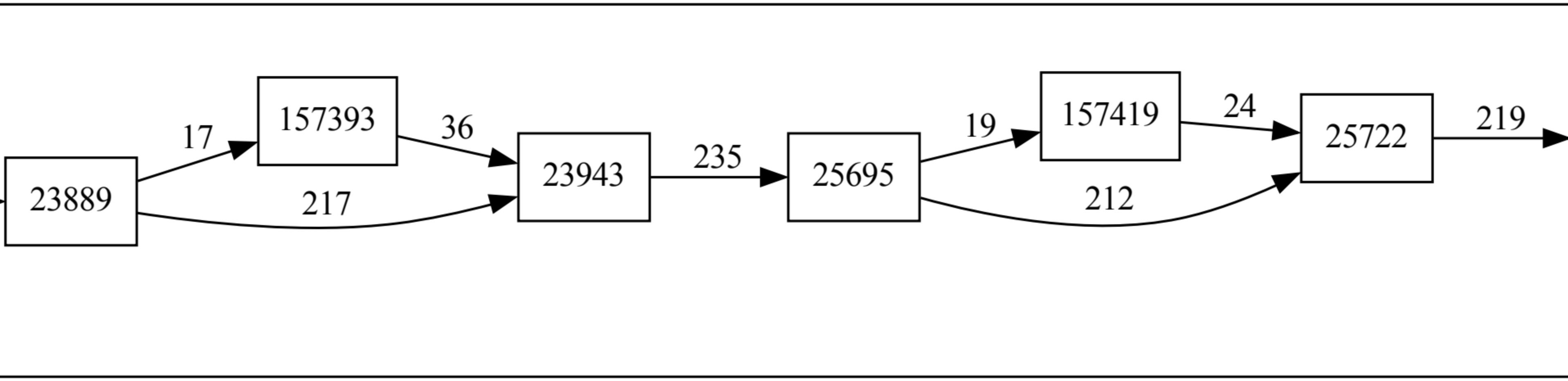
23889
17
157393
36
217
23943
235
25695
19
157419
24
212
25722
219

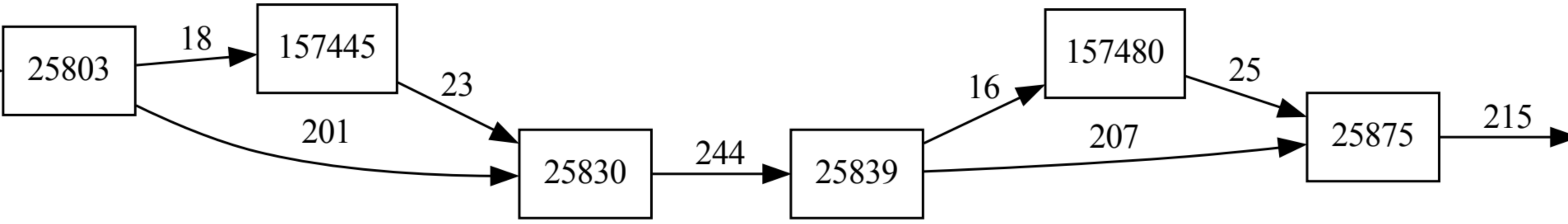
25803
18
157445
23
201
25830
244
25839
16
157480
25
207
25875
215

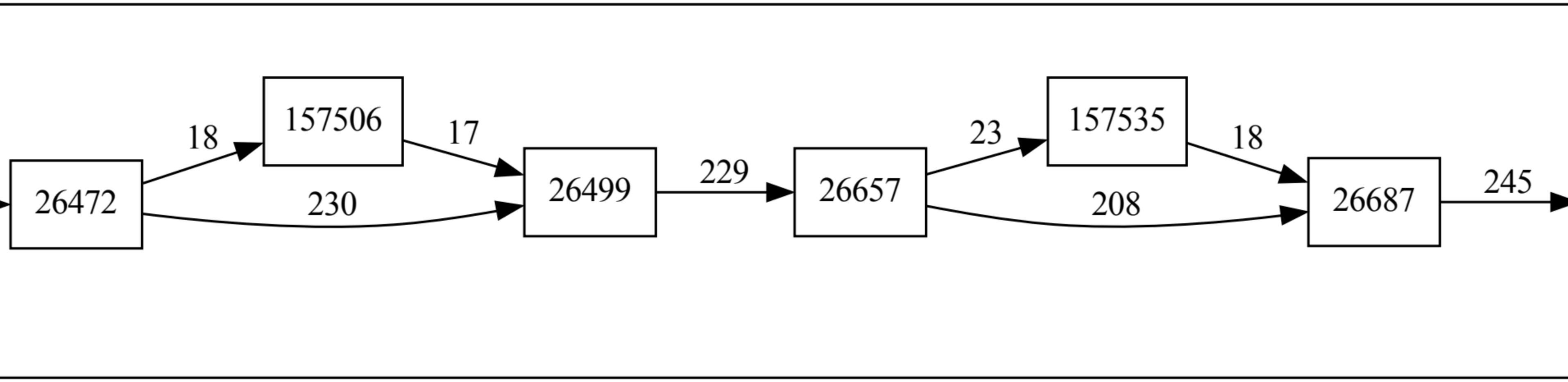
26472
18
230
157506
17
26499
229
26657
23
208
157535
18
26687
245

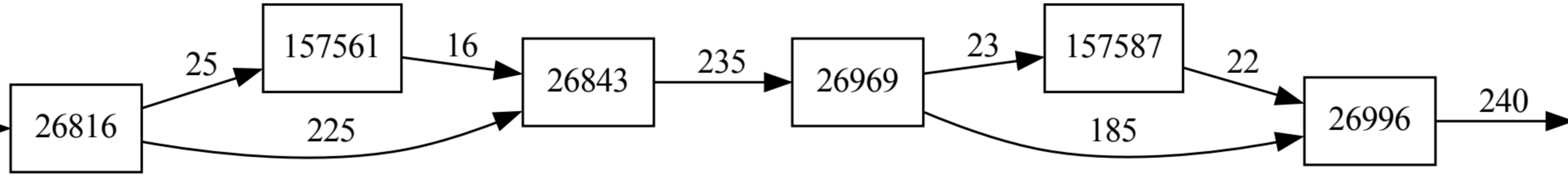
26816
25
225
157561
16
26843
235
26969
23
185
157587
22
26996
240

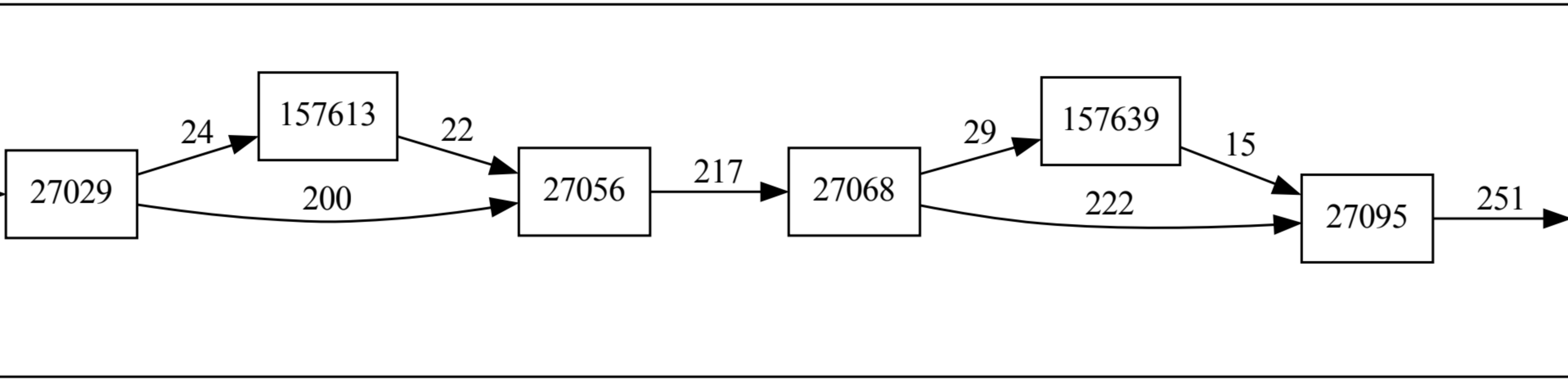
27029
24
157613
22
200
27056
217
27068
29
157639
15
222
27095
251

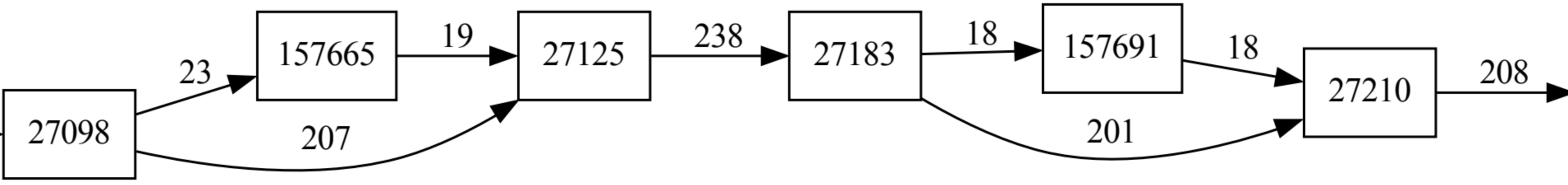
27098
23
207
157665
19
27125
238
27183
18
201
157691
18
27210
208

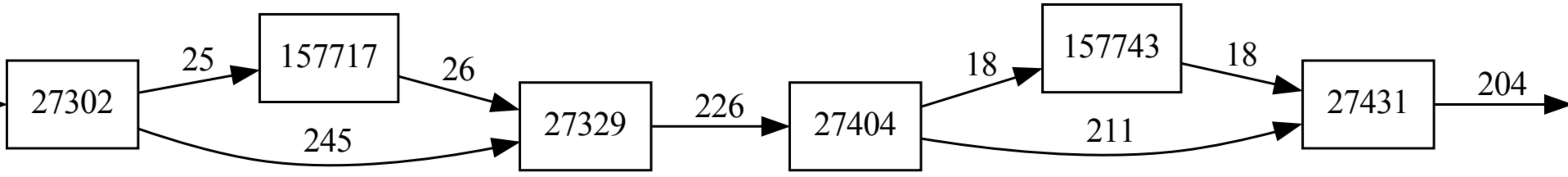
27302
25
157717
26
245
27329
226
27404
18
157743
18
211
27431
204

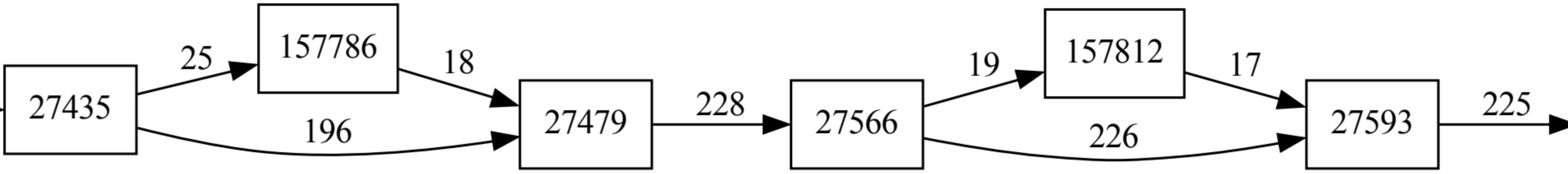
27435
25
157786
18
196
27479
228
27566
19
157812
17
226
27593
225

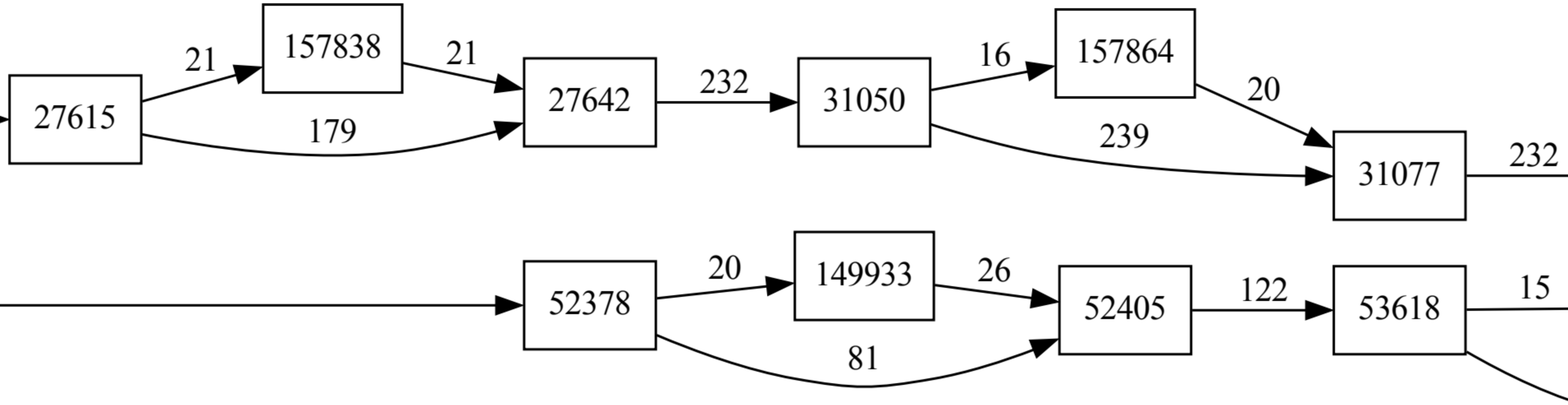
27615
21
157838
21
179
27642
232
31050
16
157864
20
239
31077
232
52378
20
149933
26
81
52405
122
53618
15

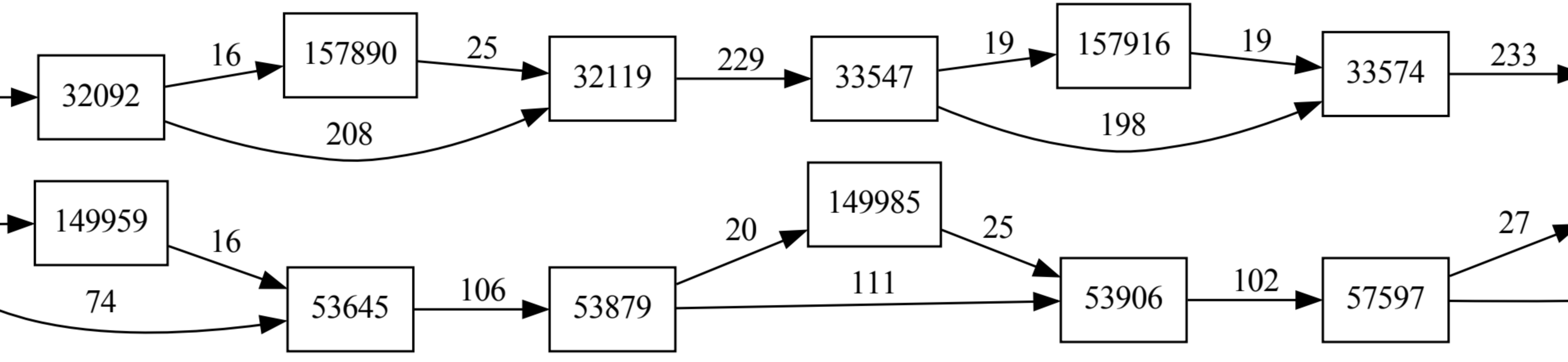
32092
16
157890
25
208
32119
229
33547
19
157916
19
198
33574
233
149959
16
74
53645
106
53879
20
149985
25
111
53906
102
57597
27

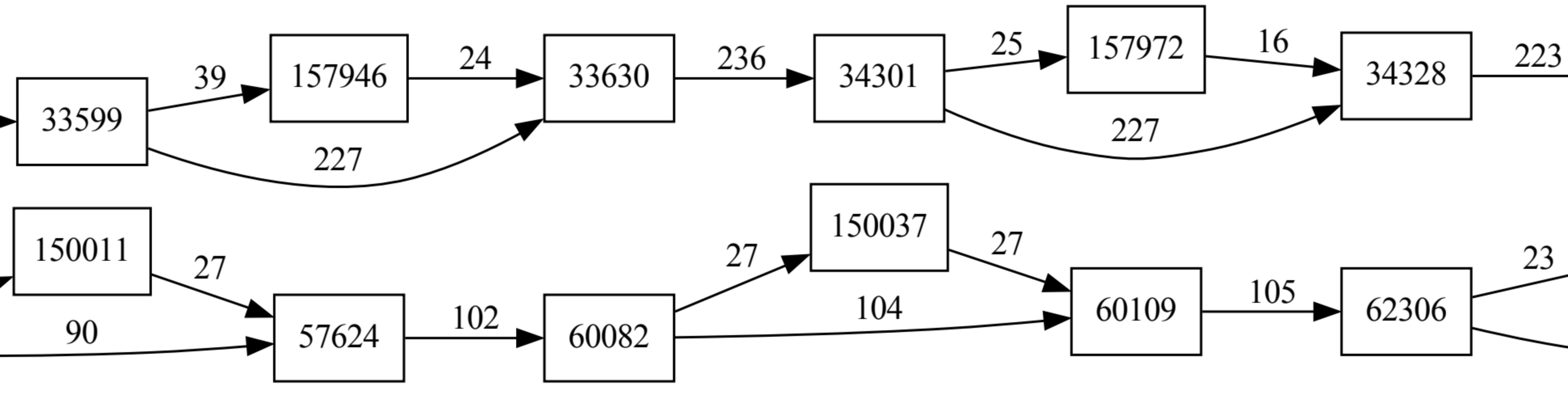
33599
39
157946
24
227
33630
236
34301
25
157972
16
227
34328
223
150011
27
90
57624
102
60082
27
150037
104
27
60109
105
62306
23

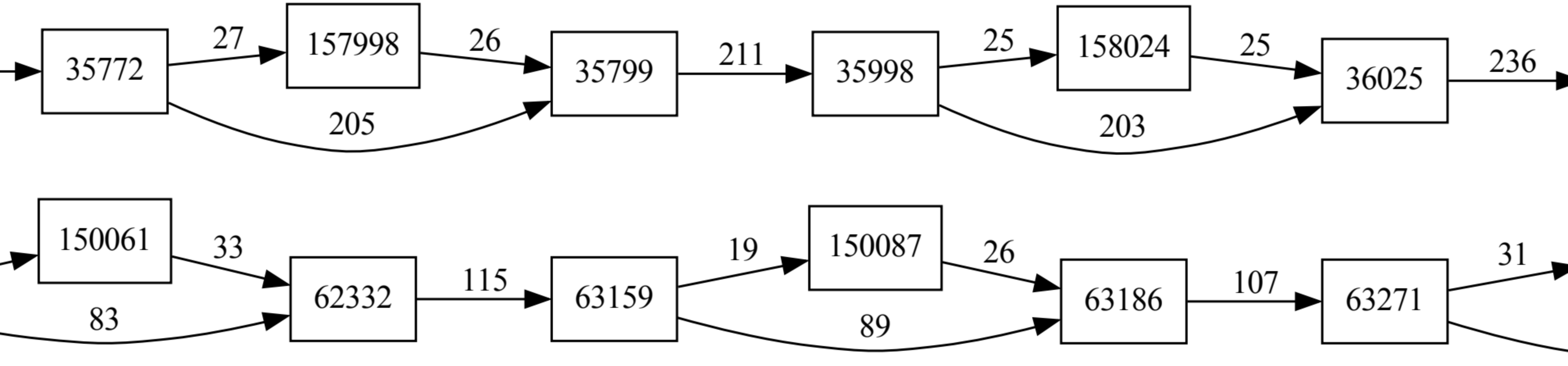
35772
27
157998
26
205
35799
211
35998
25
158024
25
203
36025
236
150061
33
83
62332
115
63159
19
150087
26
89
63186
107
63271
31

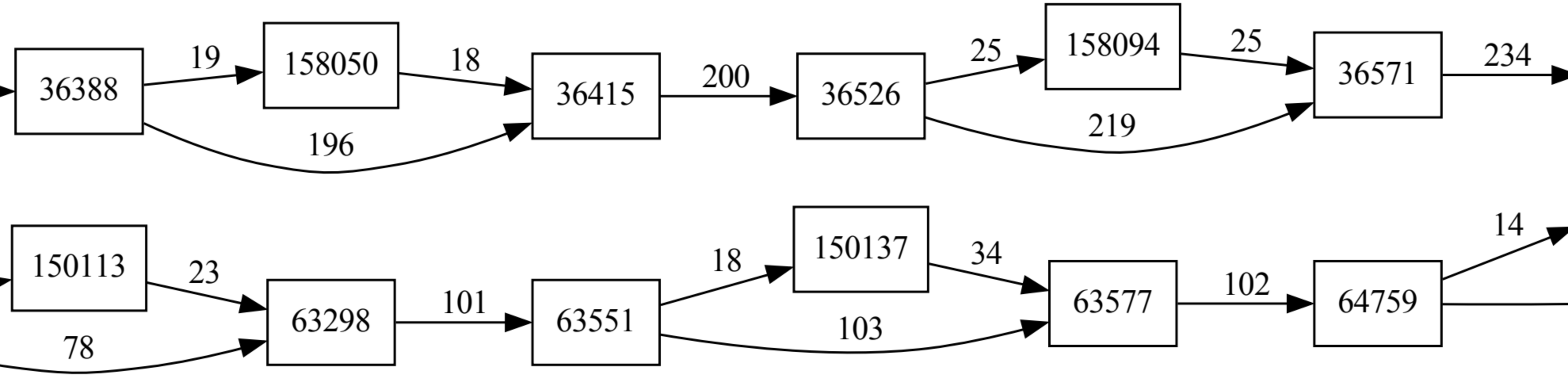
36388
19
158050
18
196
36415
200
36526
25
158094
25
219
36571
234
150113
23
78
63298
101
63551
18
150137
34
103
63577
102
64759
14

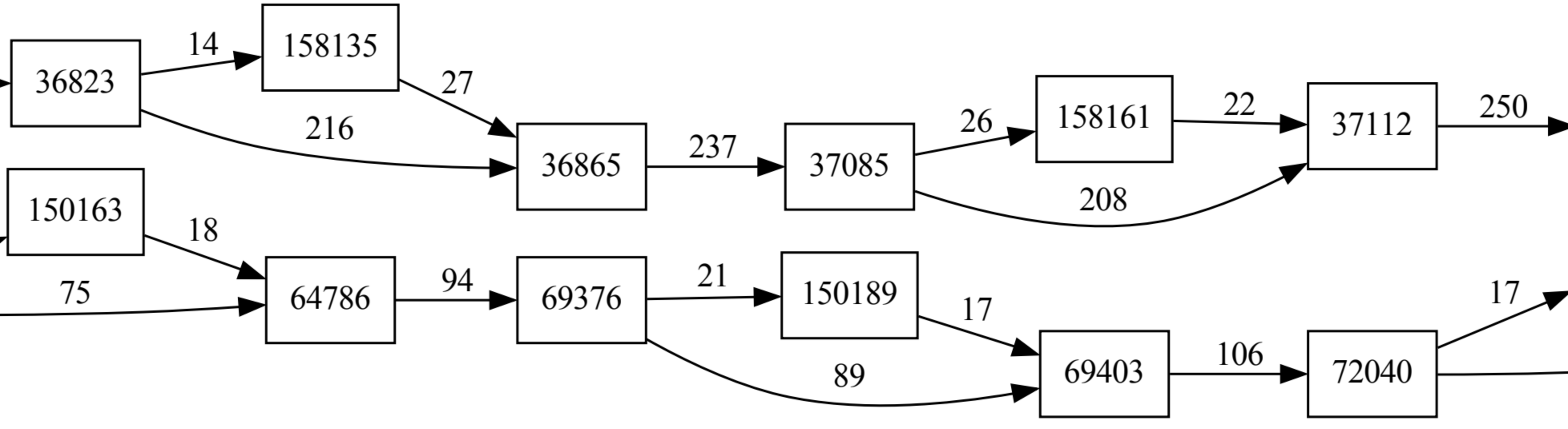
36823
14
158135
27
216
150163
18
75
64786
94
36865
237
37085
26
158161
22
37112
250
208
69376
21
150189
17
89
69403
106
72040
17

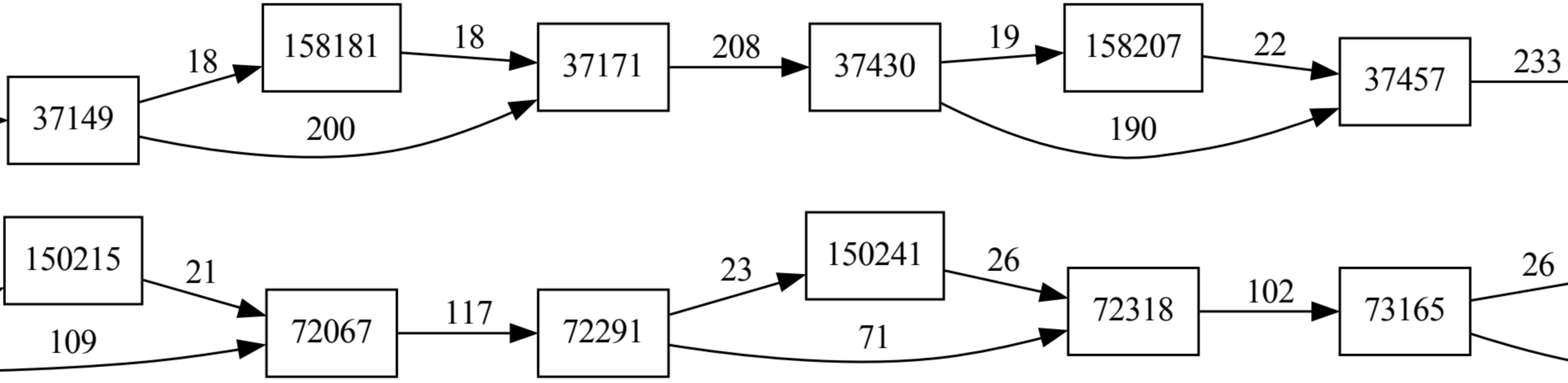
37149
18
158181
18
200
37171
208
37430
19
158207
22
190
37457
233
150215
21
109
72067
117
72291
23
150241
26
71
72318
102
73165
26

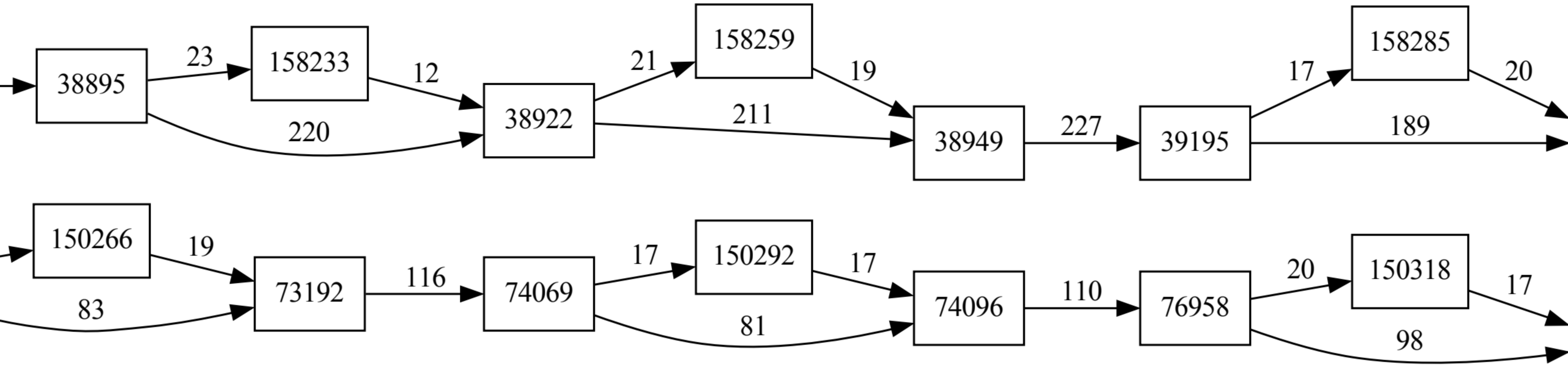
38895
23
158233
12
220
38922
21
158259
19
211
38949
227
39195
17
158285
20
189
150266
19
83
73192
116
74069
17
150292
17
81
74096
110
76958
20
150318
17
98

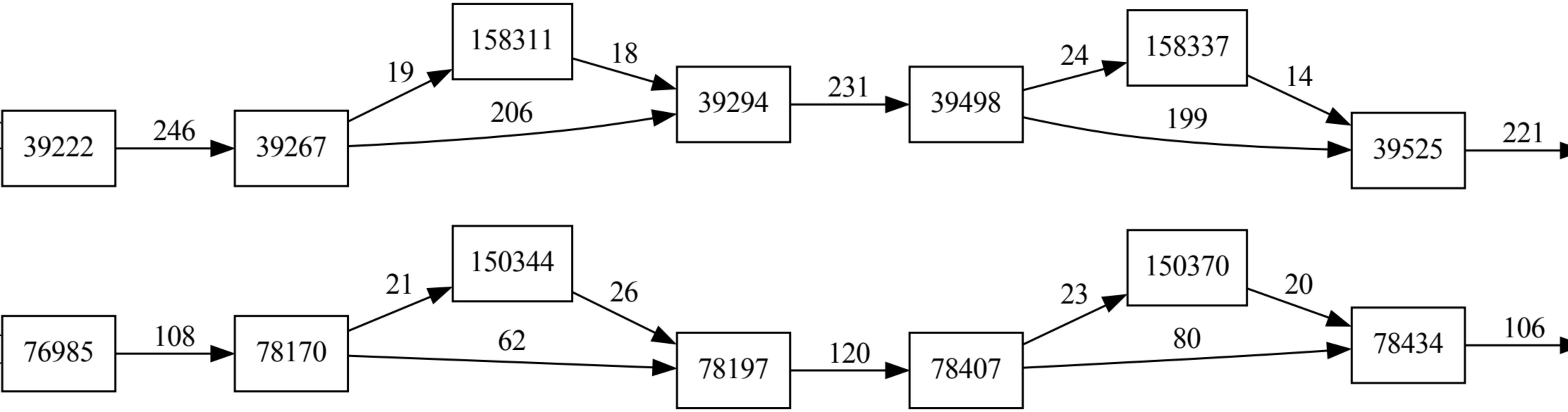
158311
19
18
39222
246
39267
206
39294
231
39498
158337
24
14
199
39525
221
150344
21
26
76985
108
78170
62
78197
120
78407
150370
23
20
80
78434
106

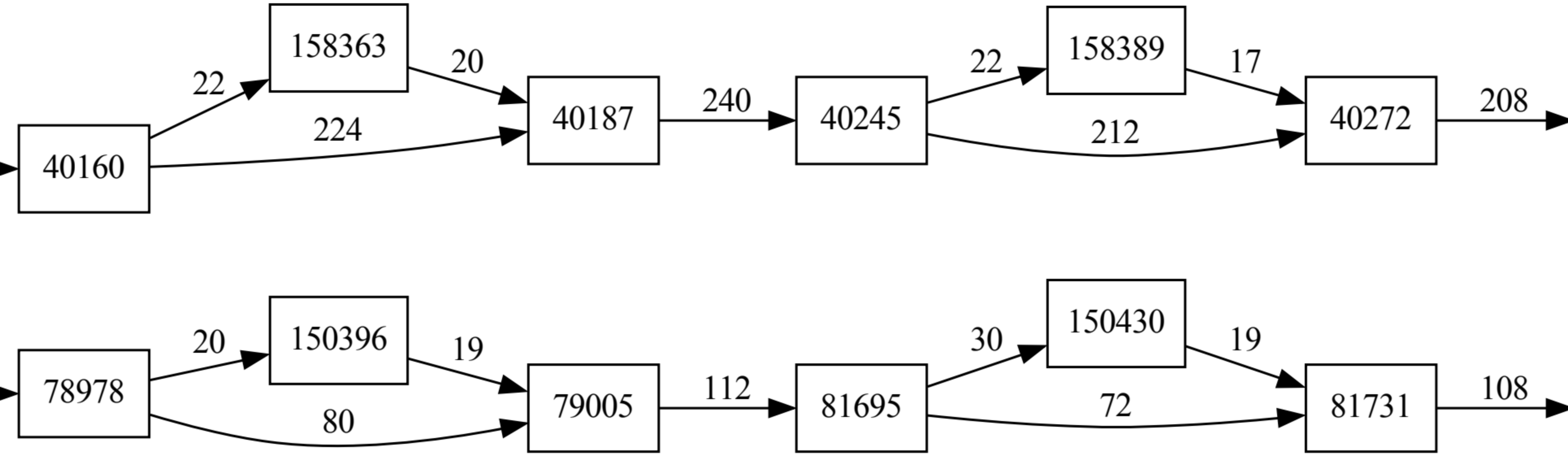
158363
22
20
40160
224
40187
240
40245
22
158389
17
212
40272
208
150396
20
19
78978
80
79005
112
81695
30
150430
19
72
81731
108

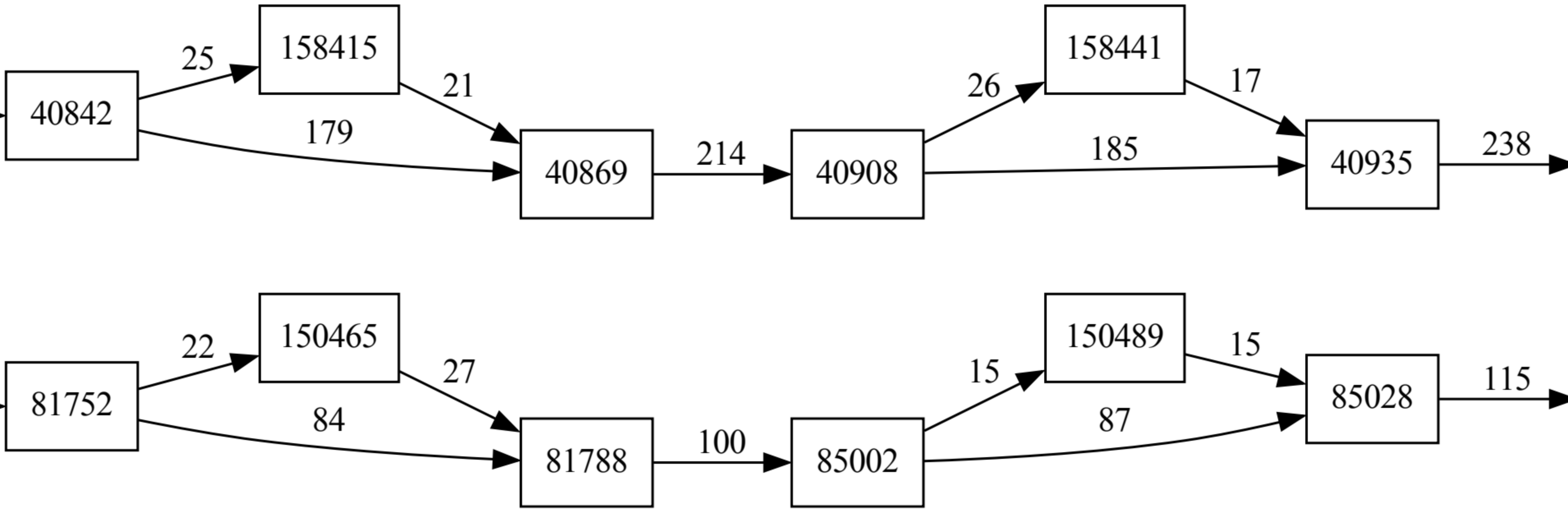
40842
25
158415
21
179
40869
214
40908
26
158441
17
185
40935
238
81752
22
150465
27
84
81788
100
85002
15
150489
15
87
85028
115

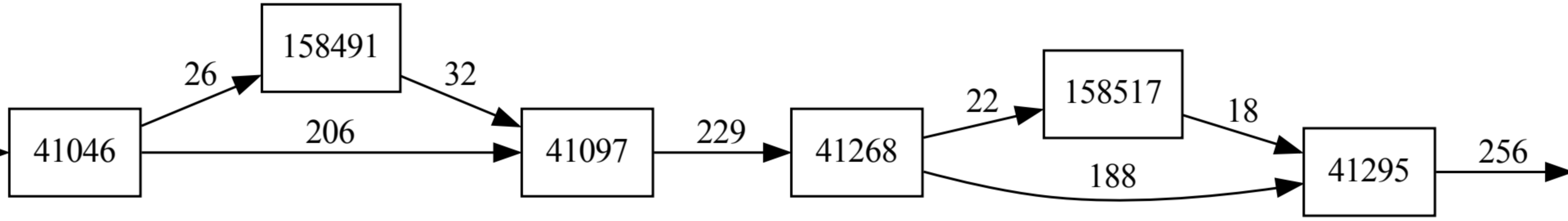
158491
26
32
41046
206
41097
229
41268
22
158517
18
188
41295
256

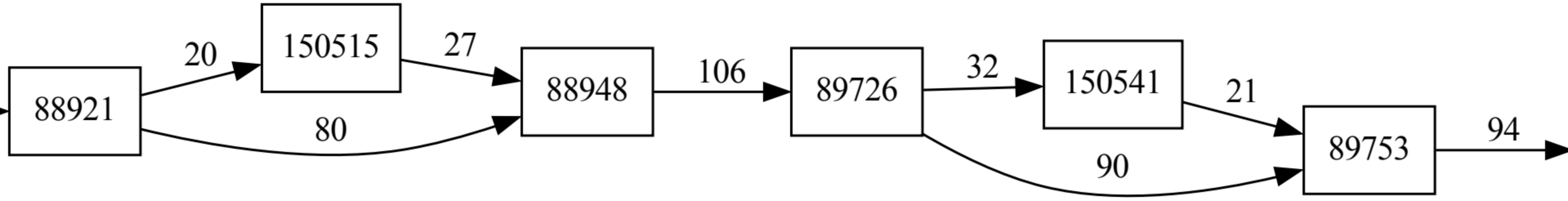
150515
20
27
88921
80
88948
106
89726
32
150541
21
90
89753
94

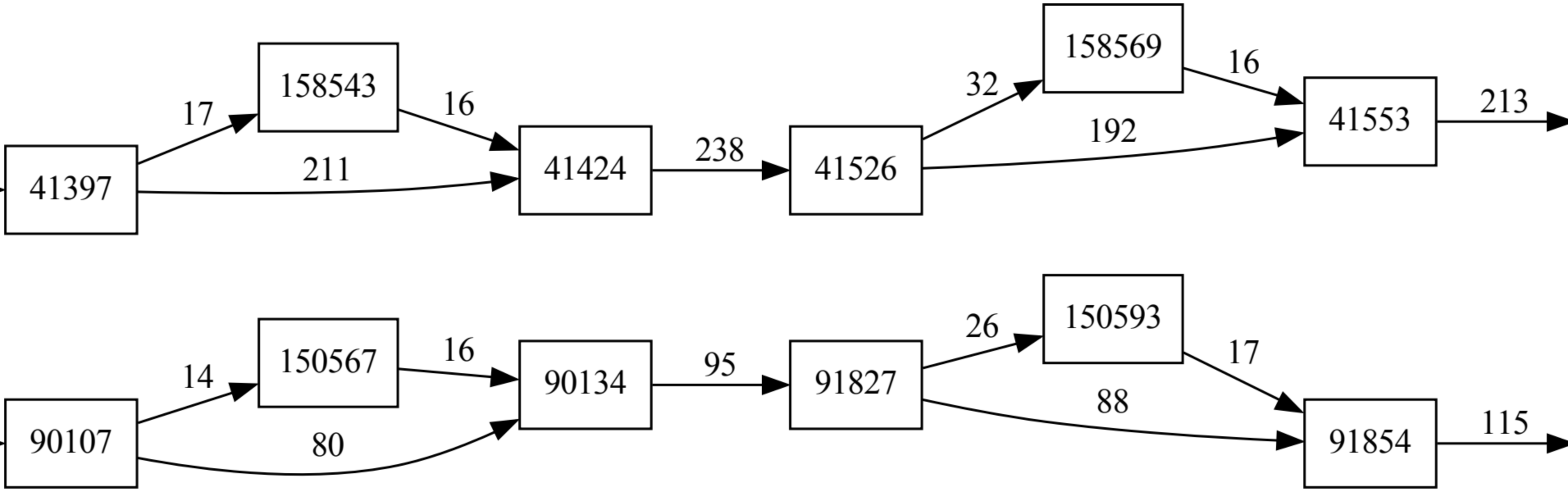
158543
158569
17
16
32
16
41553
213
41397
211
41424
238
41526
192
150567
150593
14
16
26
17
90107
80
90134
95
91827
88
91854
115

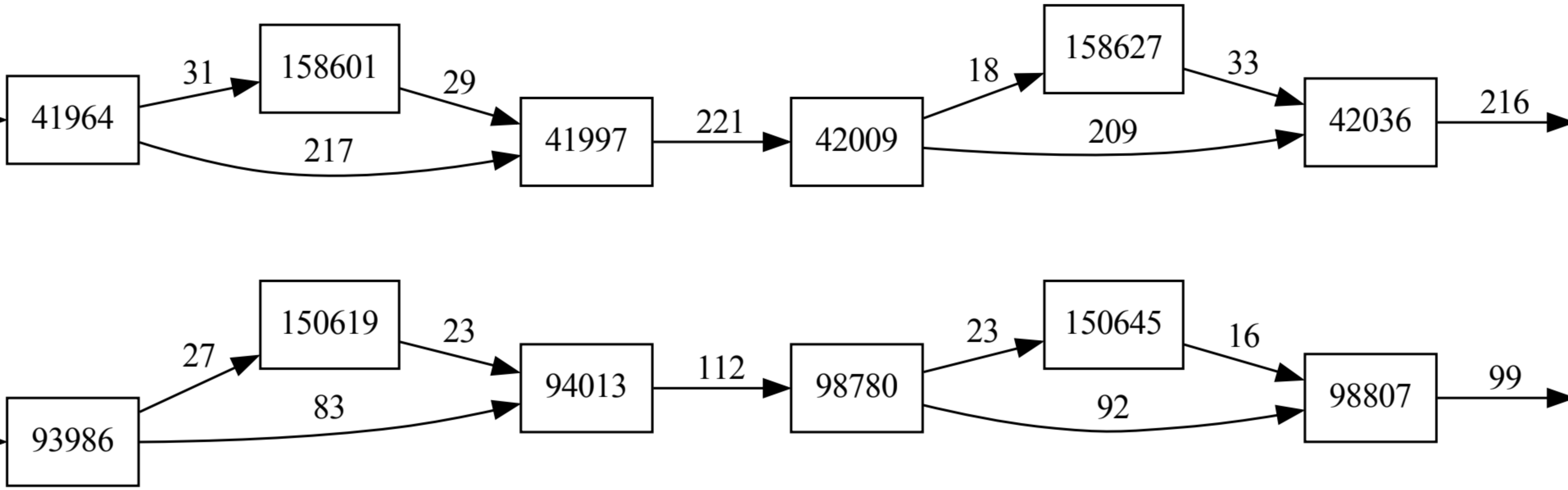
41964
31
158601
29
217
41997
221
42009
18
158627
33
209
42036
216
93986
27
150619
23
83
94013
112
98780
23
150645
16
92
98807
99

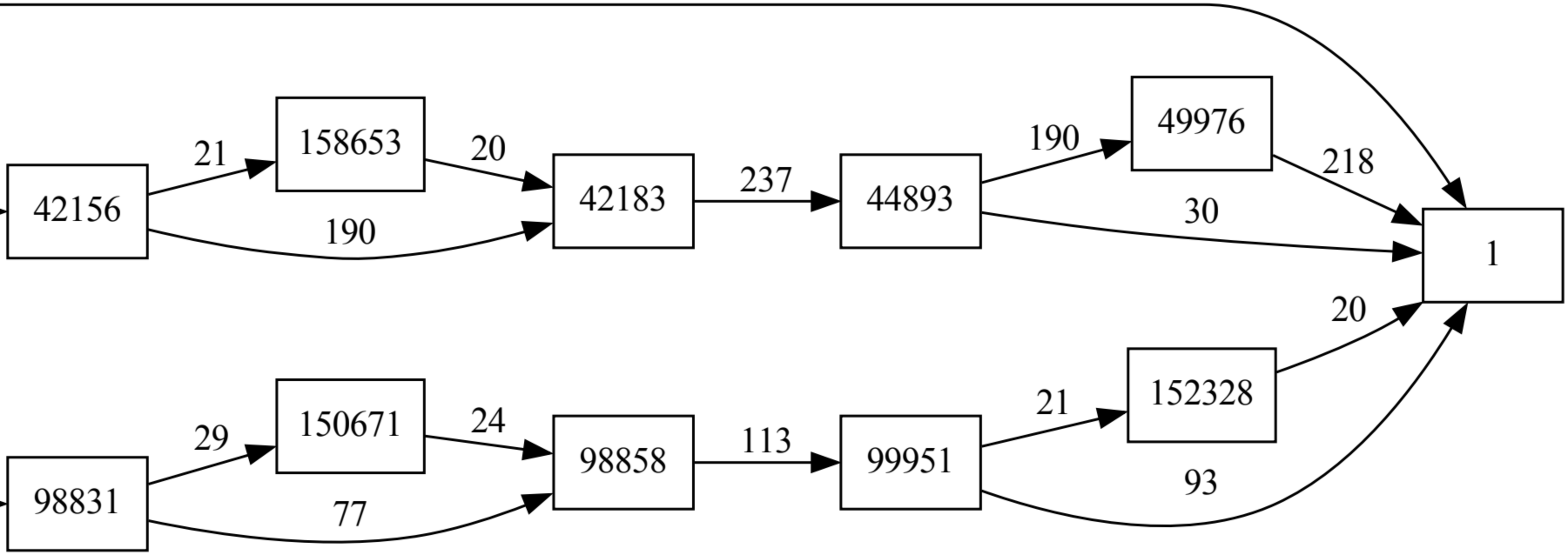
158653
42156
42183
44893
49976
150671
98831
98858
99951
152328