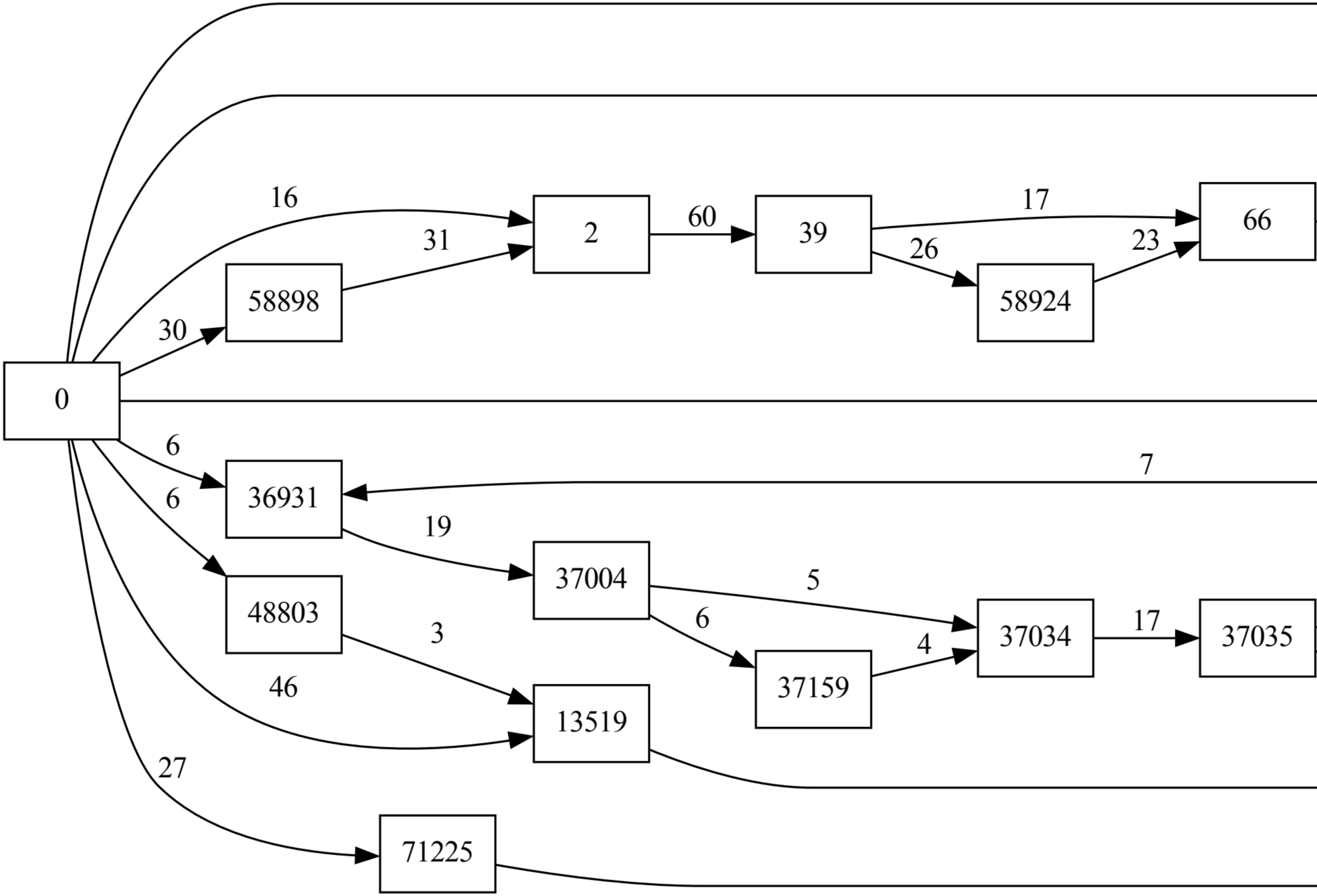
58924
58898
36931
37004
37034
37035
37159
48803
13519
71225

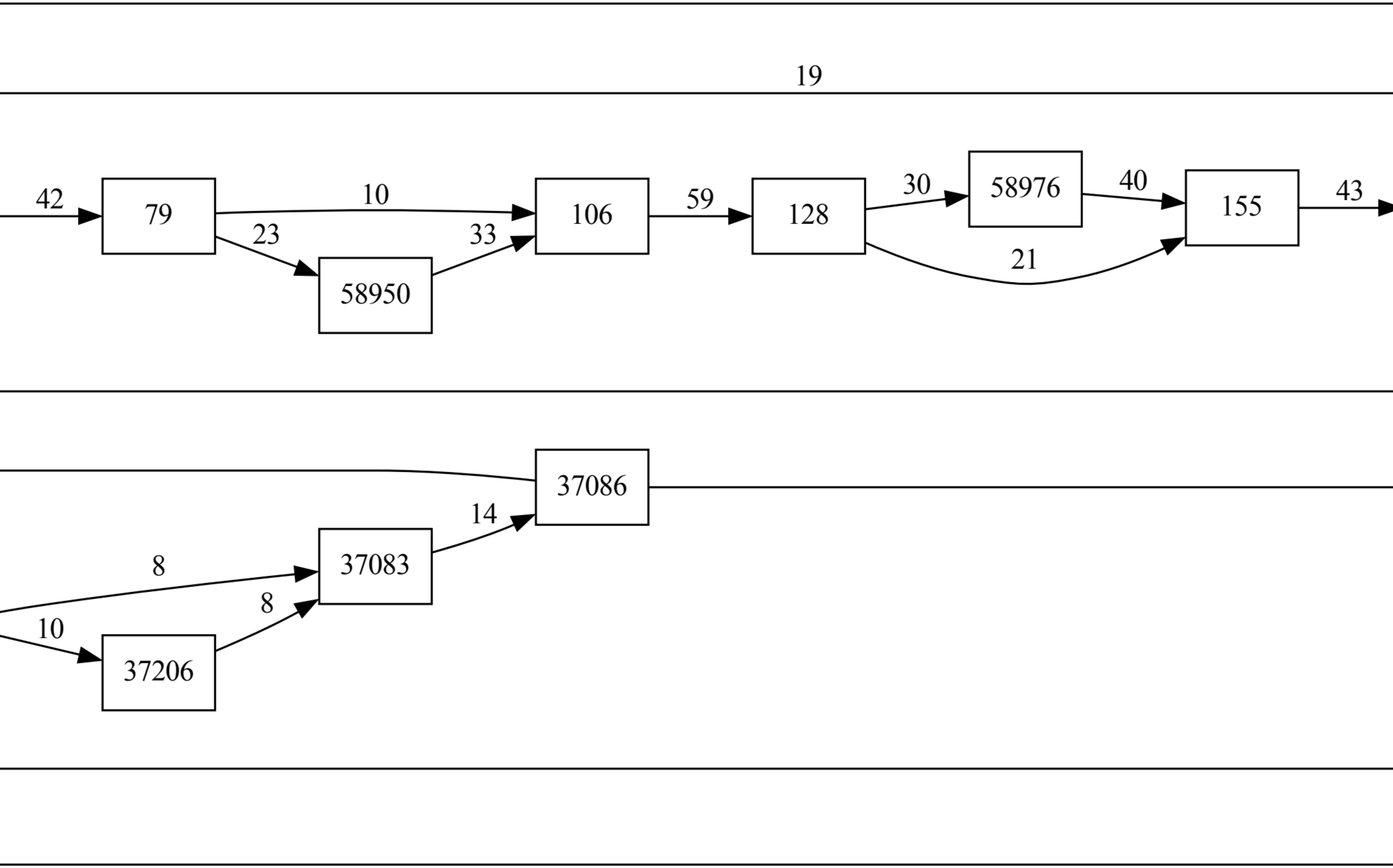
58950
58976
37086
37083
37206

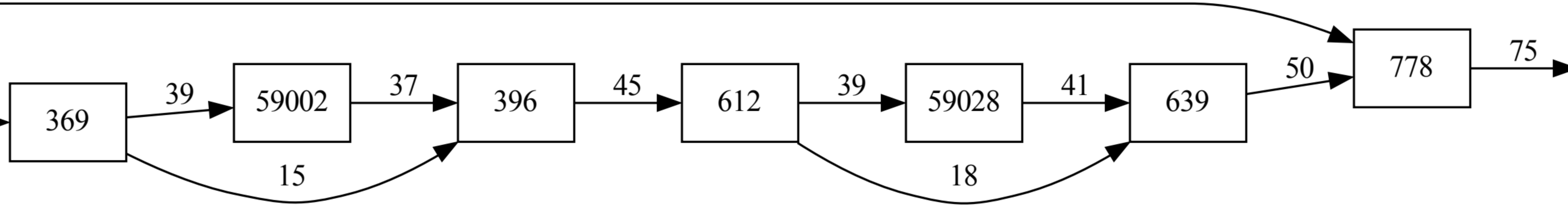
59002
59028

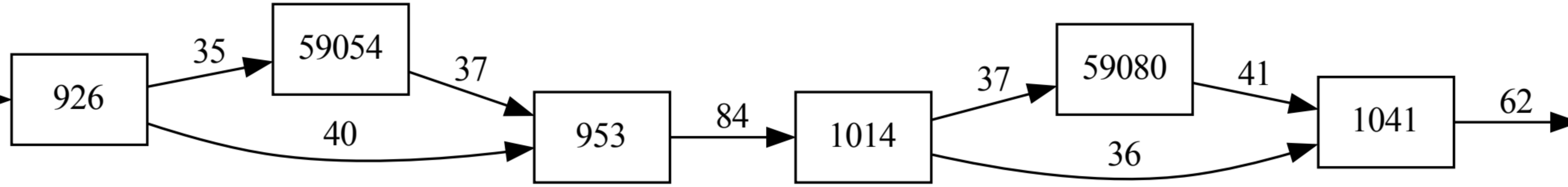
59054
59080

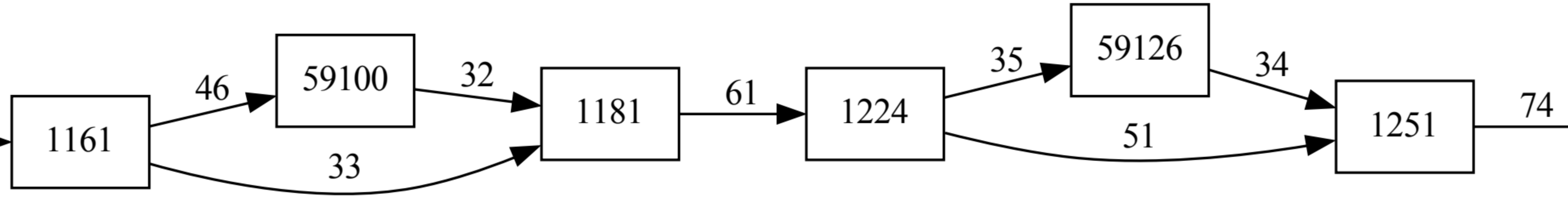
59100
59126

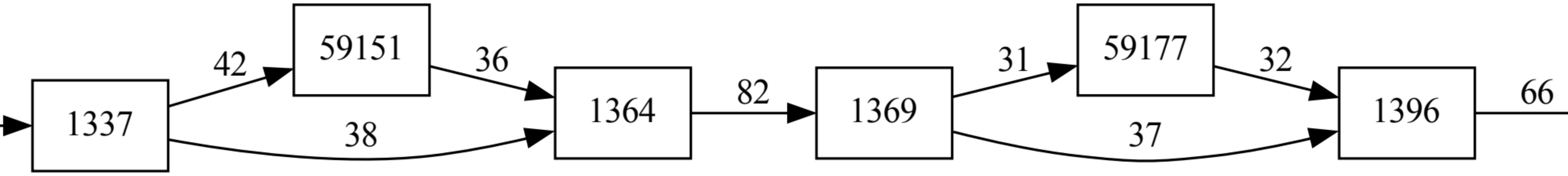
59151
59177

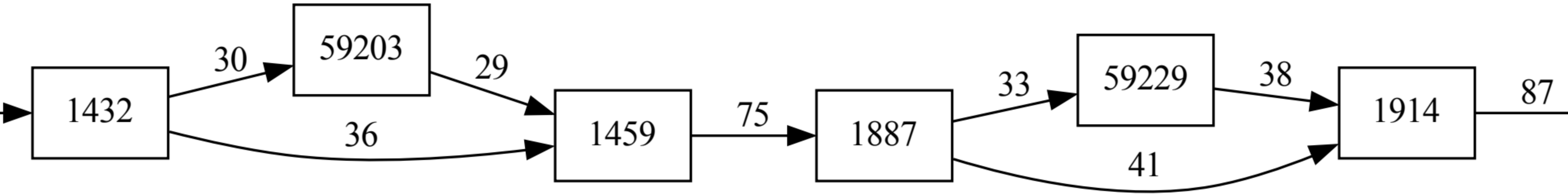
59203
1887
59229
1914

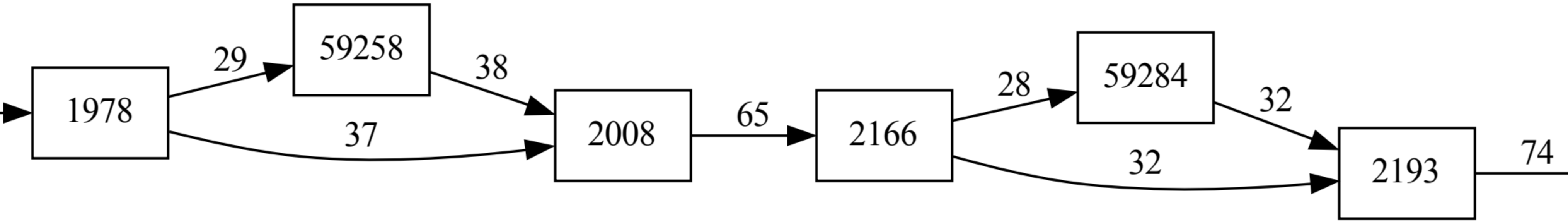
1978
59258
2008
59284

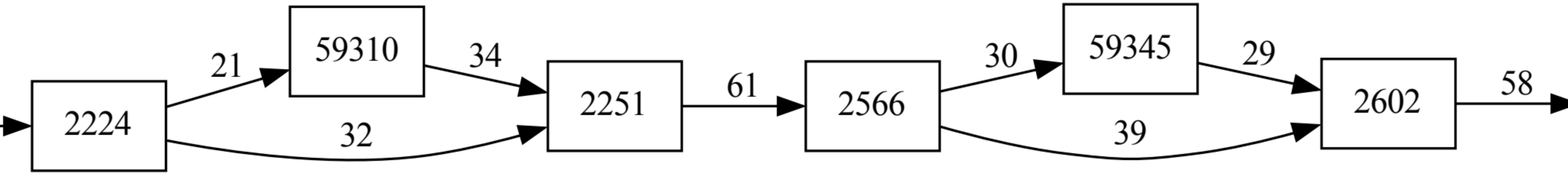
59310
59345

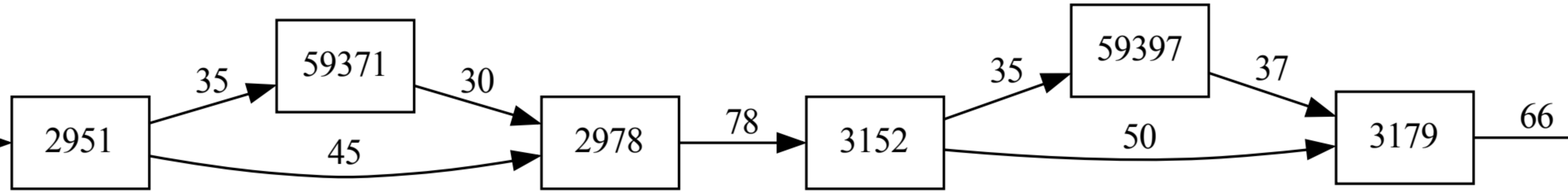
59371
59397

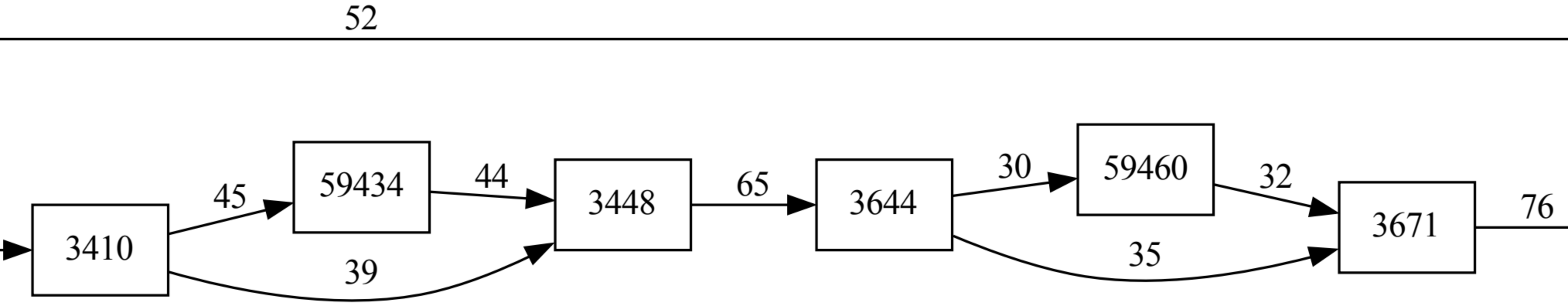
59434
59460

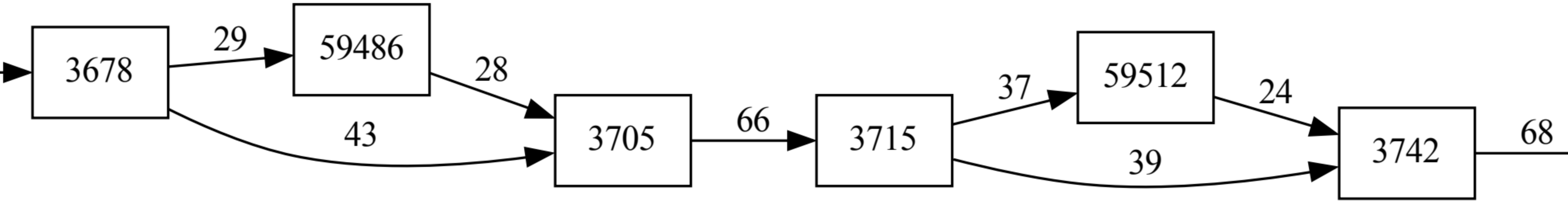
59486
59512

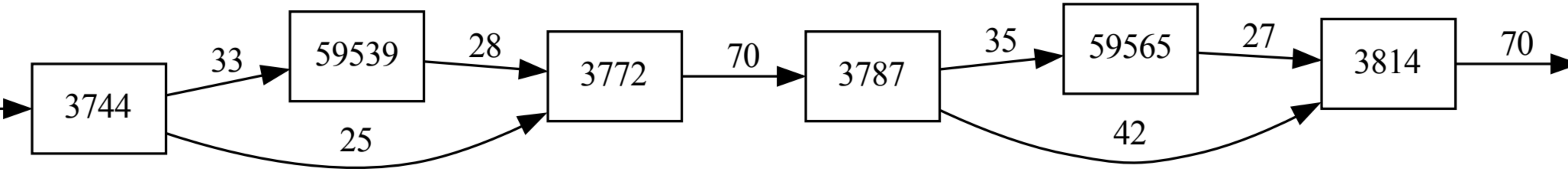
59539
59565

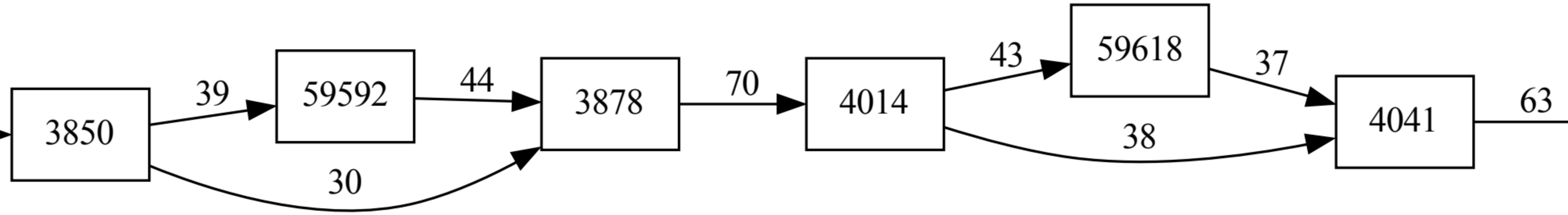
59592
59618

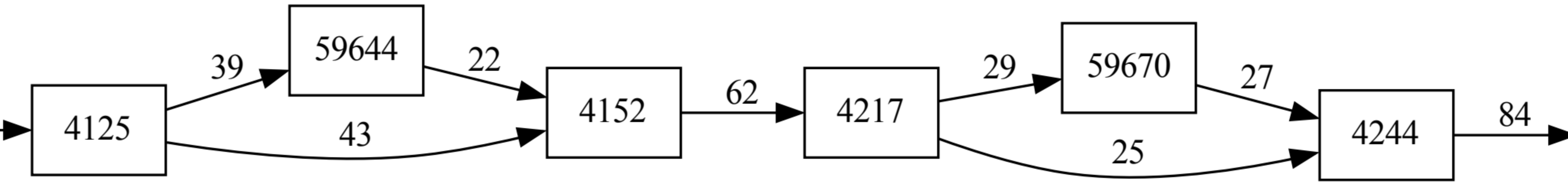

59644
59670

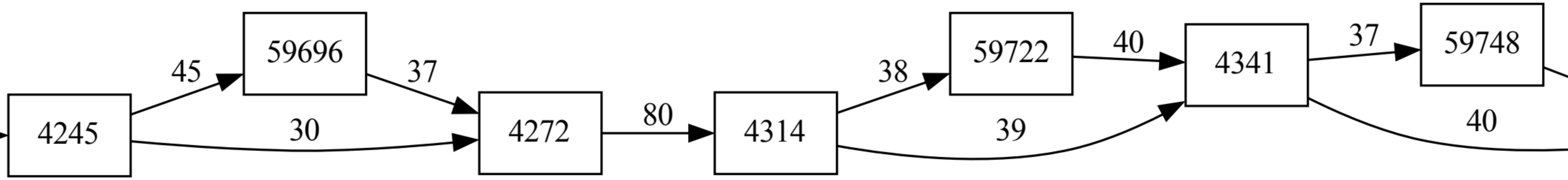
59696
59722
59748

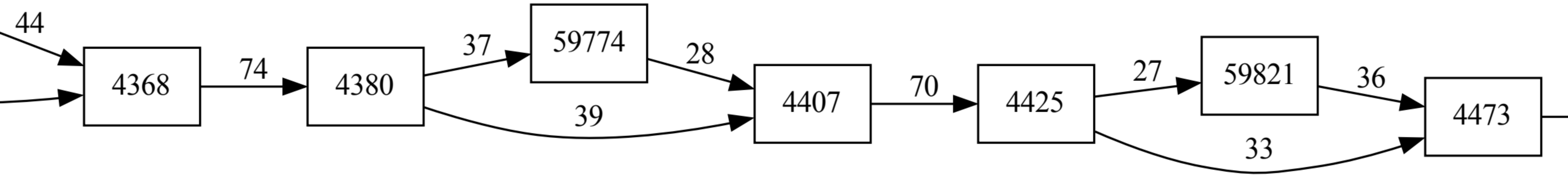
59774
59821

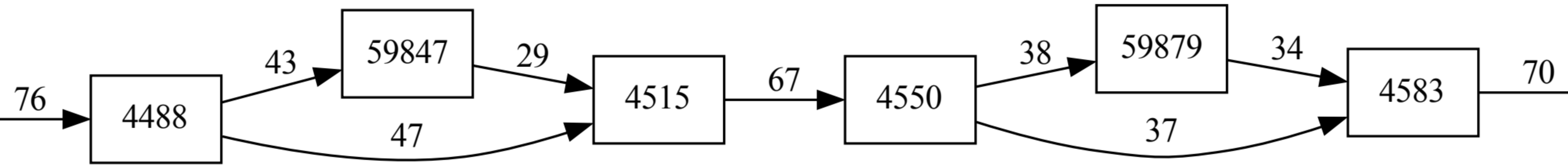
59847
59879

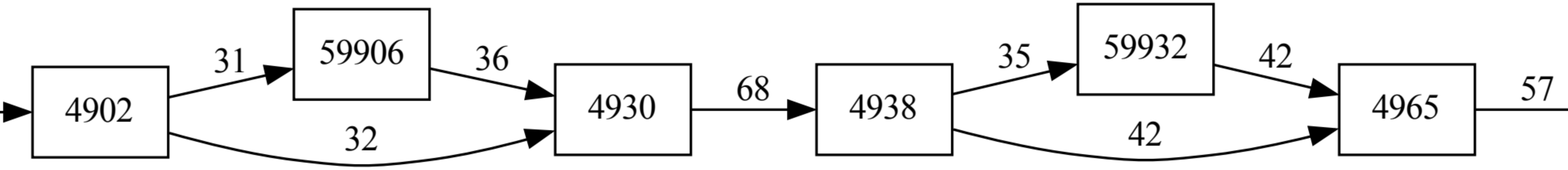
59906
59932

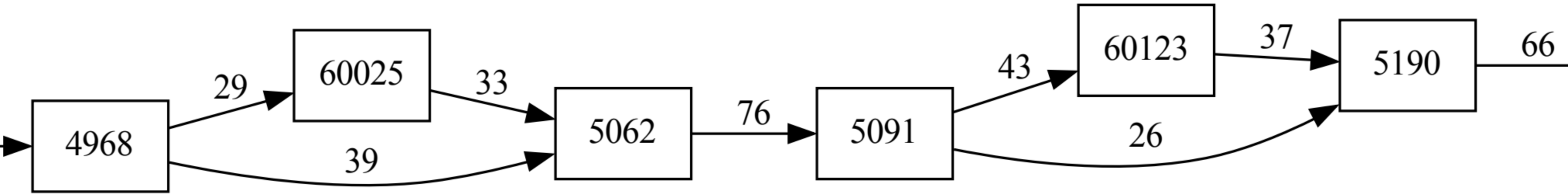
60025
60123

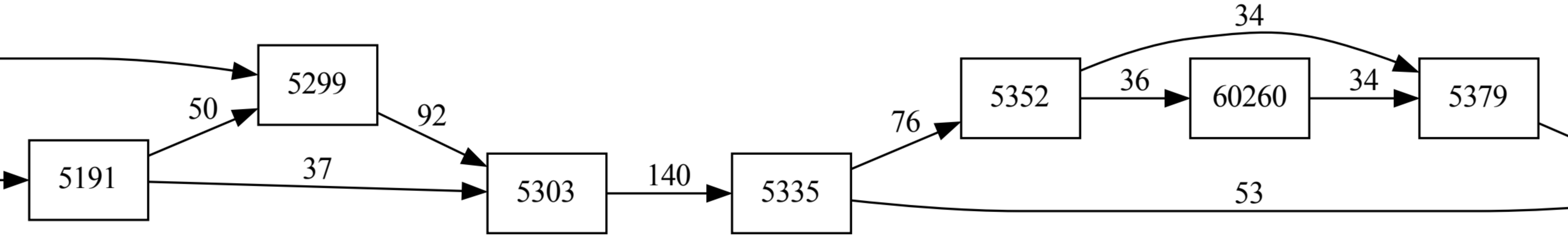
60260

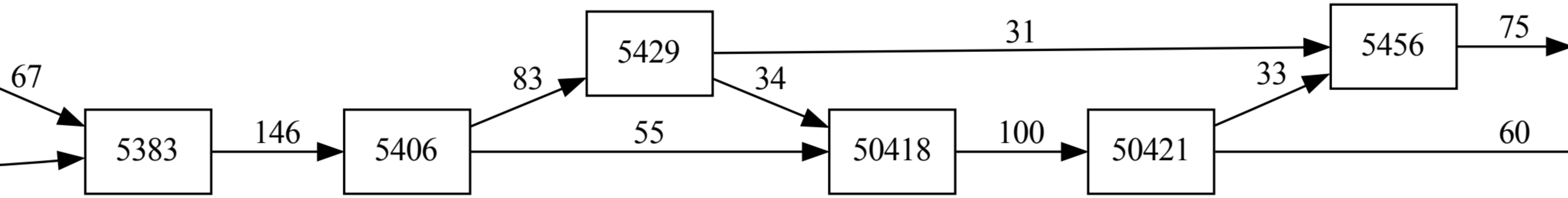
50418
50421

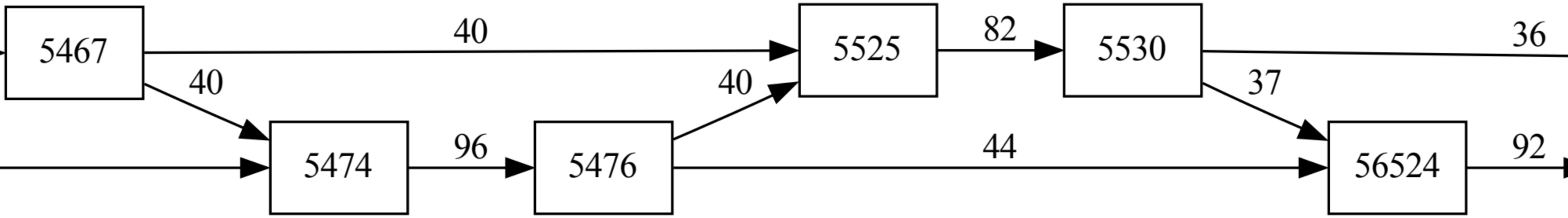
56524

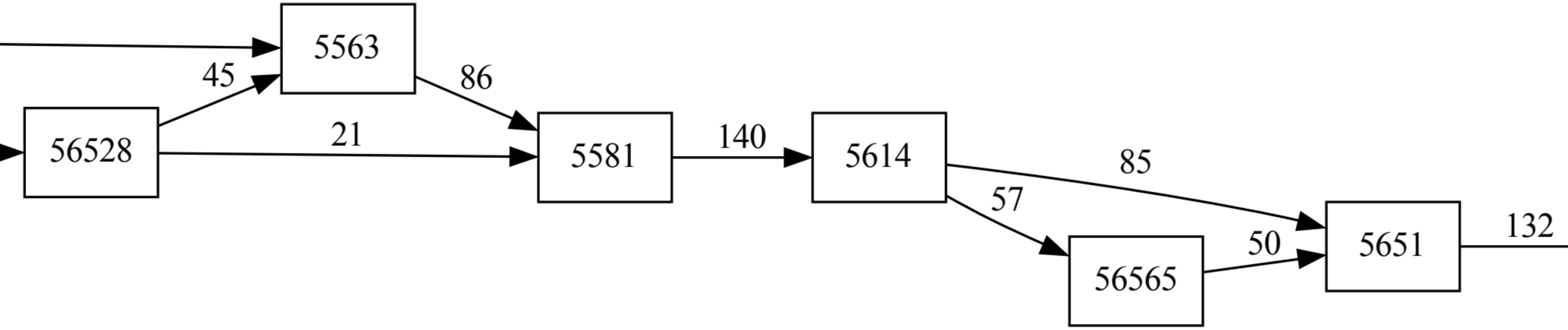
56528
56565

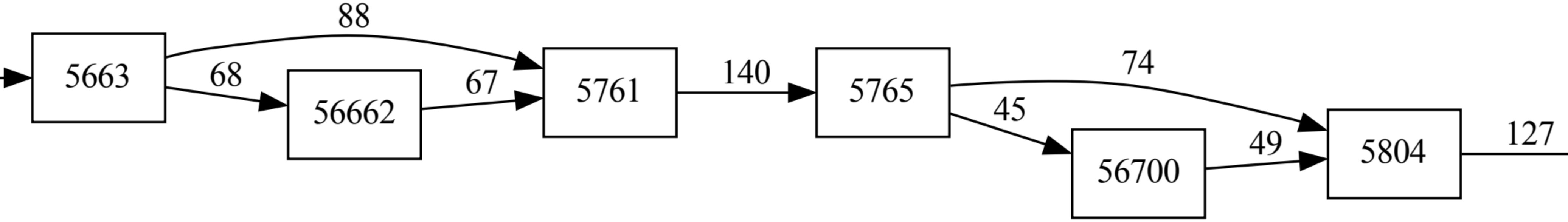
56662
56700

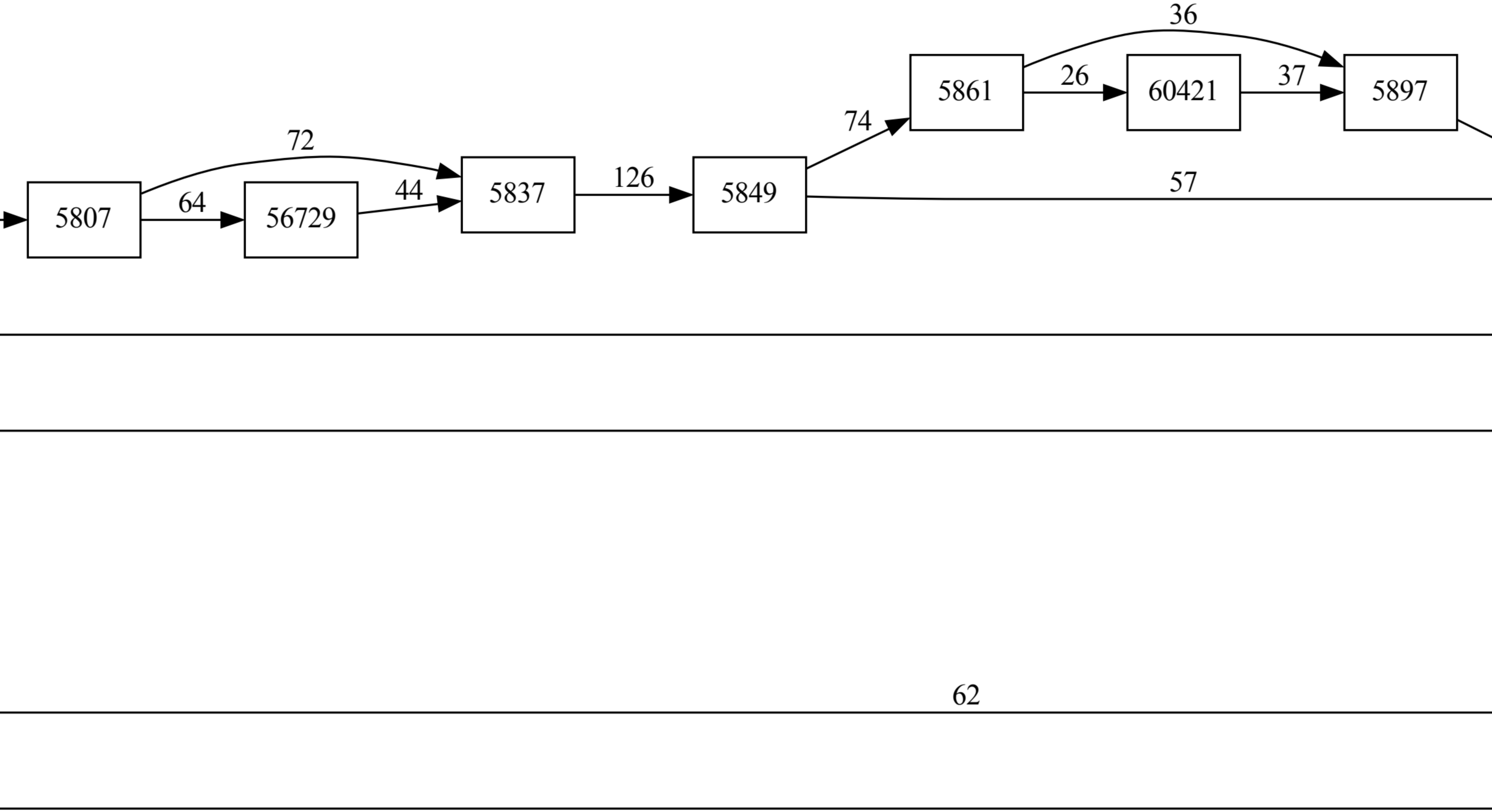
60421
56729

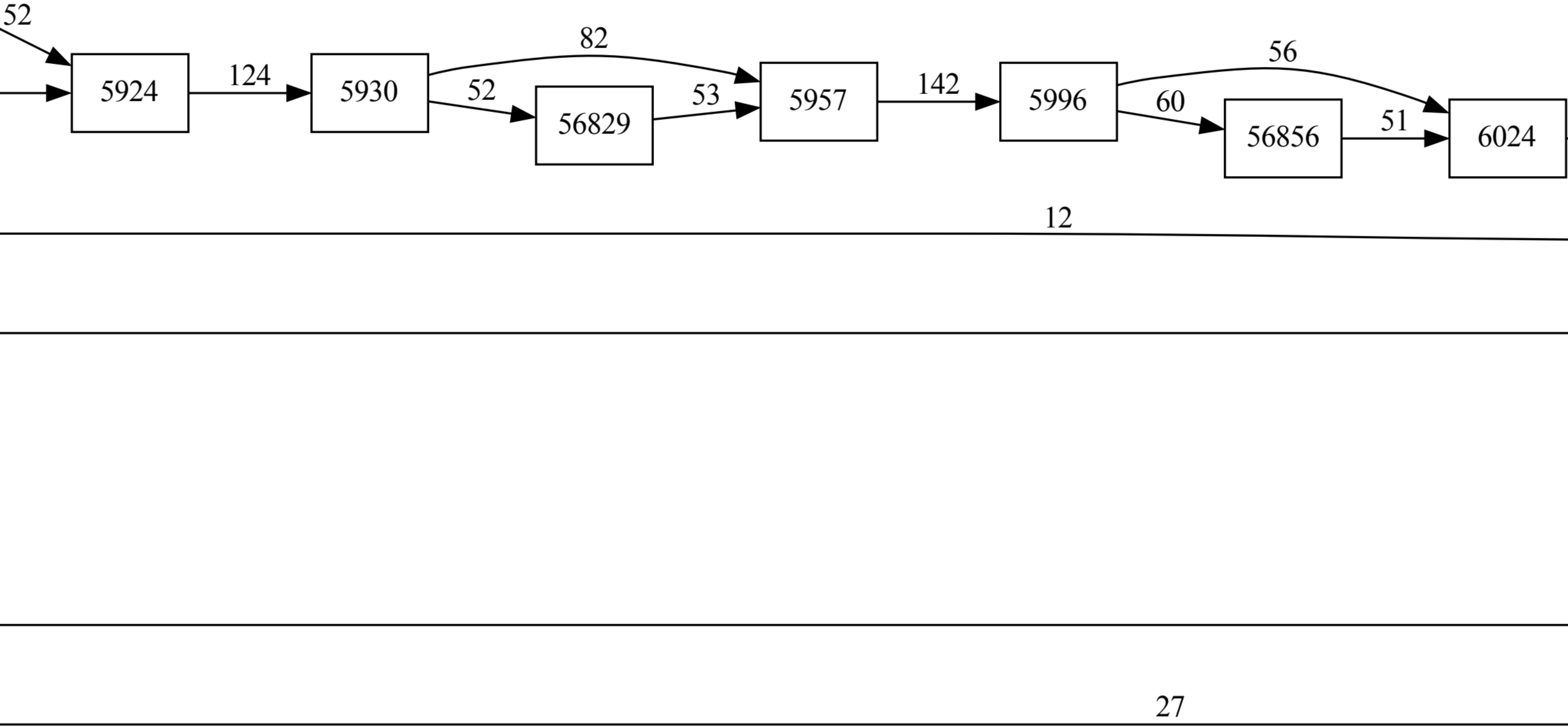
56829
56856

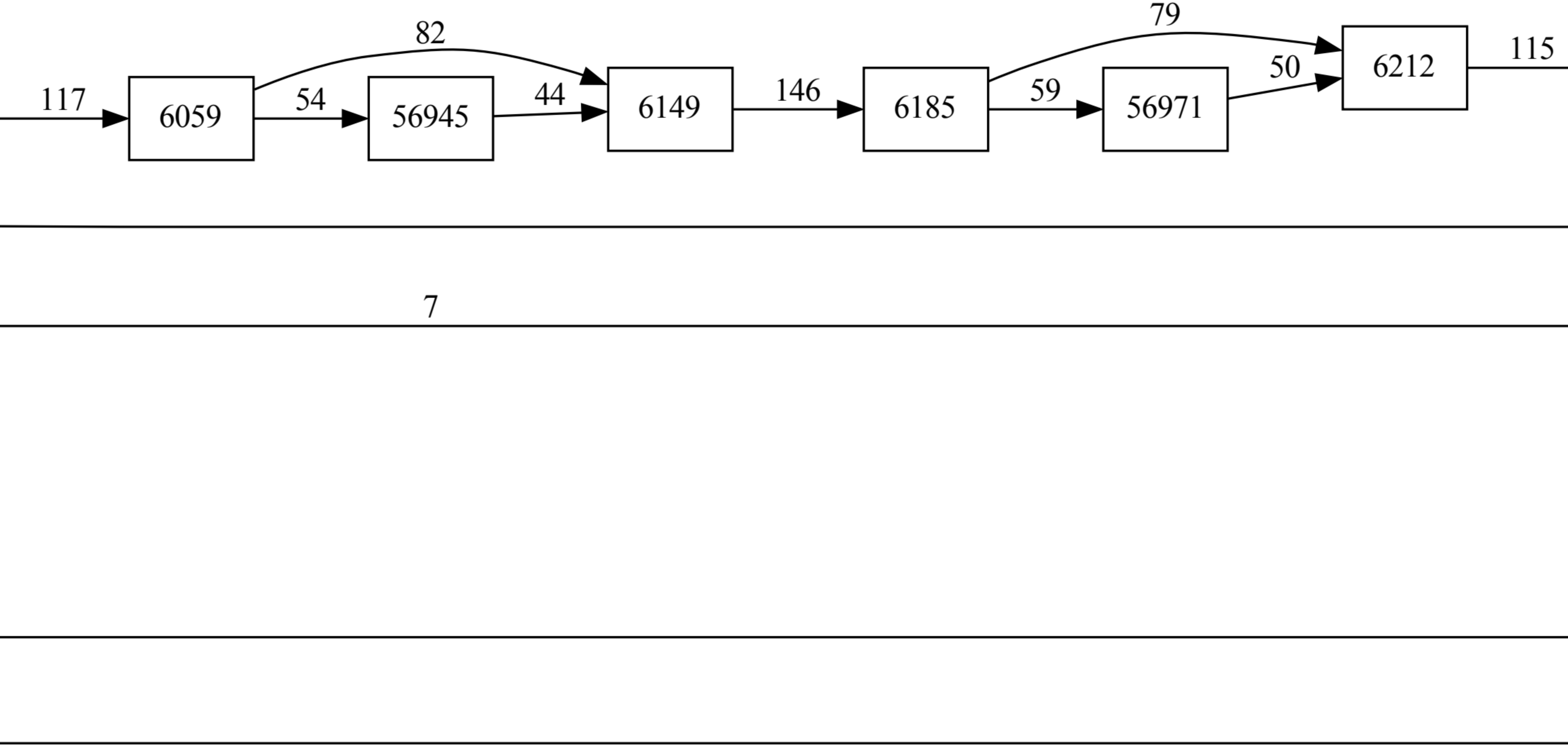
56945
56971

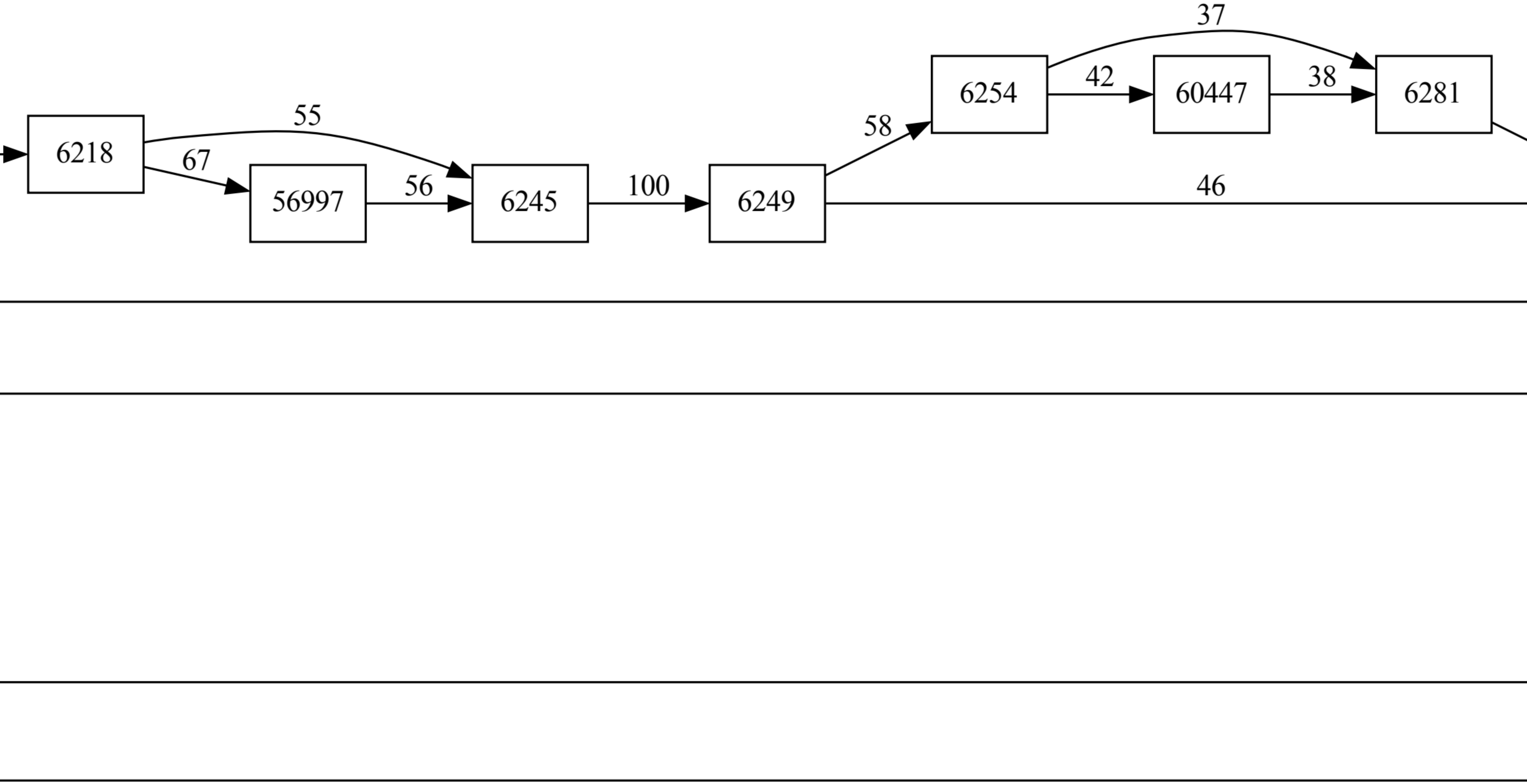
56997
60447

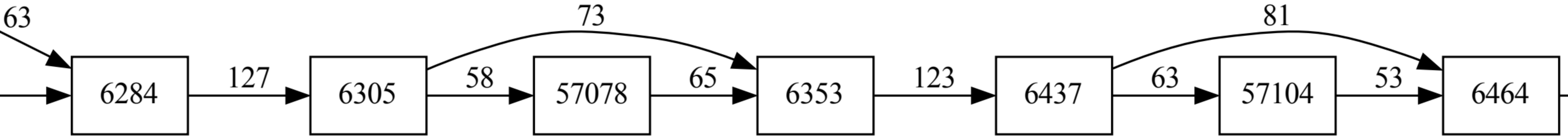
57078
57104

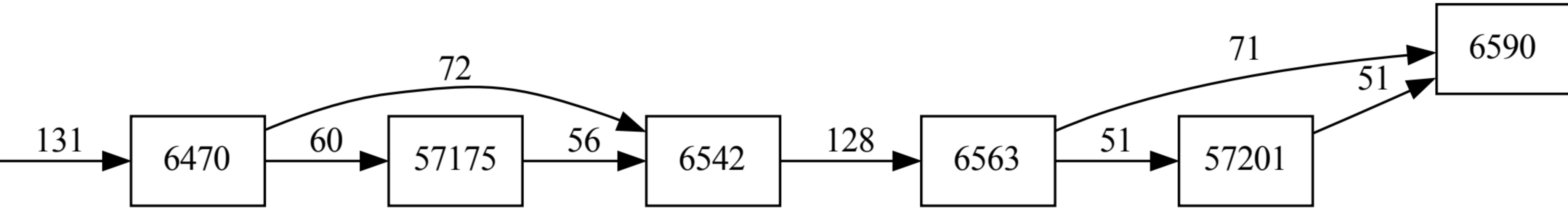
57175
57201

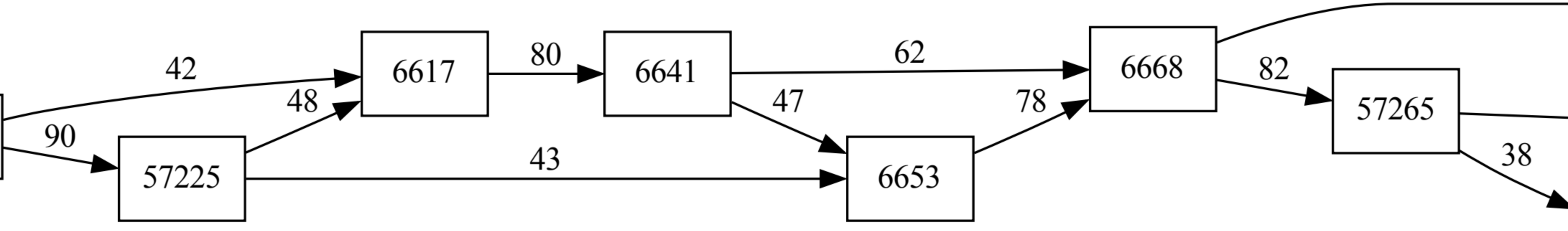
57225
57265

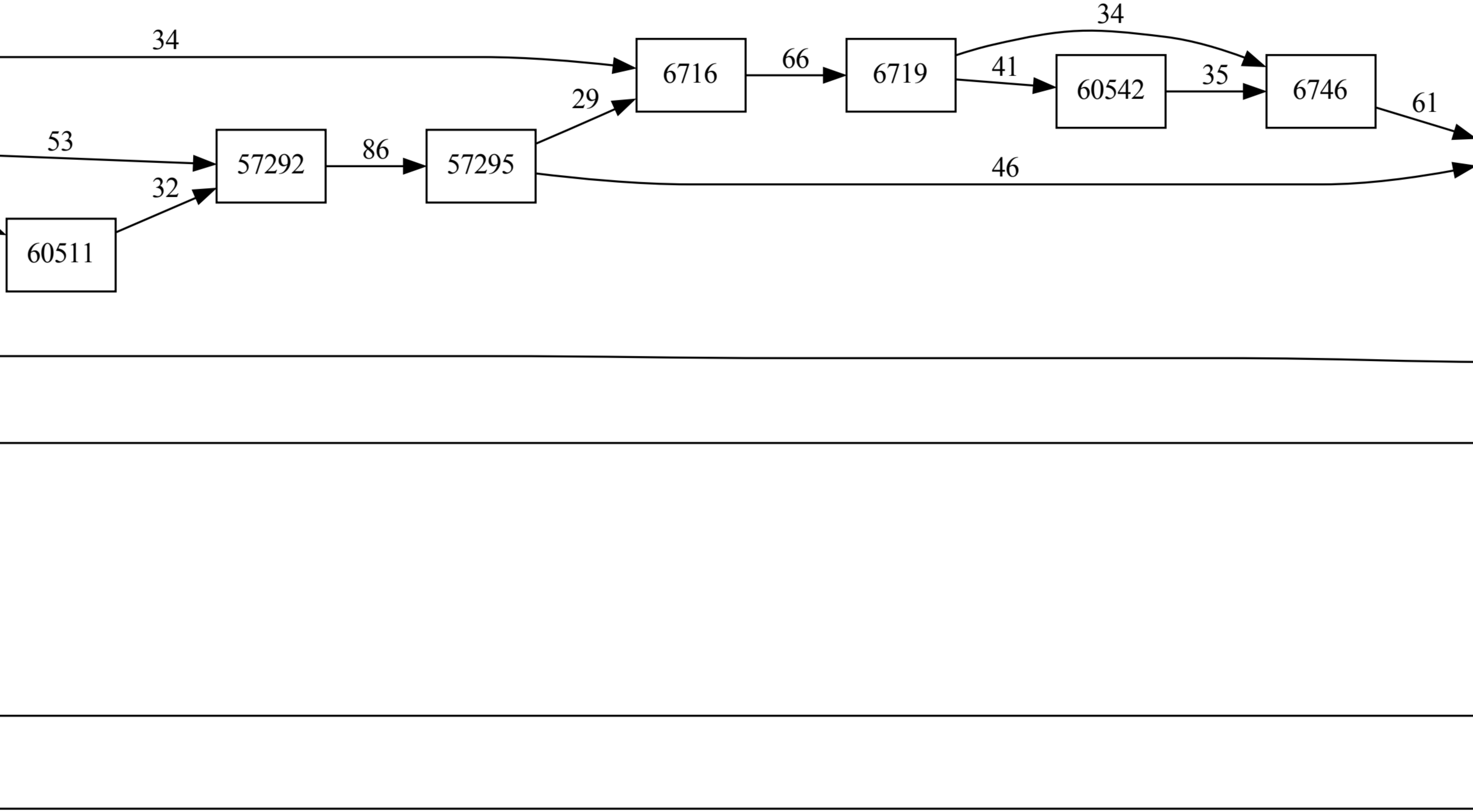
60511
57292
57295
60542

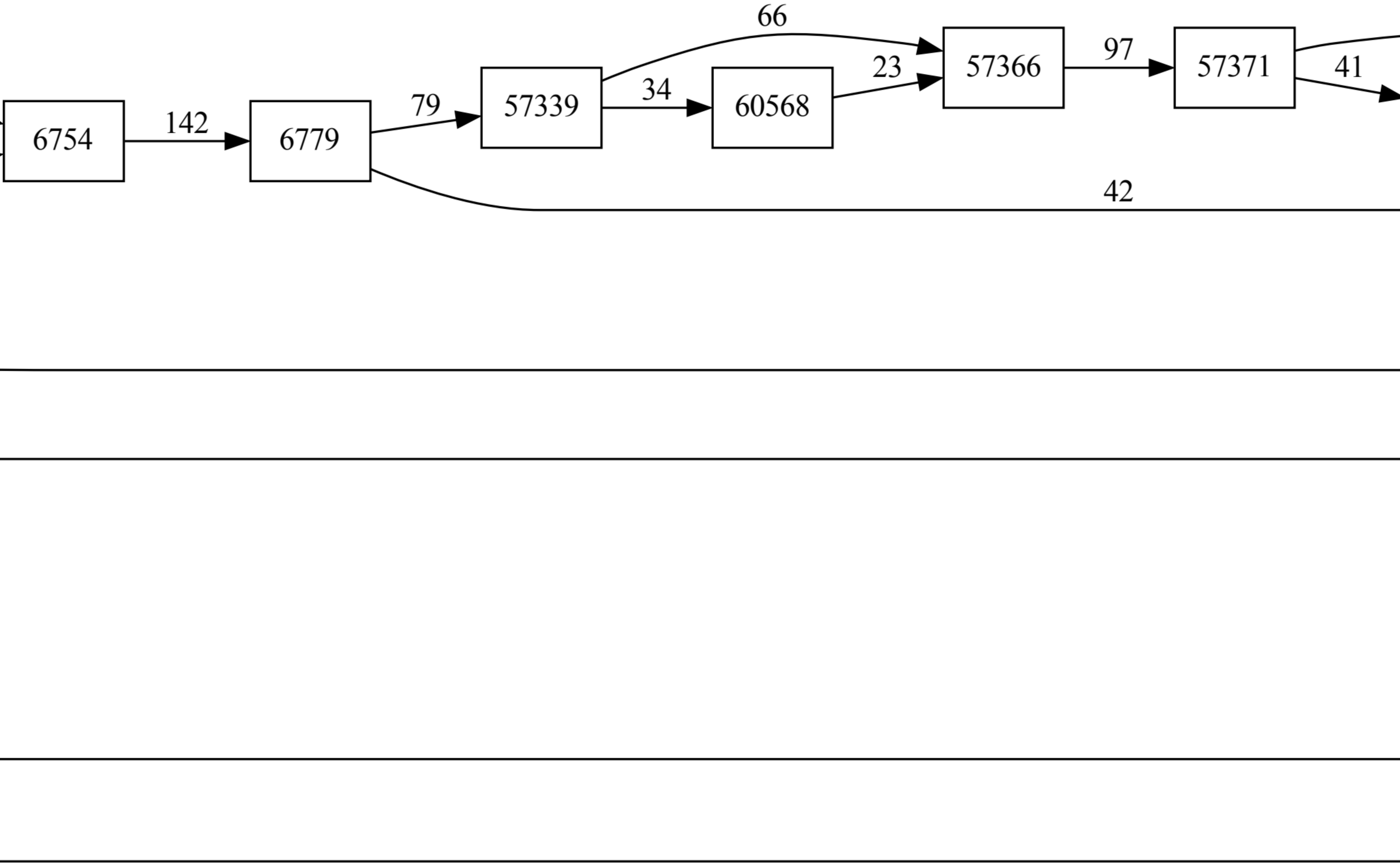
57339
60568
57366
57371

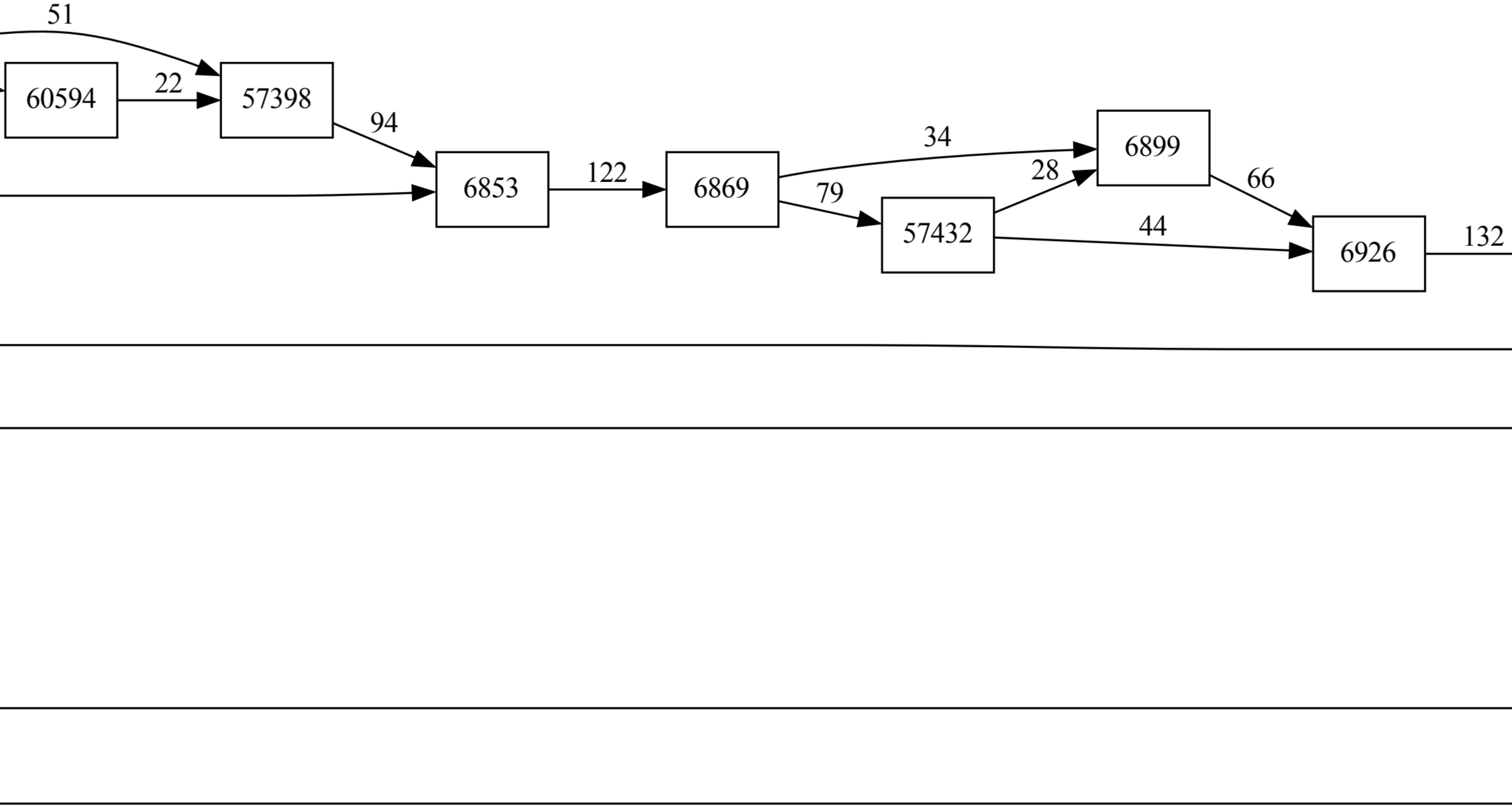
60594
57398
57432

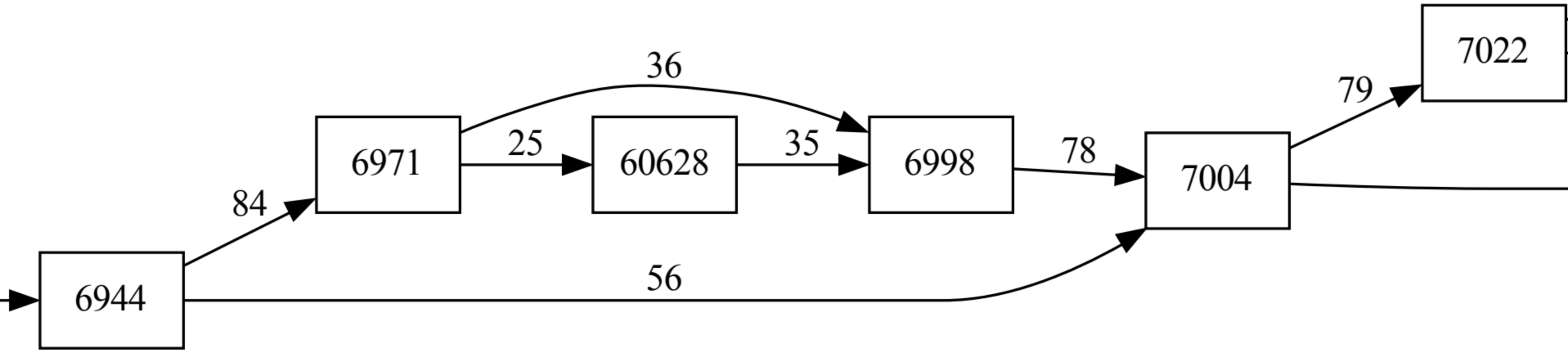
60628

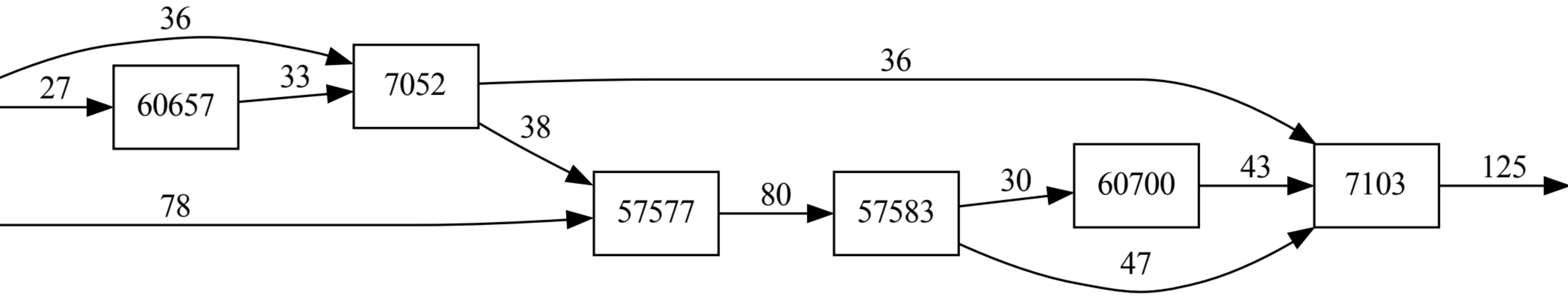
60657
57577
57583
60700

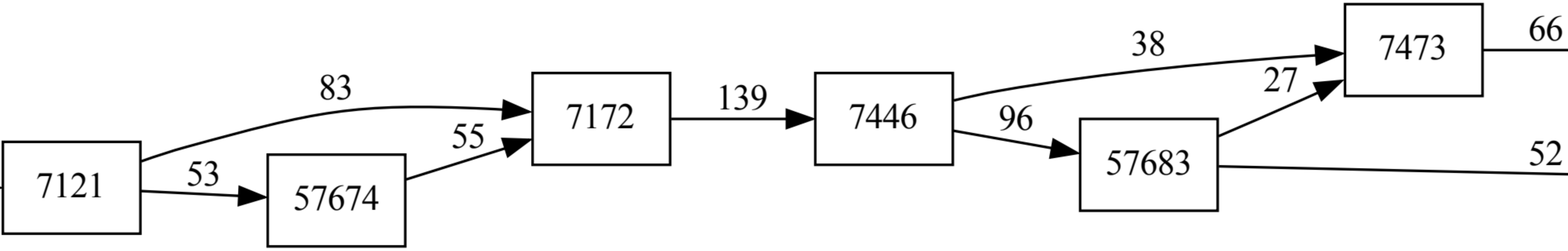
57674
57683

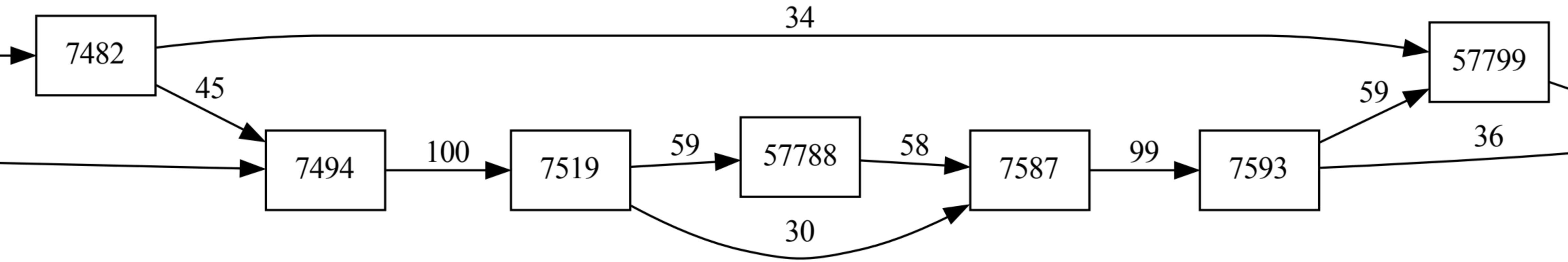
57799
57788

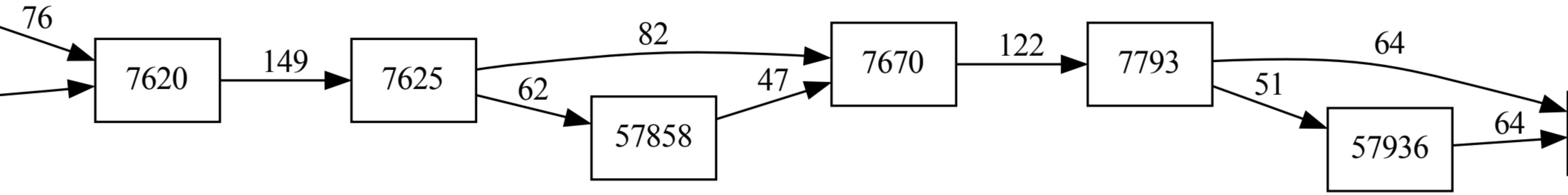
57858
57936

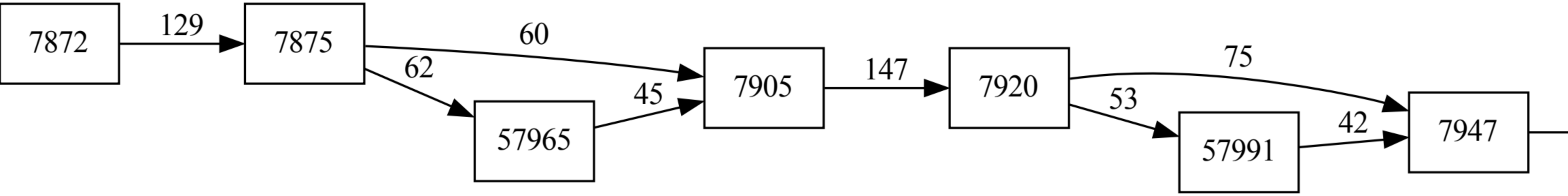
57965
57991

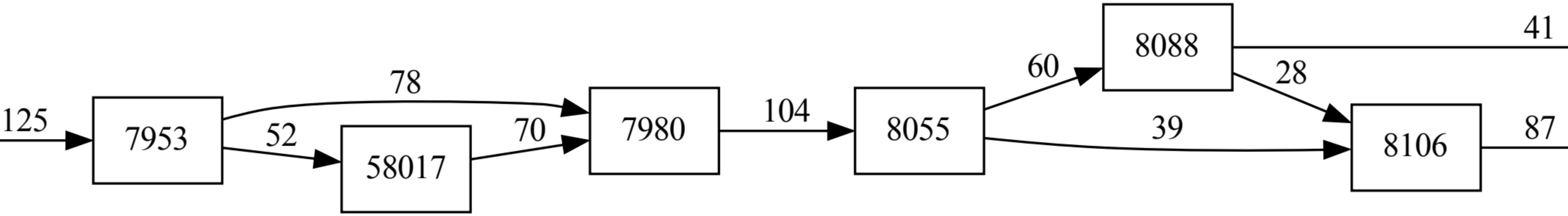

58017

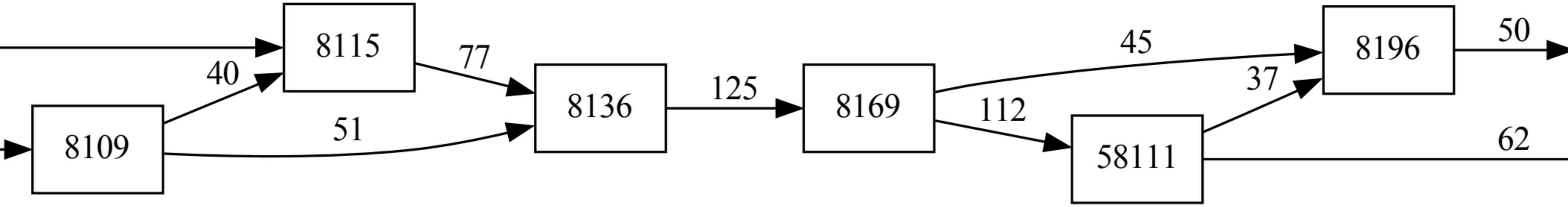
58111

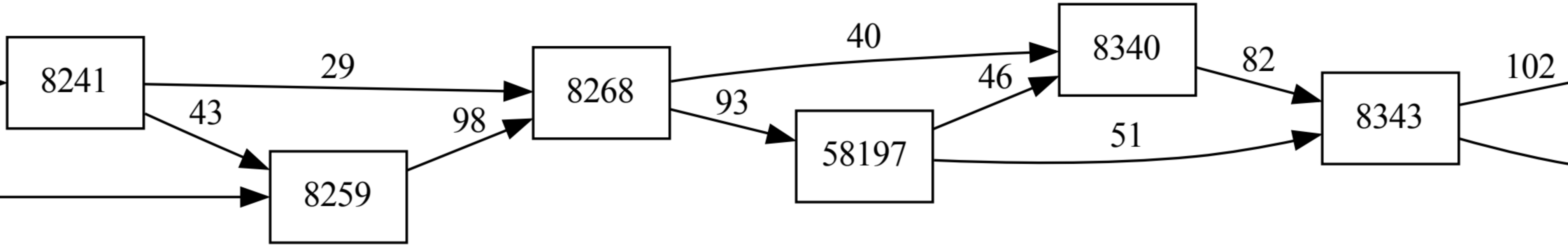
58197

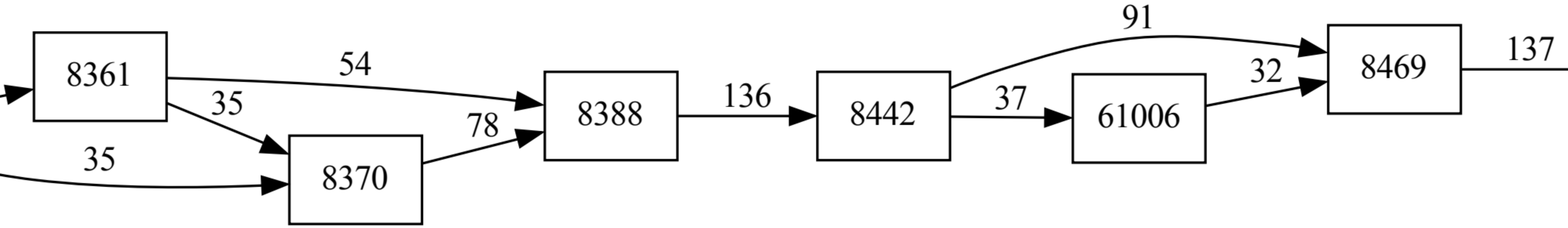
61006

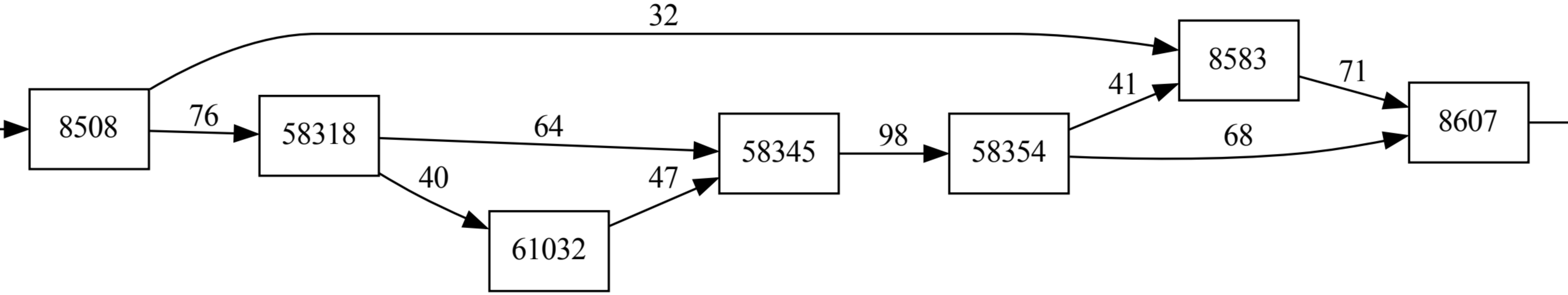

58318
58345
58354
61032

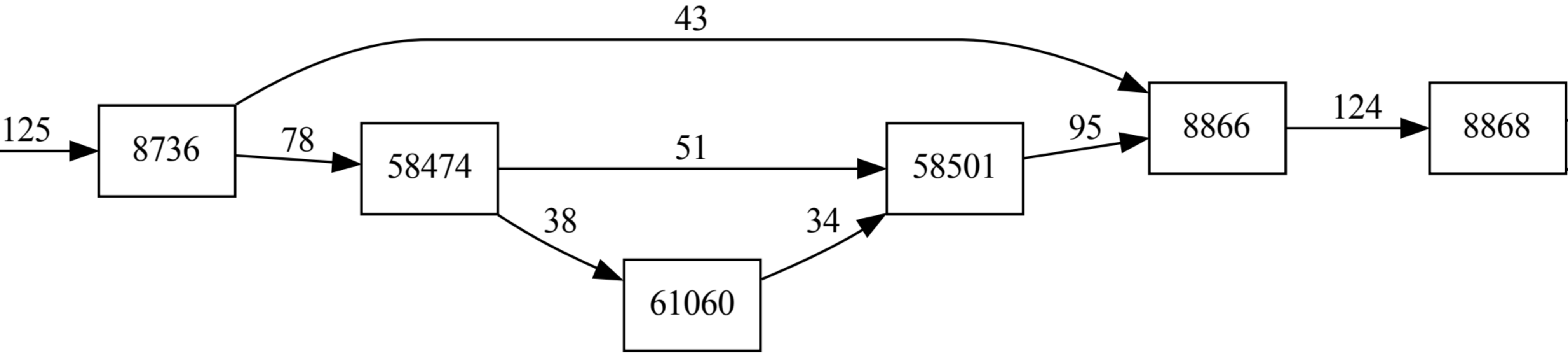
58474
61060
58501

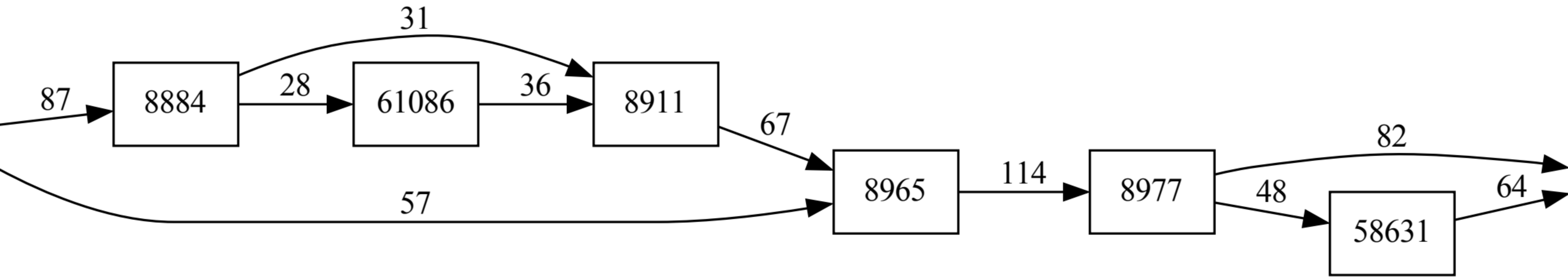
61086
58631

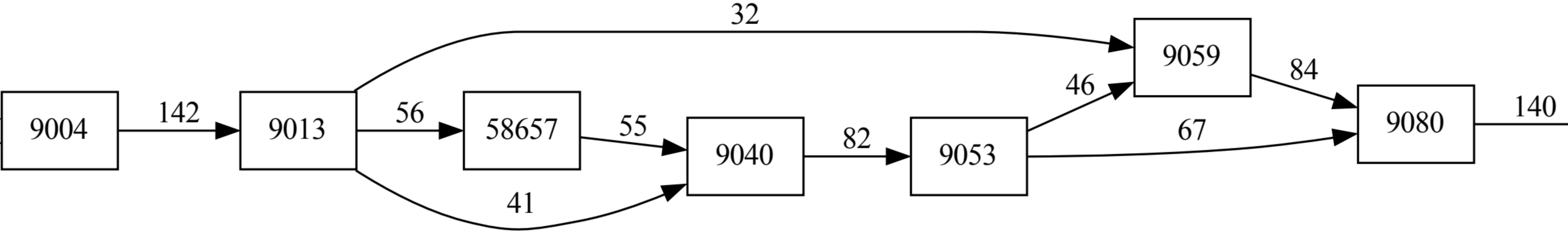
58657

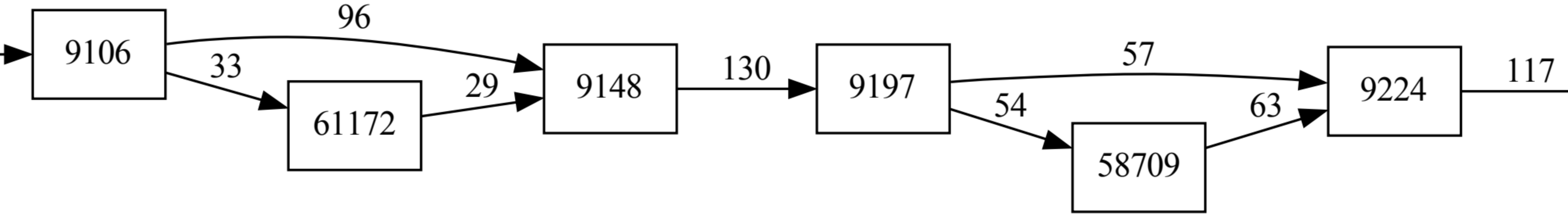
61172
58709

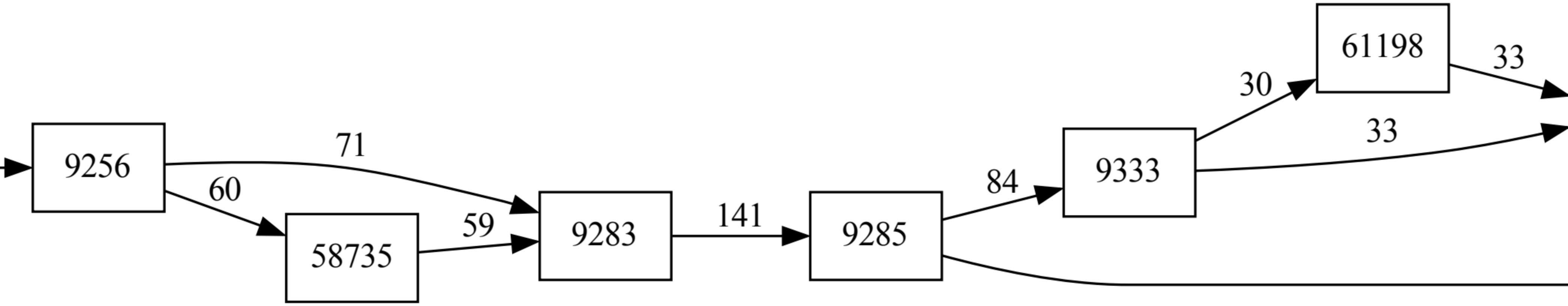
58735
61198

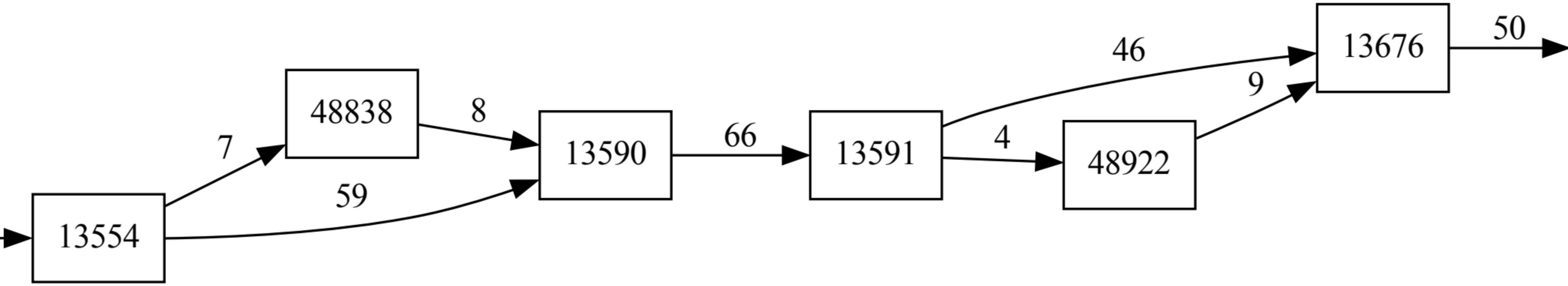
13554
7
59
48838
8
13590
66
13591
46
4
48922
9
13676
50

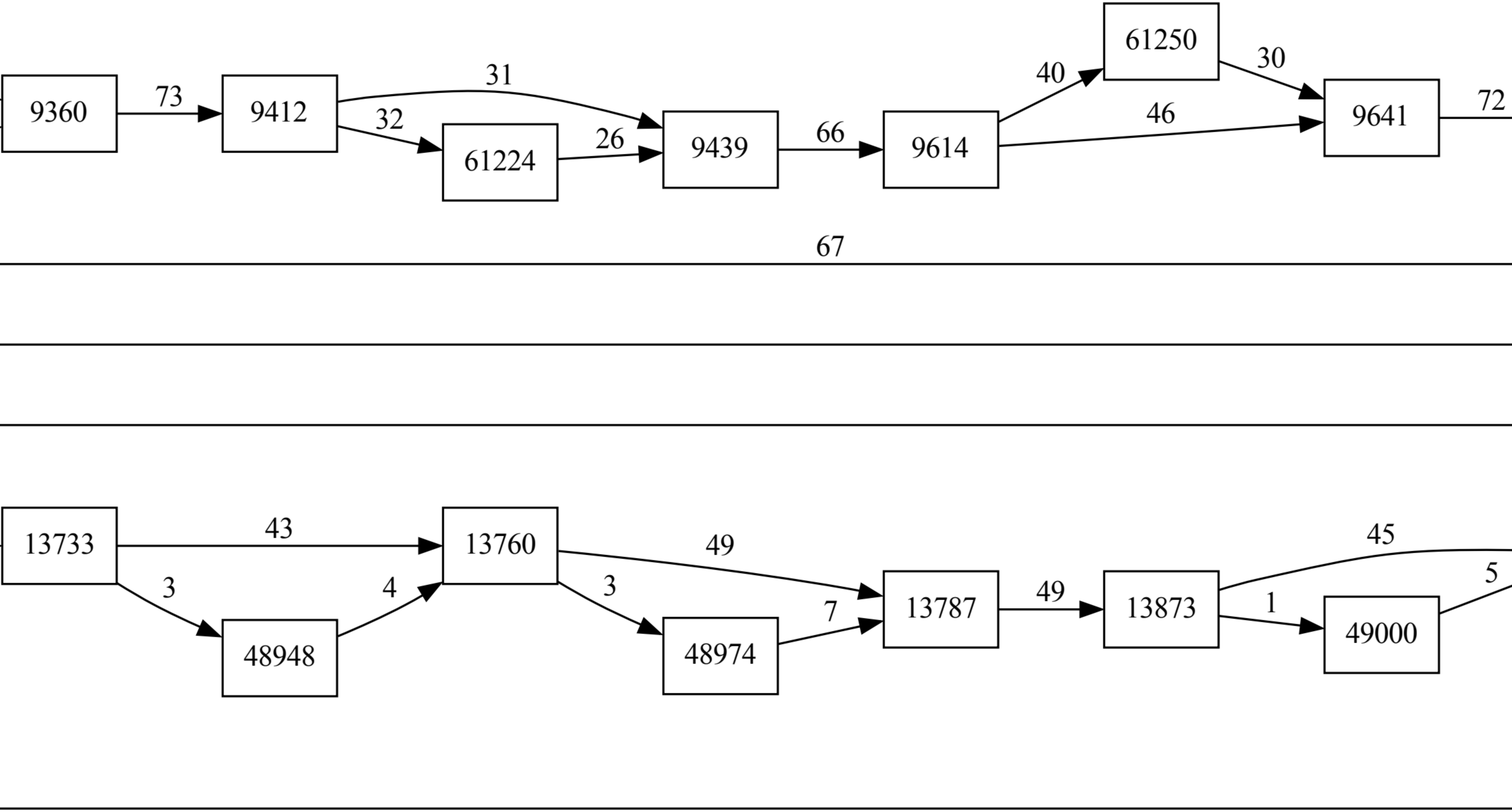
61224
61250
13733
48948
13760
48974
13787
13873
49000

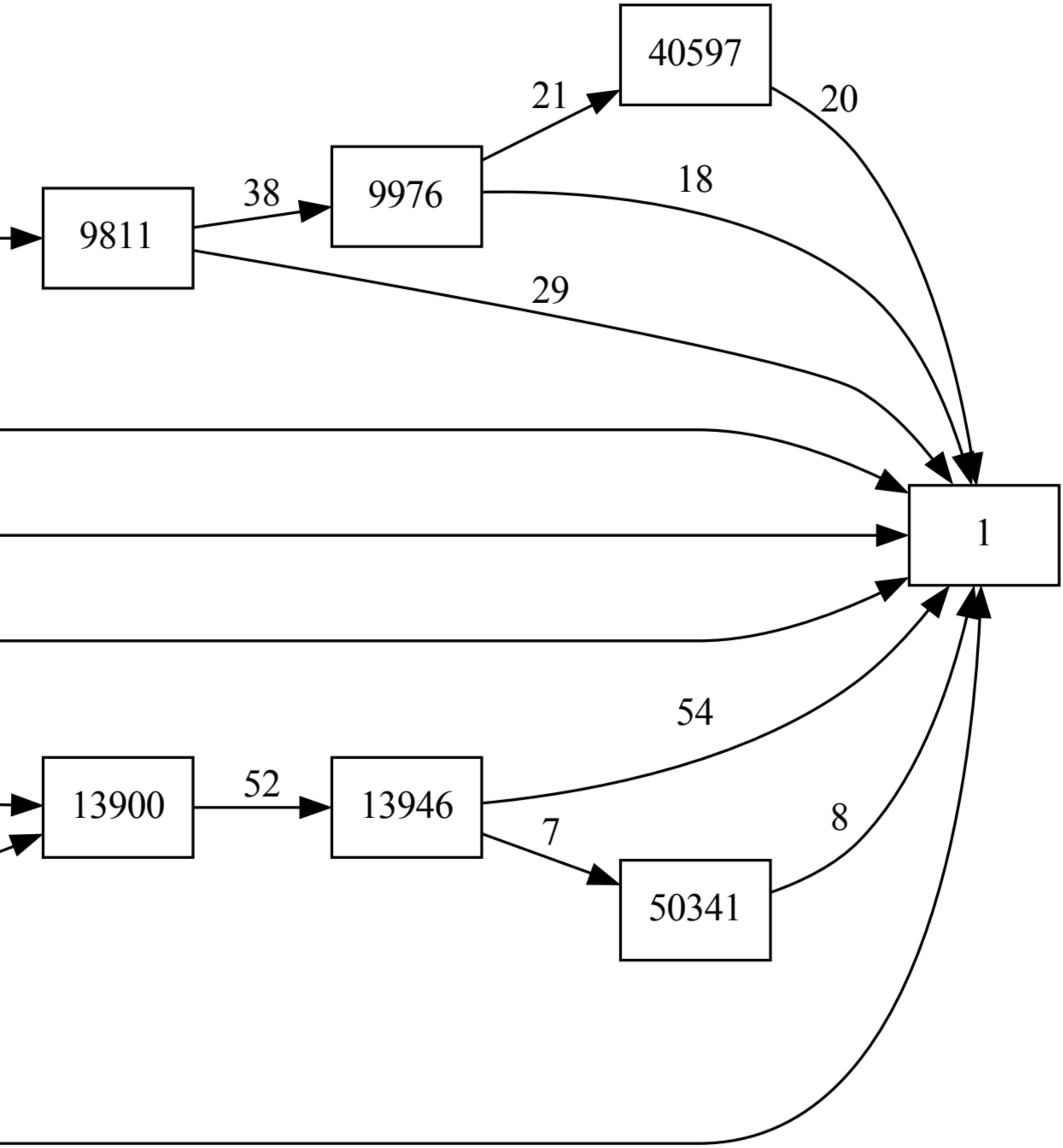
40597
13900
13946
50341