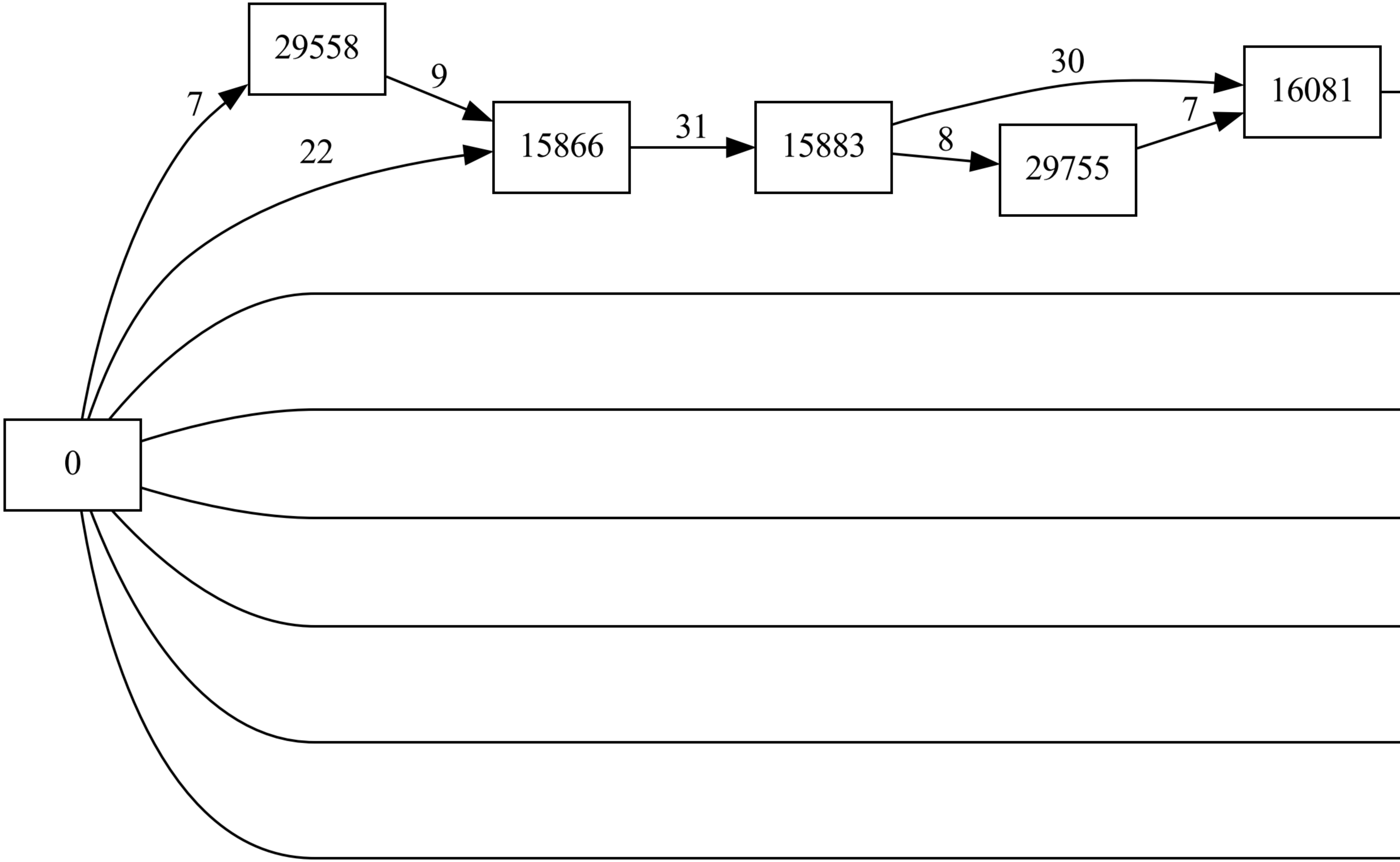
29558
7
9
22
15866
31
15883
30
8
29755
7
16081
0

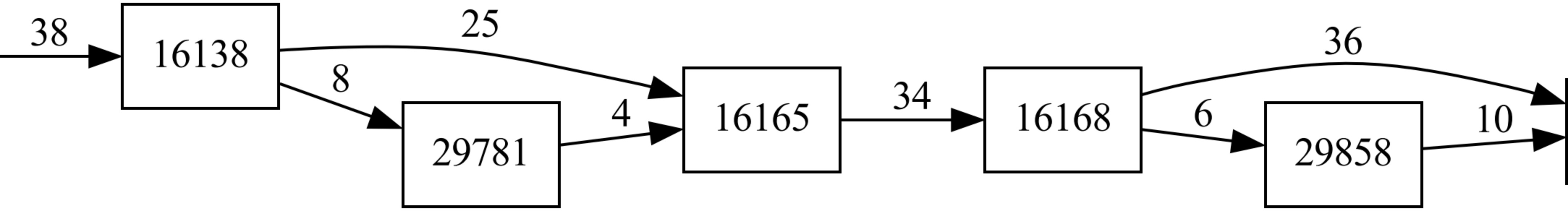
38
16138
25
8
29781
4
16165
34
16168
36
6
29858
10

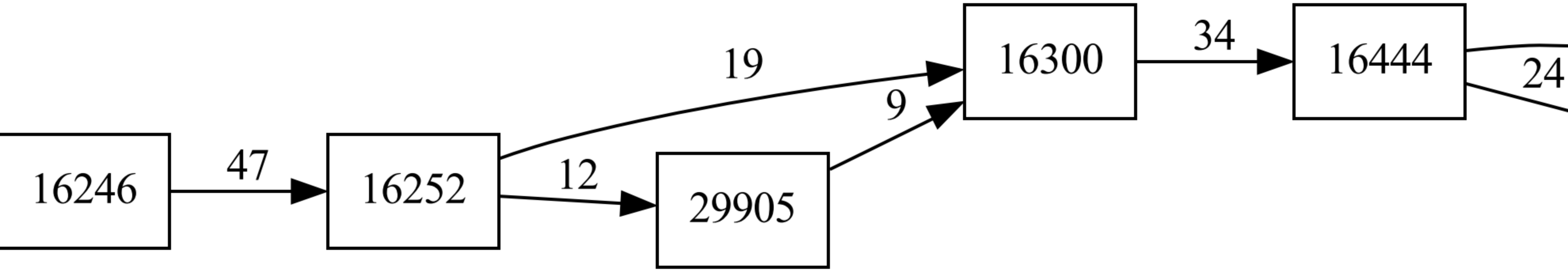
16246
47
16252
19
12
29905
9
16300
34
16444
24

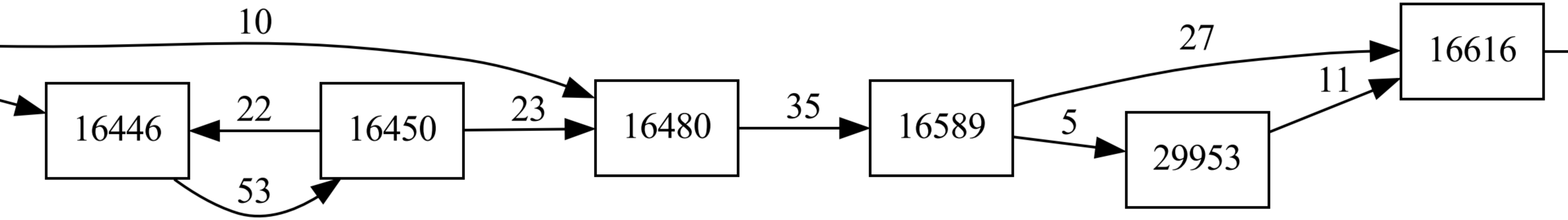
10
27
16616
11
16446
22
16450
23
16480
35
16589
5
29953
53

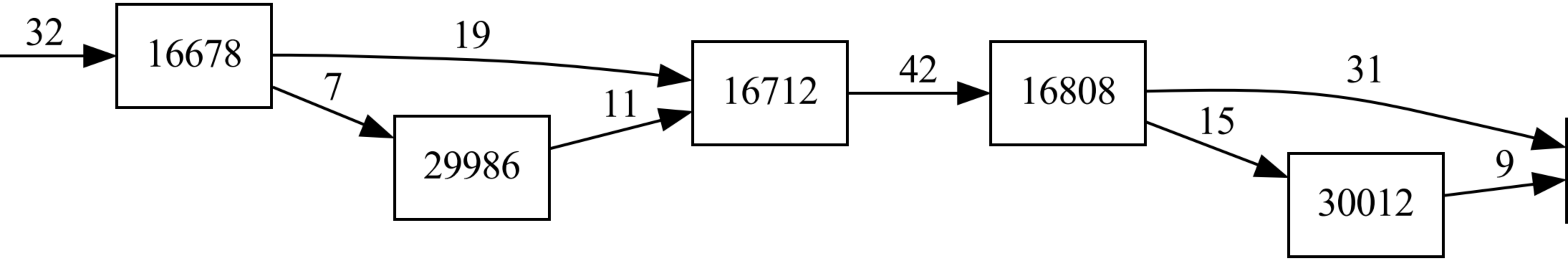
32
16678
19
7
29986
11
16712
42
16808
31
15
30012
9

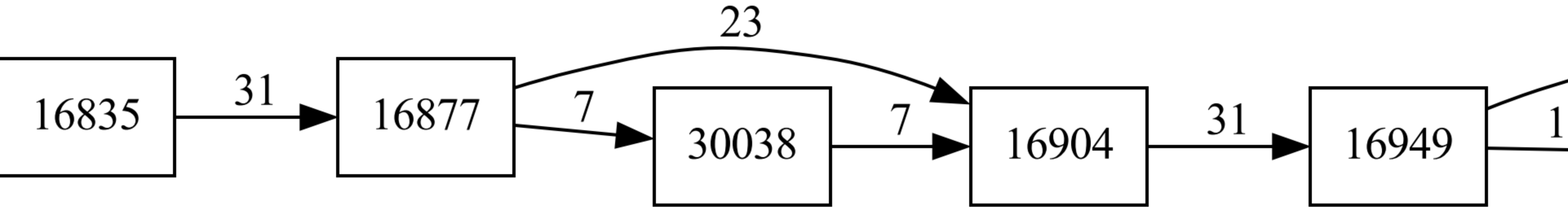
16835
31
16877
23
7
30038
7
16904
31
16949
1

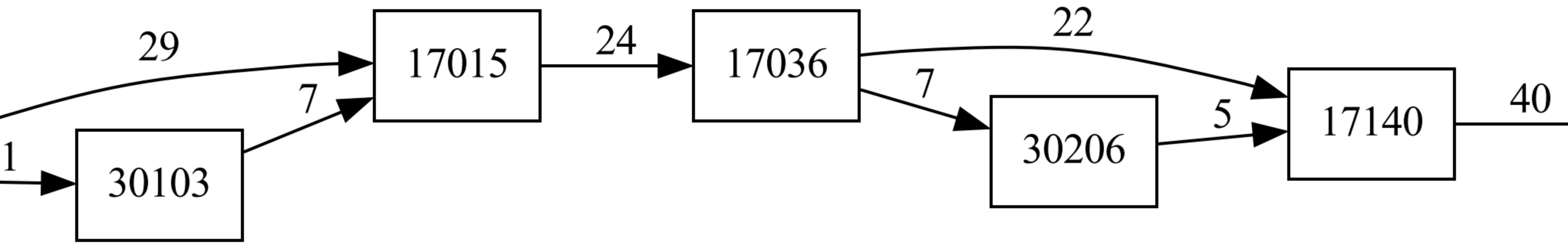
29
1
30103
7
17015
24
17036
22
7
30206
5
17140
40

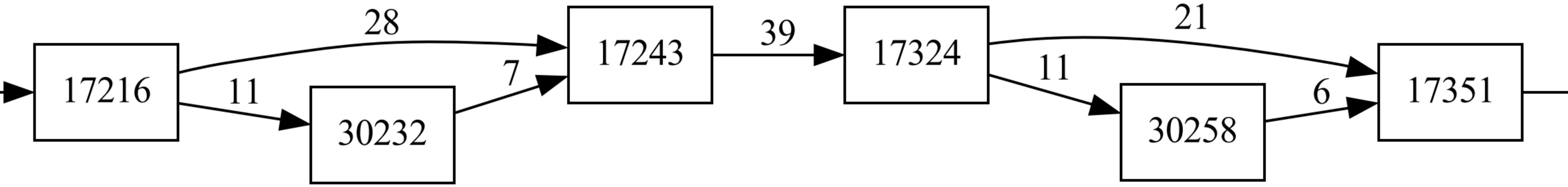
28
17216
11
30232
7
17243
39
17324
21
11
30258
6
17351

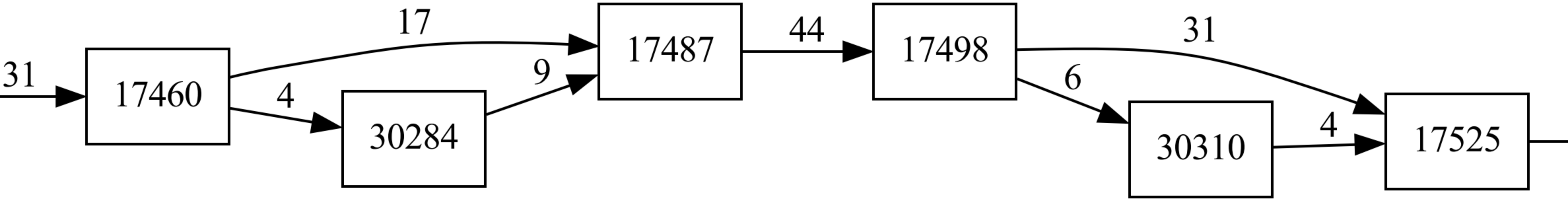
31
17460
17
4
30284
9
17487
44
17498
31
6
30310
4
17525

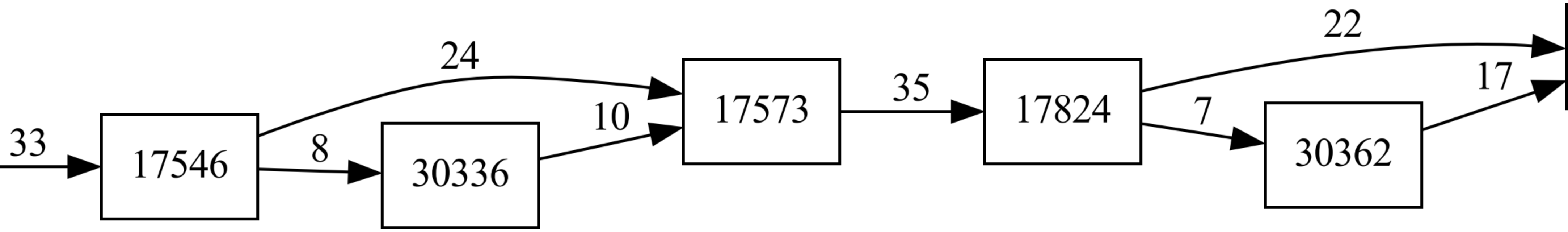
33
17546
24
8
30336
10
17573
35
17824
22
7
30362
17

256

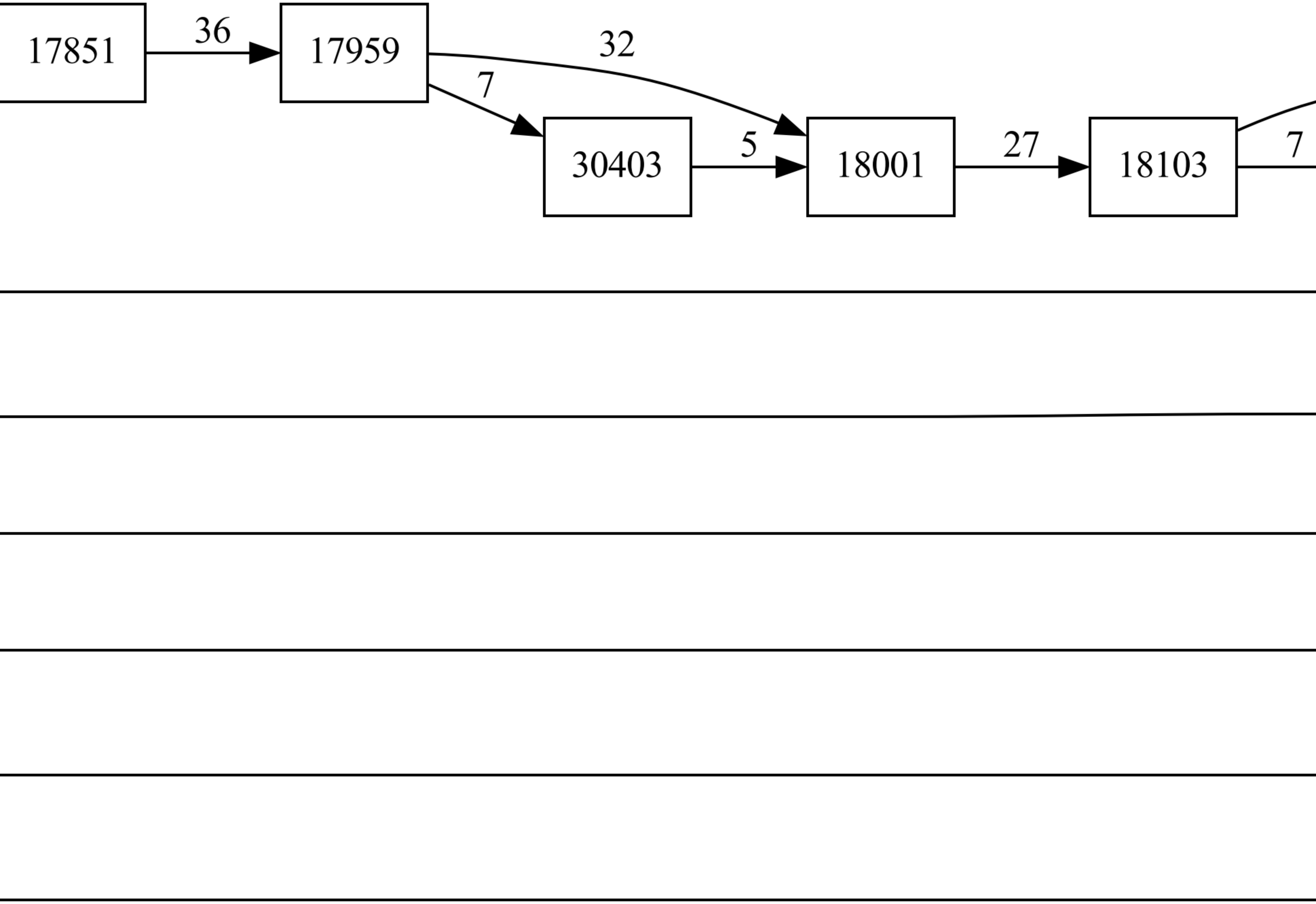
17851
36
17959
32
7
30403
5
18001
27
18103
7

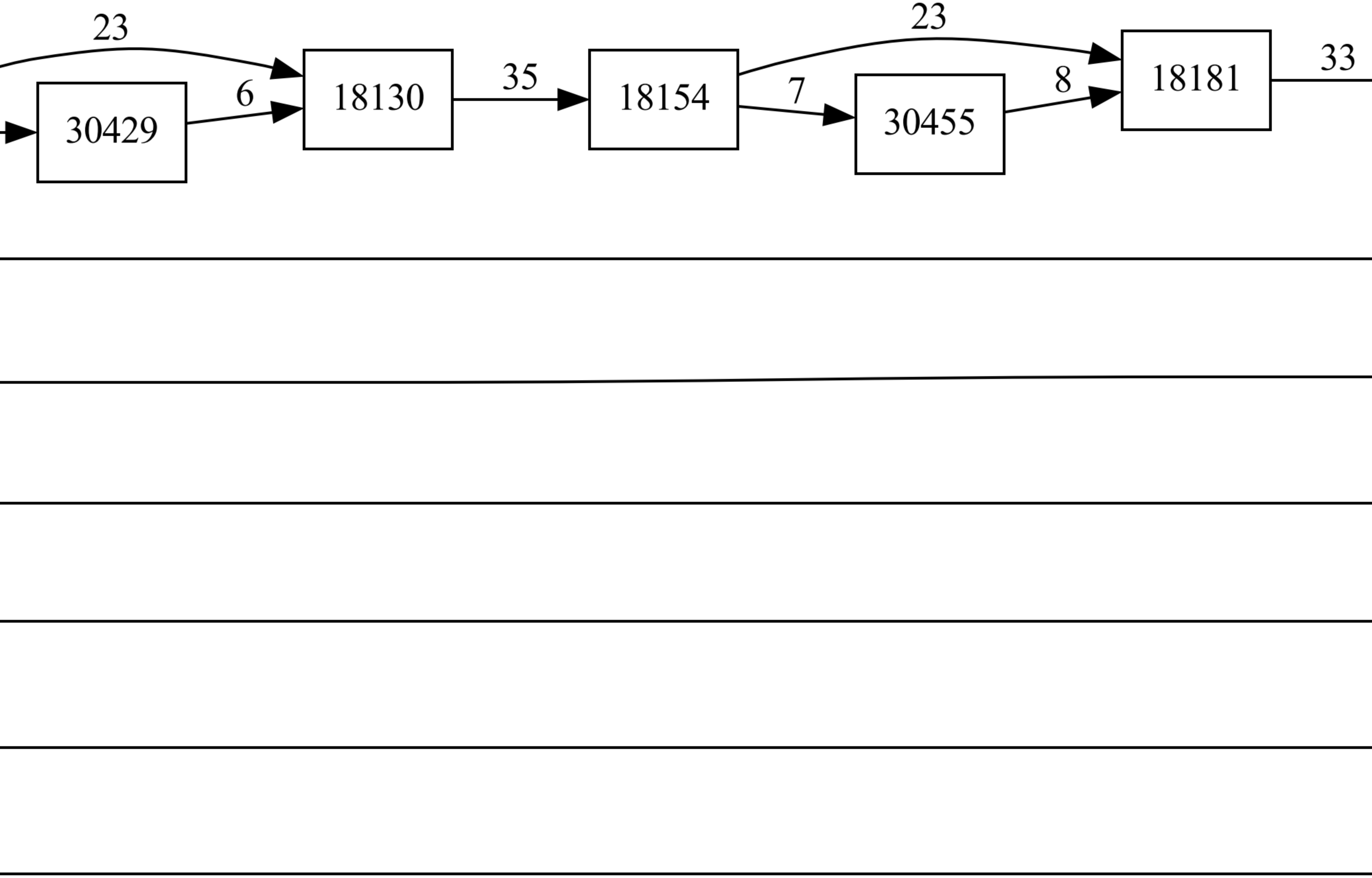
23
30429
6
18130
35
18154
23
7
30455
8
18181
33

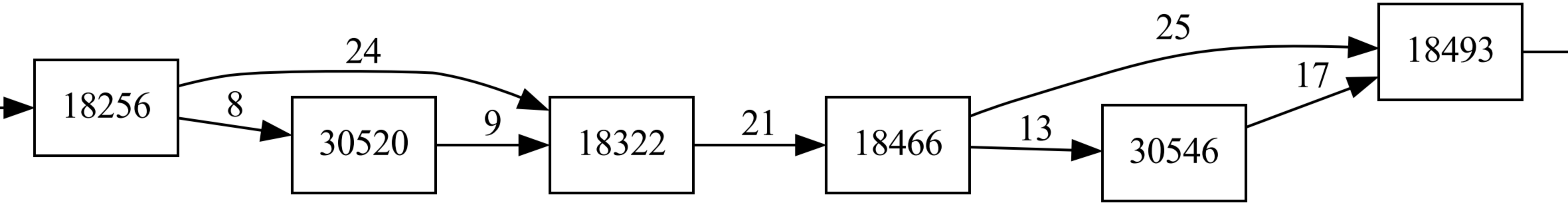
18256
24
8
30520
9
18322
21
18466
25
13
30546
17
18493

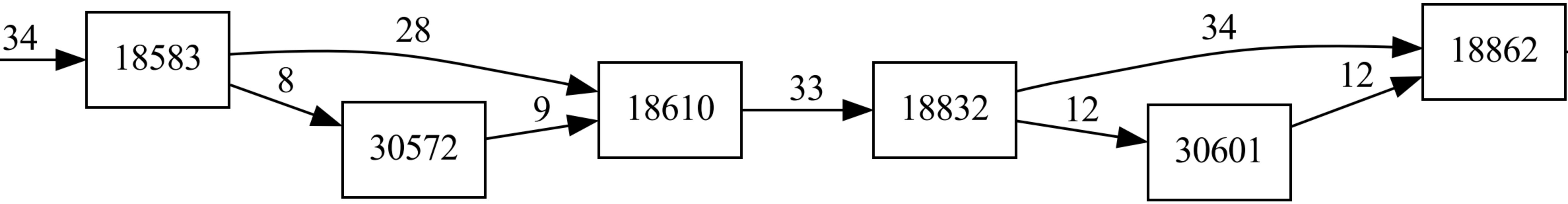
34
18583
28
8
30572
9
18610
33
18832
34
12
30601
12
18862

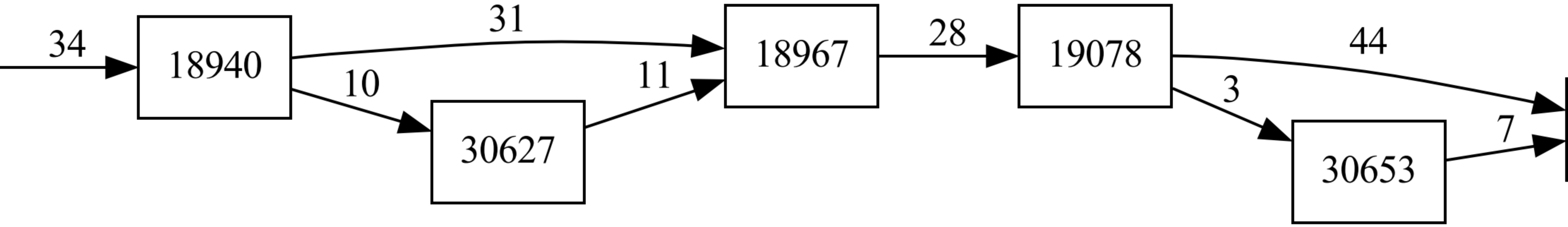
34
18940
31
10
30627
11
18967
28
19078
44
3
30653
7

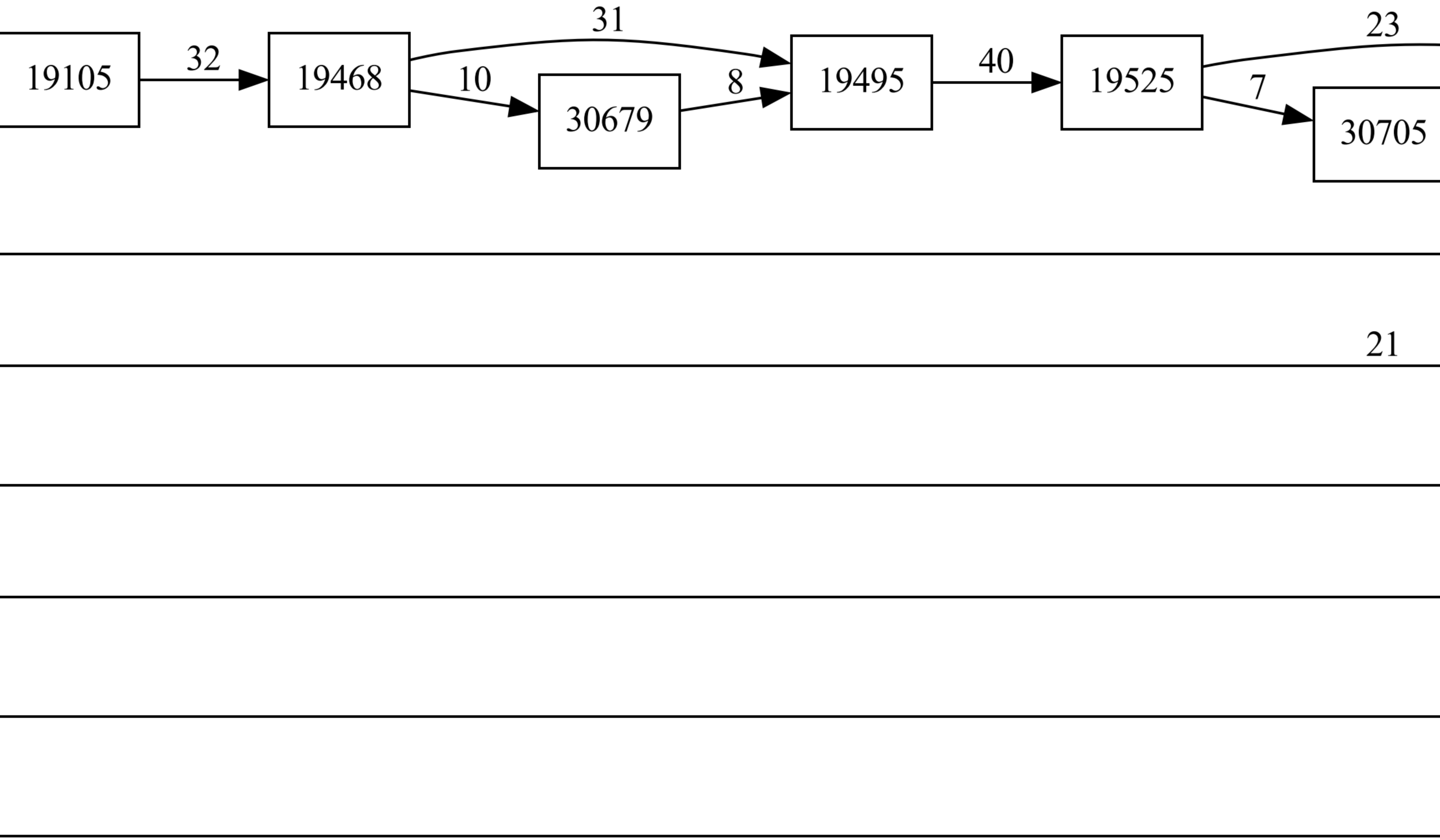
19105
32
19468
31
10
30679
8
19495
40
19525
23
7
30705
21

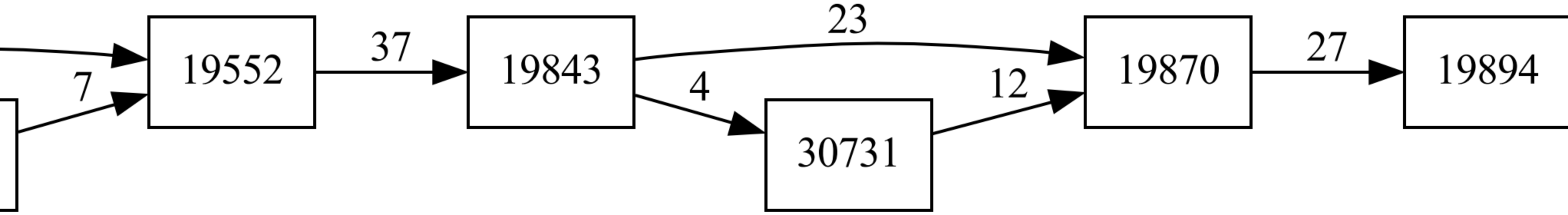
7
19552
37
19843
23
4
30731
12
19870
27
19894

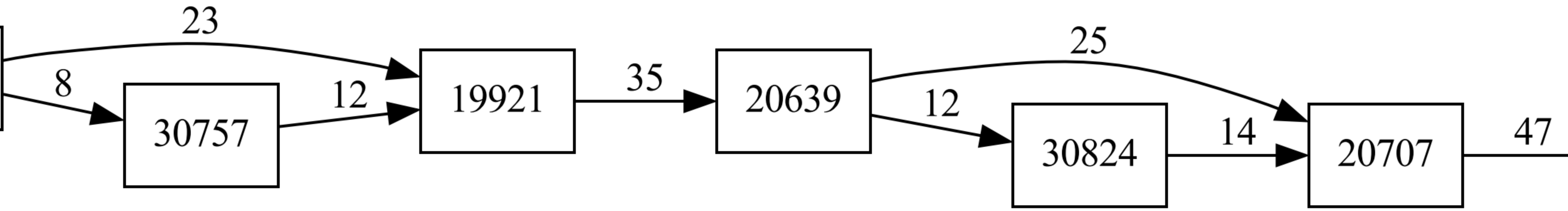
23
8
30757
12
19921
35
20639
25
12
30824
14
20707
47

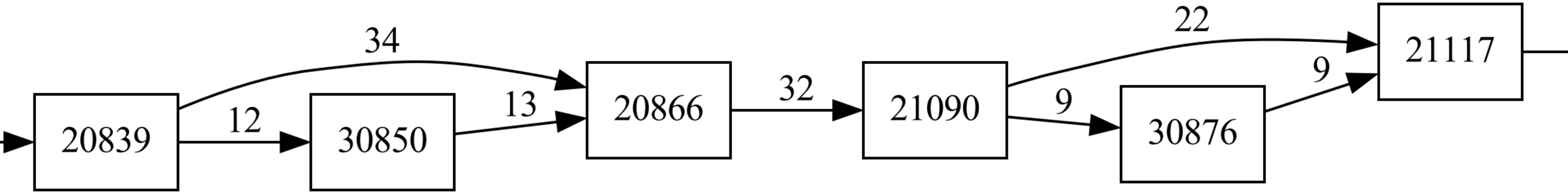
20839
34
12
30850
13
20866
32
21090
22
9
30876
9
21117

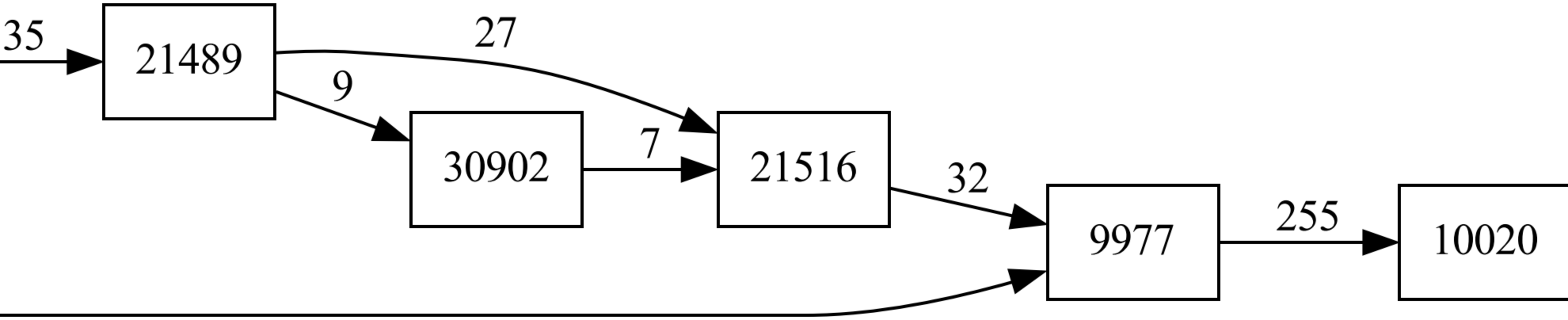
35
21489
27
9
30902
7
21516
32
9977
255
10020

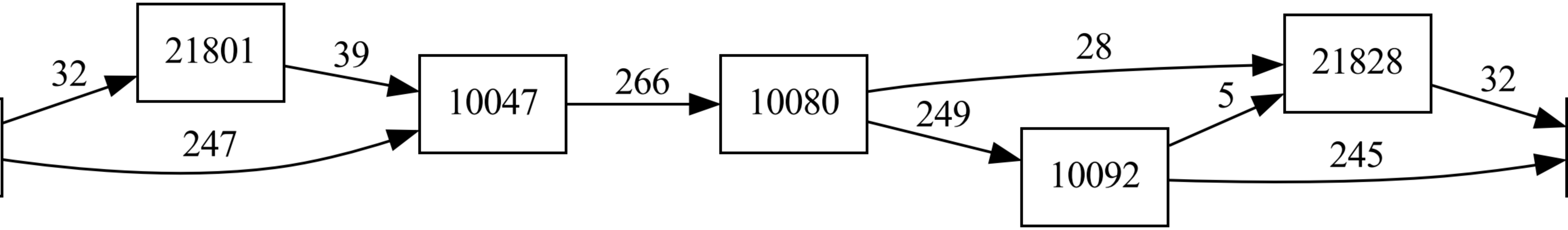
32
21801
39
247
10047
266
10080
28
249
21828
5
10092
32
245

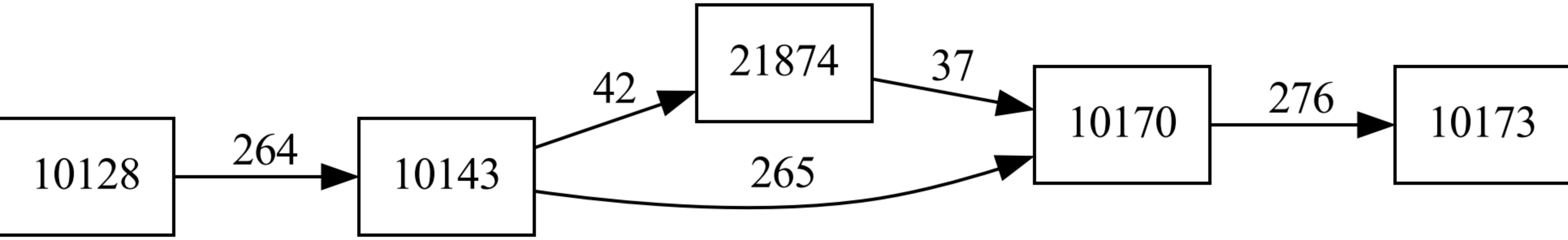
10128
264
10143
42
21874
265
37
10170
276
10173

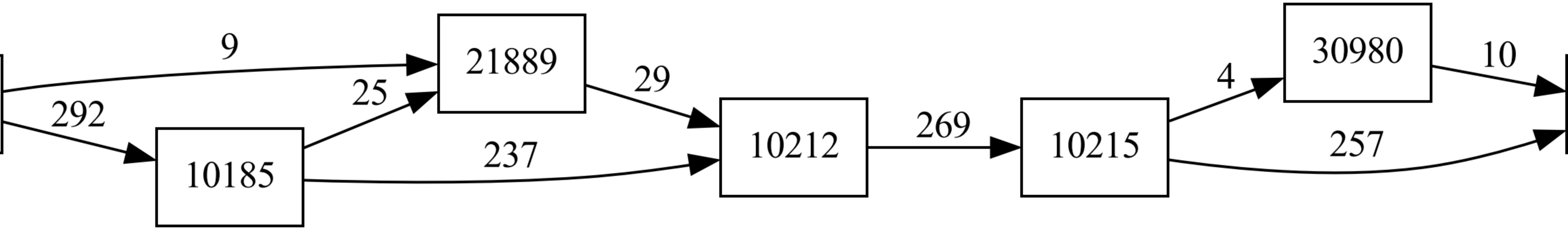
9
292
25
21889
10185
237
29
10212
269
10215
4
30980
10
257

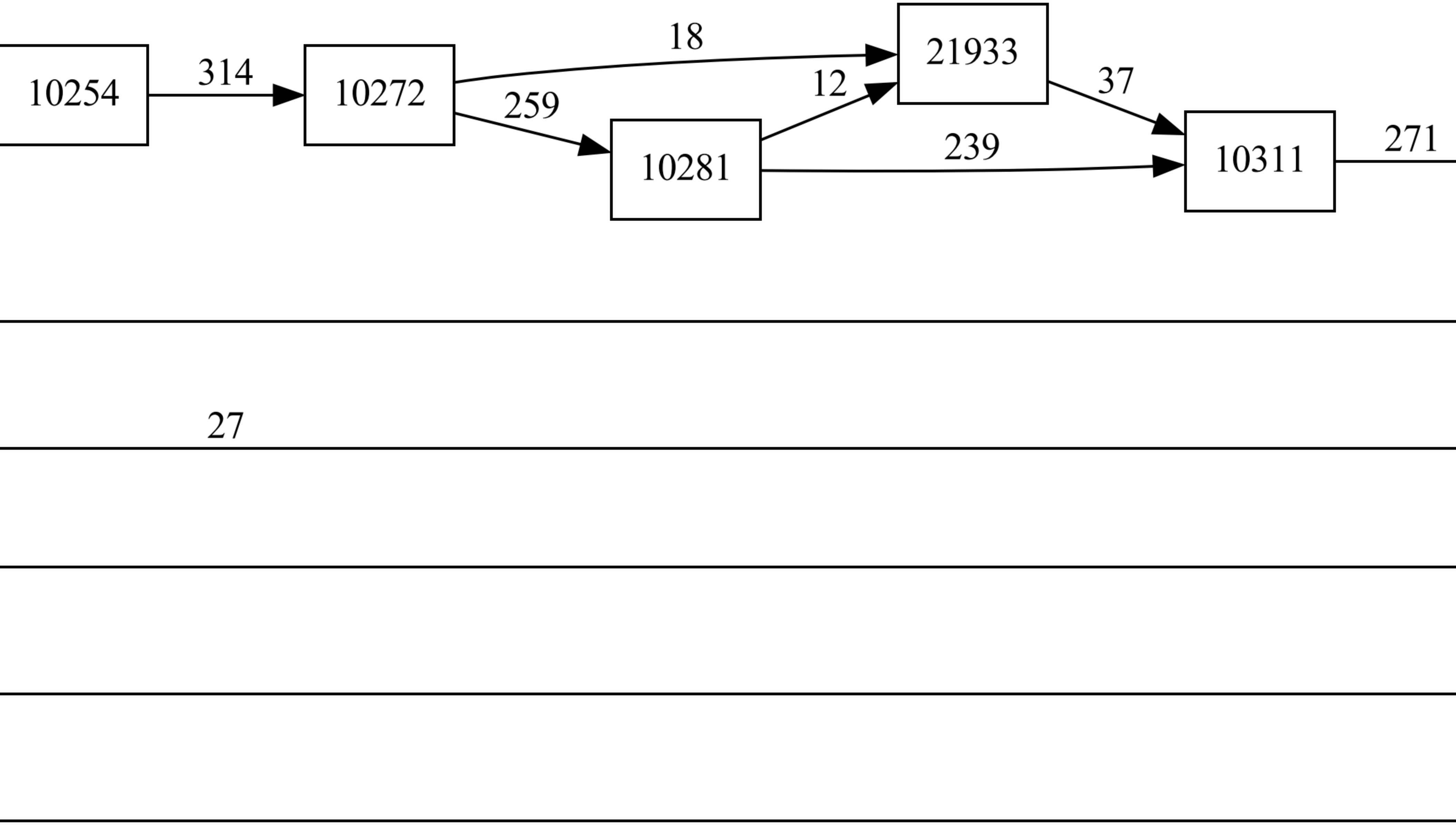
10254
314
10272
18
259
21933
12
10281
37
239
10311
271
27

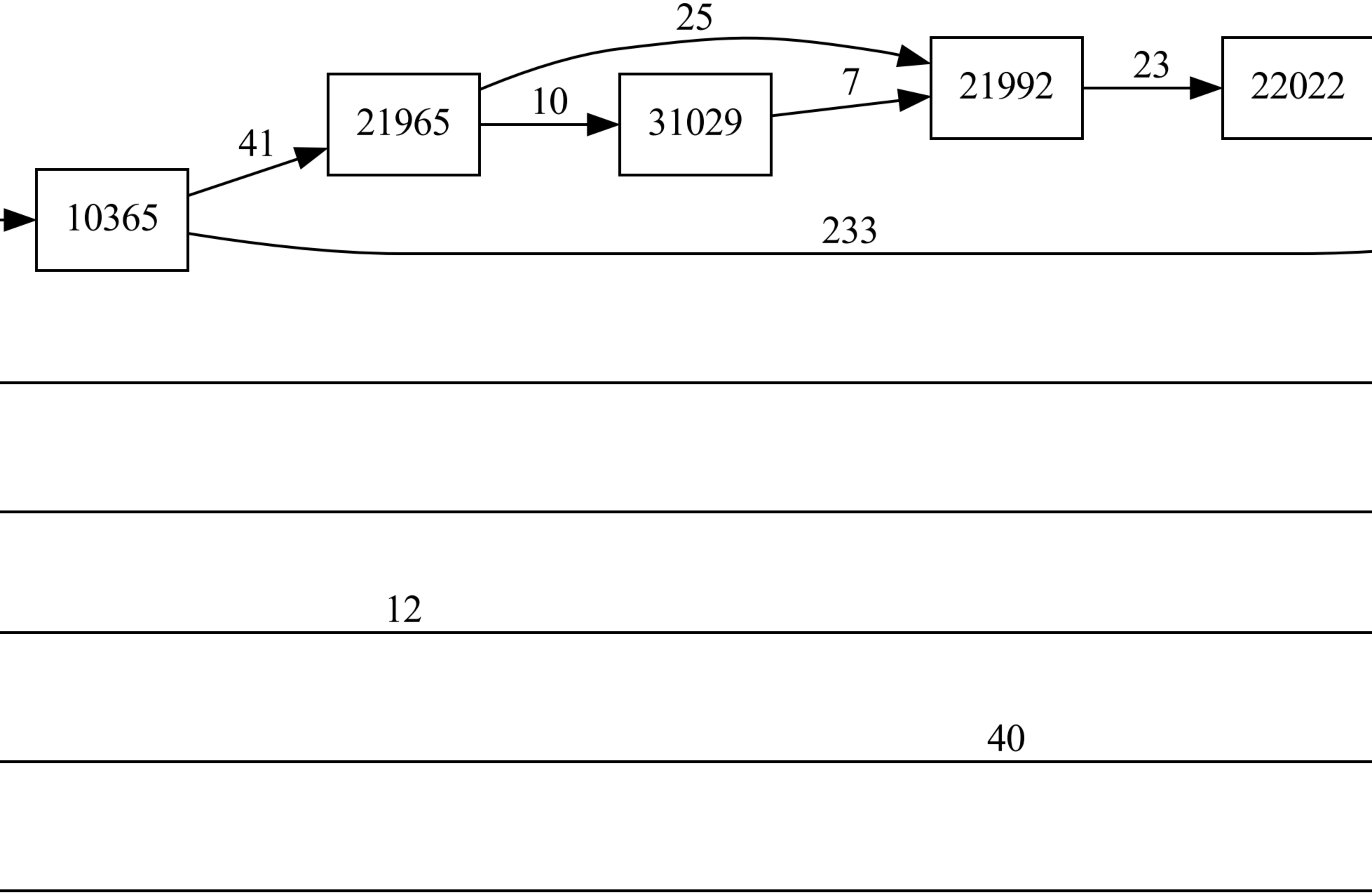
25
21965
10
31029
7
21992
23
22022
41
10365
233
12
40

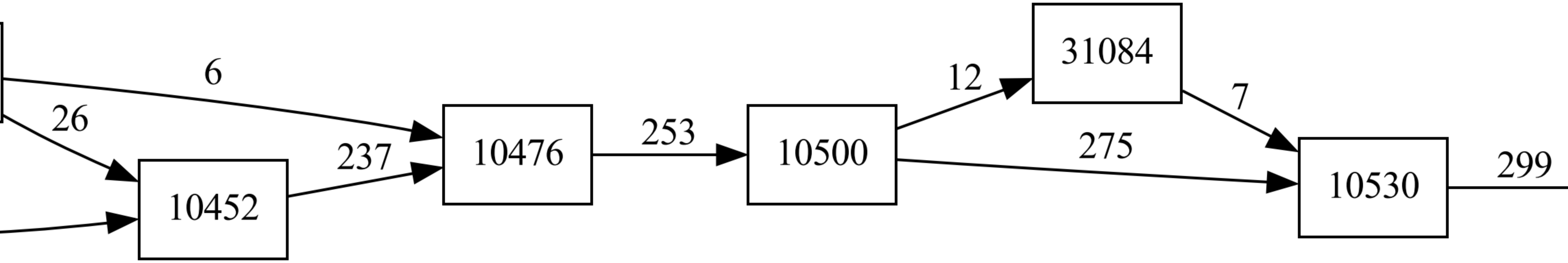
6
26
10452
237
10476
253
10500
12
31084
7
275
10530
299

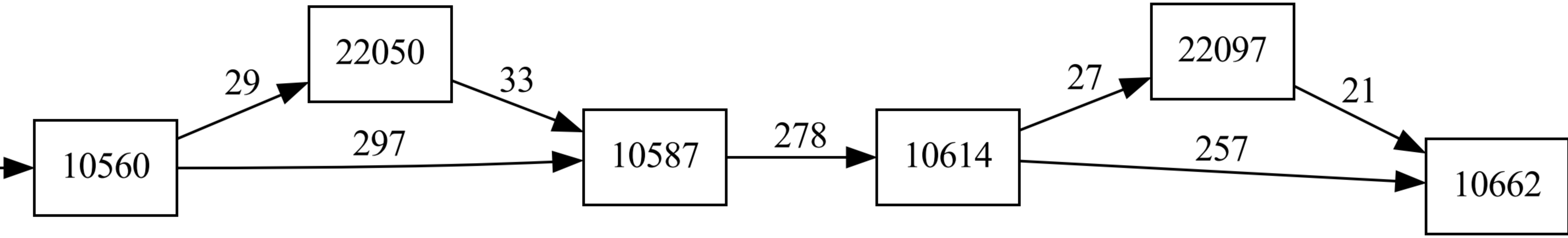
10560
29
297
22050
33
10587
278
10614
27
257
22097
21
10662

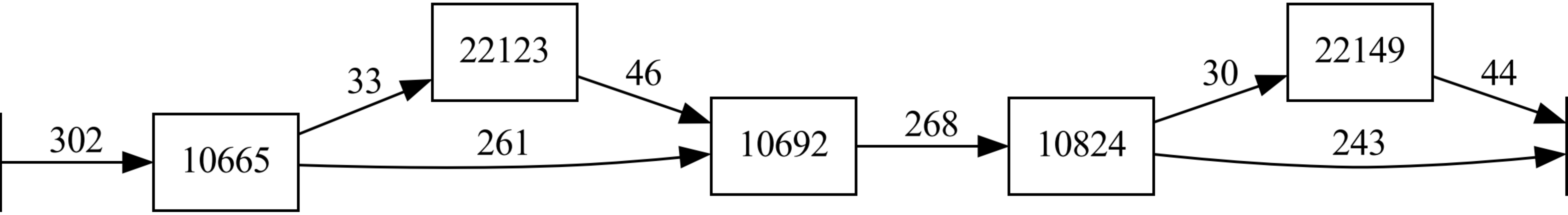
302
10665
33
22123
46
261
10692
268
10824
30
22149
44
243

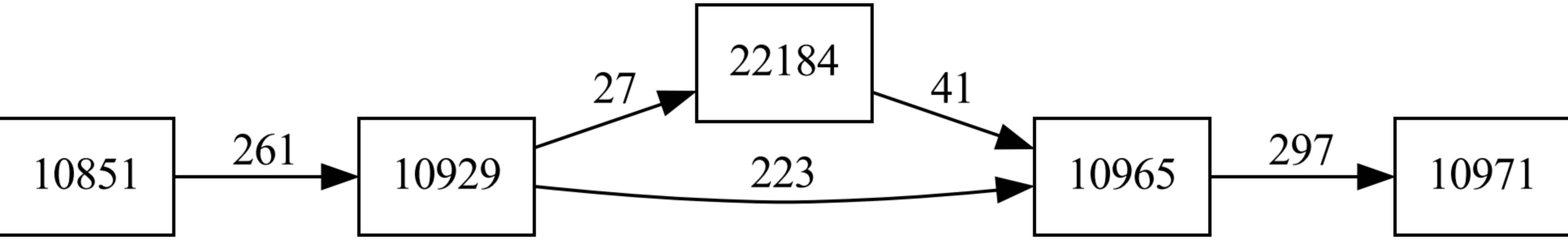
10851
261
10929
27
22184
41
223
10965
297
10971

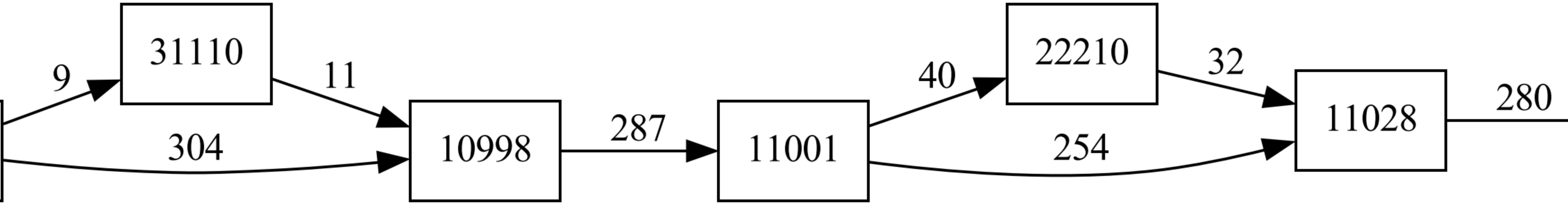
9
31110
11
304
10998
287
11001
40
22210
32
254
11028
280

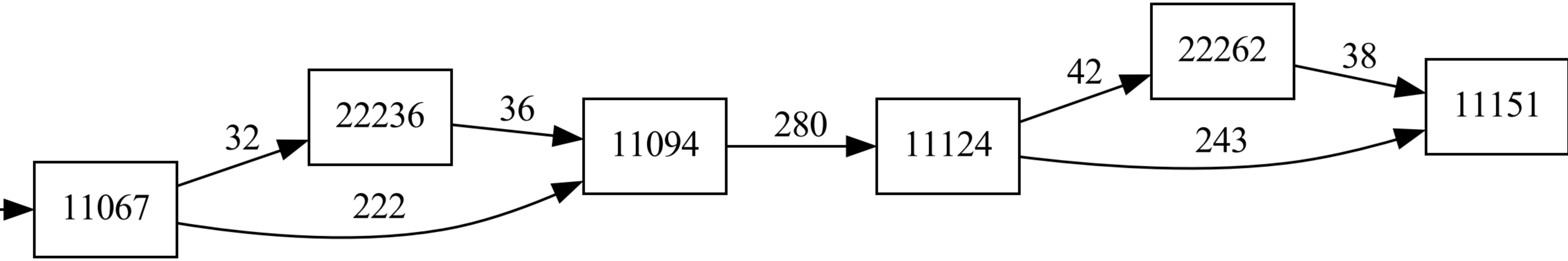
11067
32
222
22236
36
11094
280
11124
42
243
22262
38
11151

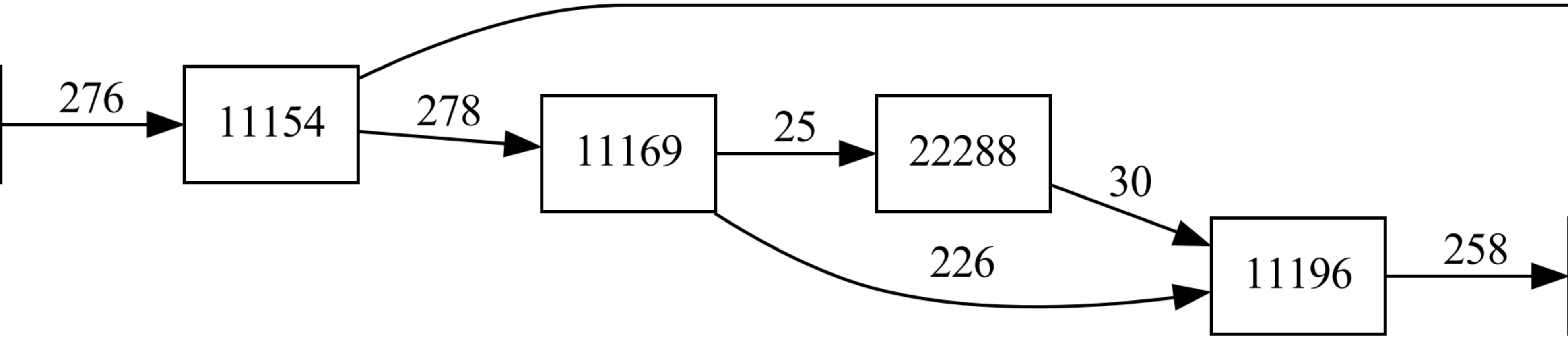
276
11154
278
11169
25
22288
30
226
11196
258

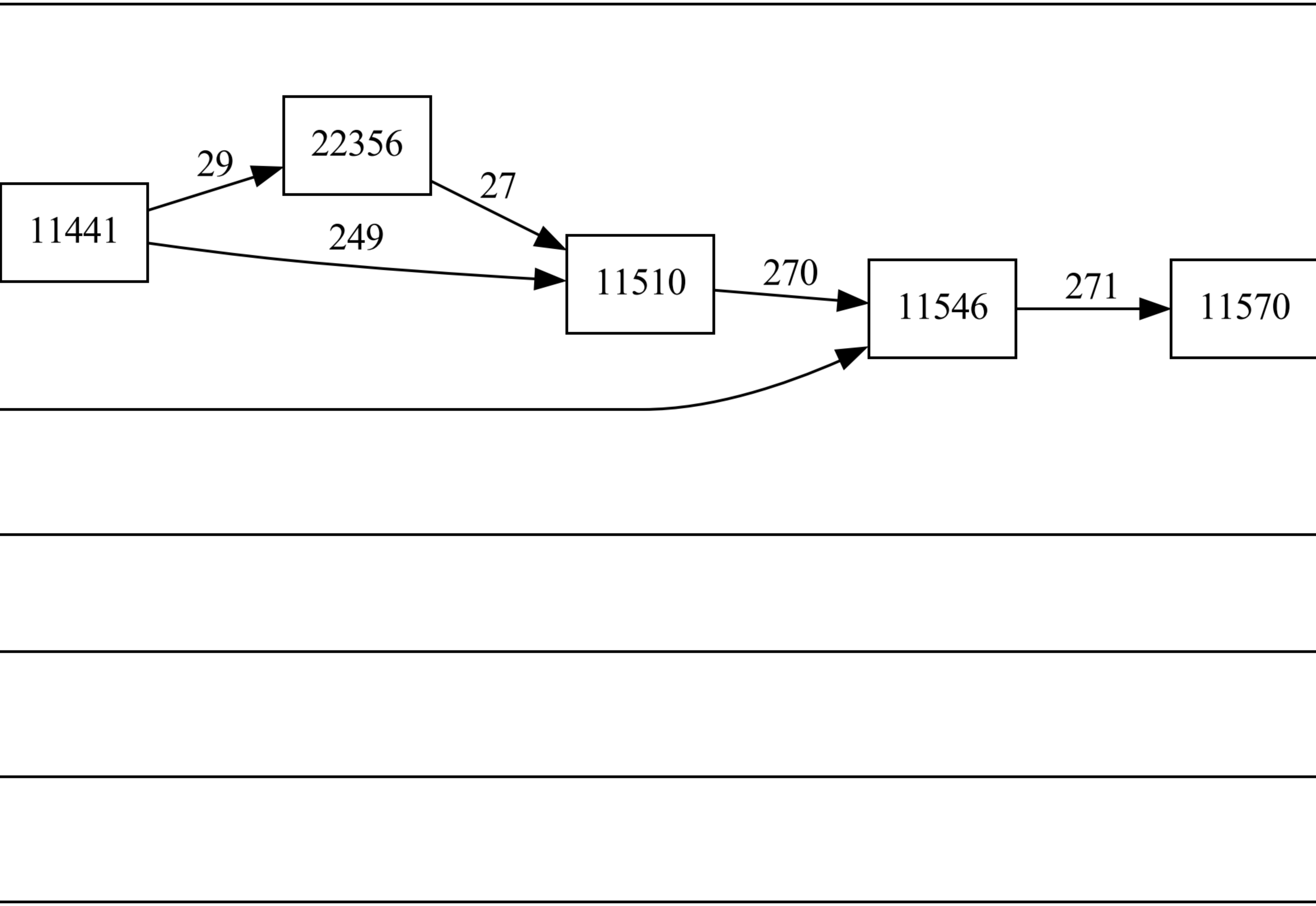
11441
22356
29
27
249
11510
270
11546
271
11570

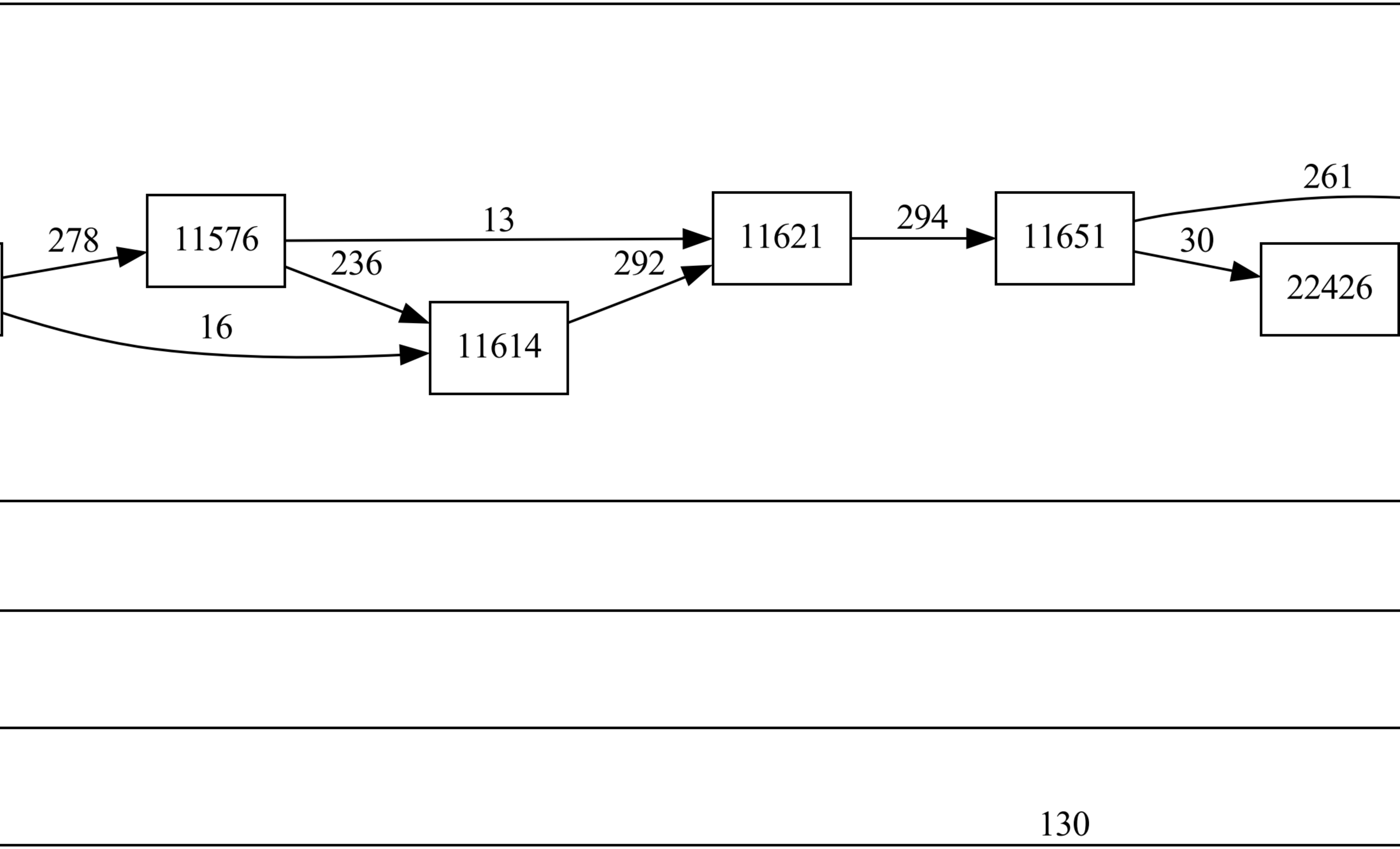
278
11576
13
236
16
11614
292
11621
294
11651
261
30
22426
130

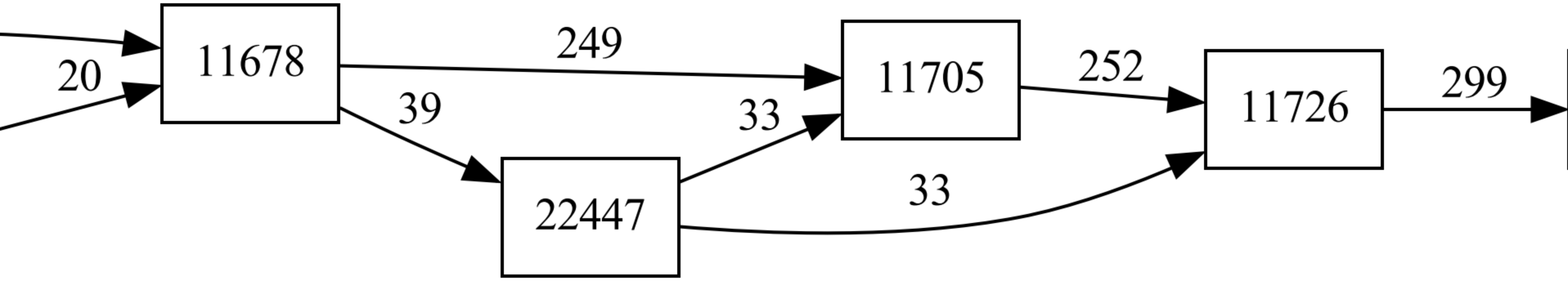
20
11678
249
39
22447
33
11705
33
252
11726
299

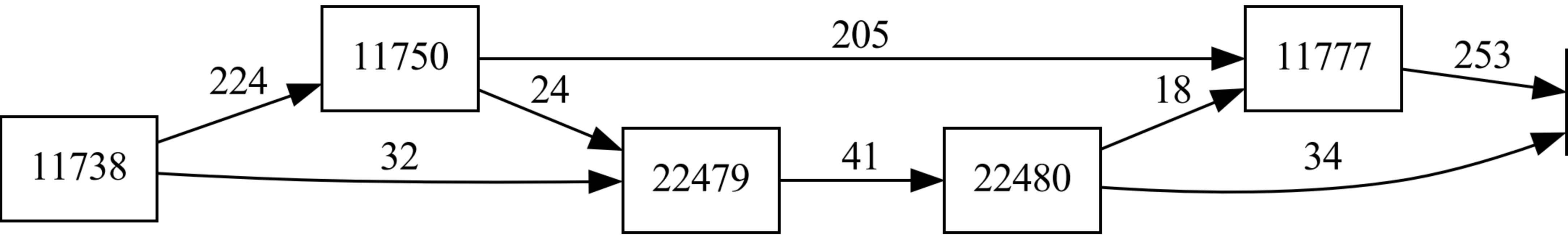
11738
224
11750
32
24
205
22479
41
22480
18
11777
34
253

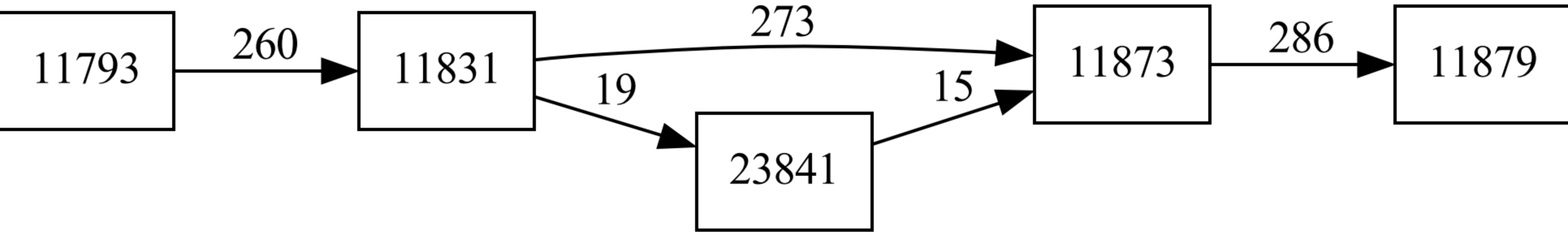
11793
260
11831
273
19
23841
15
11873
286
11879

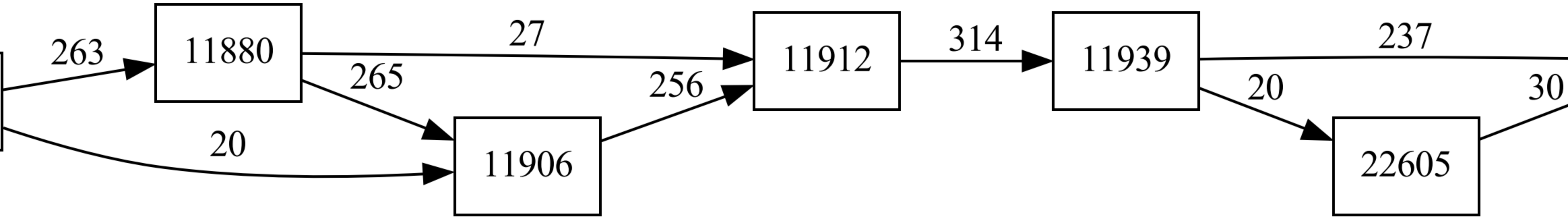
263
11880
27
265
20
11906
256
11912
314
11939
237
20
30
22605

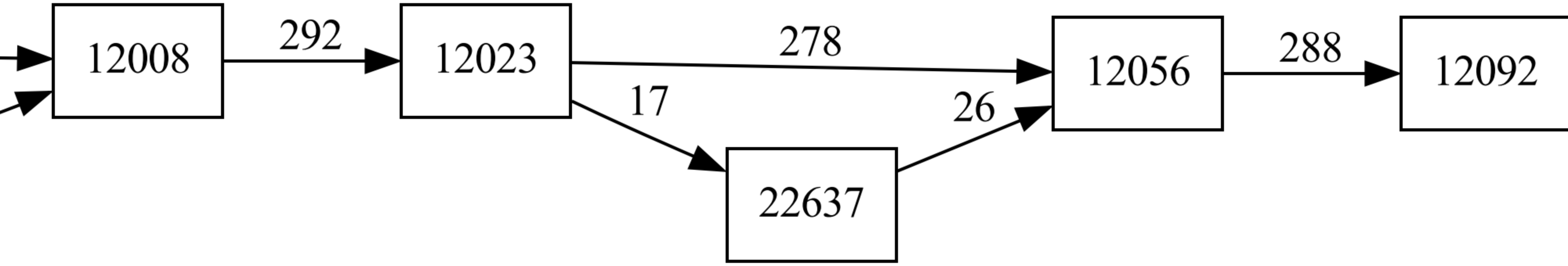
12008
292
12023
278
17
22637
26
12056
288
12092

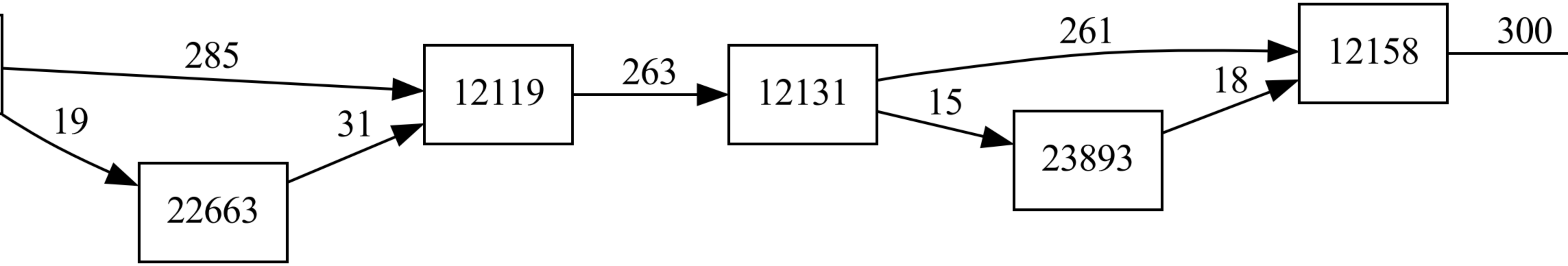
285
19
31
22663
12119
263
12131
261
15
23893
18
12158
300

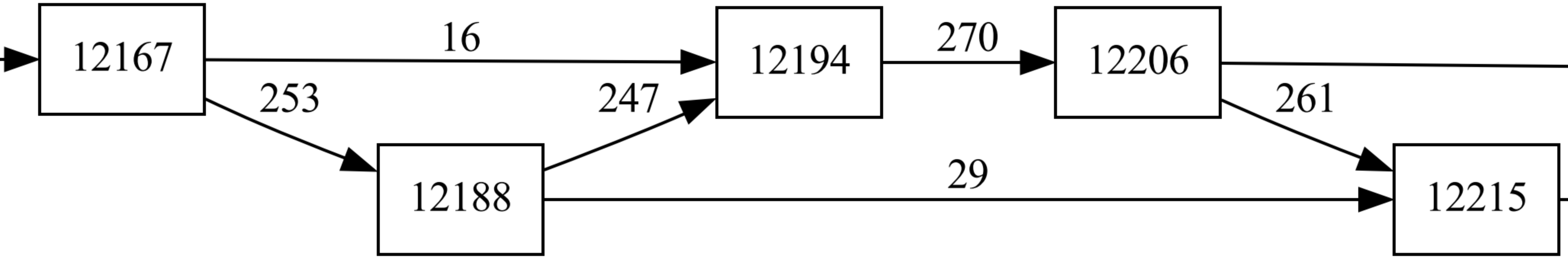
12167
16
253
12188
247
12194
270
12206
261
29
12215

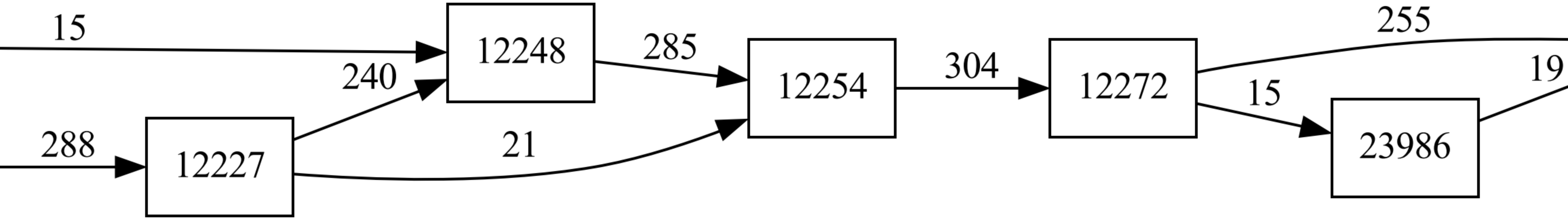
15
288
240
21
12227
12248
285
12254
304
12272
255
15
19
23986

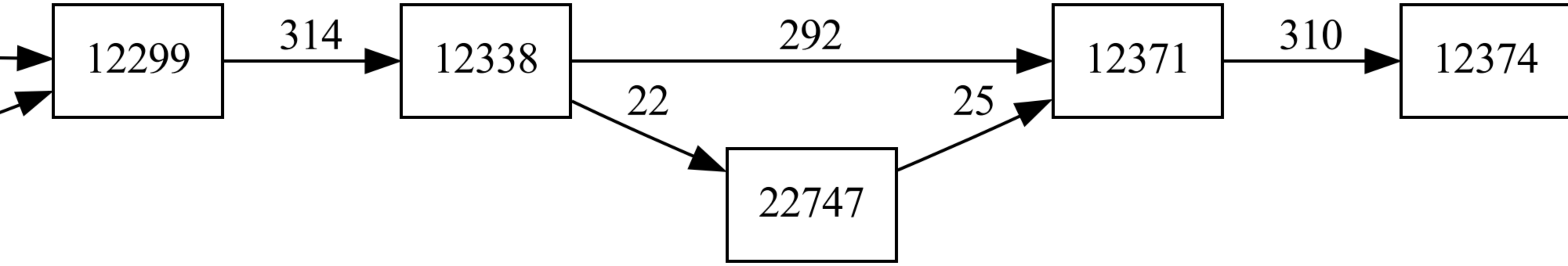
12299
314
12338
292
22
12371
25
22747
310
12374

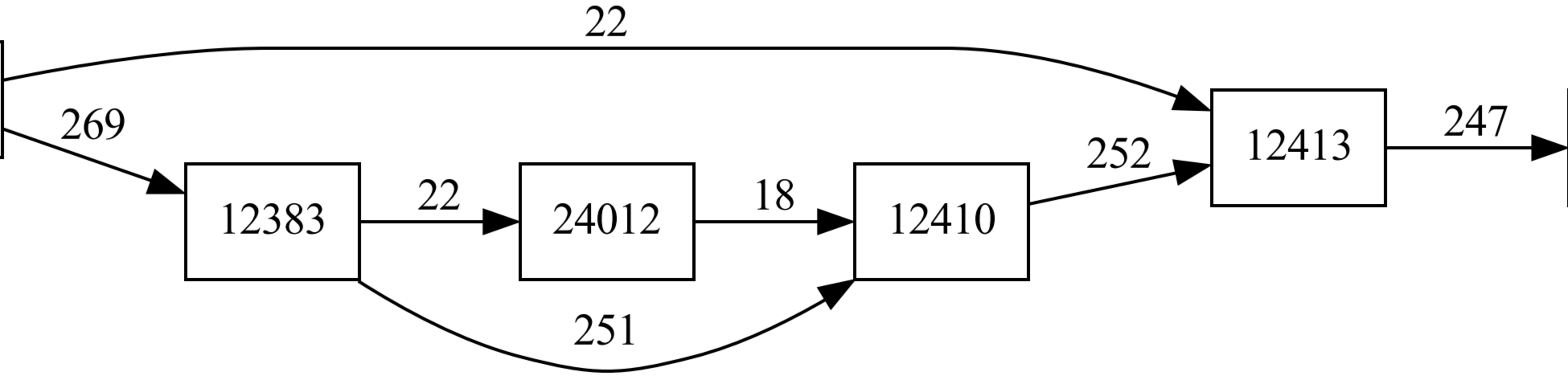
22
269
12383
22
24012
18
12410
251
252
12413
247

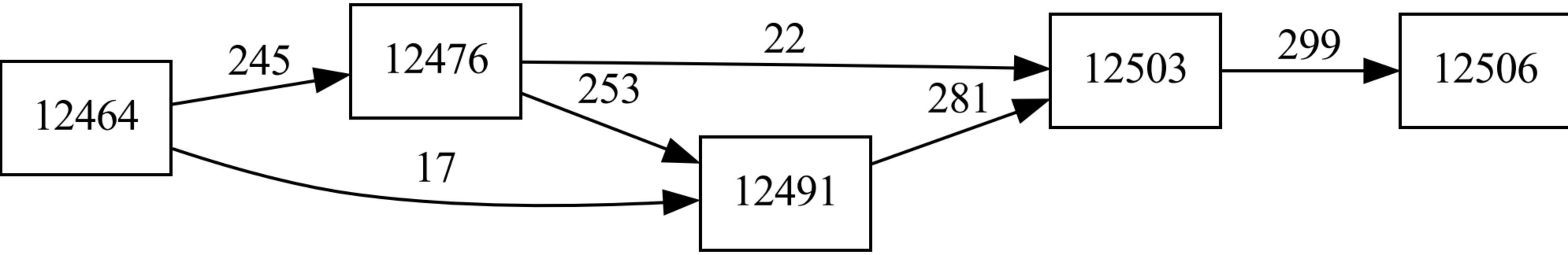
12464
245
17
12476
22
253
12491
281
12503
299
12506

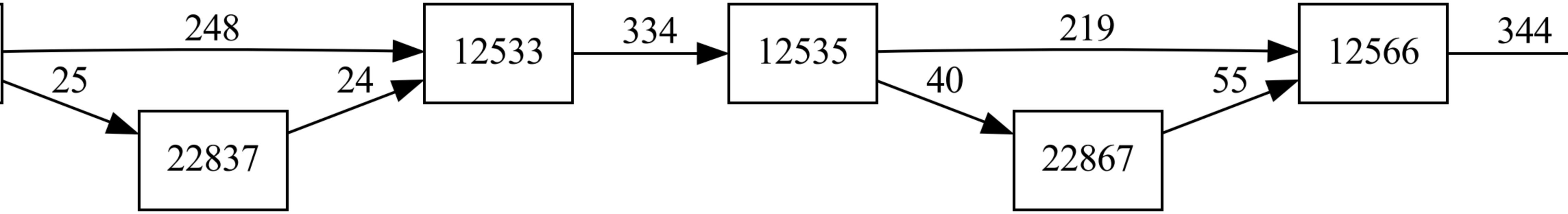
248
25
24
22837
12533
334
12535
219
40
55
22867
12566
344

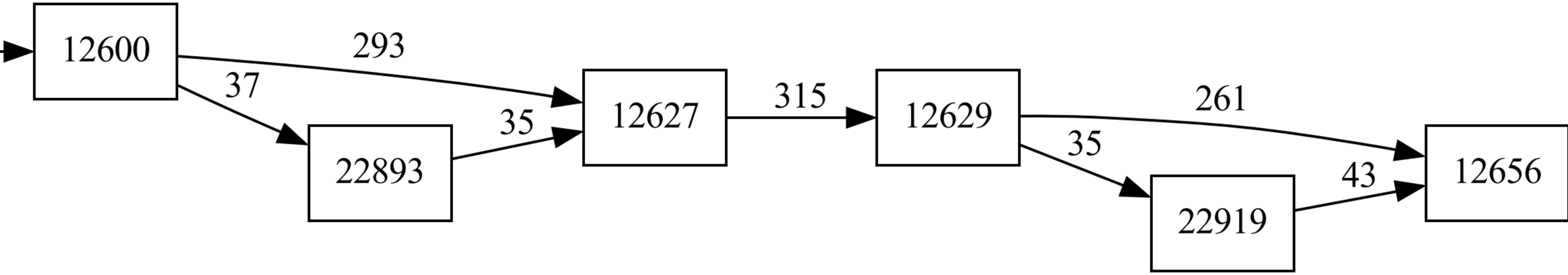
12600
293
37
22893
35
12627
315
12629
261
35
22919
43
12656

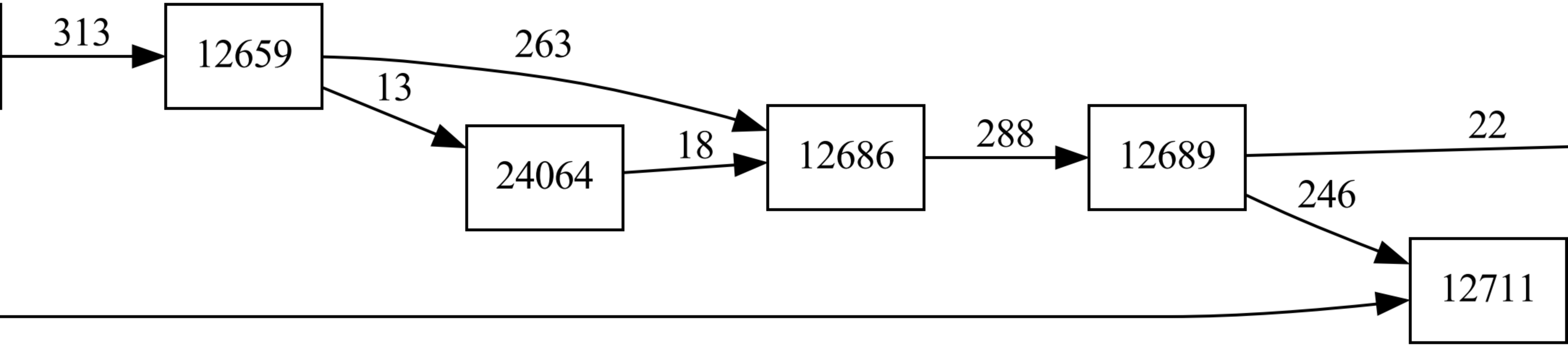
313
12659
263
13
24064
18
12686
288
12689
22
246
12711

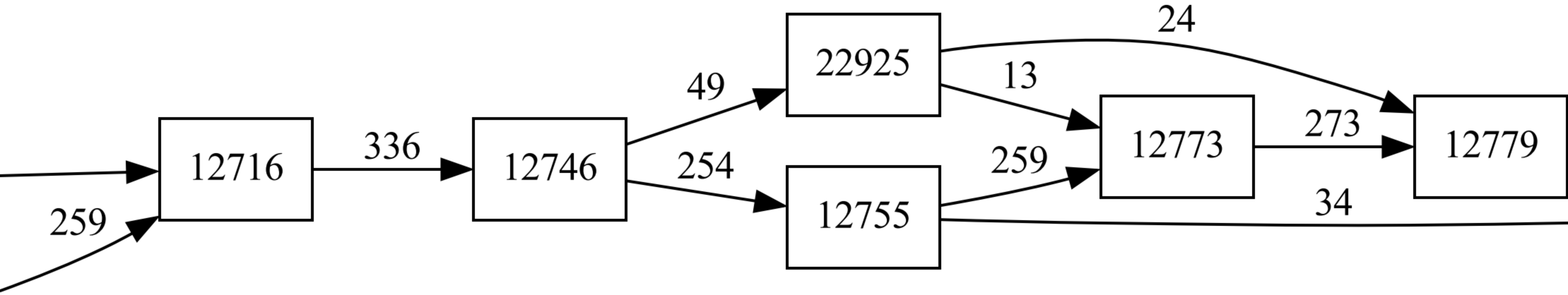
12716
12746
22925
12755
12773
12779
336
49
254
24
13
259
273
34
259

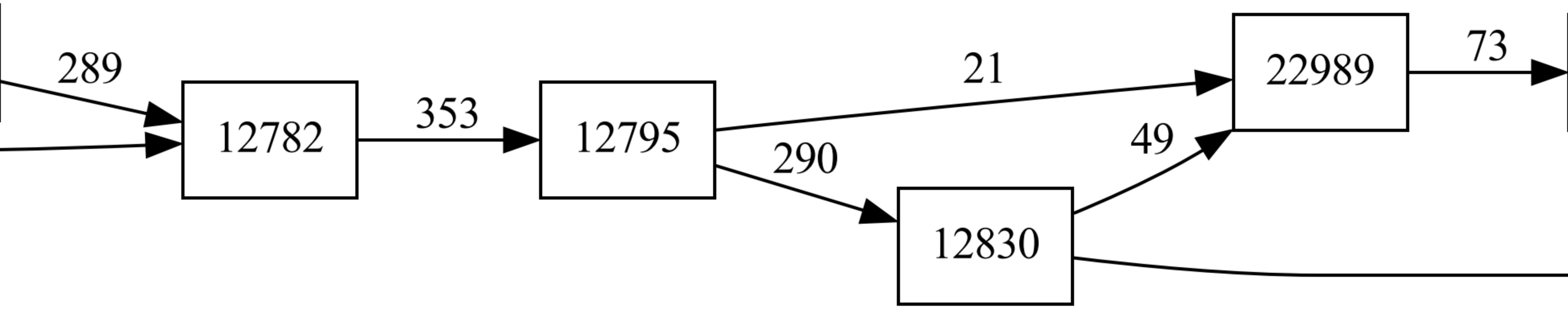
289
12782
353
12795
21
290
12830
49
22989
73

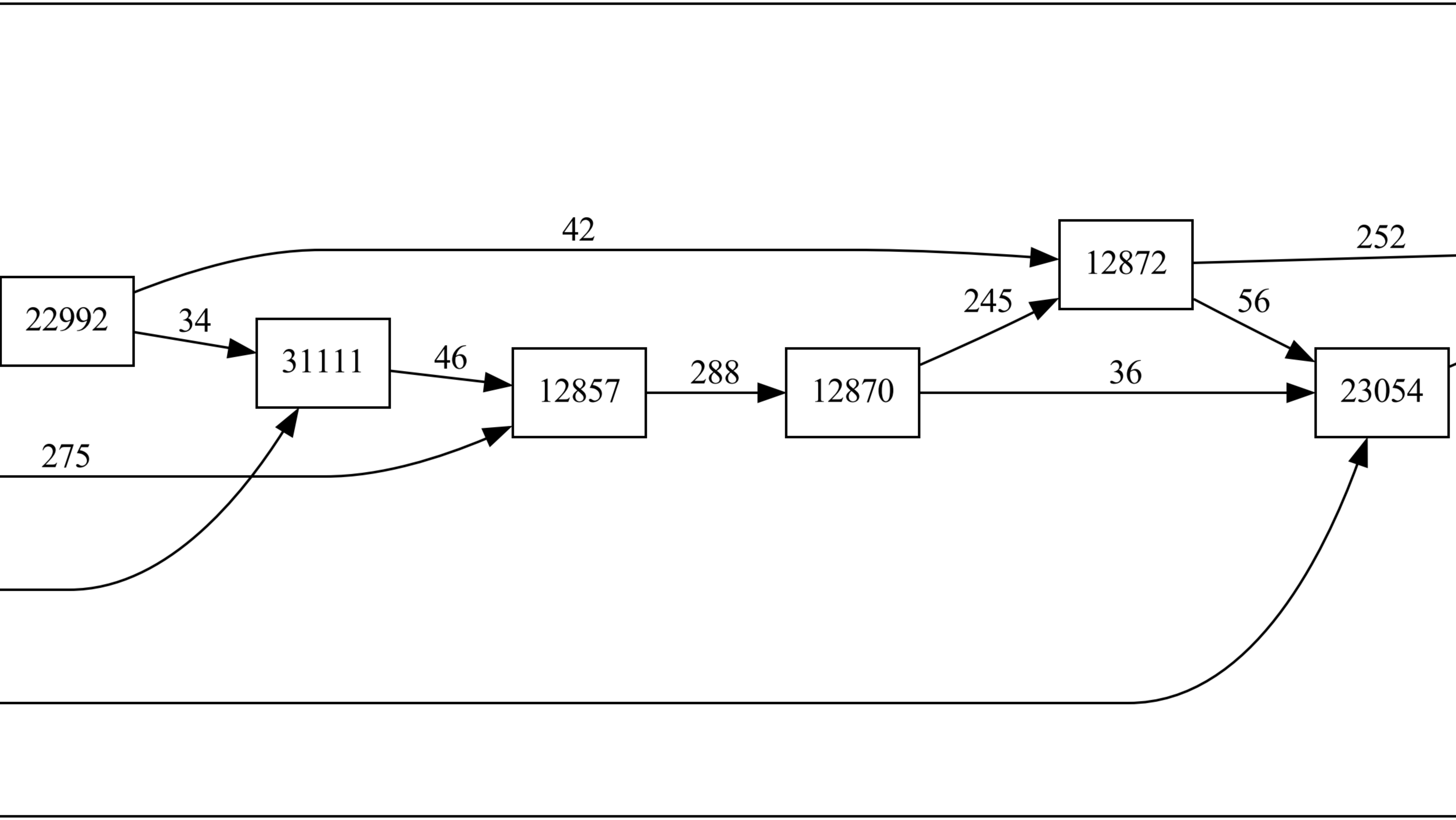
42
252
22992
34
12872
245
56
31111
46
288
36
12857
12870
23054
275

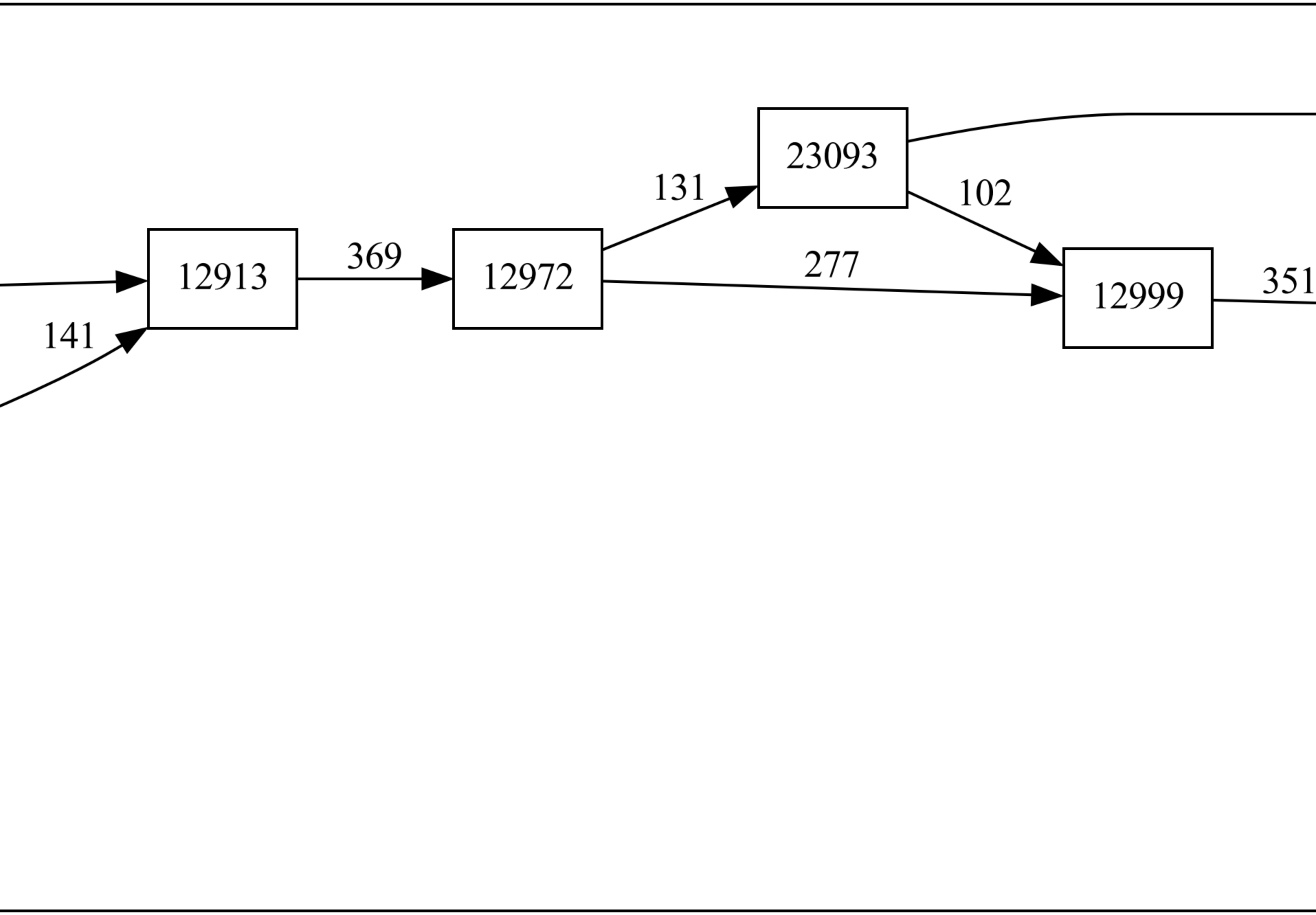
141
12913
369
12972
131
23093
102
277
12999
351

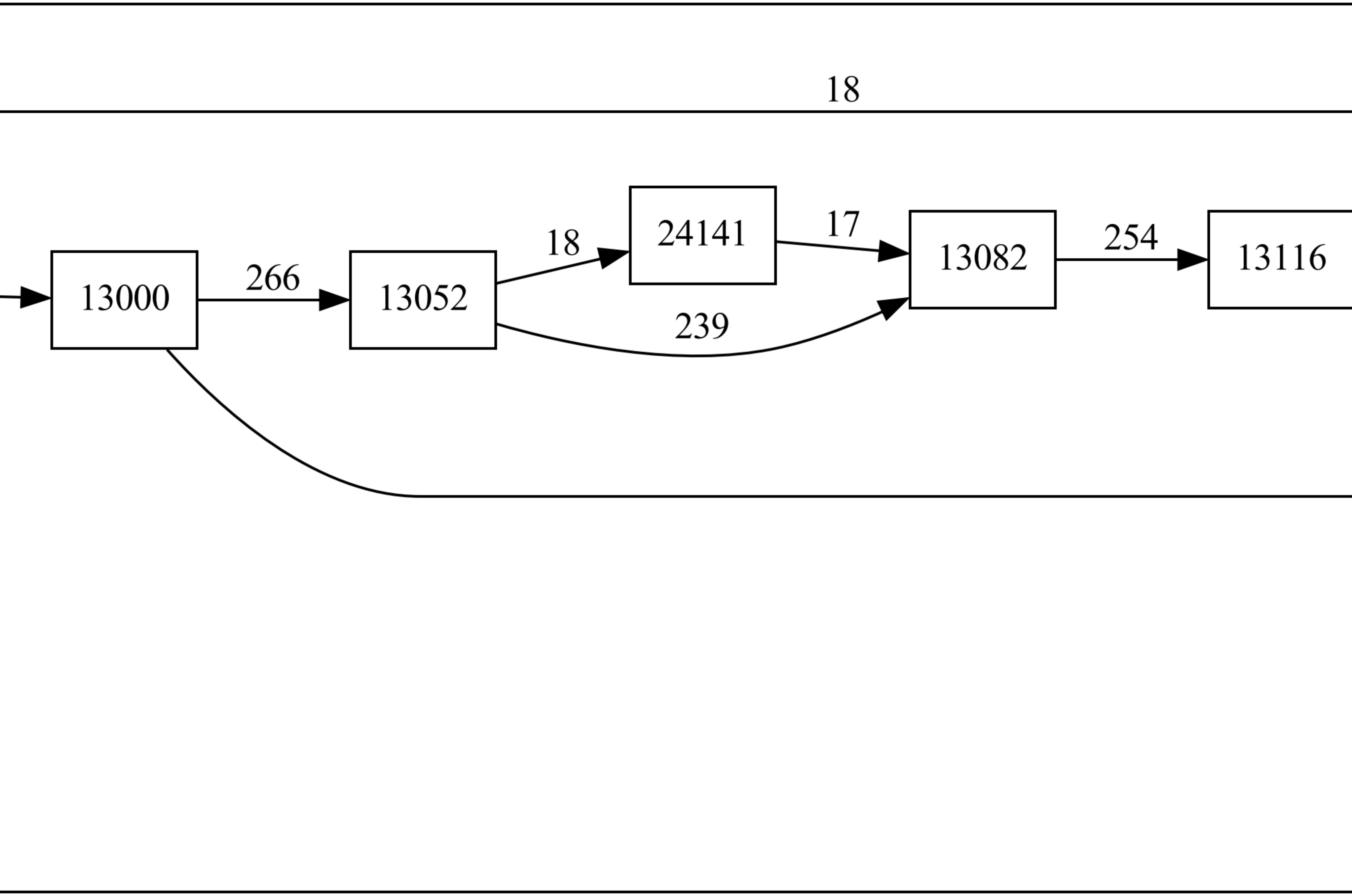
18
13000
266
13052
18
24141
17
239
13082
254
13116

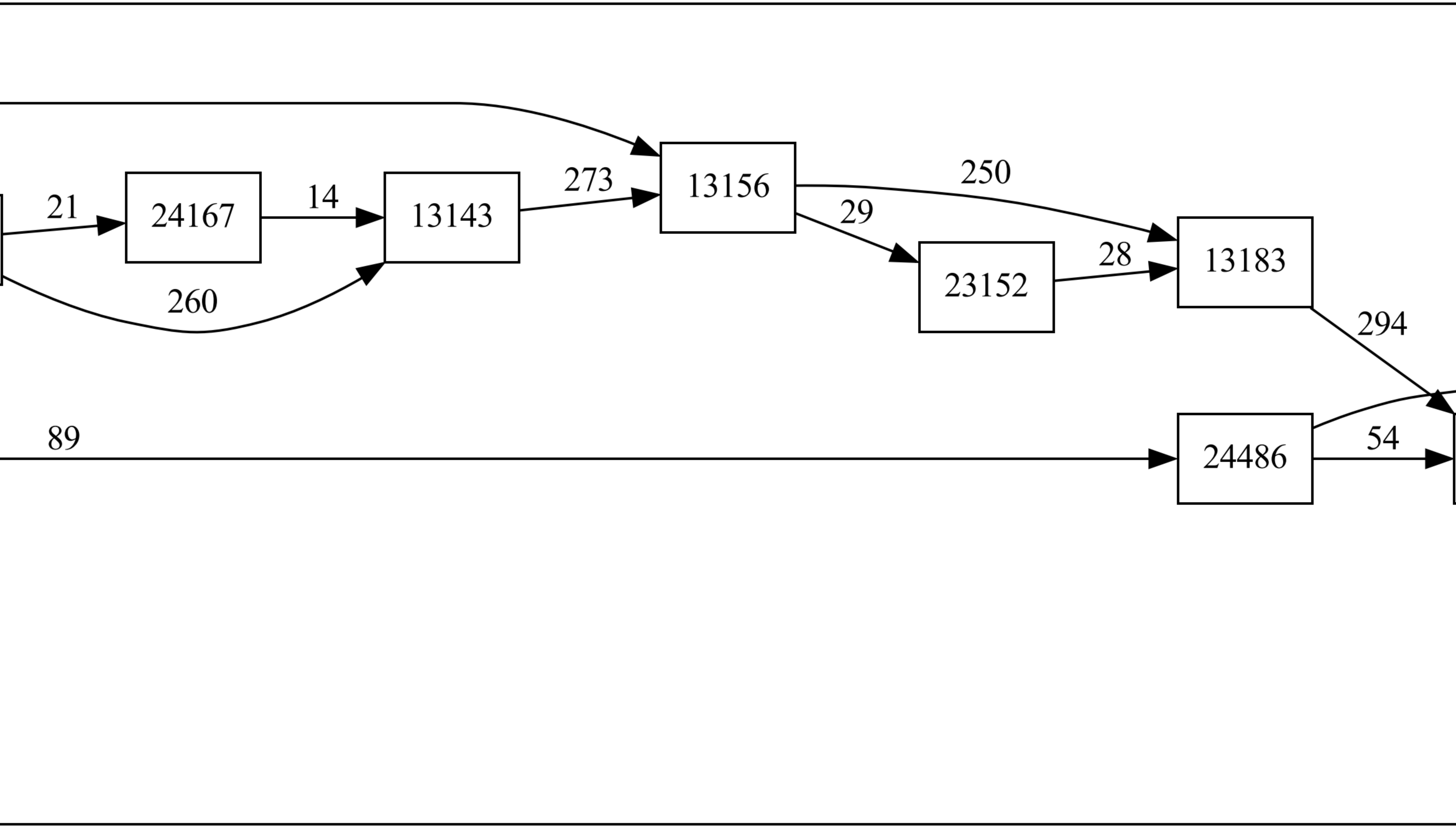
21
24167
14
13143
260
273
13156
250
29
23152
28
13183
294
89
24486
54

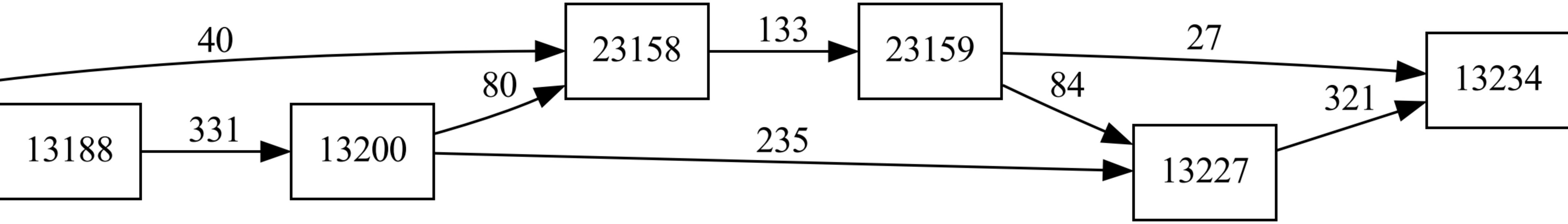
40
13188
331
13200
80
23158
133
23159
235
27
84
13227
321
13234

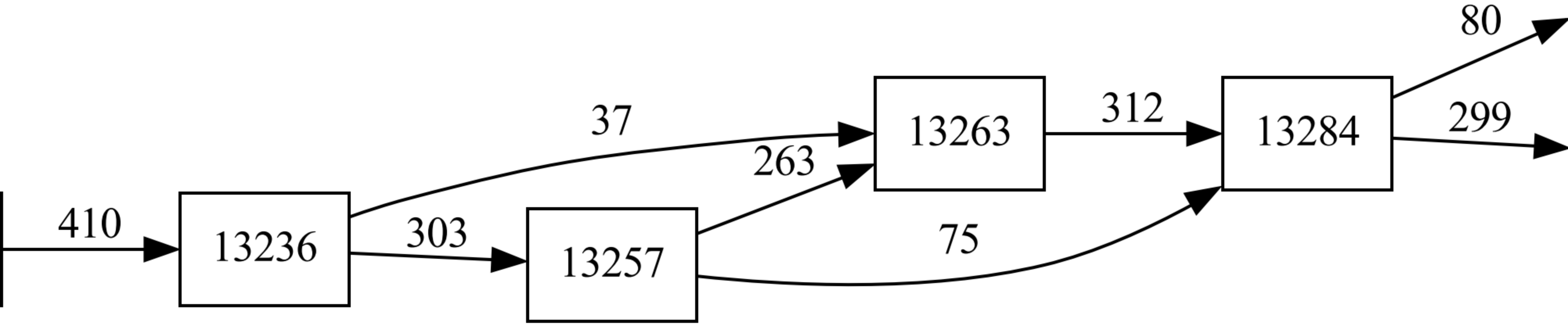
410
13236
303
37
13257
263
75
13263
312
13284
80
299

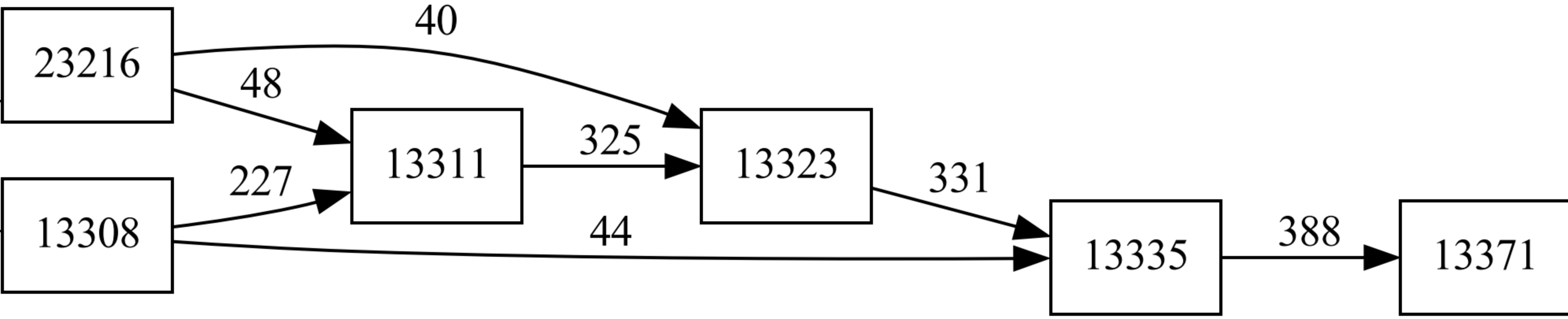
23216
40
48
13311
325
13323
331
13308
227
44
13335
388
13371

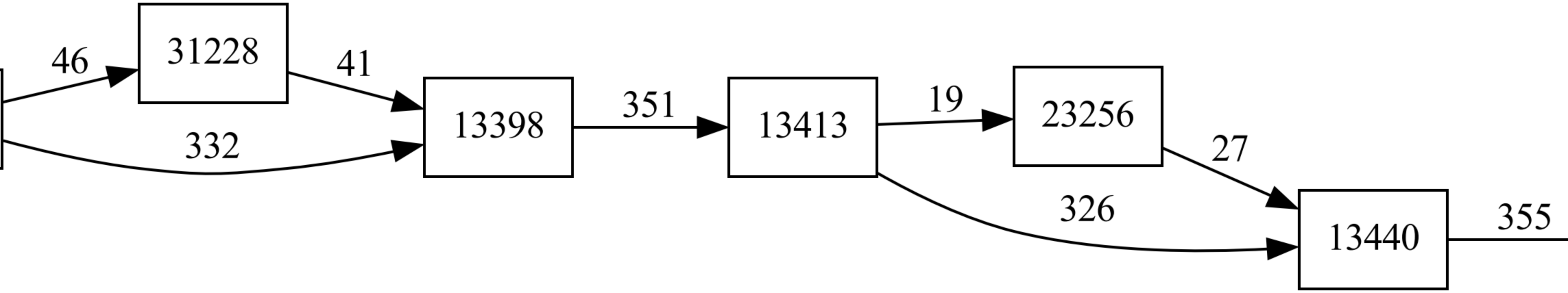
46
31228
41
332
13398
351
13413
19
23256
27
326
13440
355

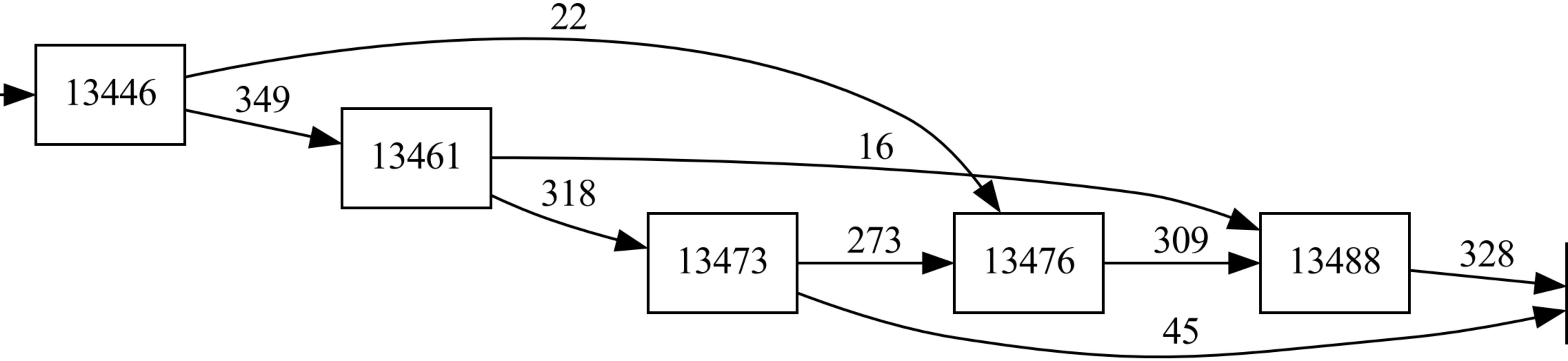
13446
22
349
13461
16
318
13473
273
13476
309
13488
328
45

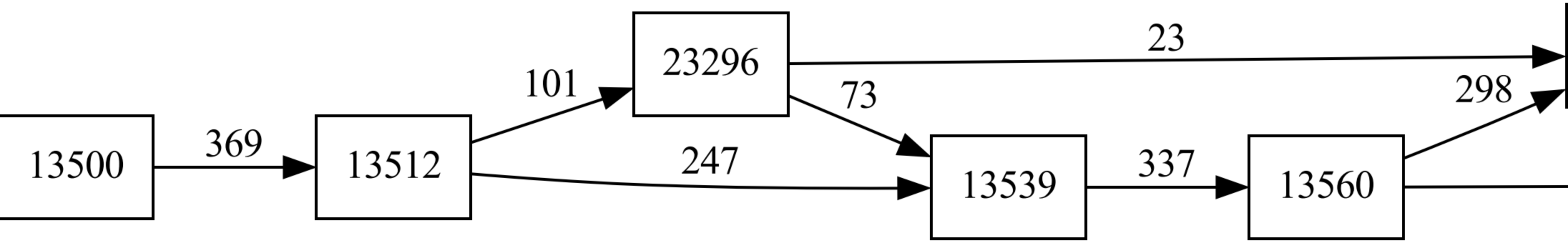
13500
369
13512
101
247
23296
23
73
13539
337
13560
298

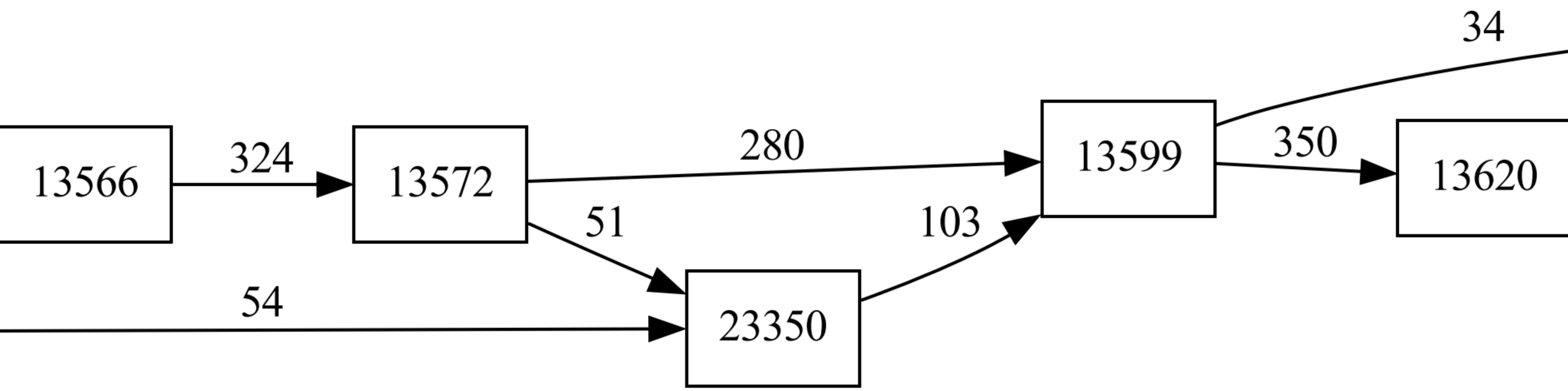
34
13566
324
13572
280
13599
350
13620
51
103
54
23350

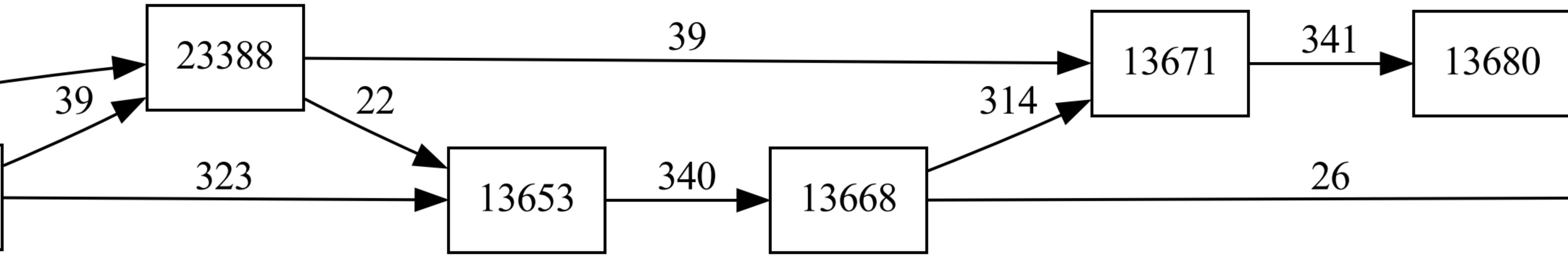
23388
39
39
22
323
13653
340
13668
314
13671
341
13680
26

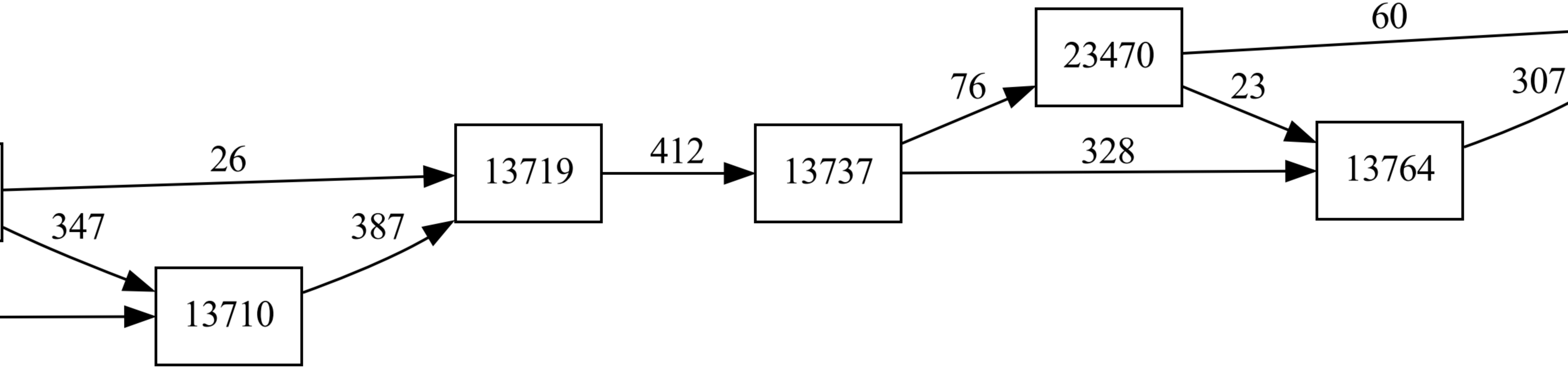
60
23470
76
23
307
26
13719
412
13737
328
13764
347
387
13710

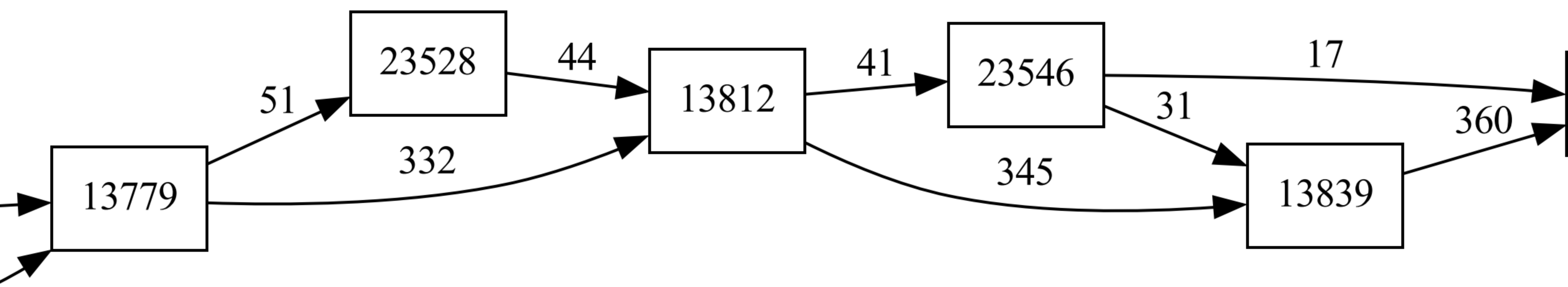
13779
23528
13812
23546
13839
51
332
44
41
345
17
31
360

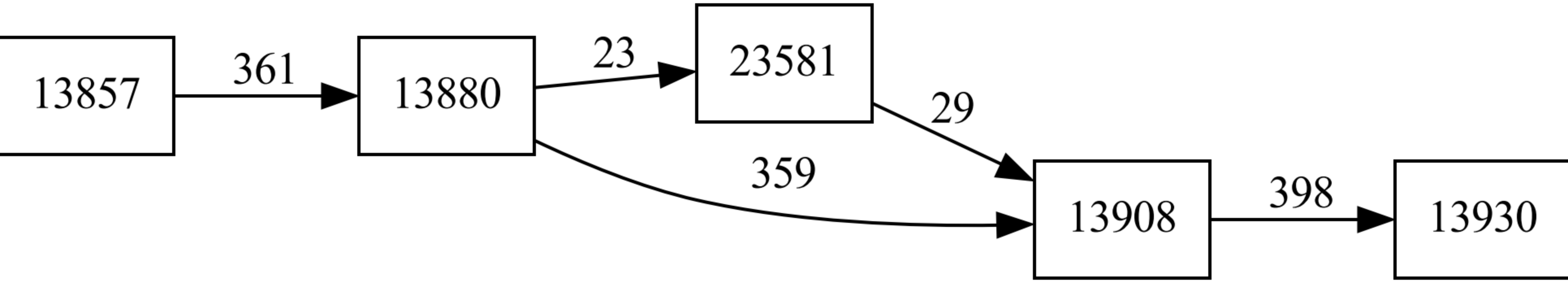
13857
361
13880
23
23581
29
359
13908
398
13930

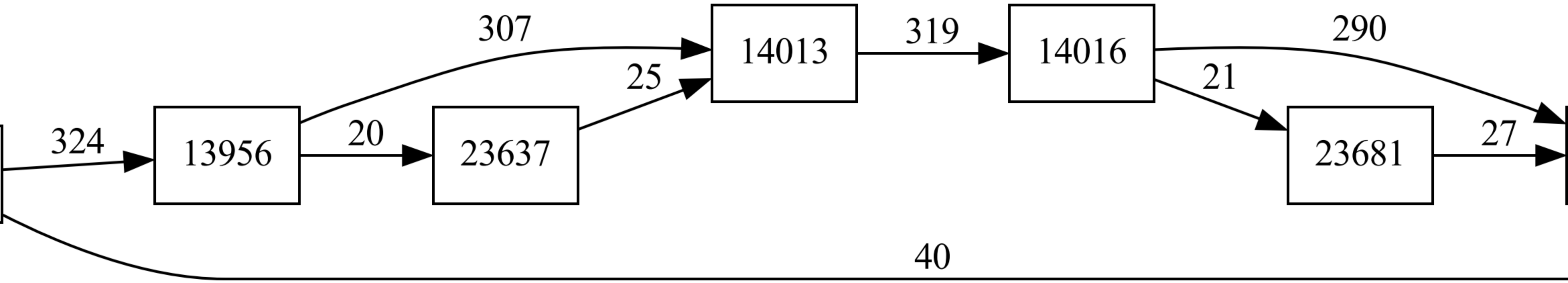
324
13956
20
23637
307
25
14013
319
14016
290
21
23681
27
40

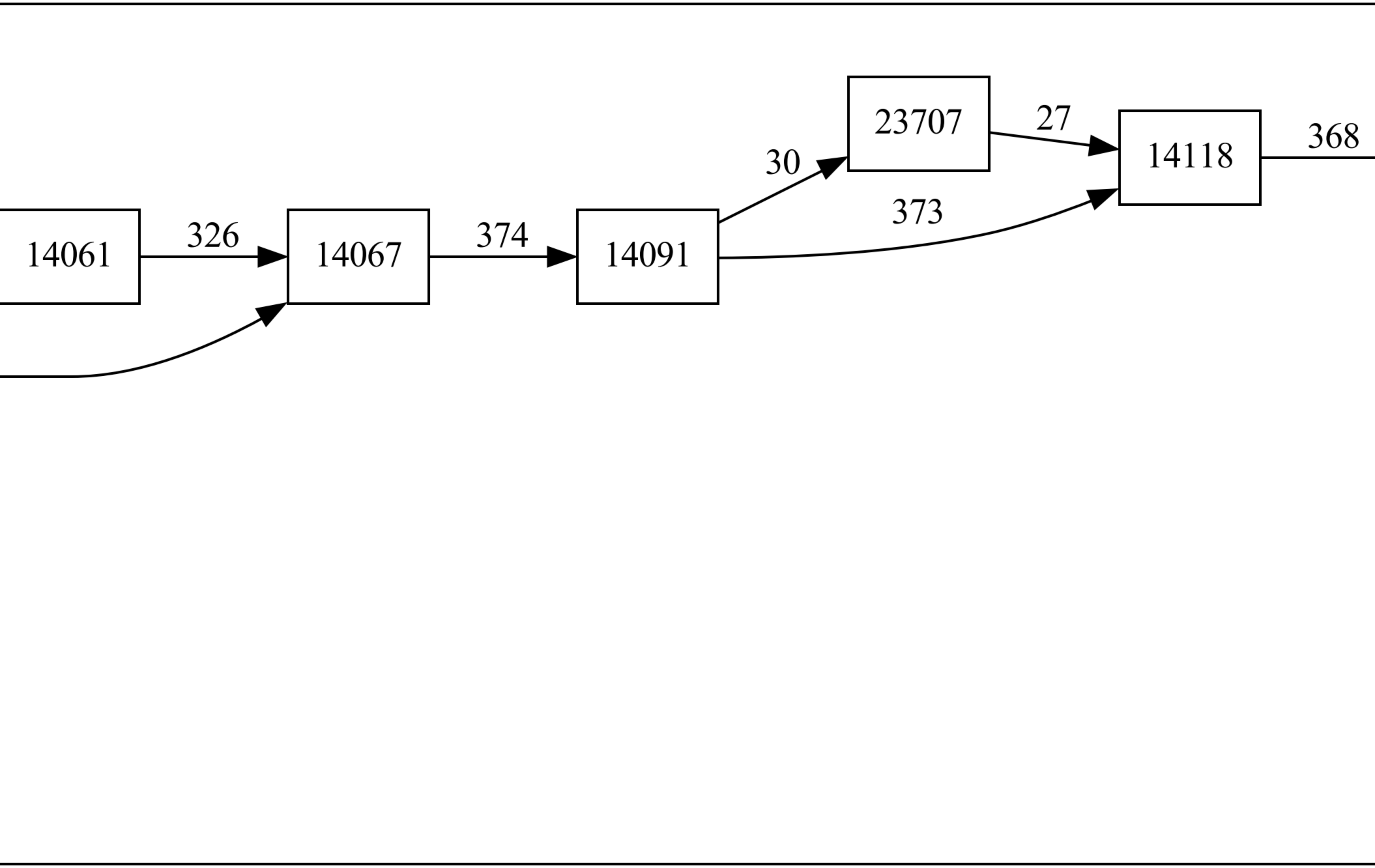
14061
326
14067
374
14091
30
23707
27
373
14118
368

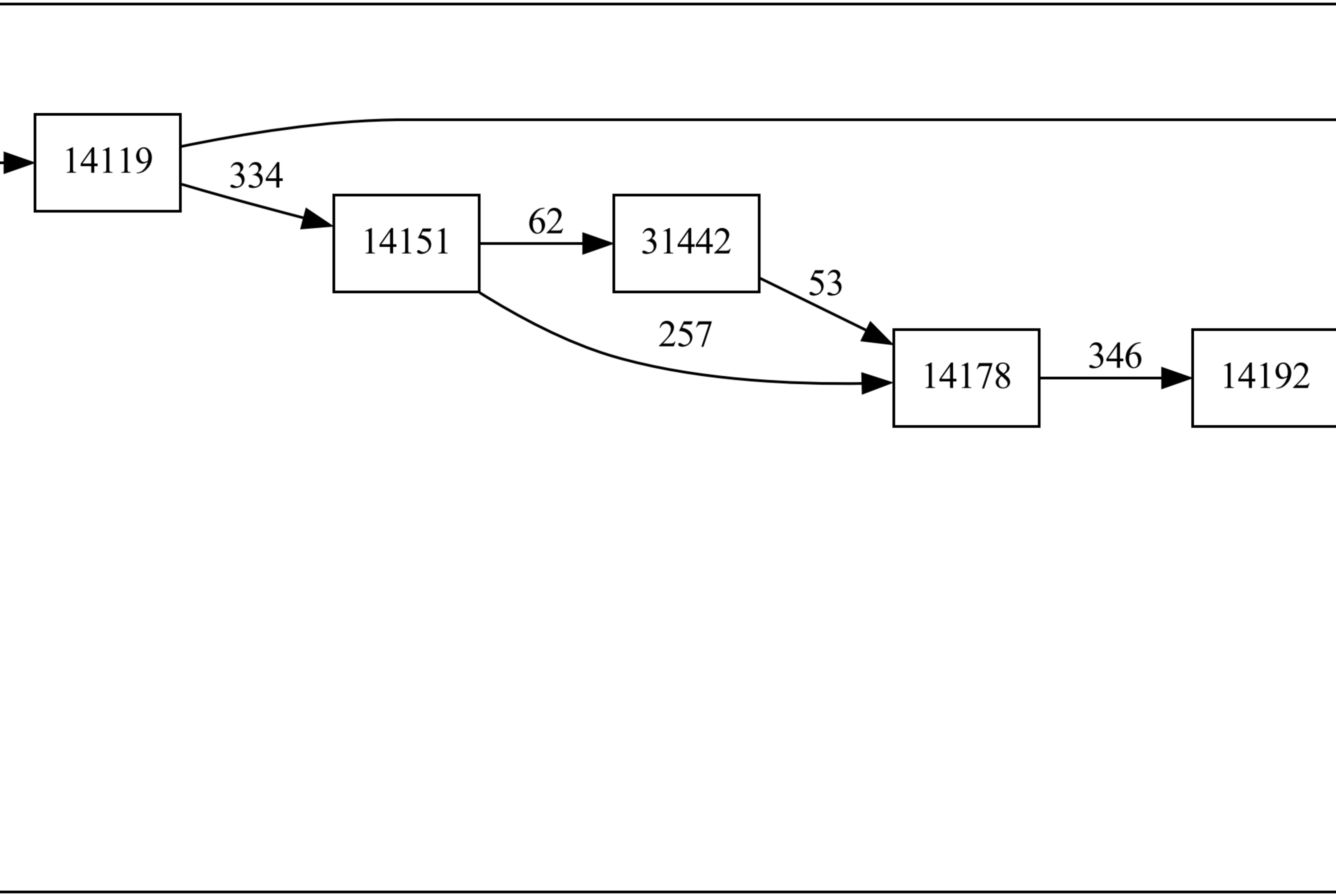
14119
334
14151
62
31442
53
257
14178
346
14192

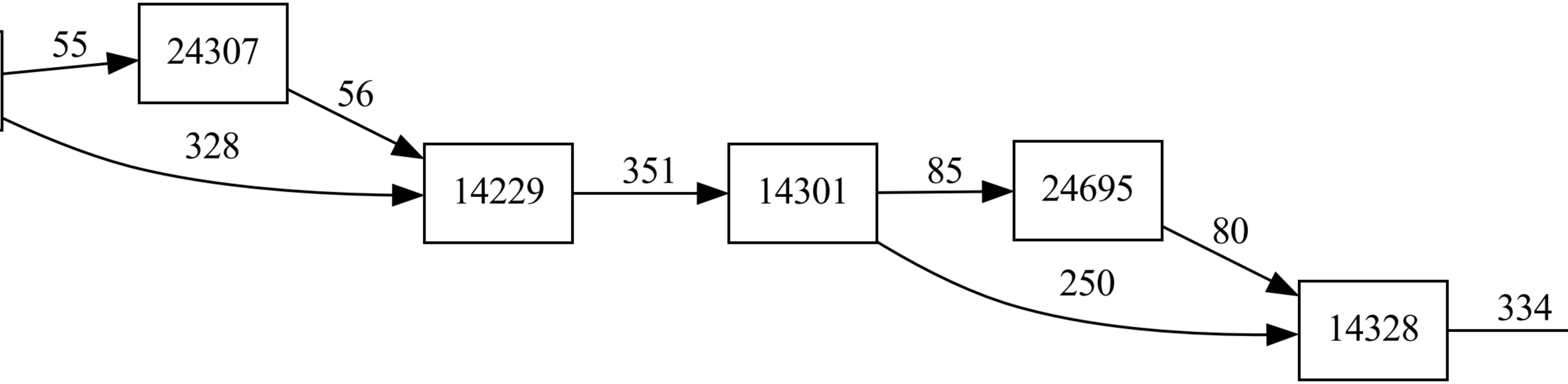
55
24307
56
328
14229
351
14301
85
24695
80
250
14328
334

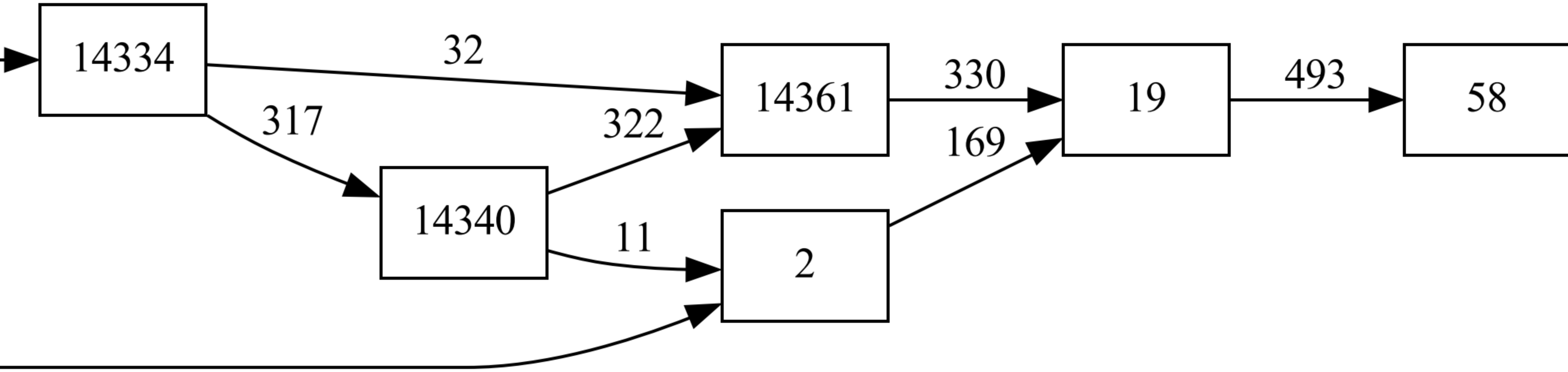
14334
32
317
14340
322
11
14361
2
330
169
19
493
58

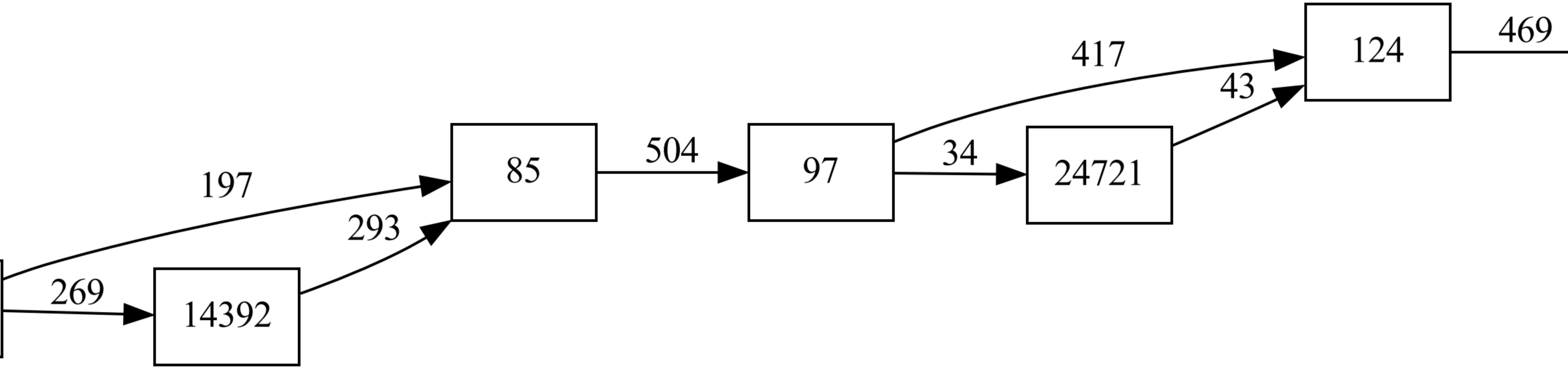

197
269
14392
293
85
504
97
34
24721
417
43
124
469

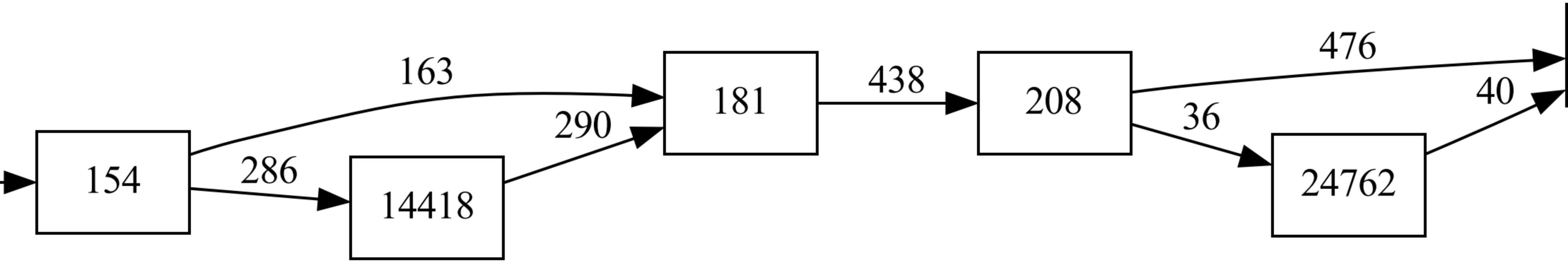
163
286
290
438
476
36
40
154
14418
181
208
24762

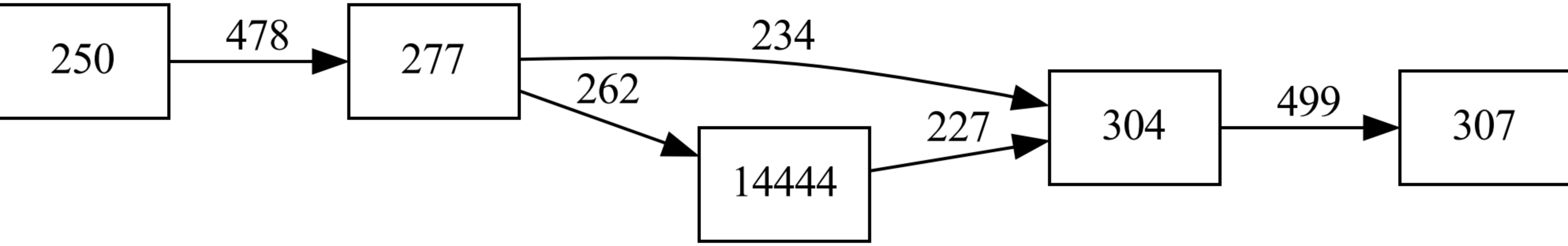
250
478
277
234
262
14444
227
304
499
307

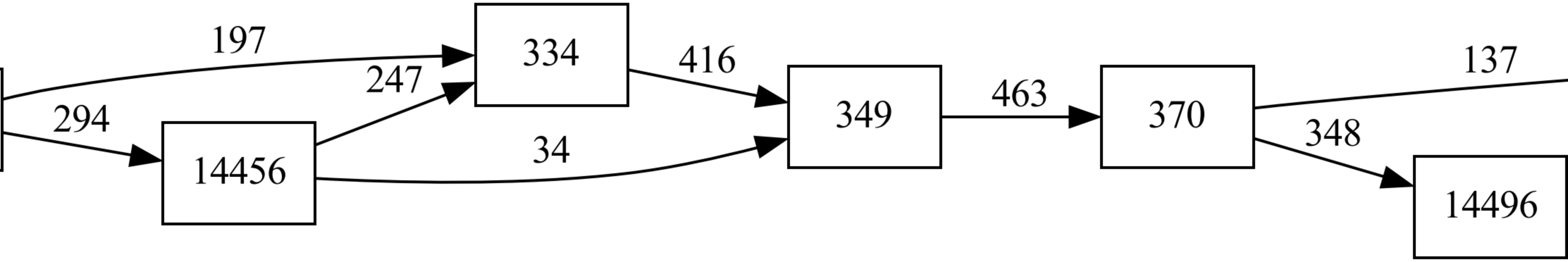
197
247
294
334
14456
34
416
349
463
370
137
348
14496

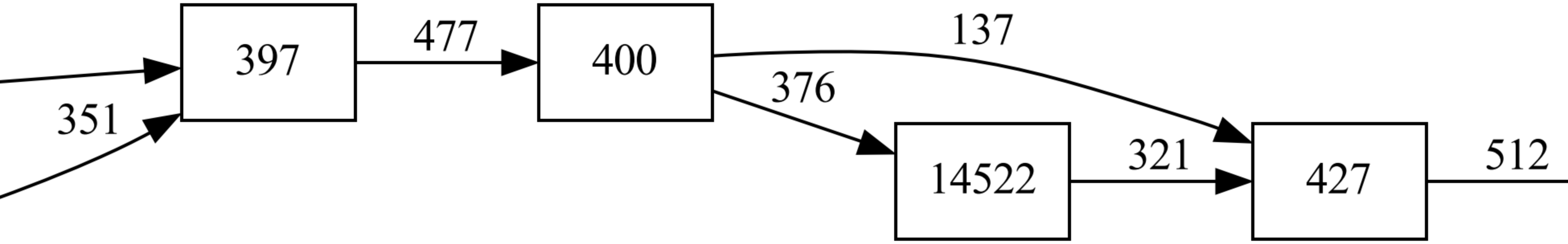
397
477
400
137
376
14522
321
427
512
351

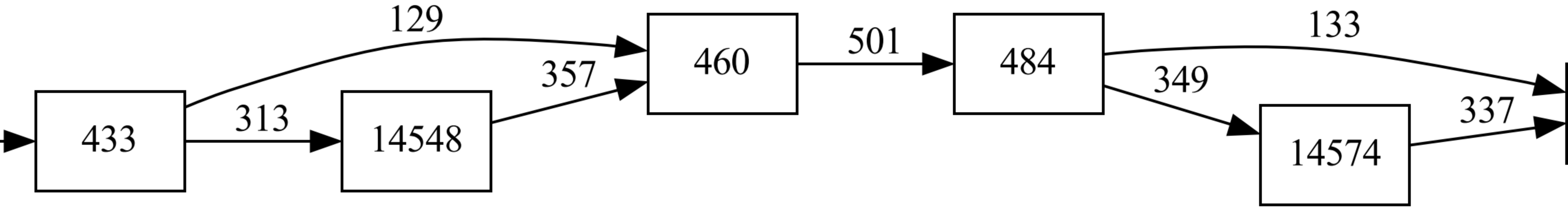
129
313
357
433
14548
460
501
484
133
349
337
14574

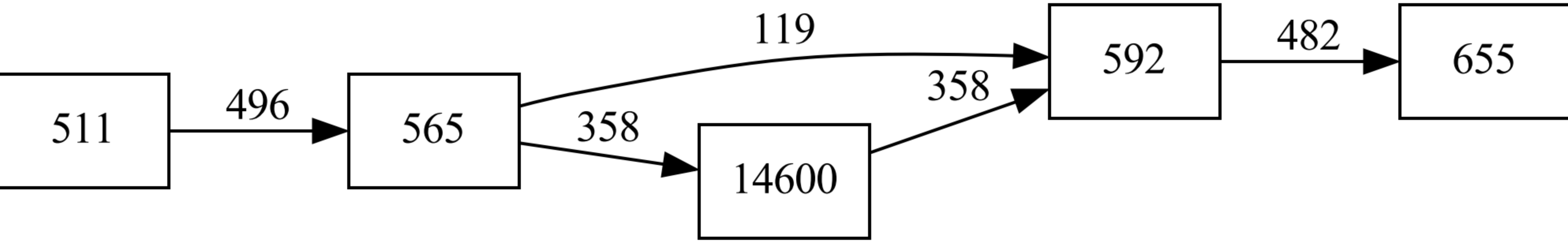
511
496
565
119
358
14600
358
592
482
655

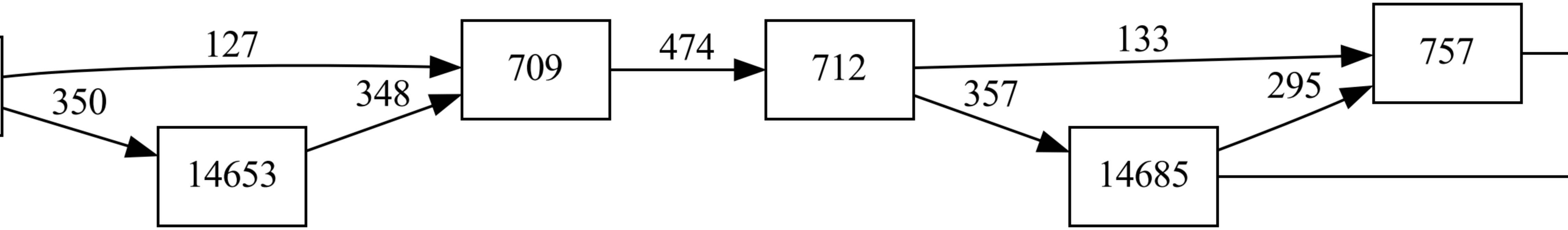
127
350
14653
348
709
474
712
133
357
14685
295
757

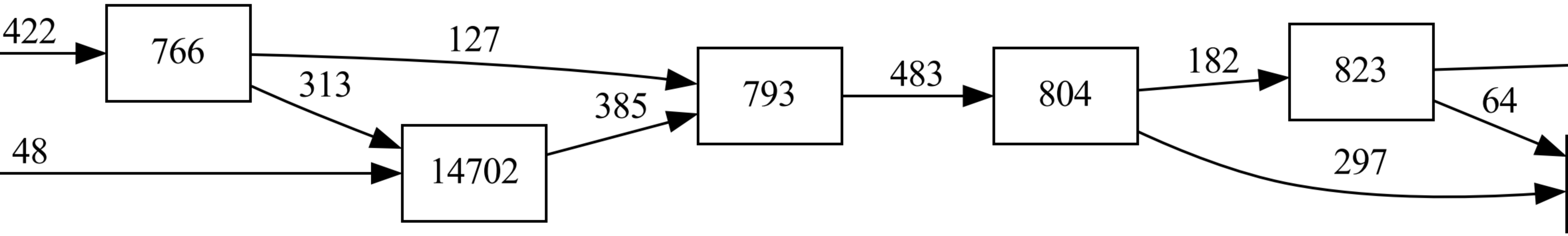
422
766
127
313
48
385
14702
793
483
804
182
823
64
297

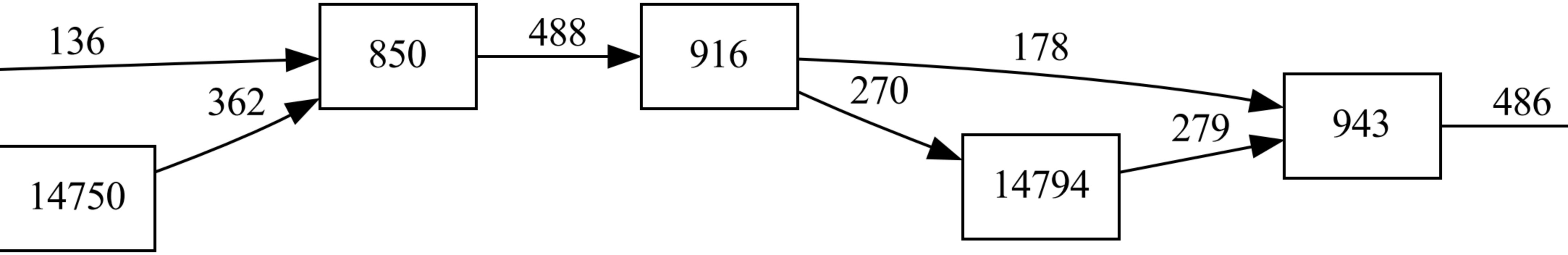
136
362
850
488
916
178
270
14750
14794
279
943
486

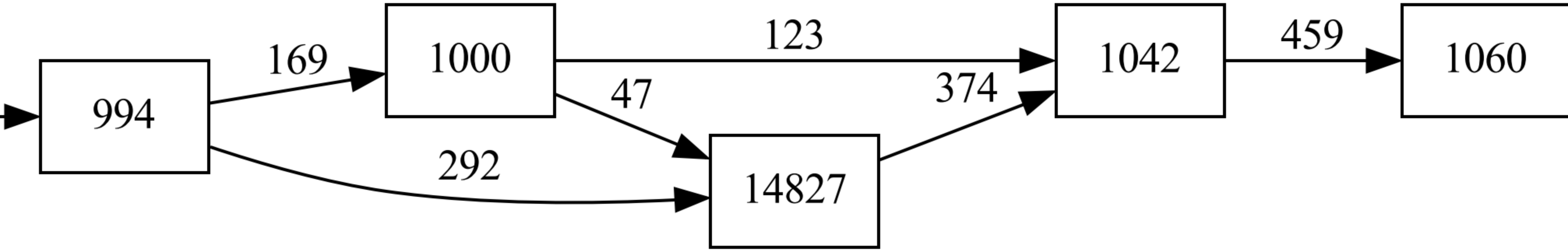
994
169
1000
292
47
14827
123
374
1042
459
1060

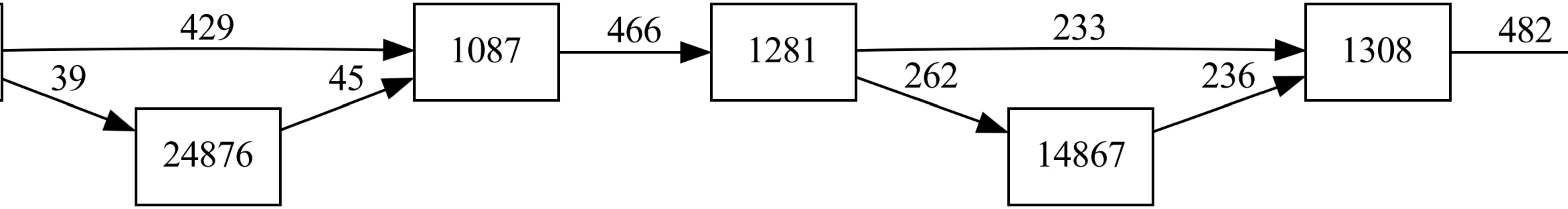
429
39
45
24876
1087
466
1281
233
262
236
14867
1308
482

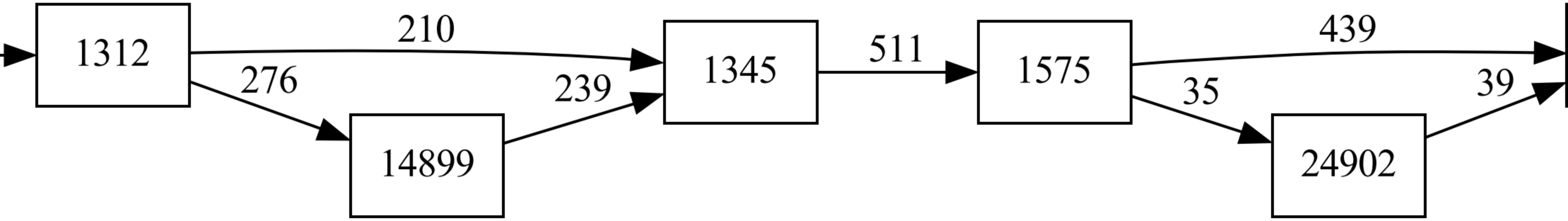
1312
210
276
14899
239
1345
511
1575
439
35
24902
39

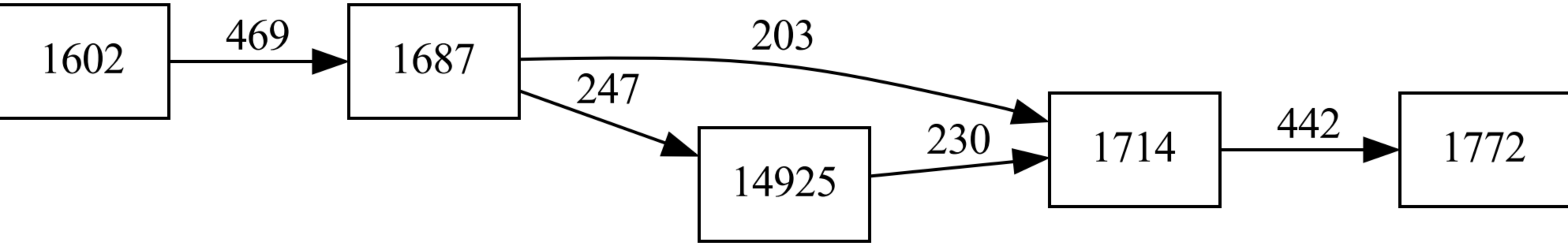
1602
469
1687
203
247
14925
230
1714
442
1772

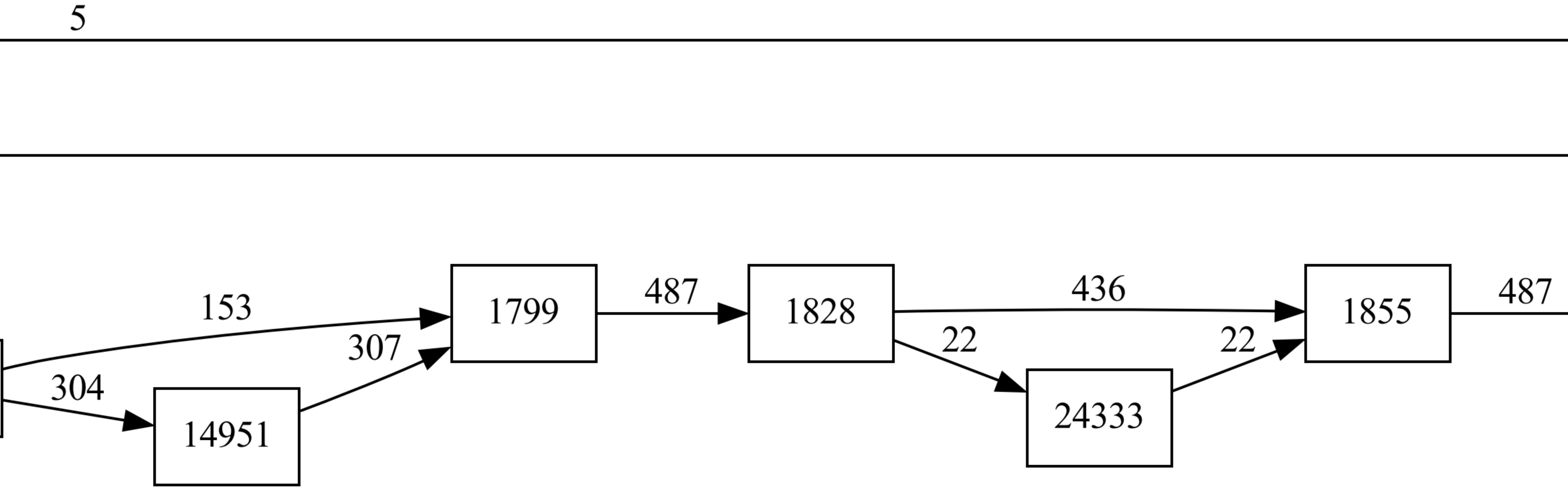
5
153
307
304
14951
1799
487
1828
436
22
22
24333
1855
487

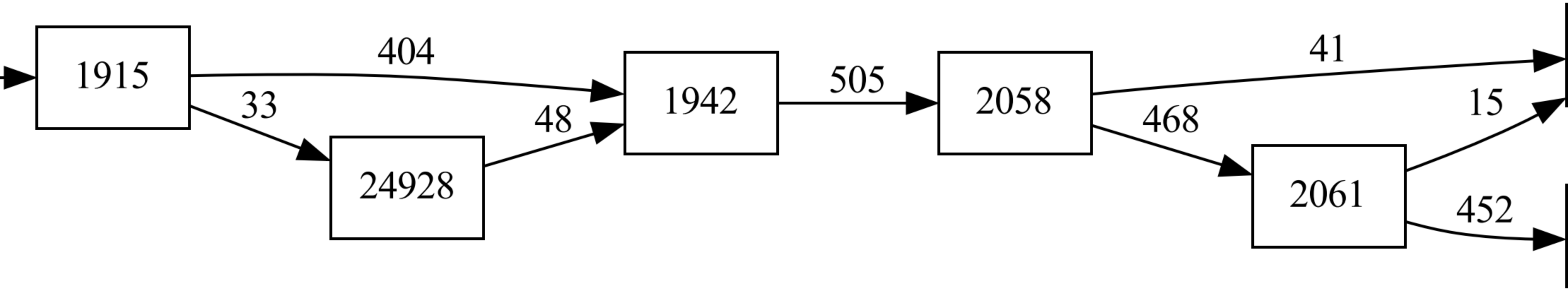
1915
404
33
24928
48
1942
505
2058
41
468
15
2061
452

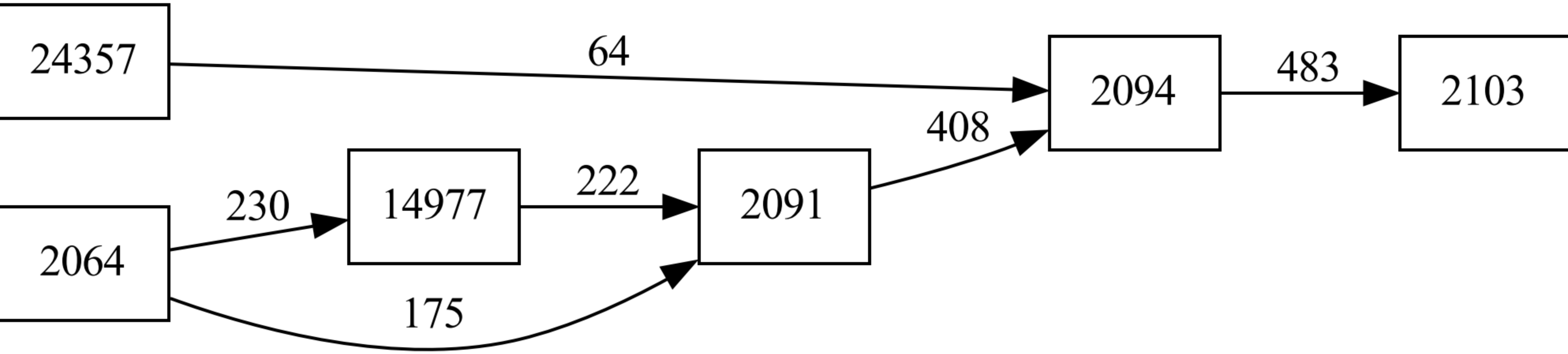
24357
64
2094
483
2103
408
230
14977
222
2091
2064
175

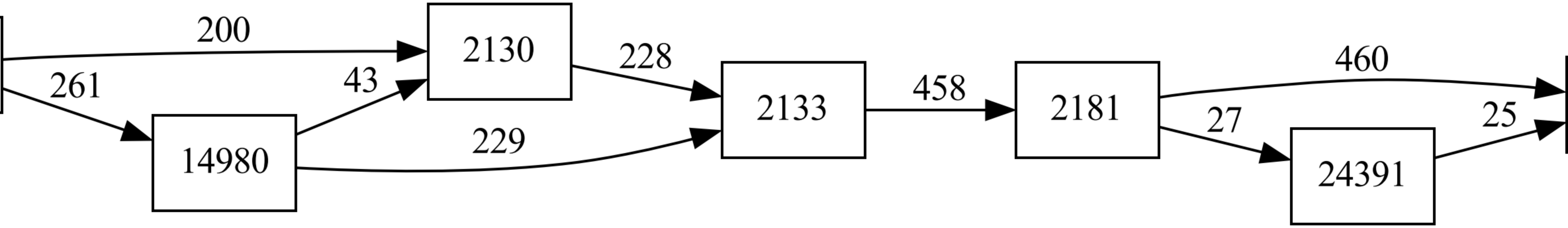
200
261
2130
43
14980
229
228
2133
458
2181
460
27
24391
25

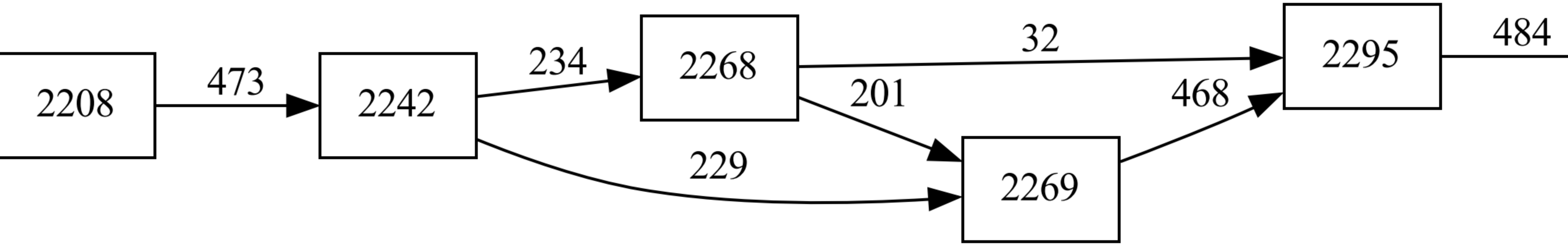
2208
473
2242
234
229
2268
32
201
2269
468
2295
484

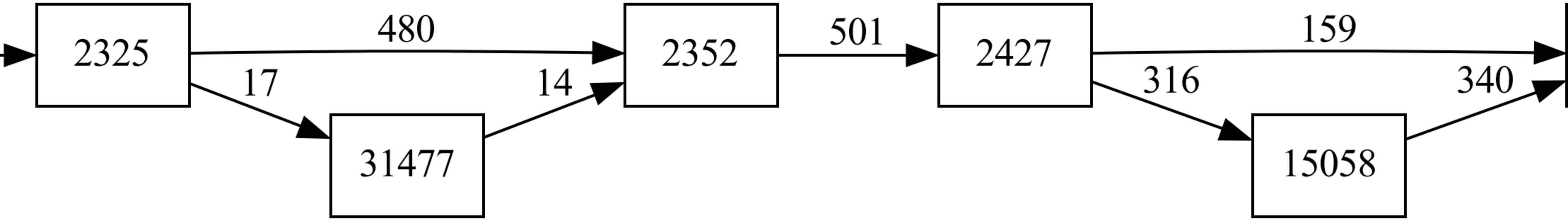
2325
480
17
31477
14
2352
501
2427
159
316
15058
340

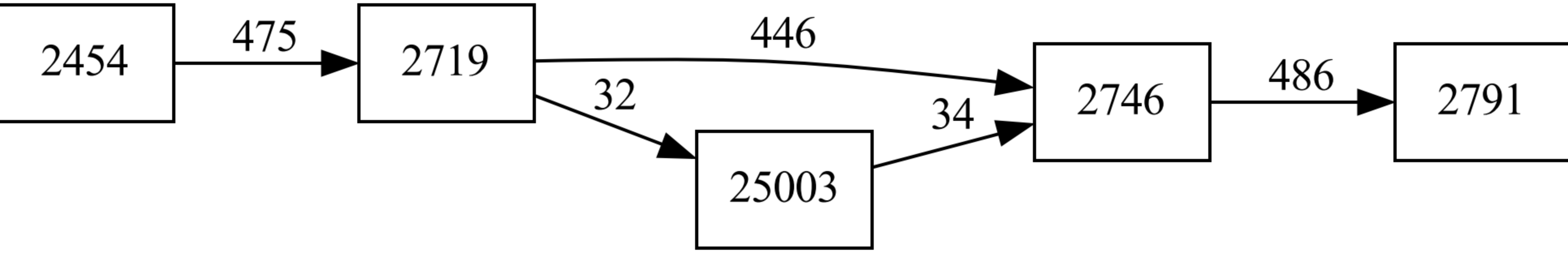
2454
475
2719
446
32
25003
34
2746
486
2791

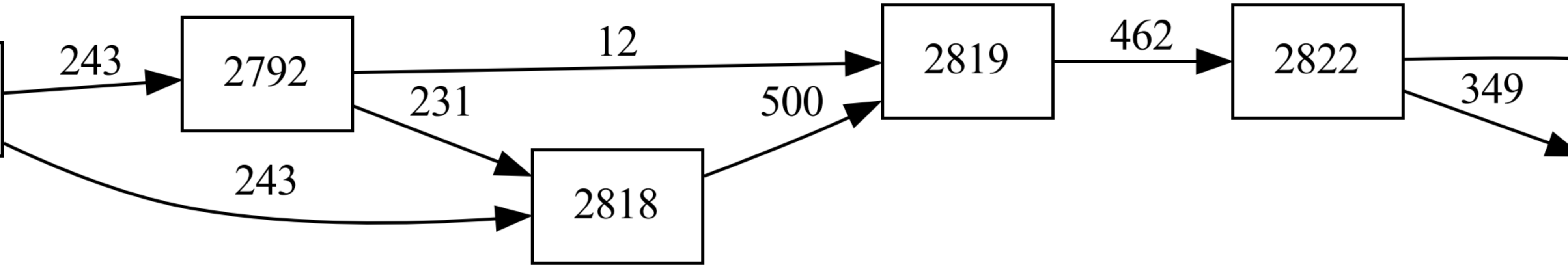
243
2792
12
231
243
2818
500
2819
462
2822
349

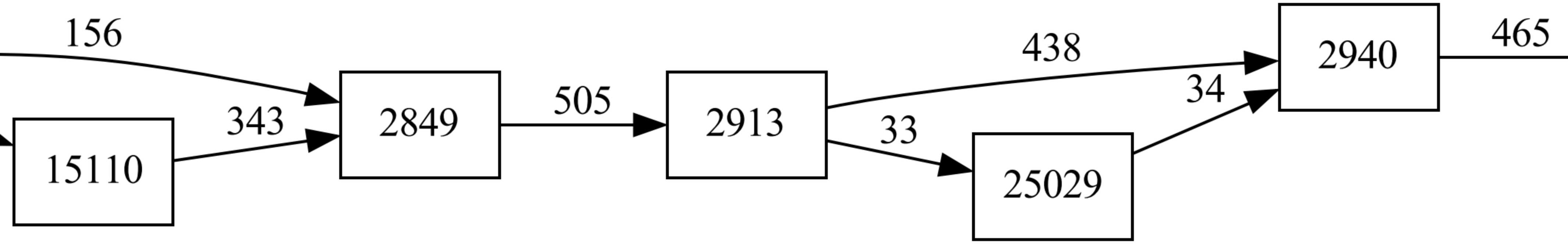
156
15110
343
2849
505
2913
438
33
25029
34
2940
465

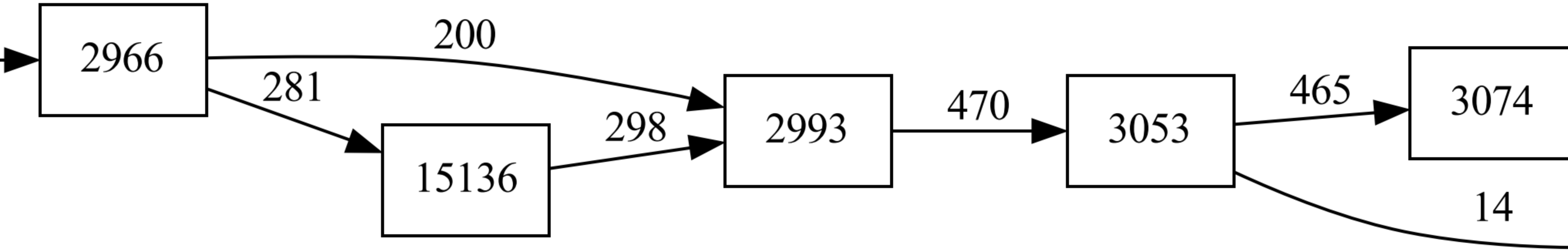
2966
200
281
15136
298
2993
470
3053
465
3074
14

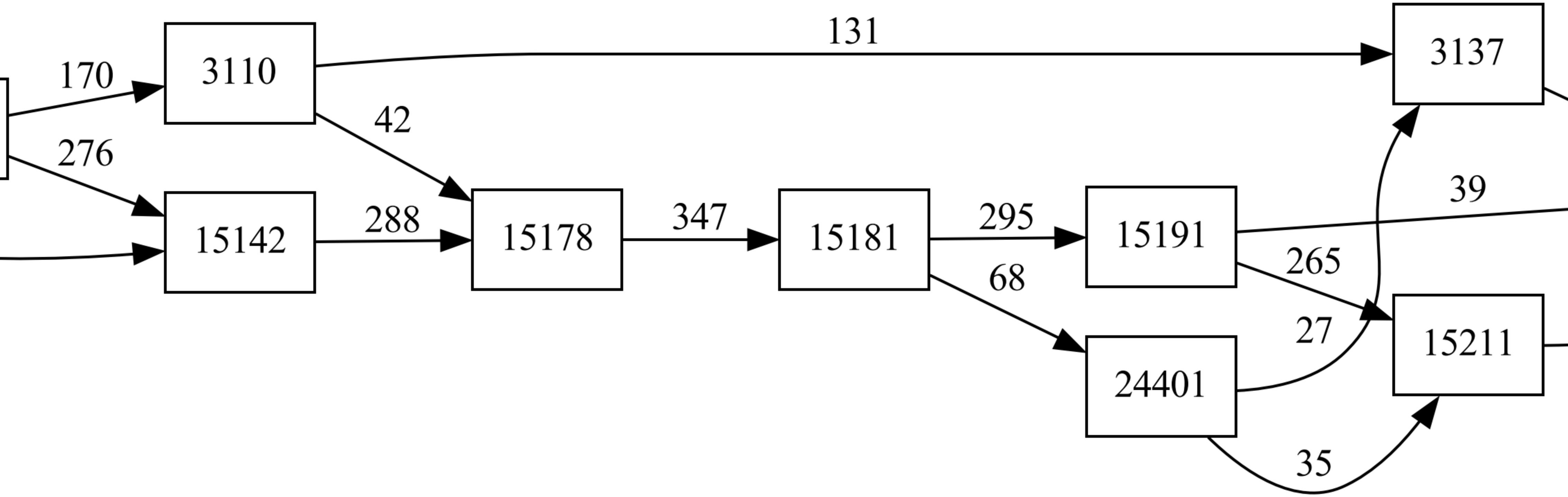
170
276
3110
131
42
3137
15142
288
15178
347
15181
295
68
15191
39
265
27
24401
15211
35

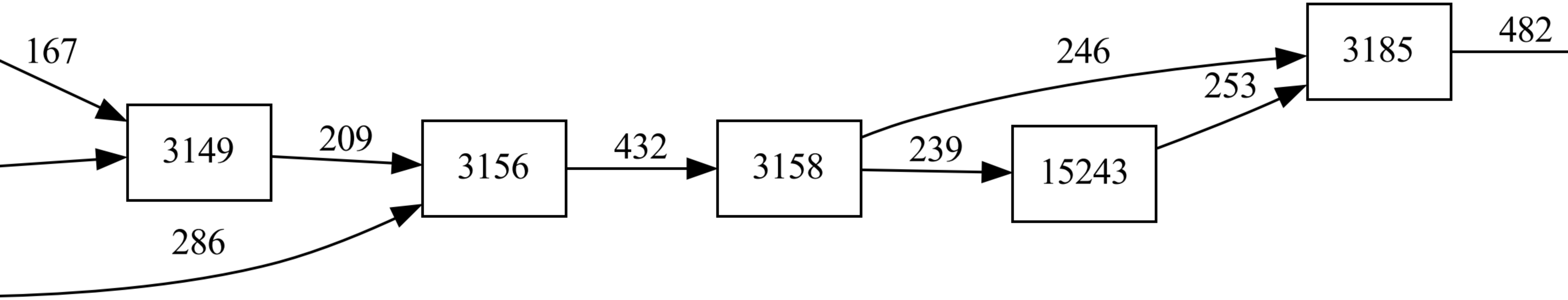
167
3149
209
3156
432
3158
239
15243
246
253
3185
482
286

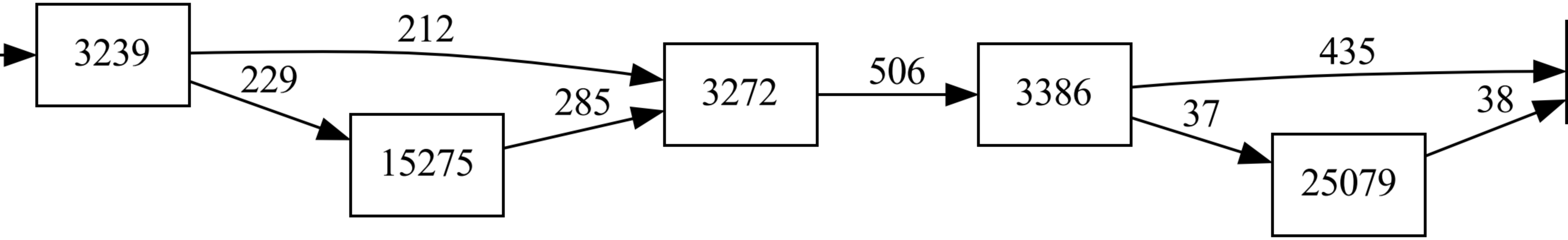
3239
212
229
15275
285
3272
506
3386
435
37
25079
38

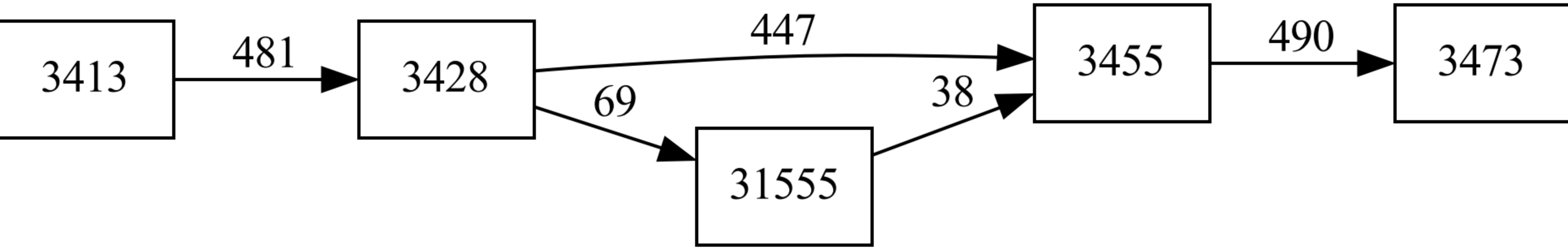
3413
481
3428
447
69
31555
38
3455
490
3473

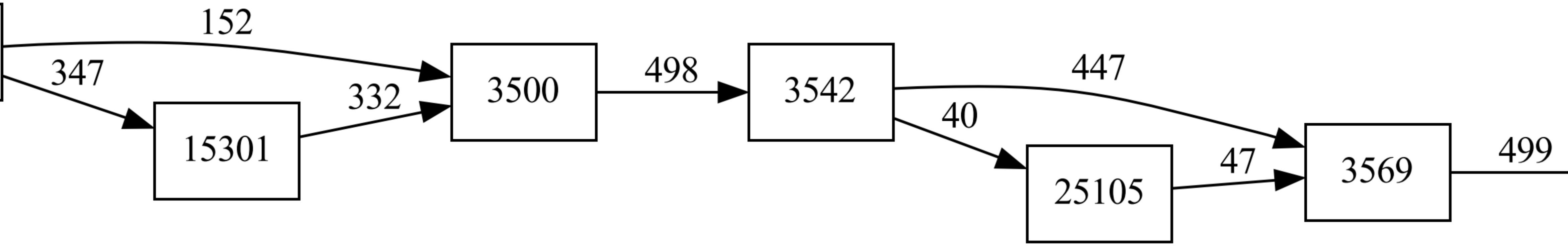
152
347
332
15301
3500
498
3542
447
40
25105
47
3569
499

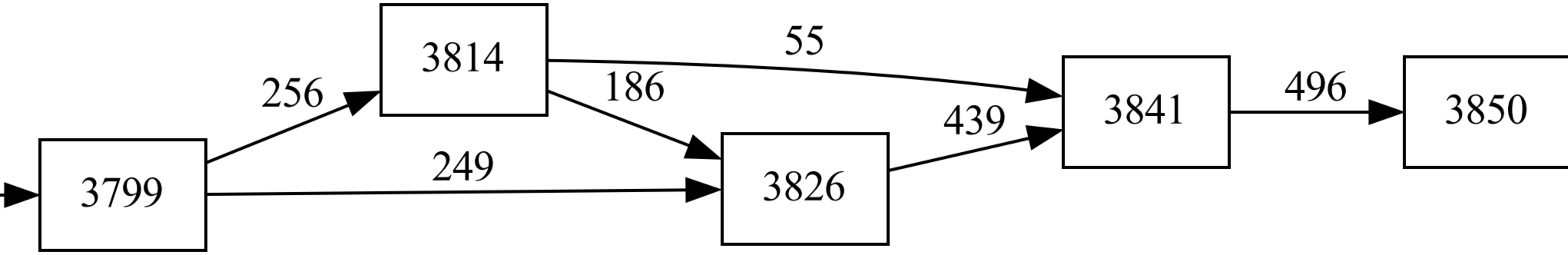
3814
256
55
186
3841
496
3850
439
249
3799
3826

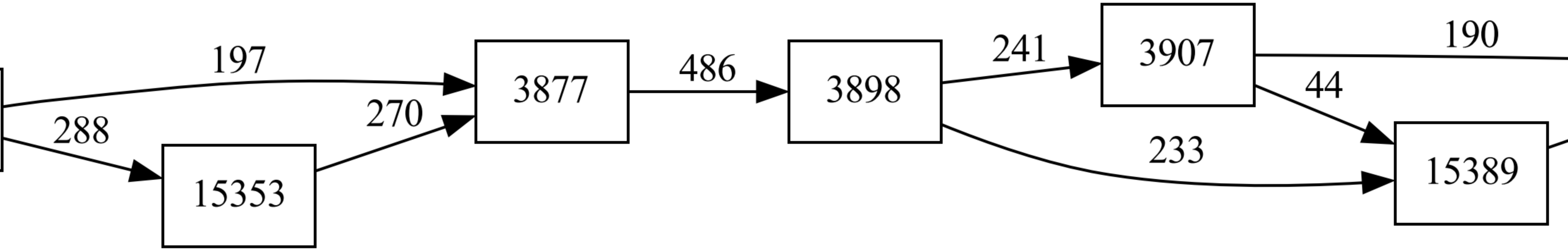
197
288
270
15353
3877
486
3898
241
233
3907
190
44
15389

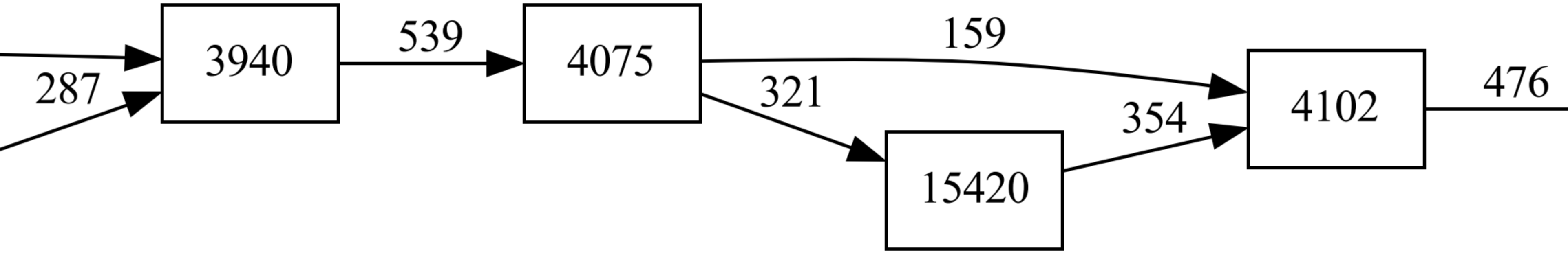
287
3940
539
4075
159
321
15420
354
4102
476

19

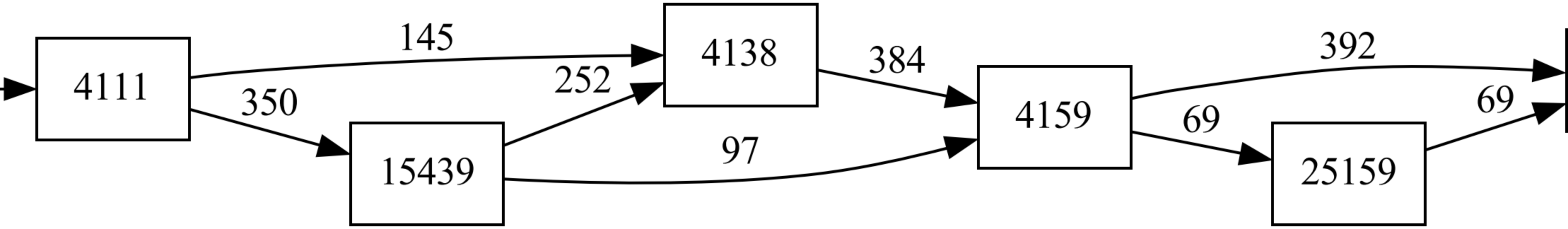
4111
145
350
252
4138
15439
97
384
4159
392
69
69
25159

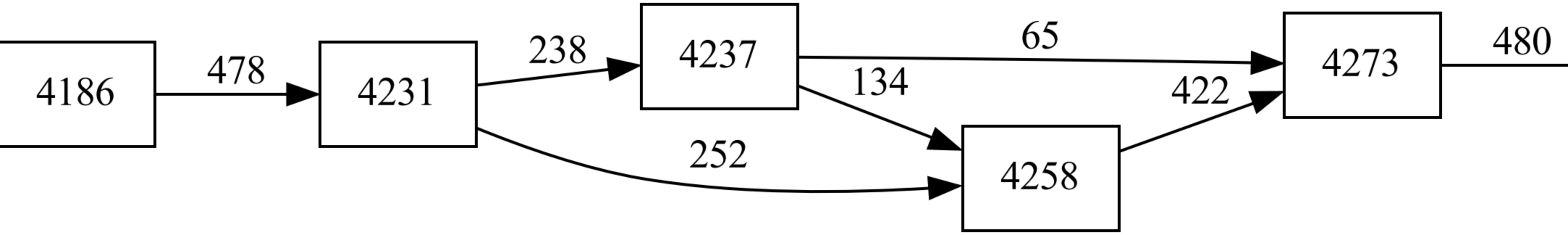
4186
478
4231
238
4237
65
4273
480
134
422
252
4258

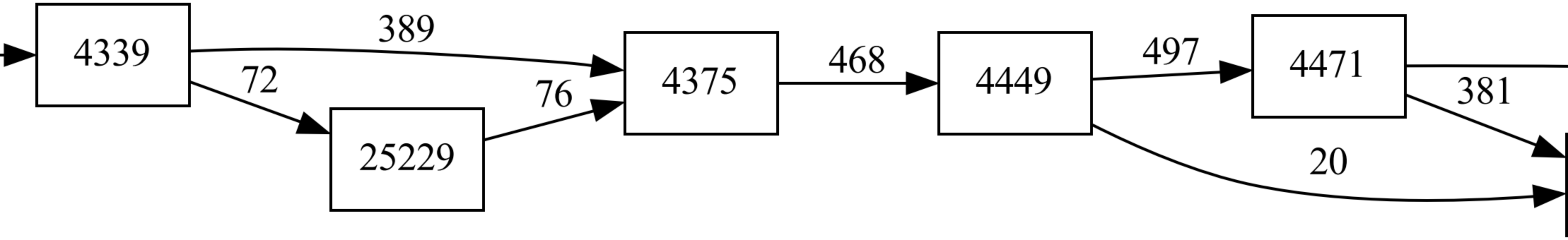
4339
389
72
25229
76
4375
468
4449
497
4471
381
20

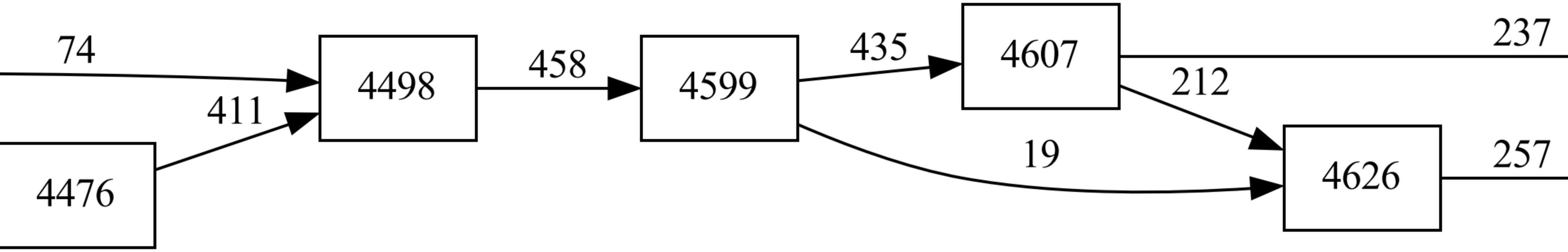
74
4498
411
4476
458
4599
435
4607
237
212
19
4626
257

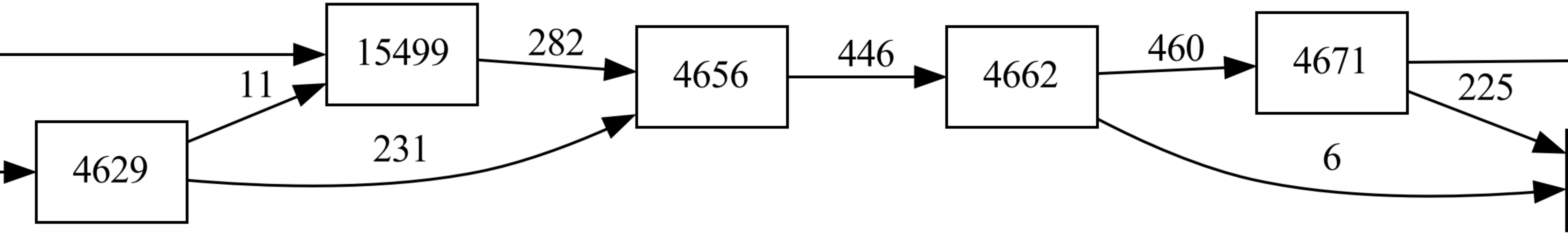
15499
282
11
4629
231
4656
446
4662
460
4671
225
6

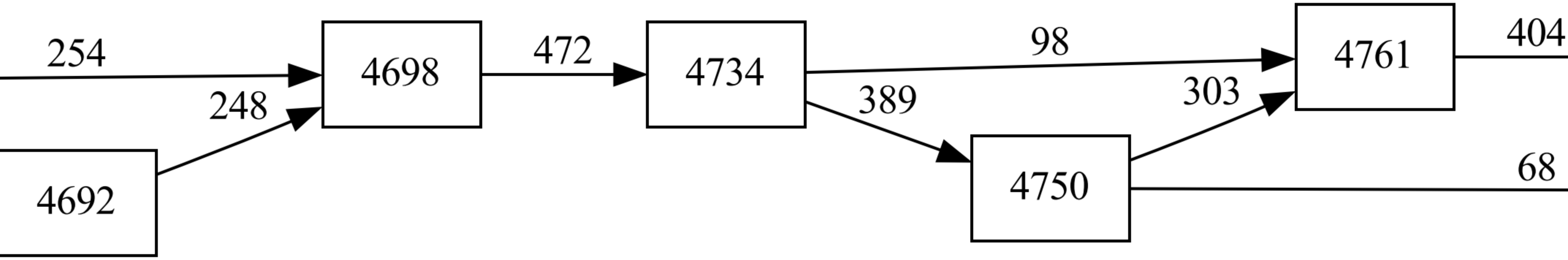
254
248
4692
4698
472
4734
98
389
4750
303
4761
404
68

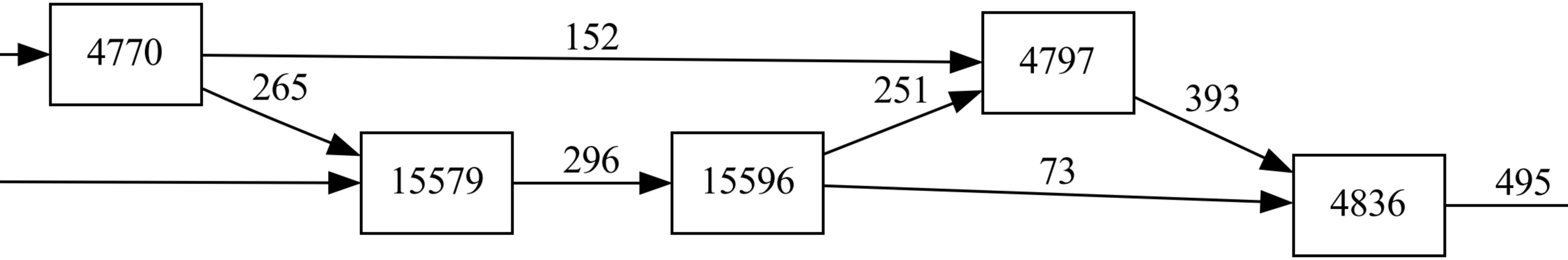
4770
152
265
4797
251
393
15579
296
15596
73
4836
495

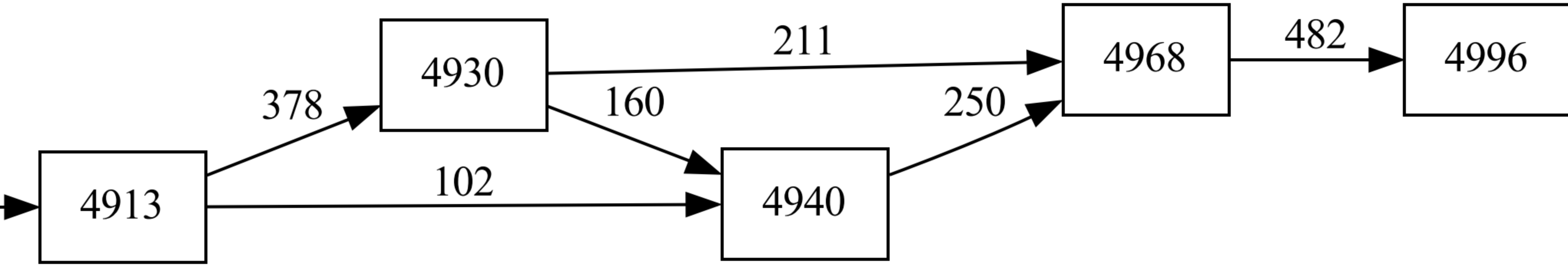
4913
4930
4940
4968
4996
378
102
211
160
250
482

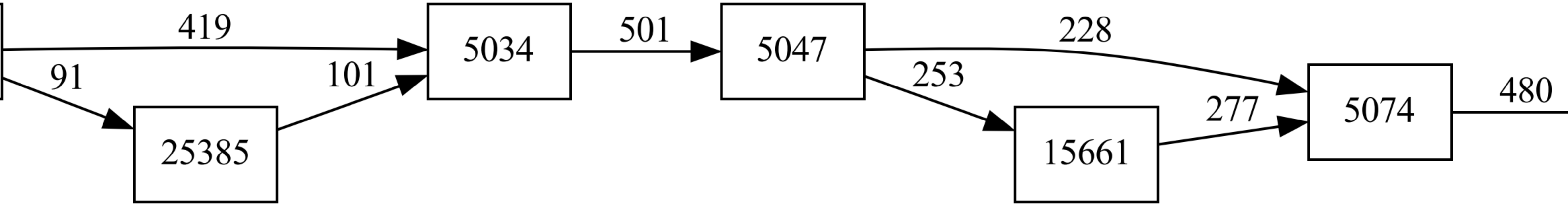
419
91
101
25385
5034
501
5047
228
253
277
15661
5074
480

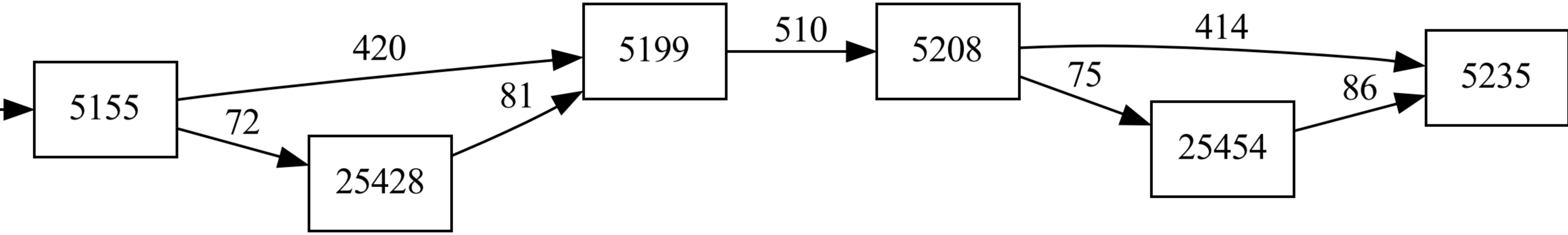
5155
420
72
25428
81
5199
510
5208
414
75
25454
86
5235

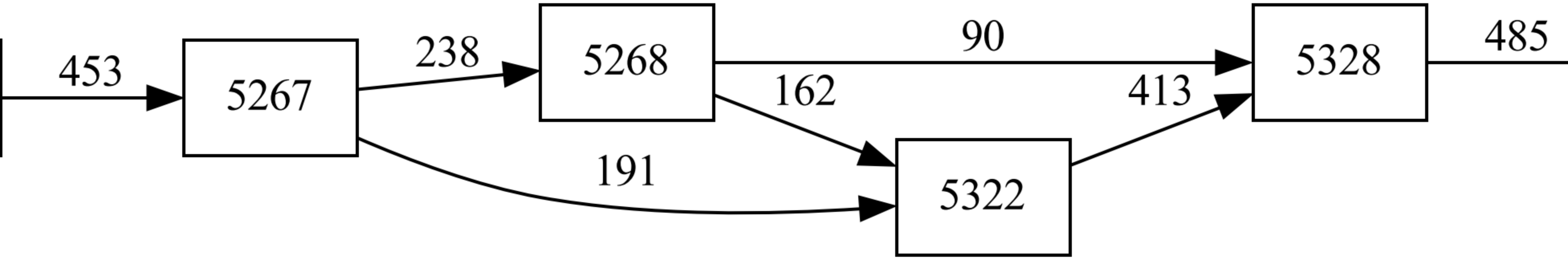
453
5267
238
5268
90
162
191
5322
413
5328
485

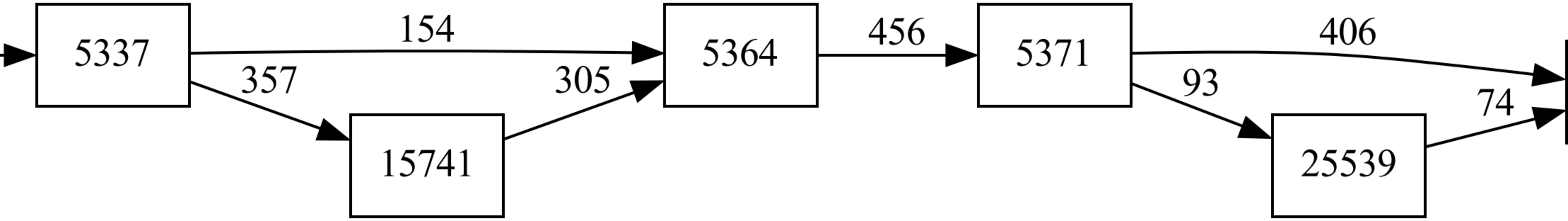
5337
154
357
15741
305
5364
456
5371
406
93
25539
74

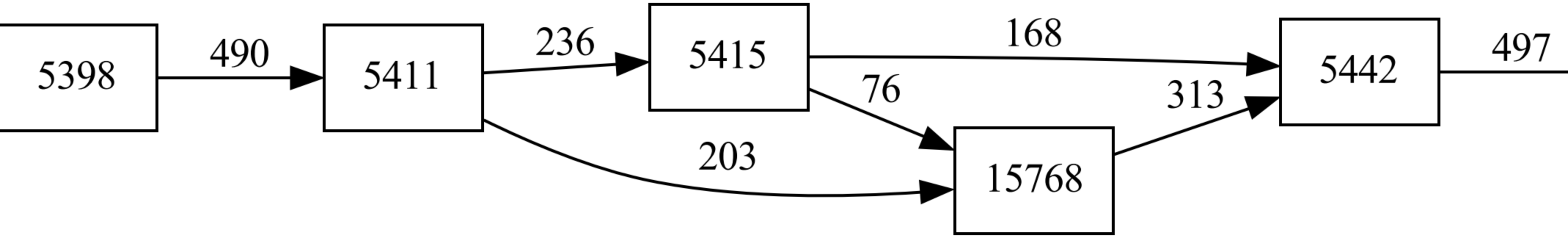
5398
490
5411
236
203
5415
168
76
15768
313
5442
497

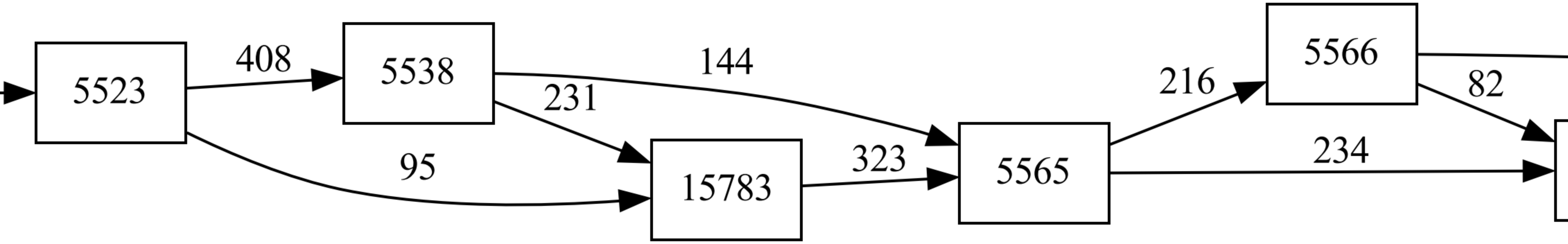

5523
408
95
5538
144
231
15783
323
5565
216
234
5566
82

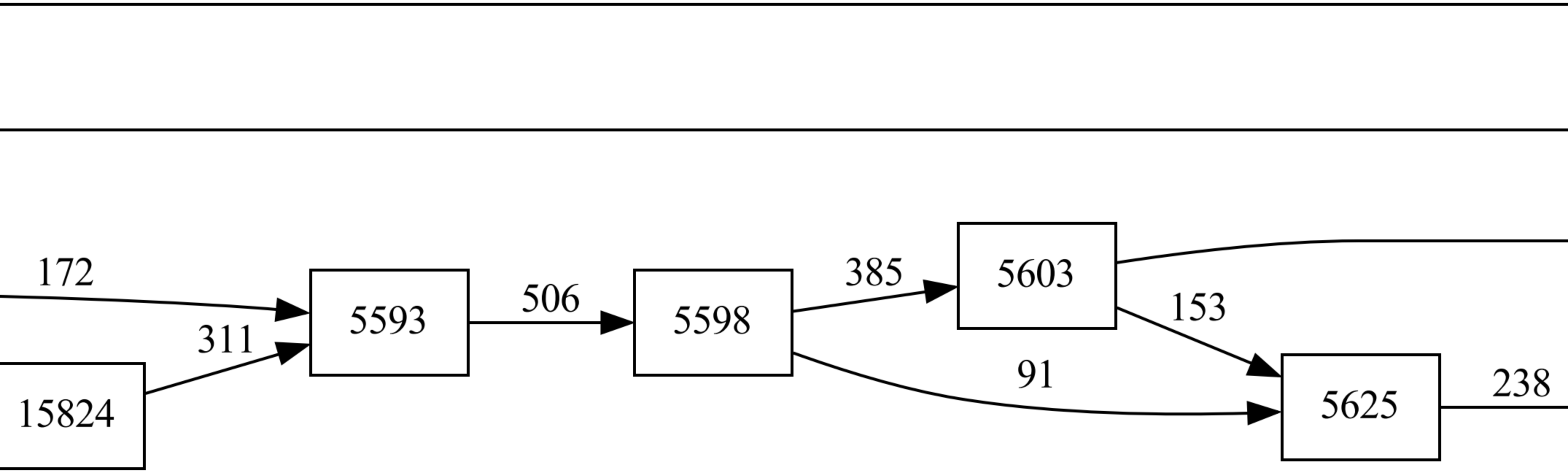
172
311
15824
5593
506
5598
385
5603
153
91
5625
238

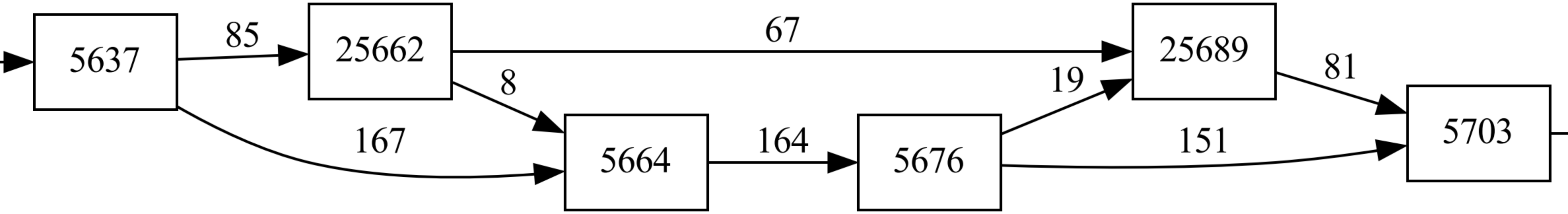
5637
85
25662
67
25689
81
5703
8
167
5664
164
5676
19
151

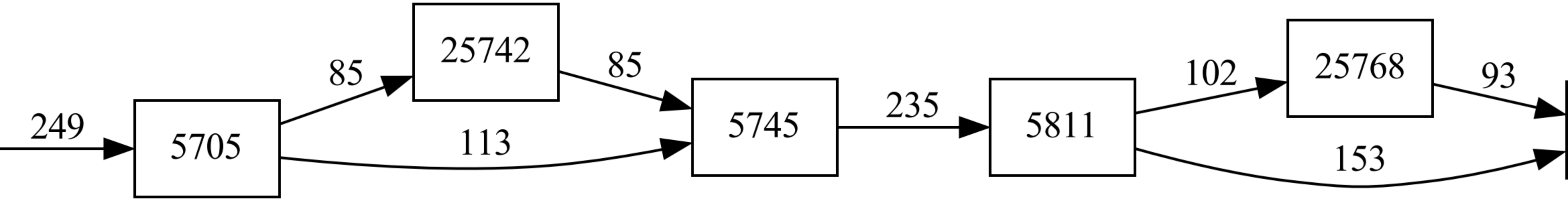
249
5705
85
25742
85
113
5745
235
5811
102
25768
93
153

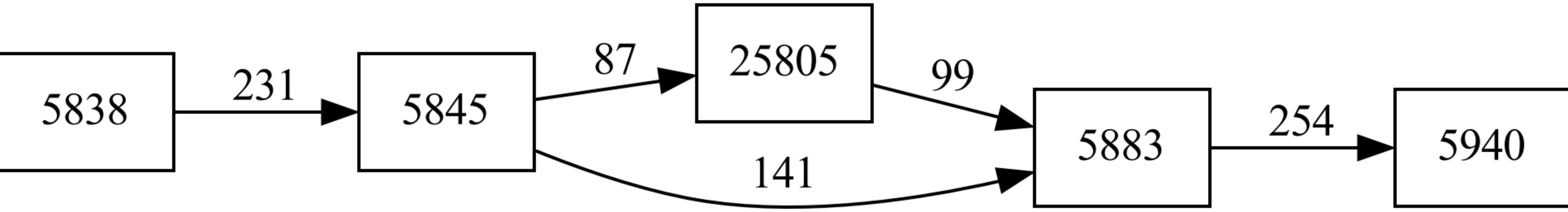
5838
231
5845
87
25805
99
141
5883
254
5940

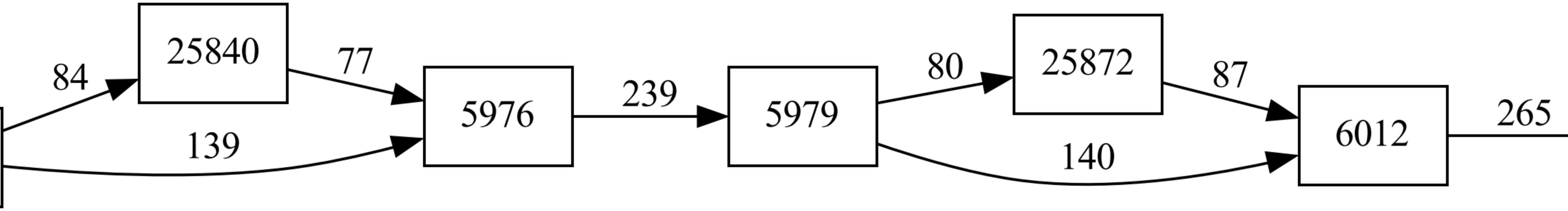
84
25840
77
139
5976
239
5979
80
25872
87
140
6012
265

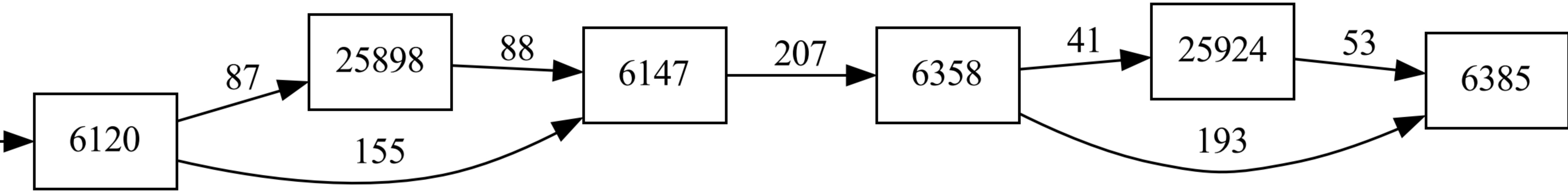
6120
87
25898
88
155
6147
207
6358
41
25924
53
193
6385

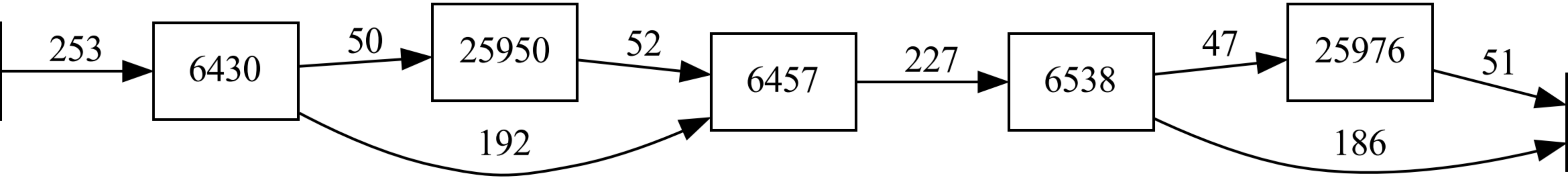
253
6430
50
25950
52
192
6457
227
6538
47
25976
51
186

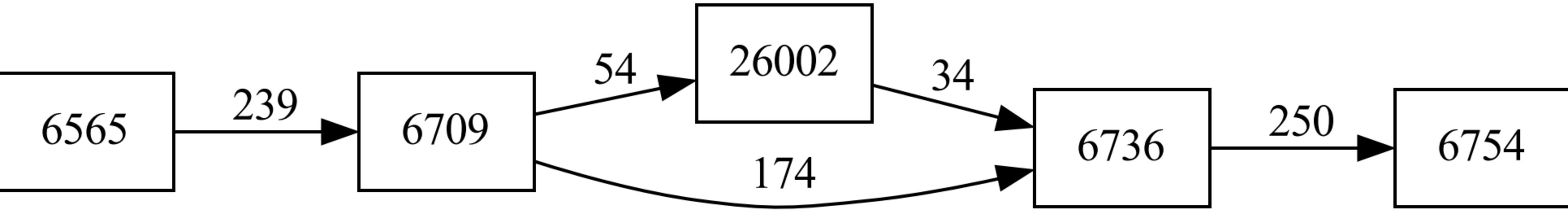
6565
239
6709
54
26002
34
174
6736
250
6754

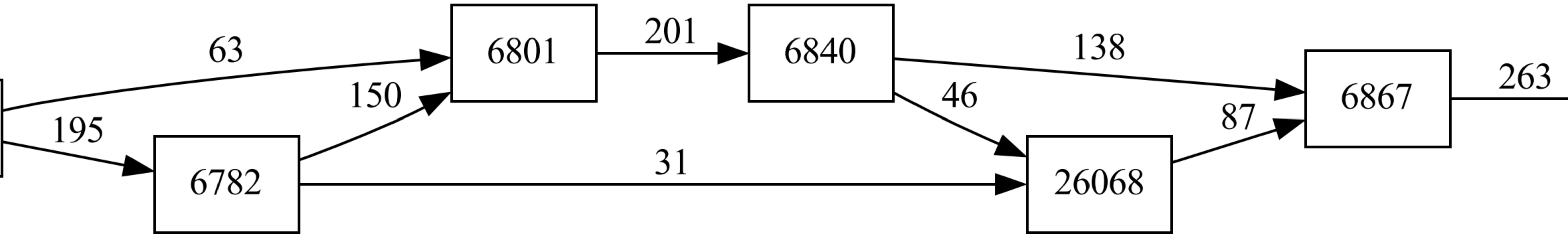
63
6801
201
6840
138
6867
263
150
46
87
195
6782
31
26068

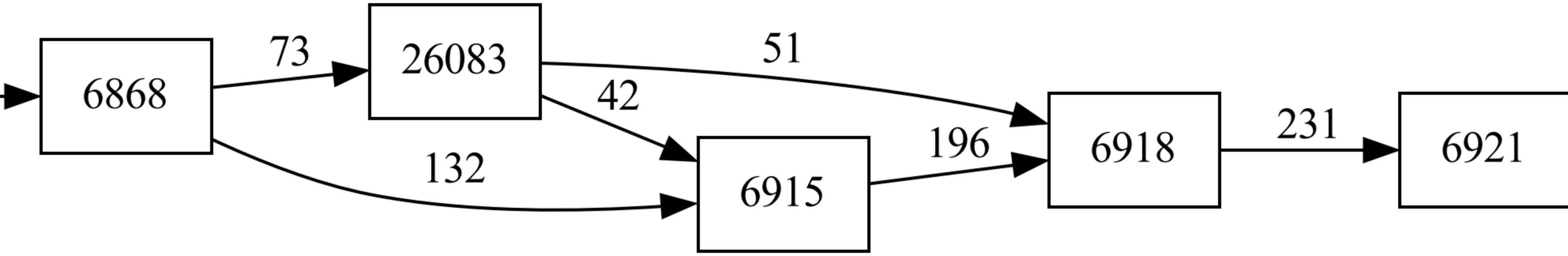
6868
73
26083
51
42
132
6915
196
6918
231
6921

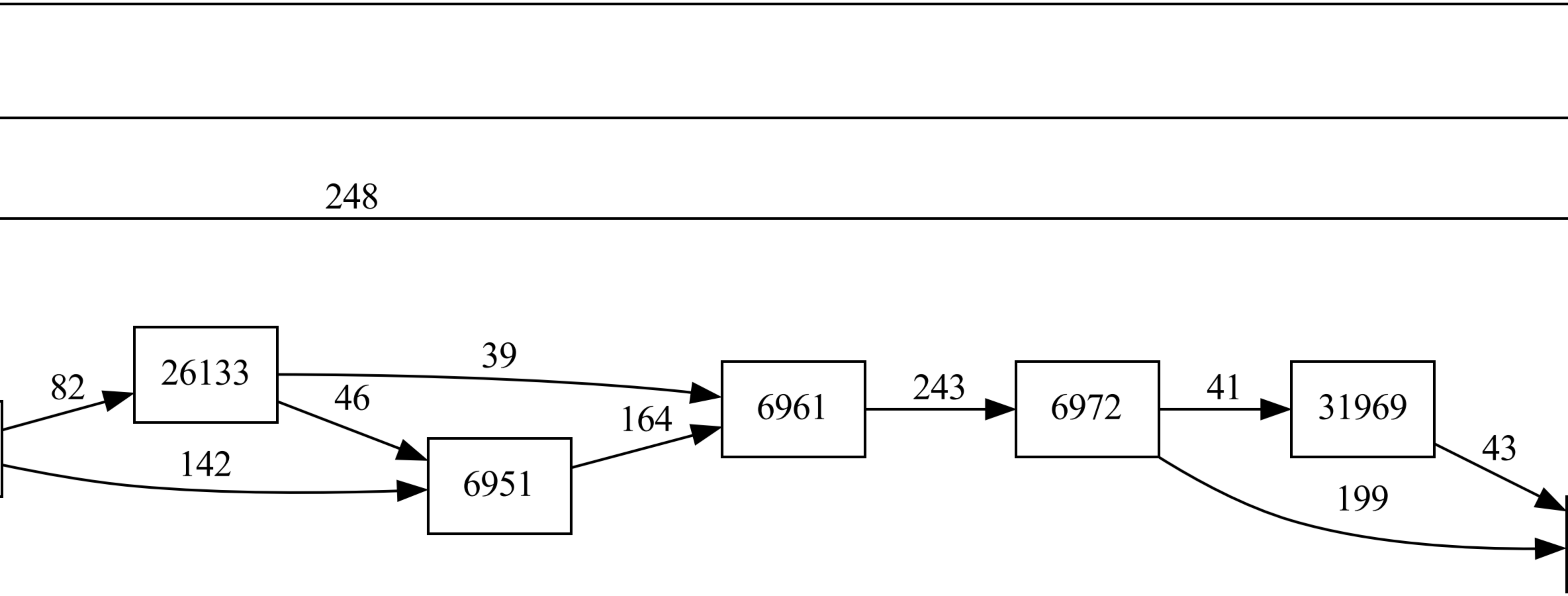
248
82
26133
39
46
142
6951
164
6961
243
6972
41
31969
43
199

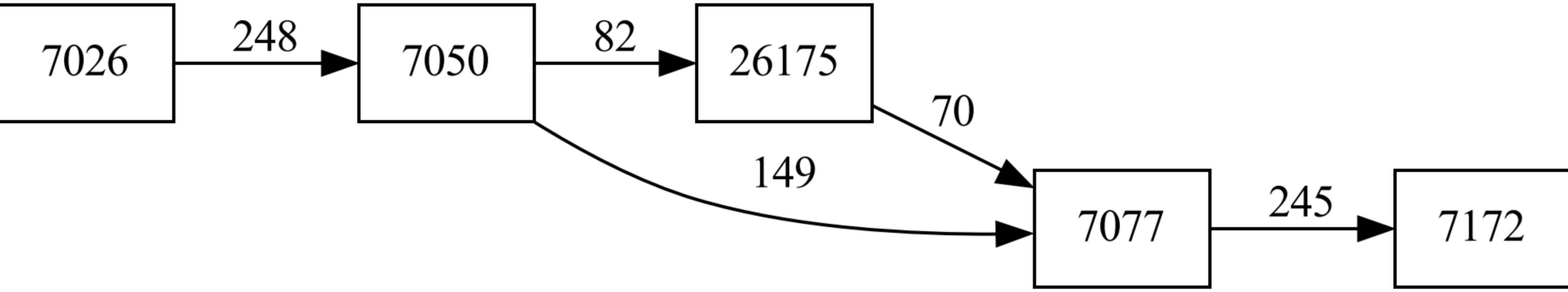
7026
248
7050
82
26175
70
149
7077
245
7172

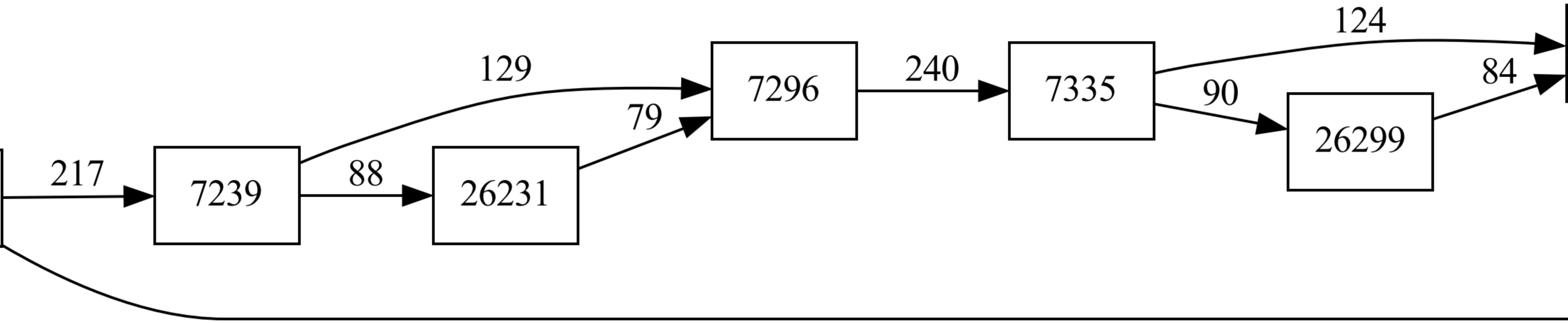
217
7239
88
26231
129
79
7296
240
7335
90
26299
124
84

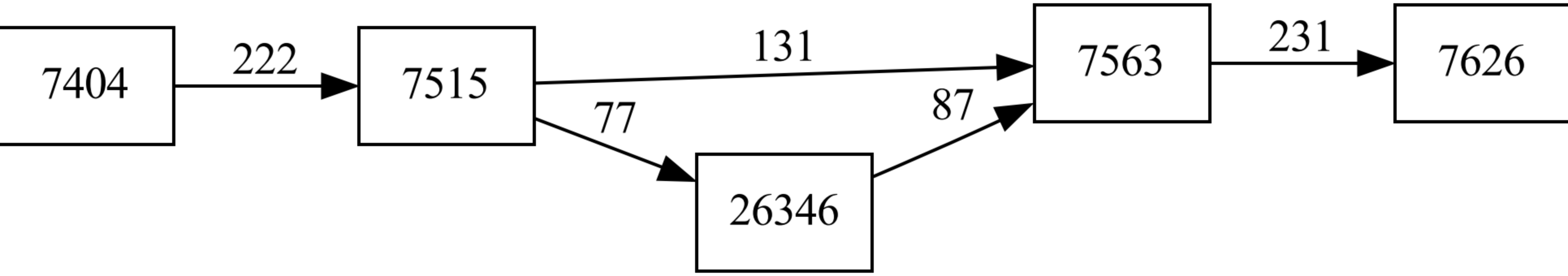
7404
222
7515
131
77
26346
87
7563
231
7626

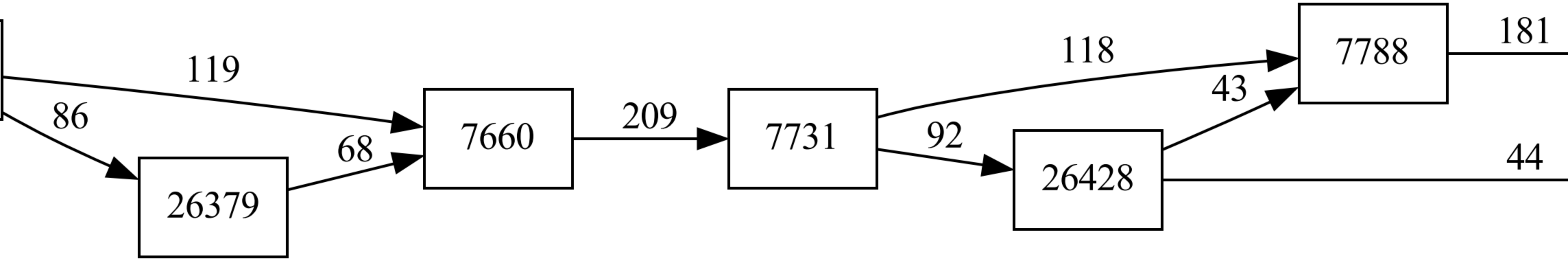
119
86
26379
68
7660
209
7731
118
92
26428
43
7788
181
44

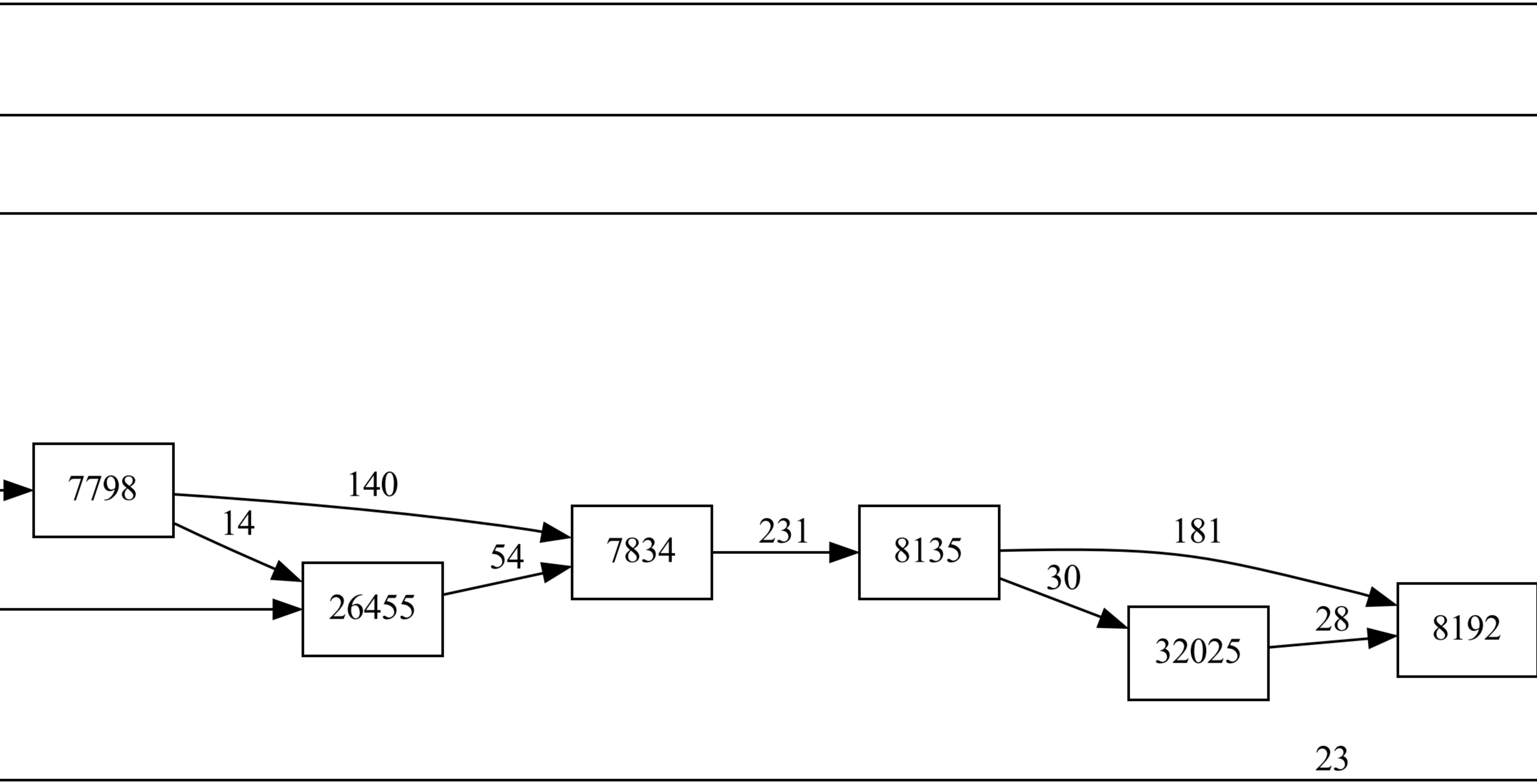
7798
140
14
7834
26455
54
231
8135
181
30
32025
28
8192
23

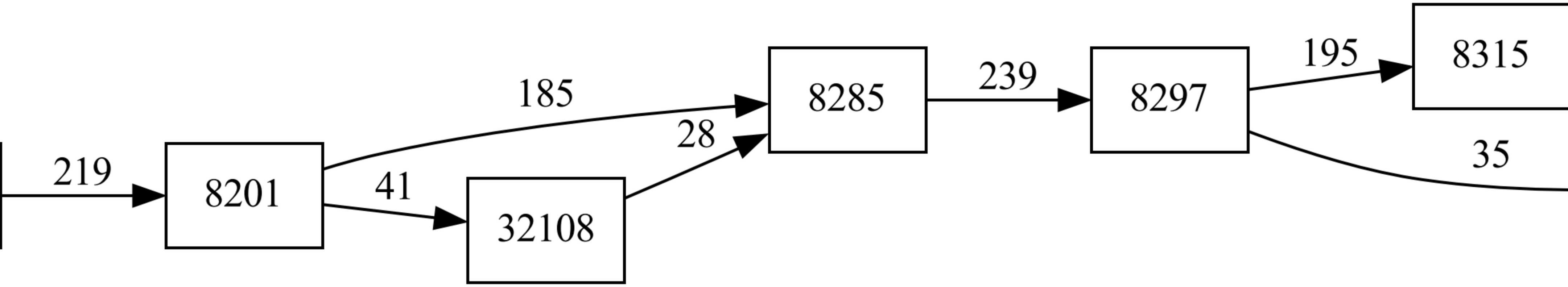
219
8201
185
41
32108
28
8285
239
8297
195
8315
35

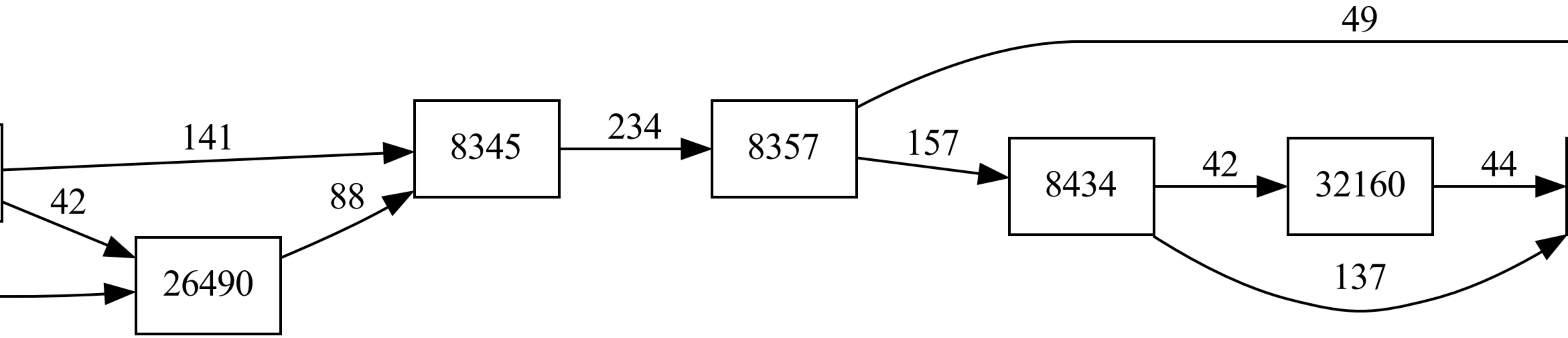
49
141
8345
234
8357
157
8434
42
32160
44
42
88
26490
137

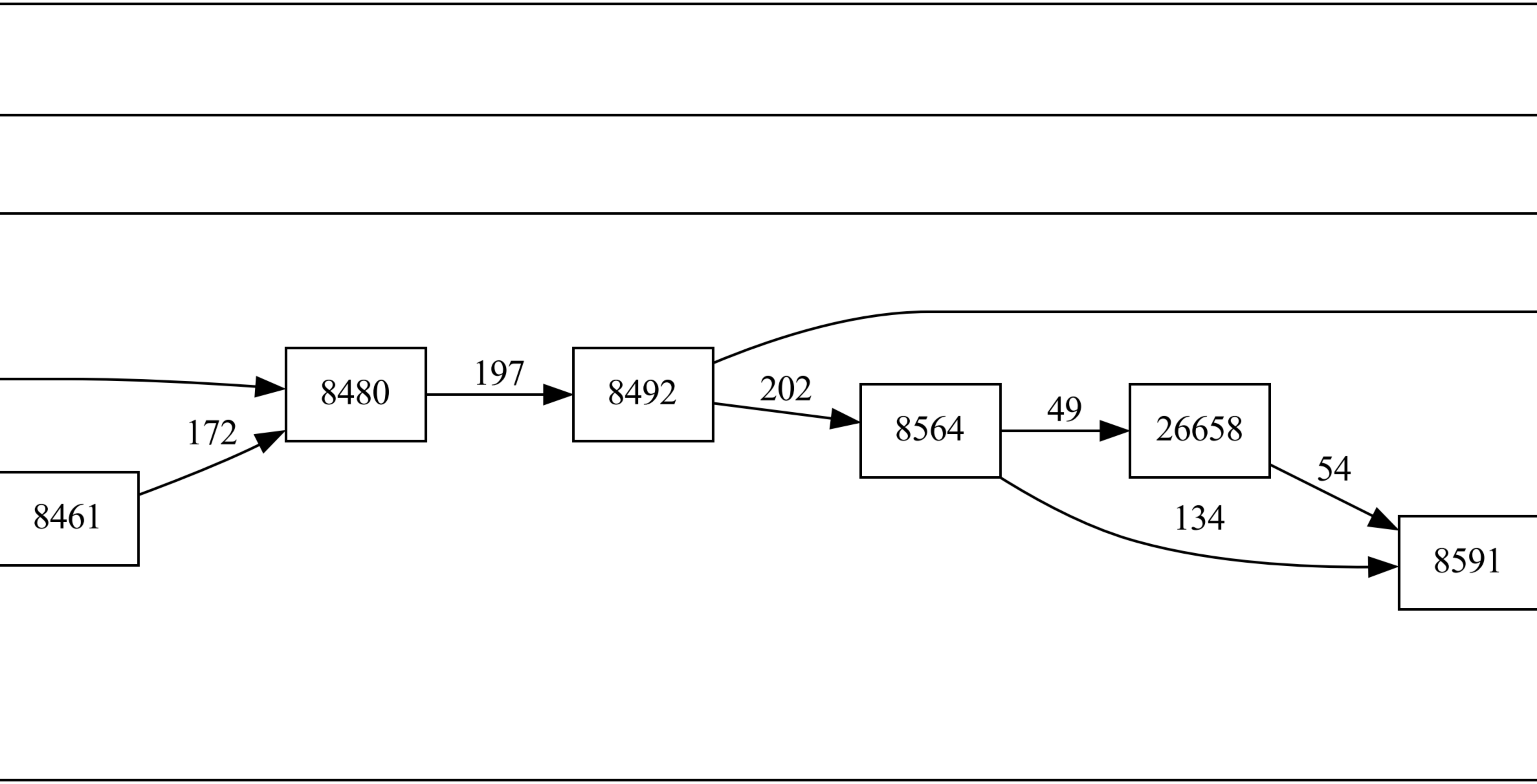
8461
172
8480
197
8492
202
8564
49
26658
54
134
8591

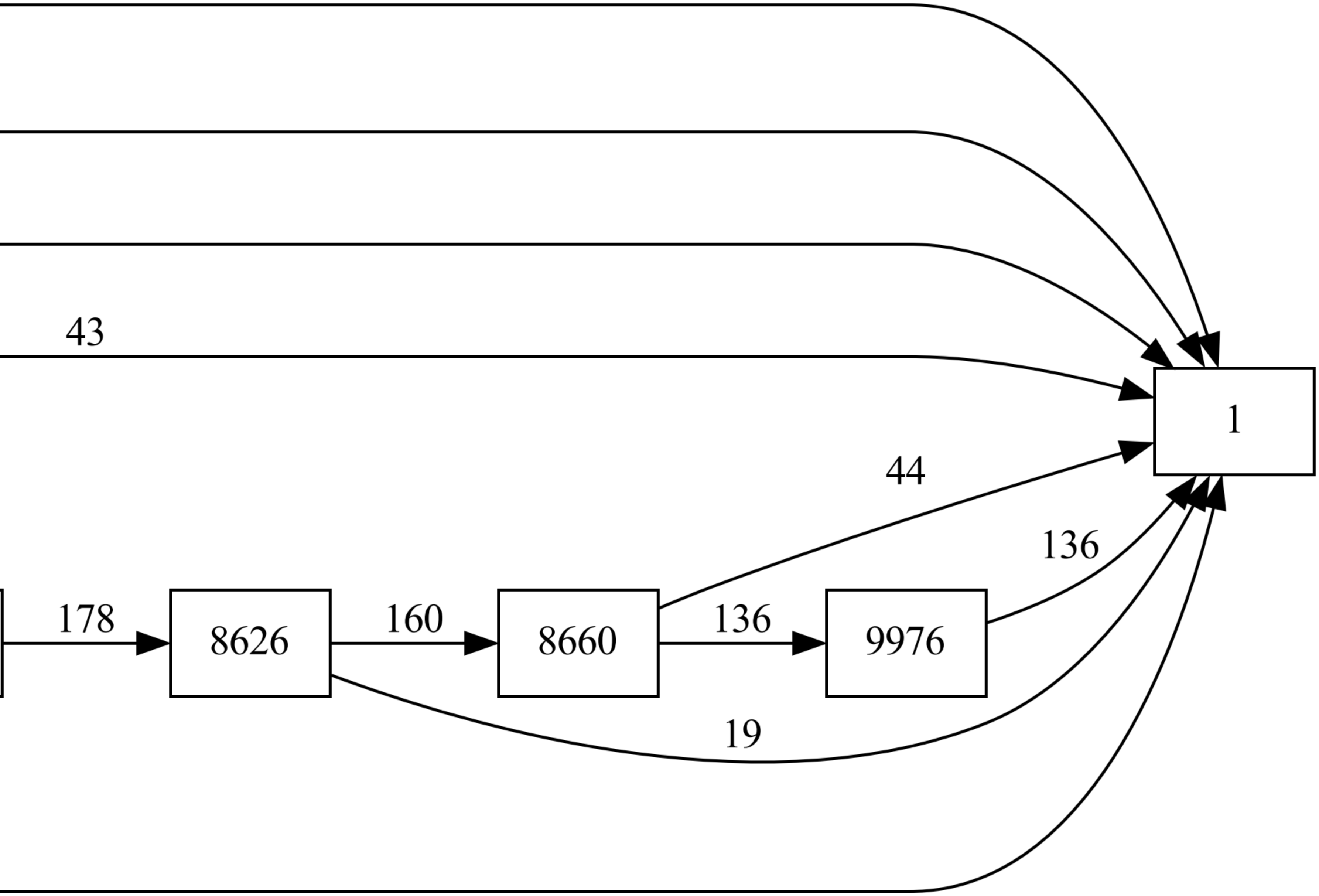
43
1
44
136
178
8626
160
8660
136
9976
19