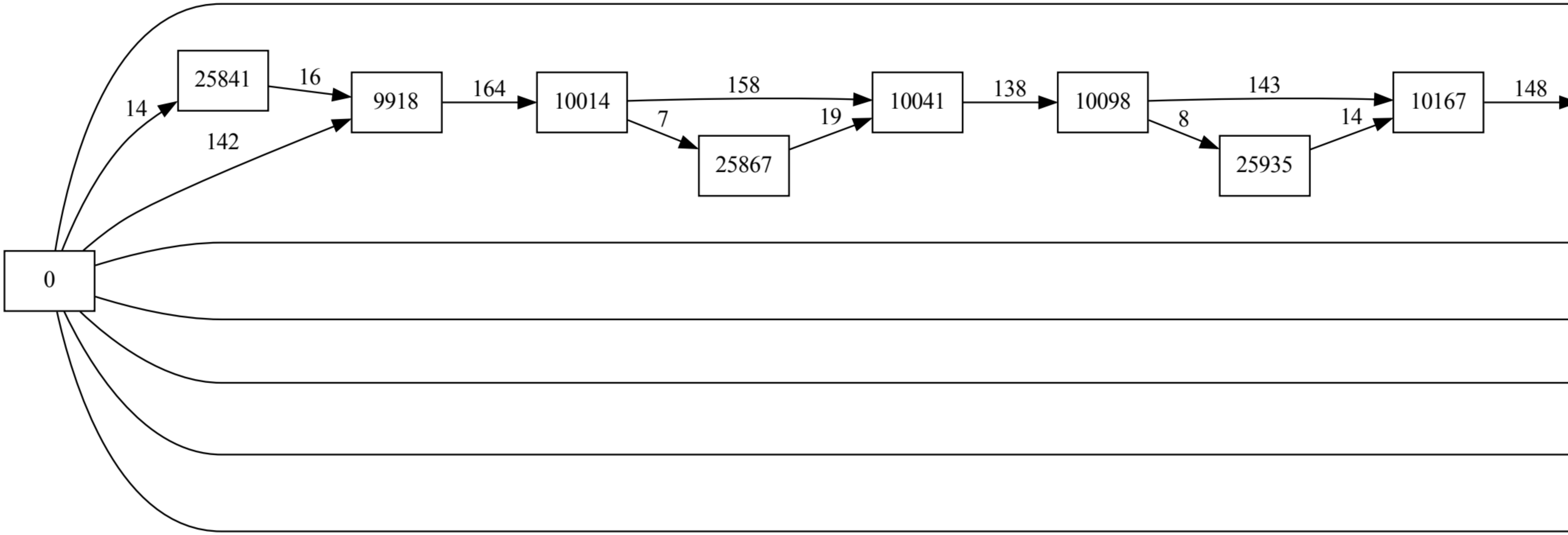
25841
10014
25867
10041
10098
25935
10167

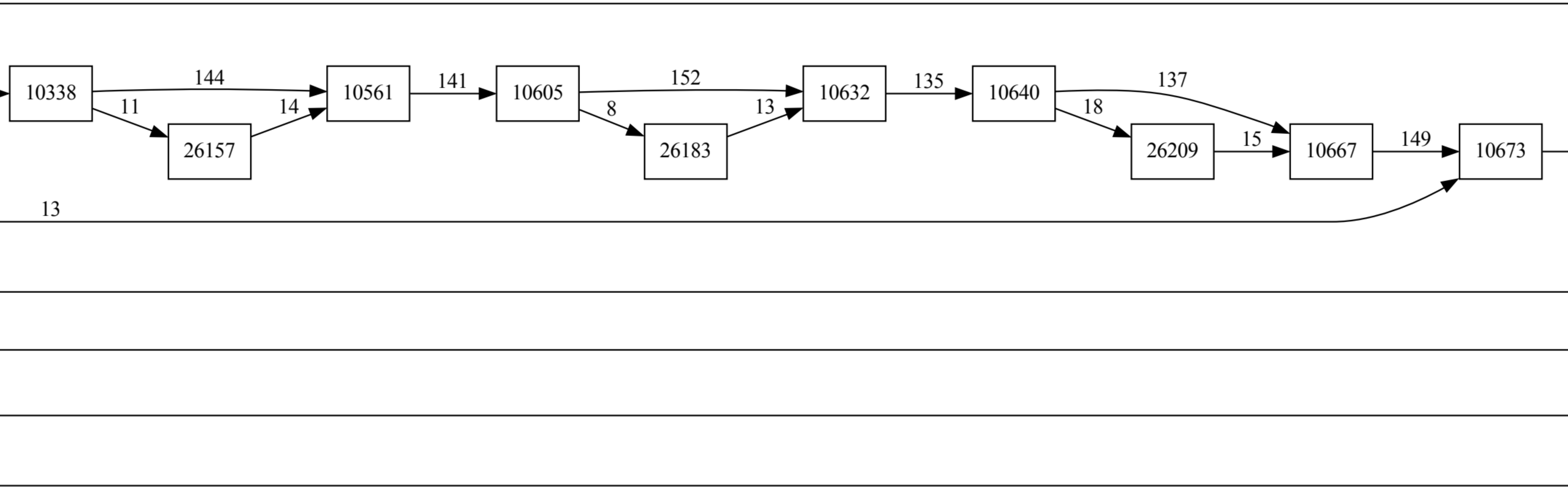
10338
144
11
26157
14
10561
141
10605
152
8
26183
13
10632
135
10640
137
18
26209
15
10667
149
10673
13

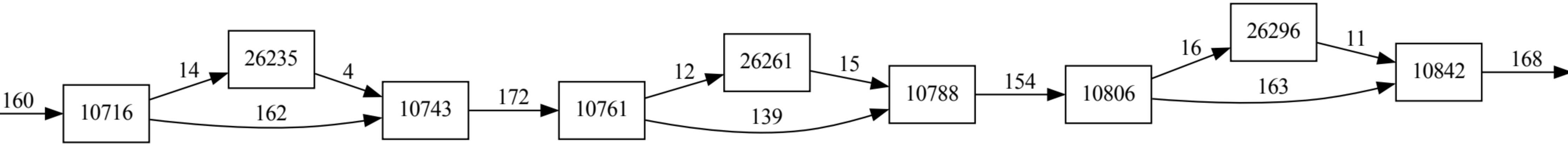
160
10716
14
26235
4
162
10743
172
10761
12
26261
15
139
10788
154
10806
16
26296
11
163
10842
168

2

16

38

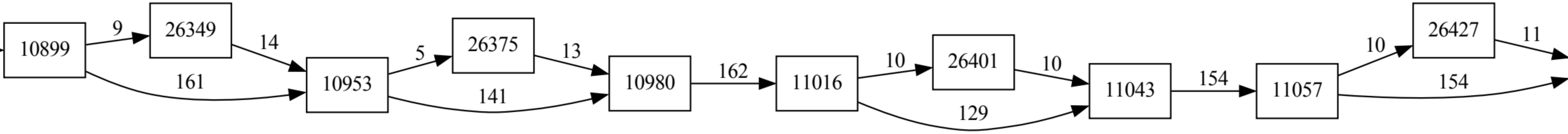
10899
9
26349
14
161
10953
5
26375
13
141
10980
162
11016
10
26401
10
129
11043
154
11057
10
26427
11
154

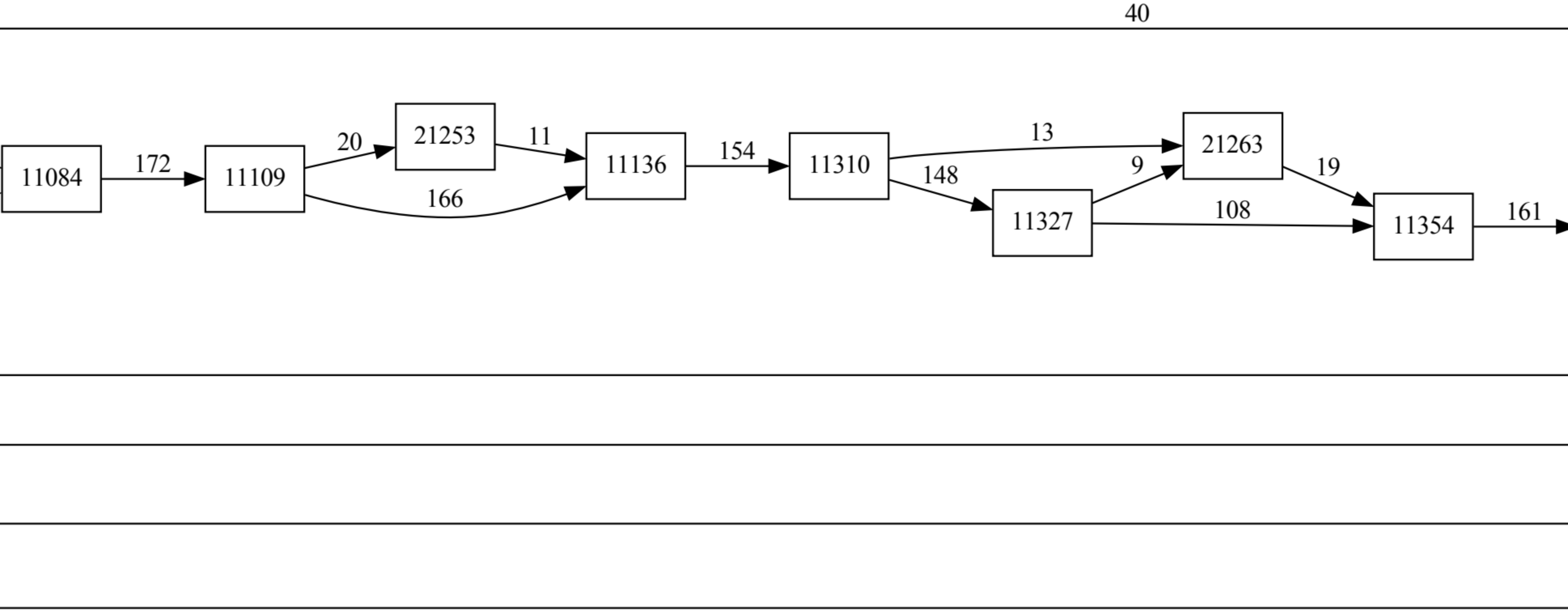
11084
11109
21253
11136
11310
11327
21263
11354

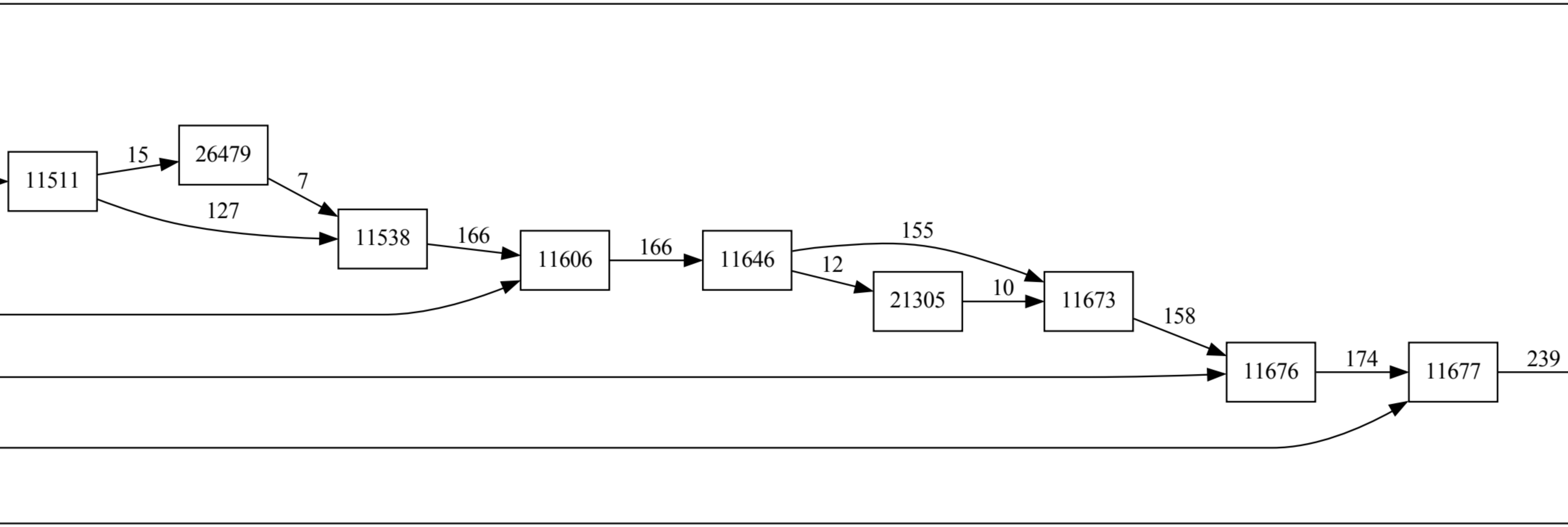
11511
15
26479
7
127
11538
166
11606
166
11646
155
12
21305
10
11673
158
11676
174
11677
239

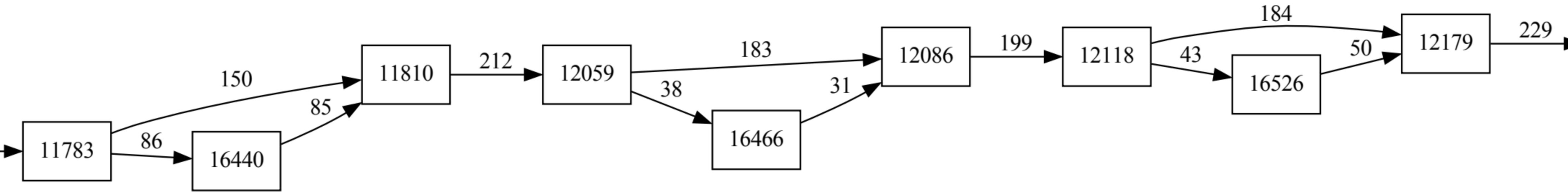
11783
86
150
16440
85
11810
212
12059
183
38
16466
31
12086
199
12118
184
43
16526
50
12179
229

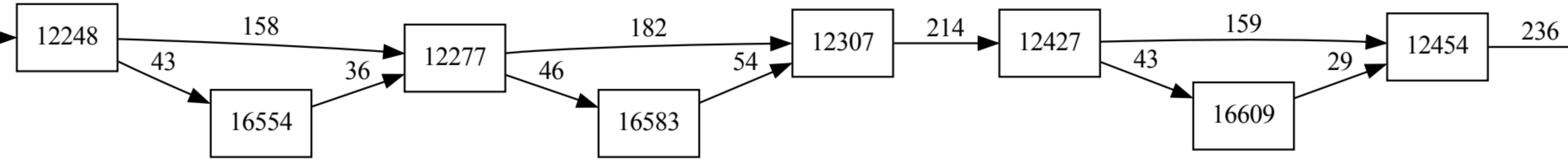
12248
158
43
16554
36
12277
182
46
16583
54
12307
214
12427
159
43
16609
29
12454
236

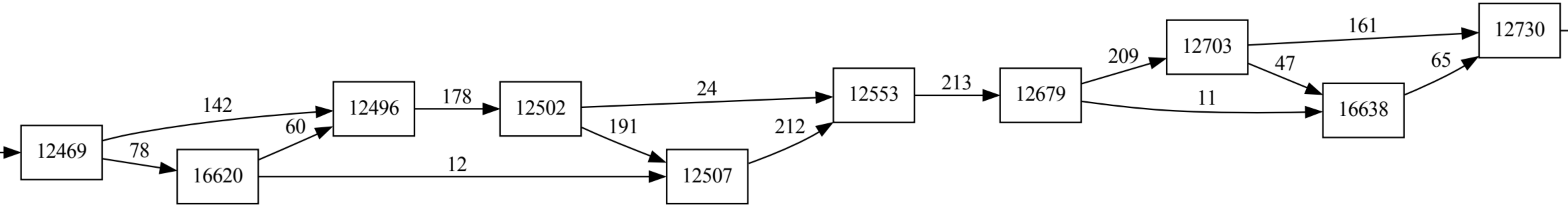
12469
78
142
16620
60
12
12496
178
12502
24
191
12507
212
12553
213
12679
209
11
12703
161
47
16638
65
12730

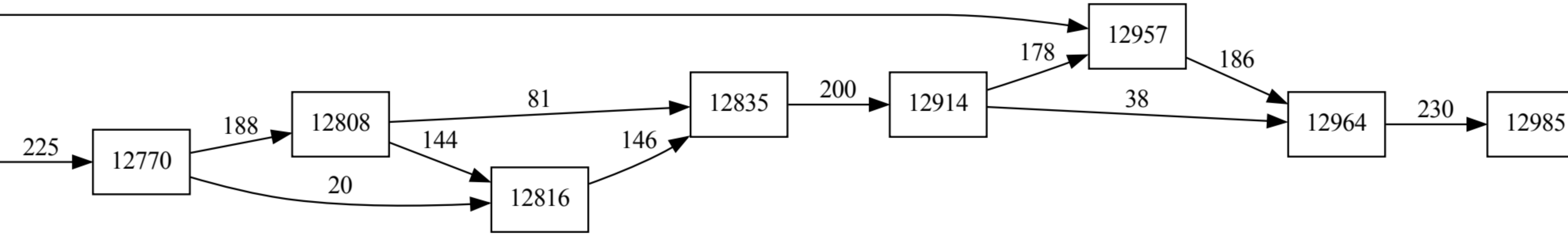
12957
178
186
12770
225
188
12808
81
144
12835
200
12914
38
12964
230
12985
146
20
12816

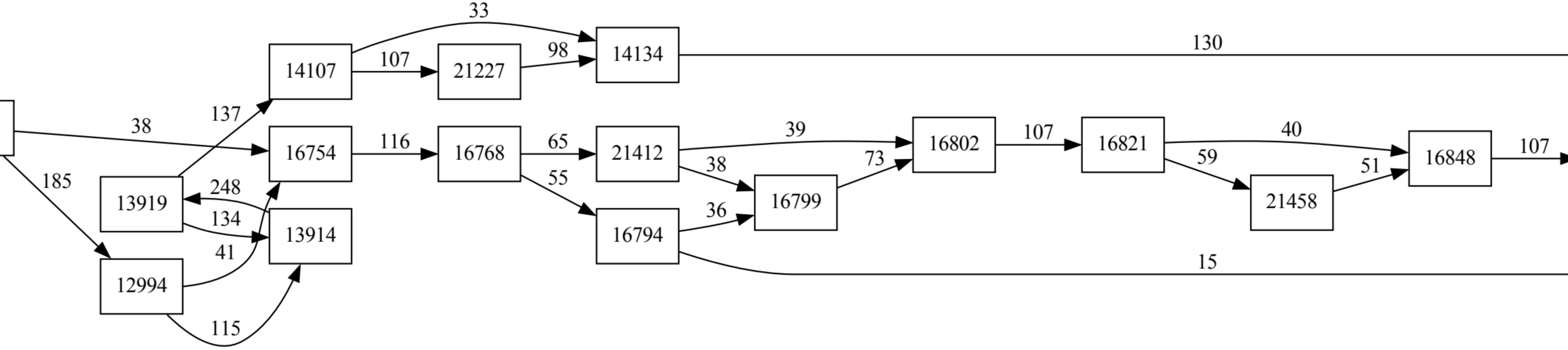
14107
21227
14134
16754
16768
21412
16802
16821
16848
13919
13914
12994
16794
16799
21458

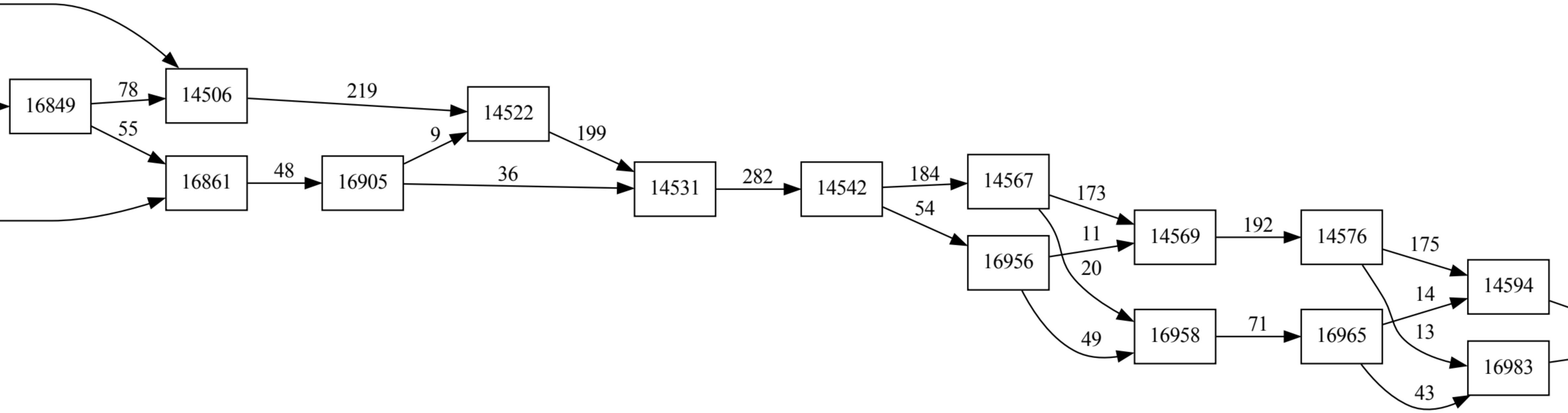
16849
78
55
14506
16861
219
48
14522
16905
9
36
199
14531
282
14542
184
54
14567
16956
173
11
20
49
14569
16958
192
71
14576
16965
175
14
13
43
14594
16983

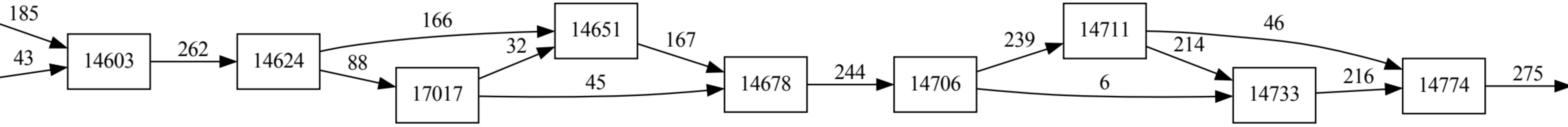
14603
14624
17017
14651
14678
14706
14711
14733
14774

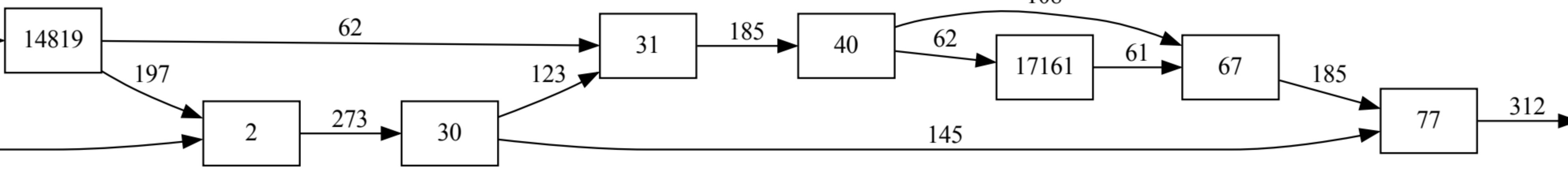
14819
17161

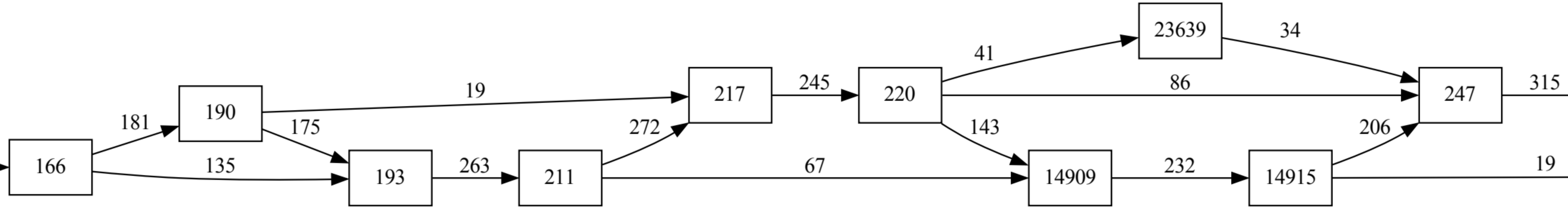
23639
14909
14915

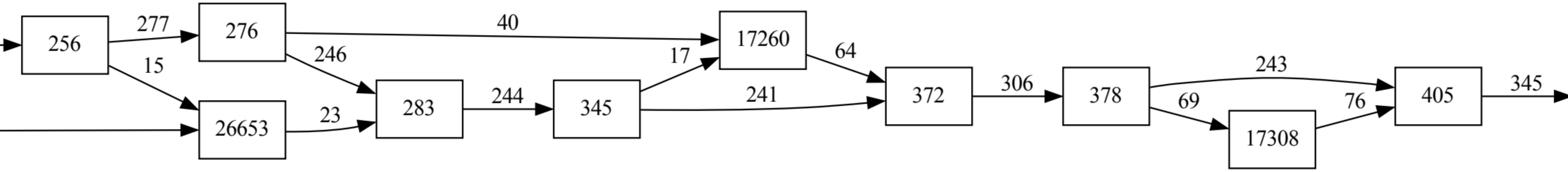
26653
17260
17308

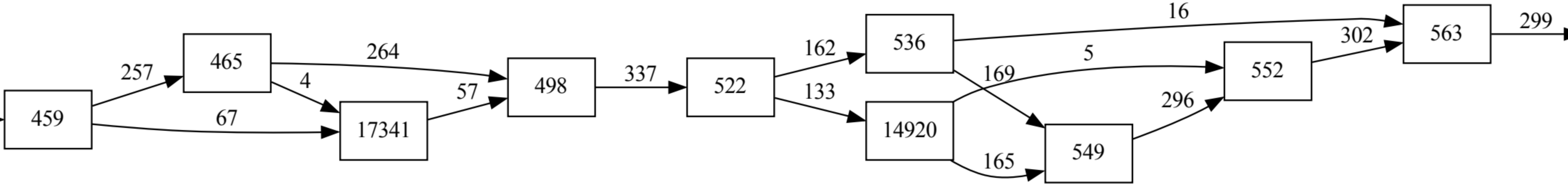
17341
14920

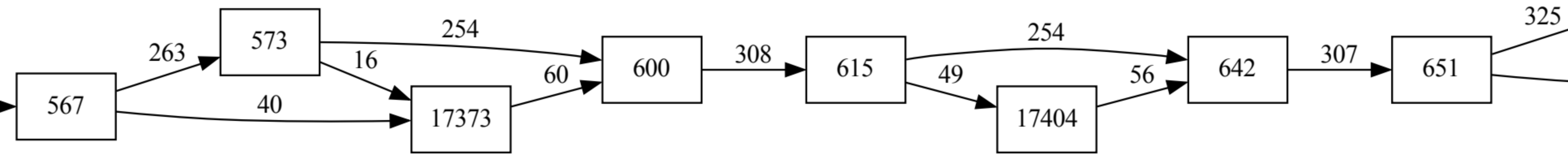

17373
17404

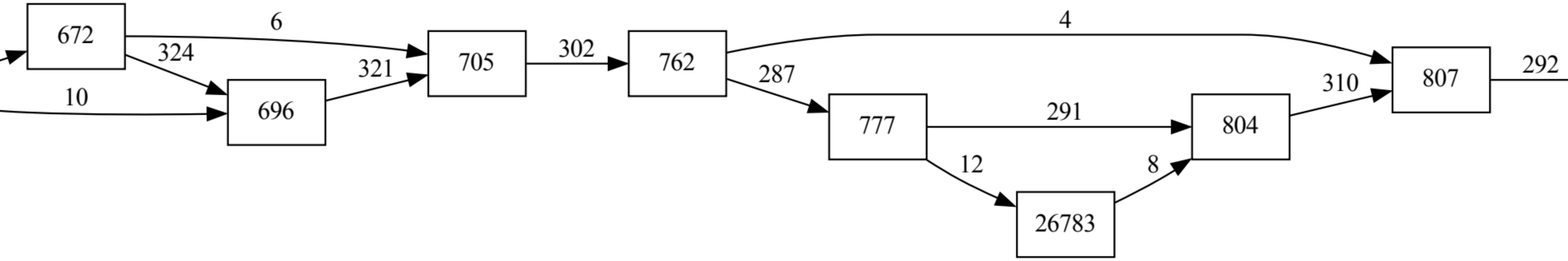
26783

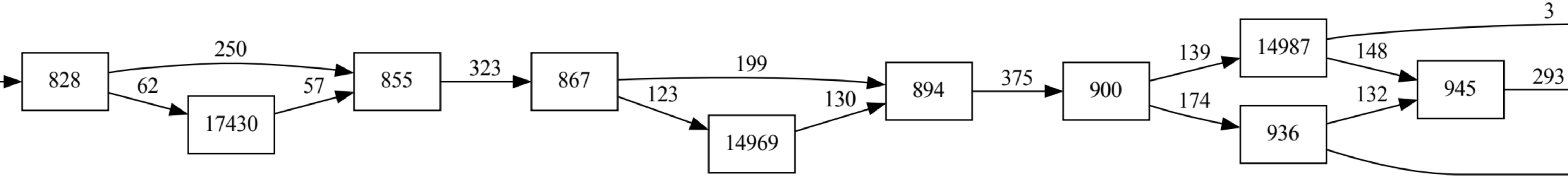
17430
14969
14987

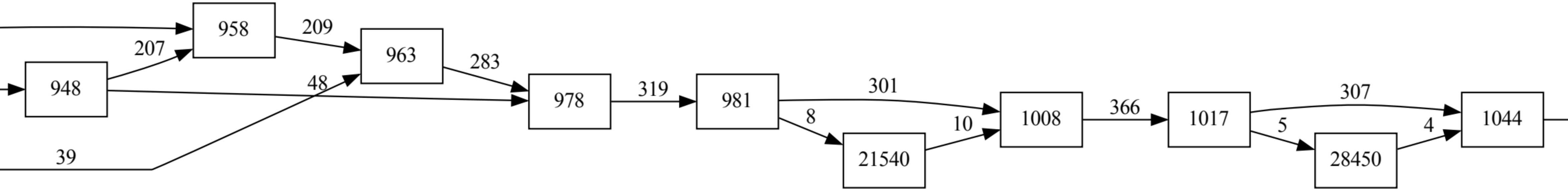
21540
28450

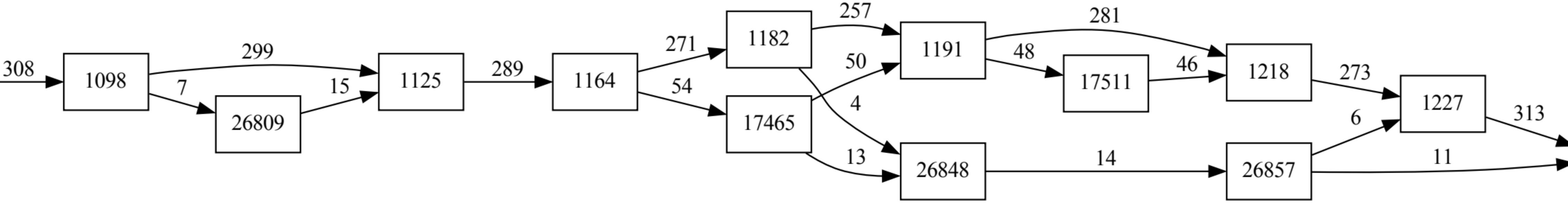
26809
17465
26848
17511
26857

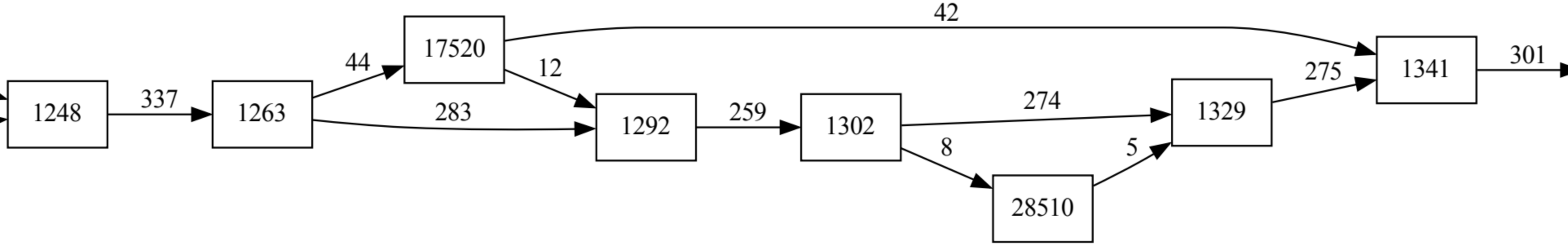
17520
28510

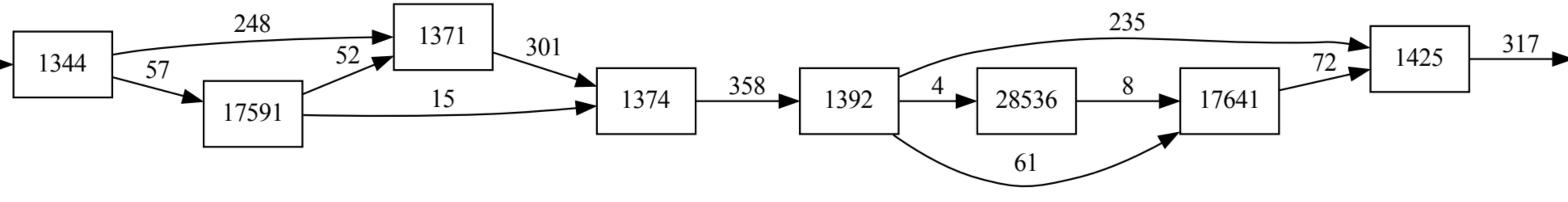
17591
28536
17641

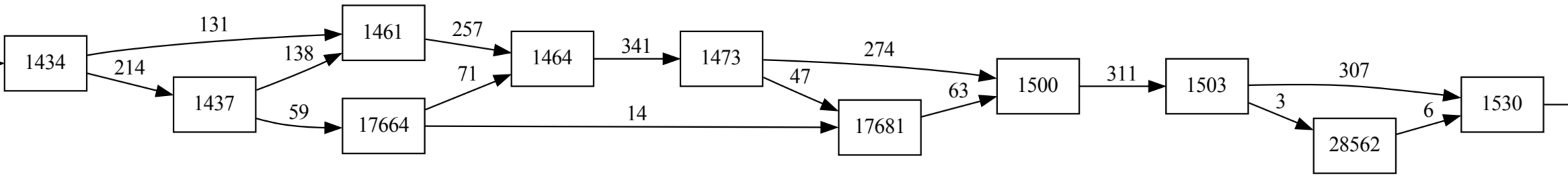
17664
17681
1500
1503
28562
1530

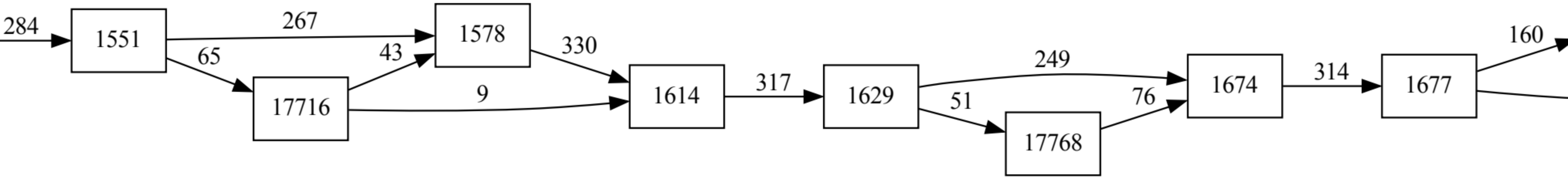
1551
1578
17716
1614
1629
17768
1674
1677

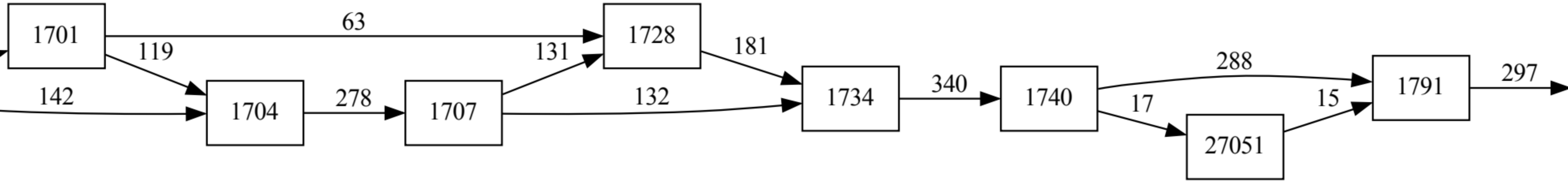
1701
1728
1704
1707
1734
1740
27051
1791

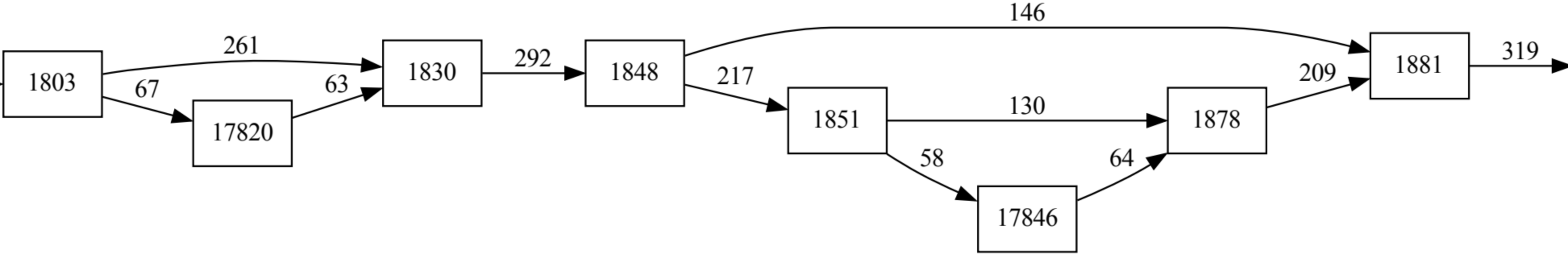
1803
261
67
17820
63
1830
292
1848
146
217
1851
130
58
17846
64
1878
209
1881
319

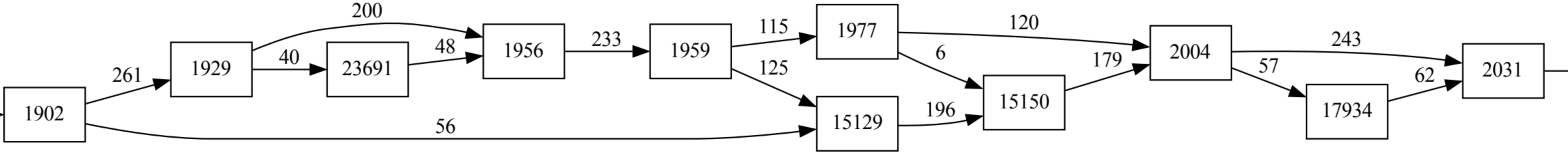
1902
261
56
1929
200
40
23691
48
1956
233
1959
115
125
1977
15129
120
6
196
15150
179
2004
243
57
17934
62
2031

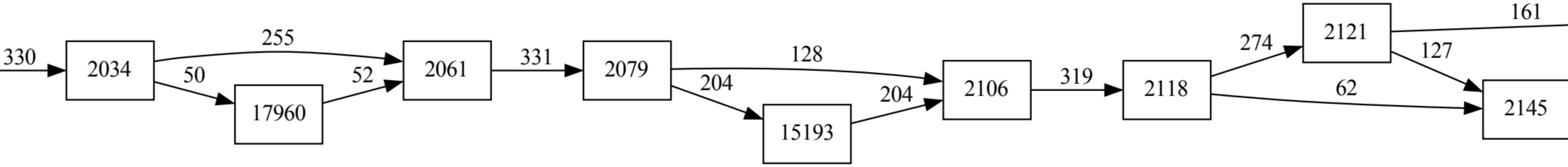
2034
17960
2061
2079
15193

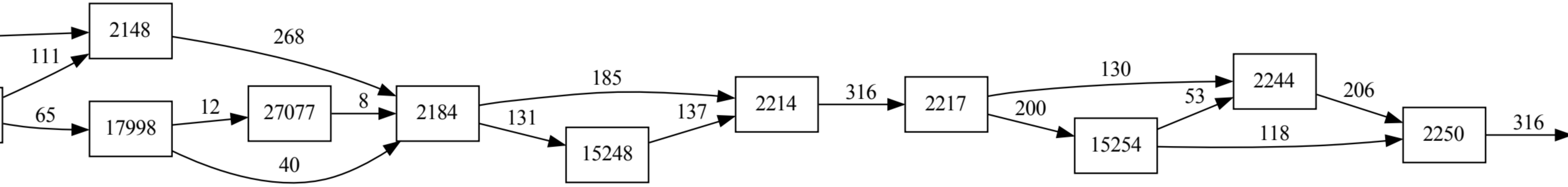
17998
27077
15248
15254

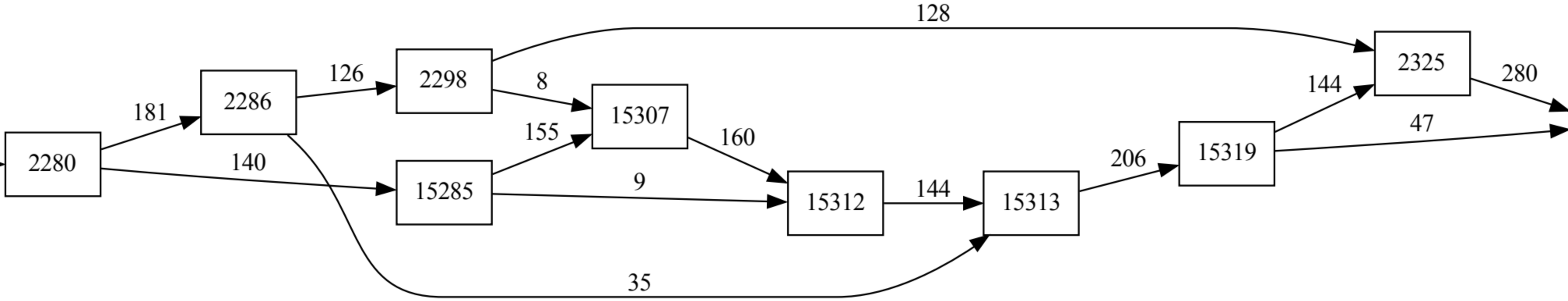
15307
15319
15285
15312
15313

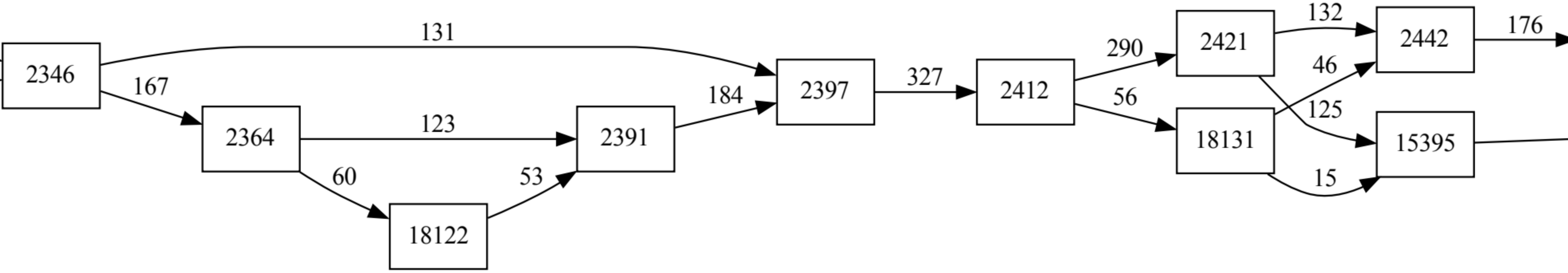
18122
18131
15395

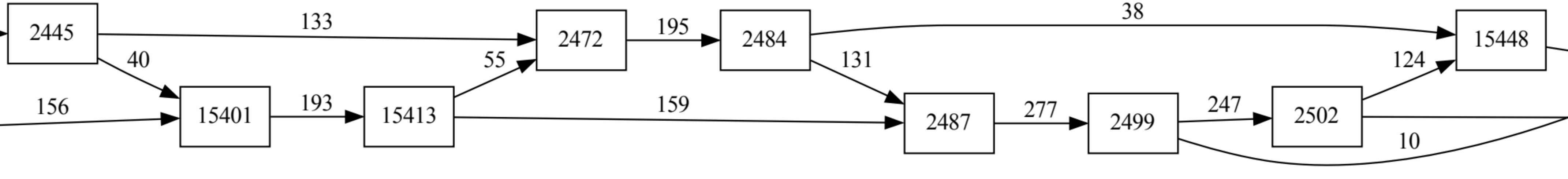
15401
15413
15448

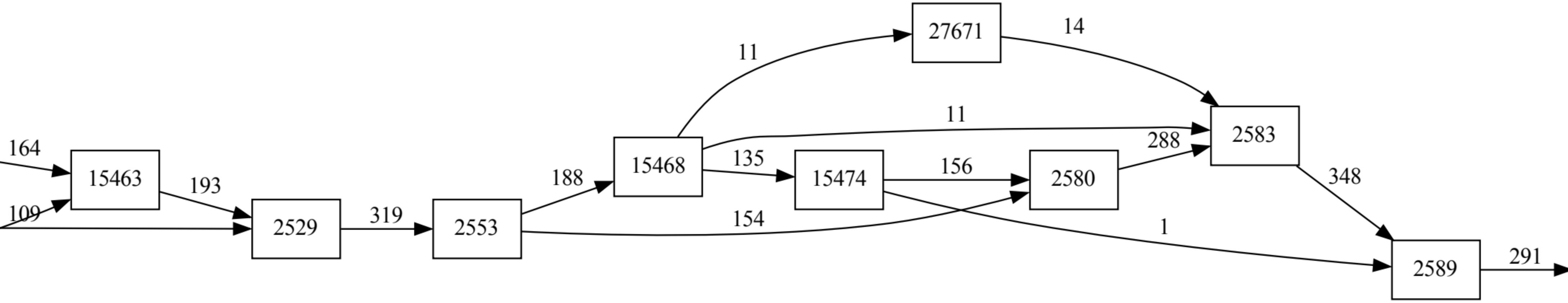
15463
15468
27671
15474

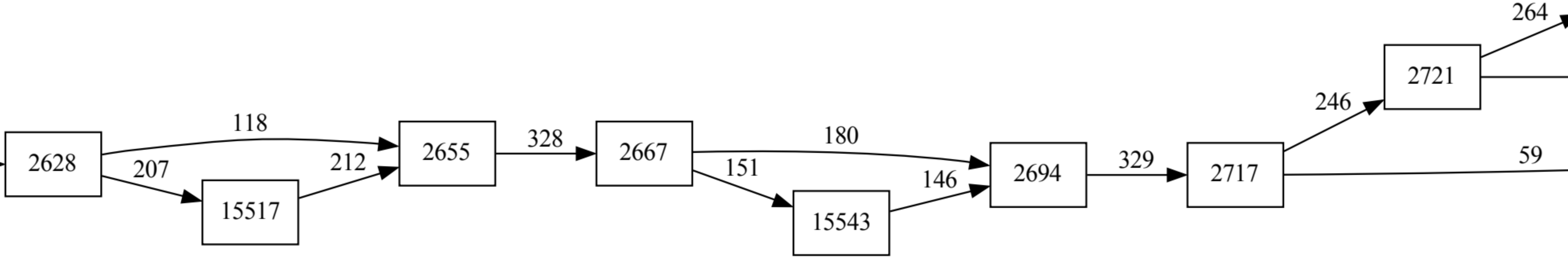
15517
15543

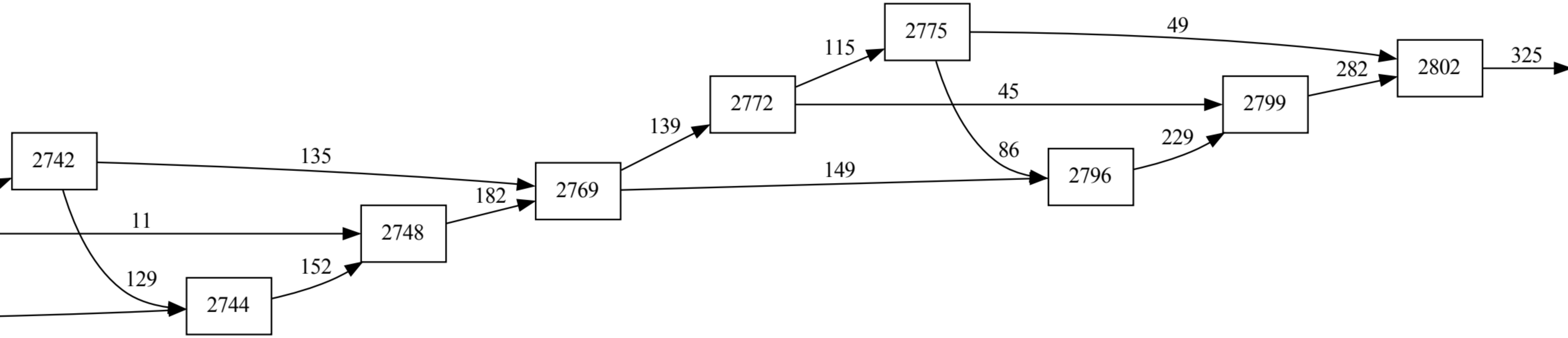

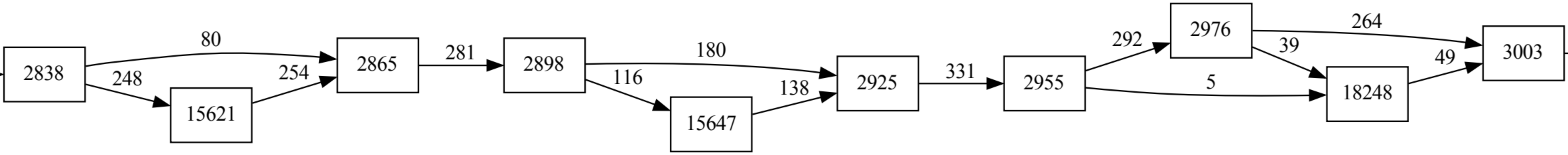
15621
15647
18248

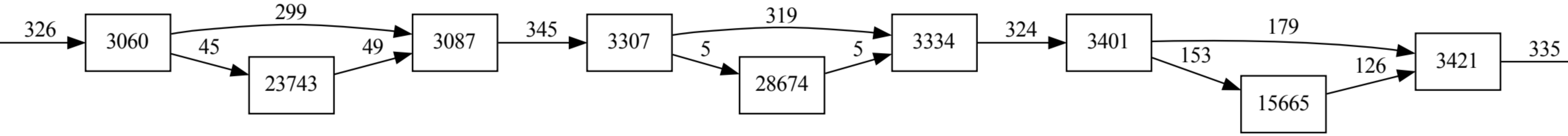
23743
28674
15665

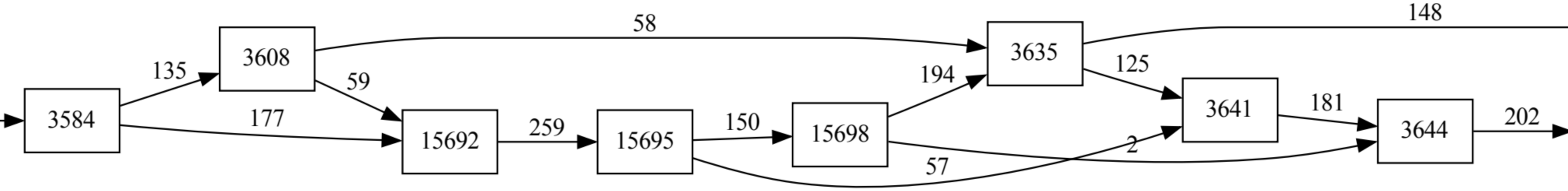
15692
15695
15698

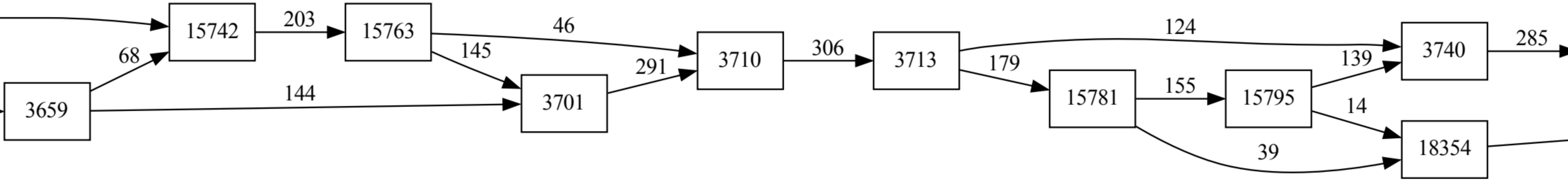
15742
15763
15781
15795
18354

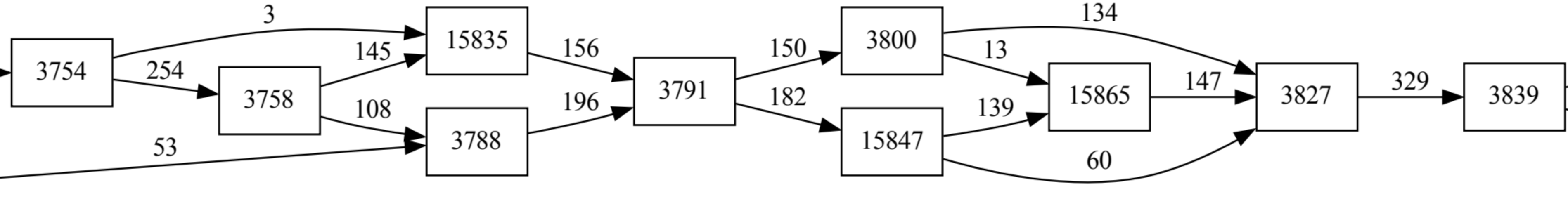
15835
15847
15865

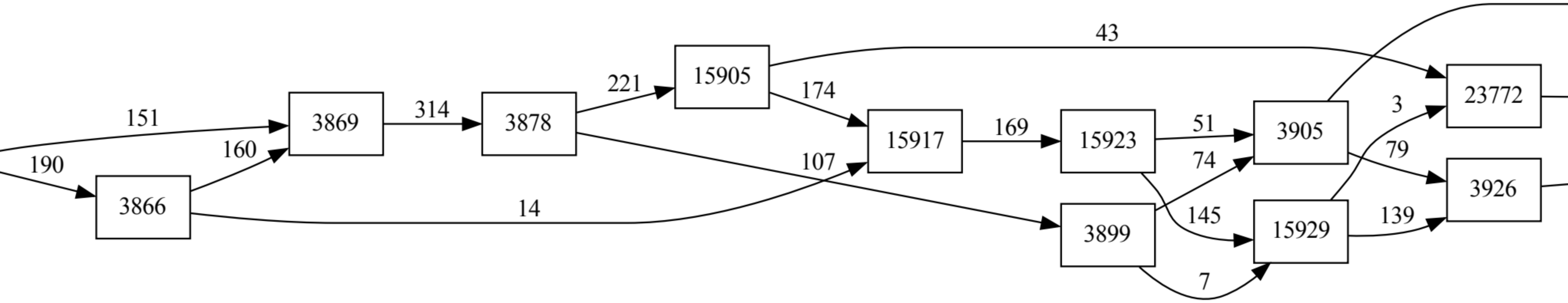

15905
15917
15923
15929
23772

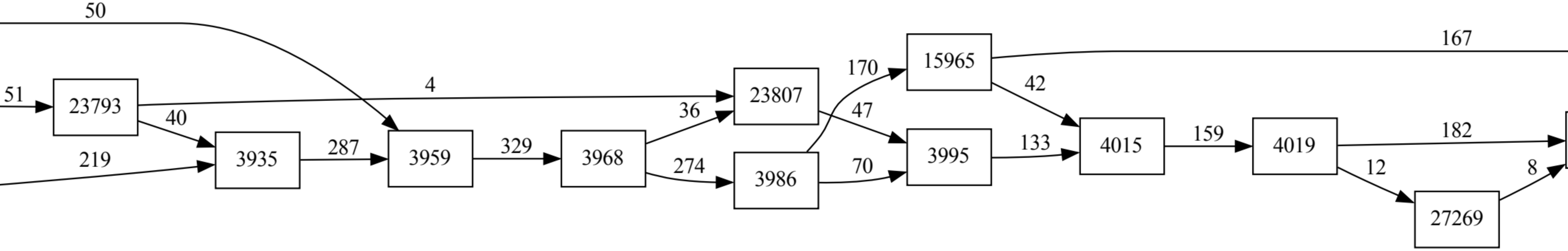
23793
23807
15965
27269

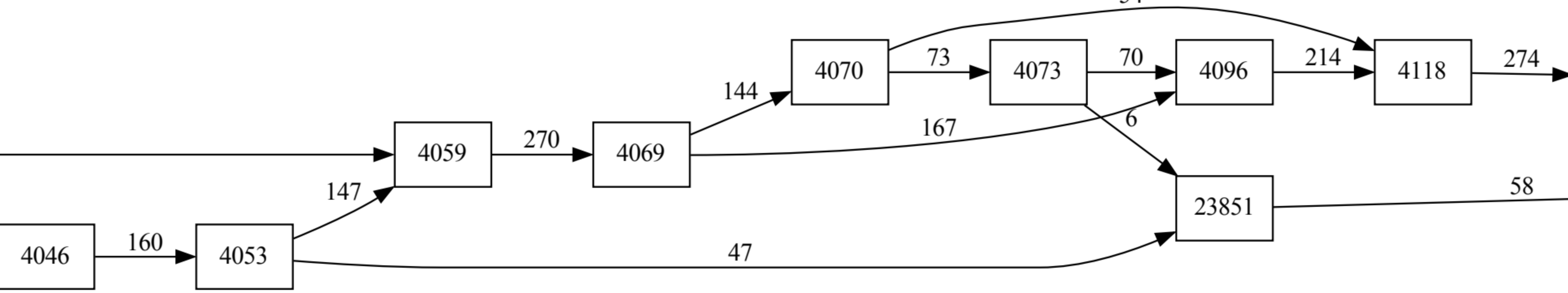
23851

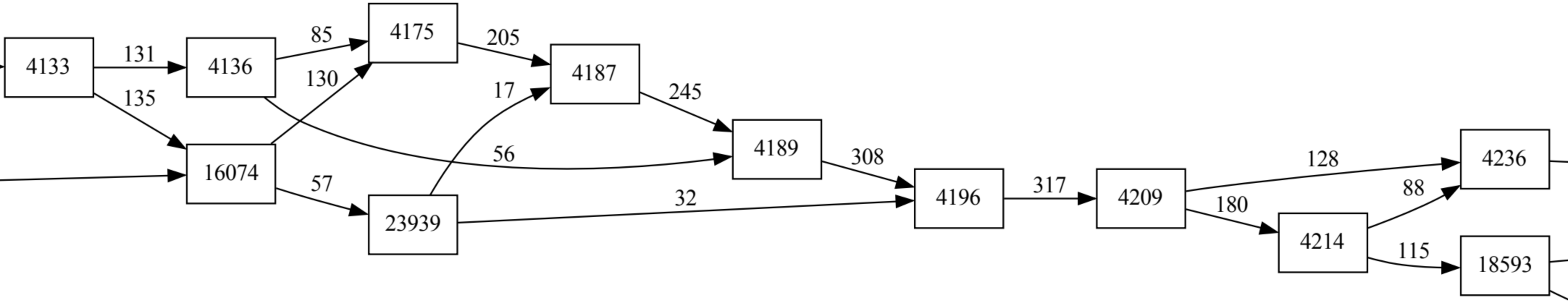
16074
23939
18593

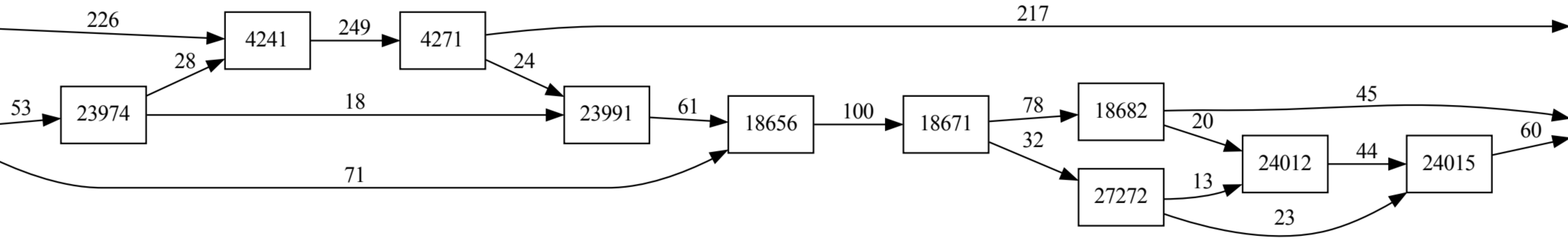
23974
23991
18656
18671
18682
24012
24015
27272

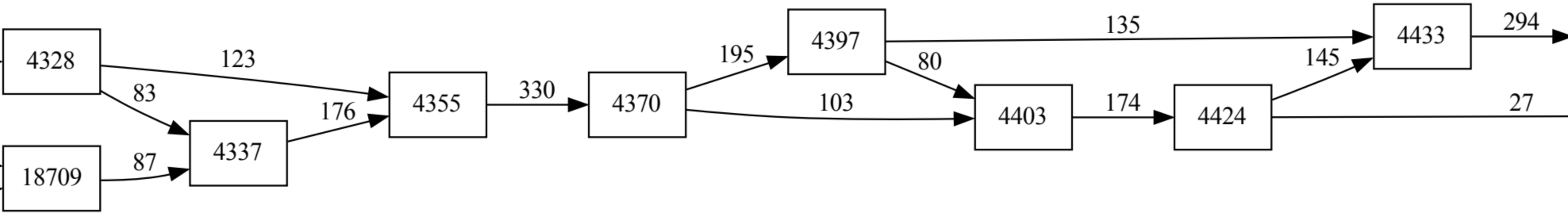
18709

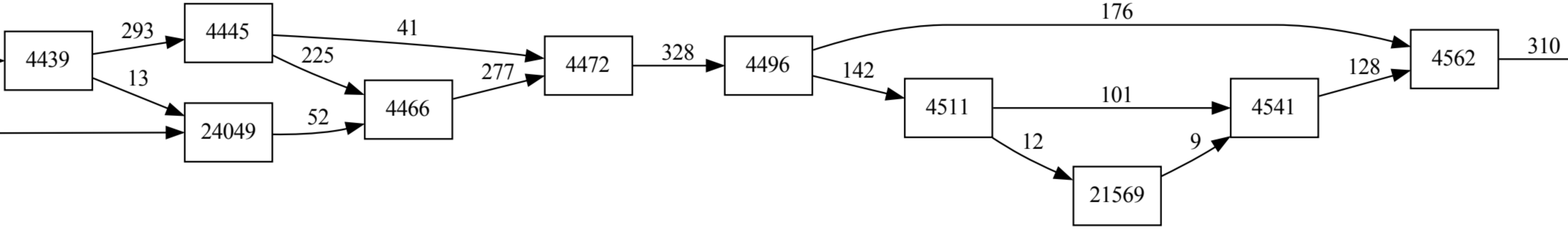
24049
21569

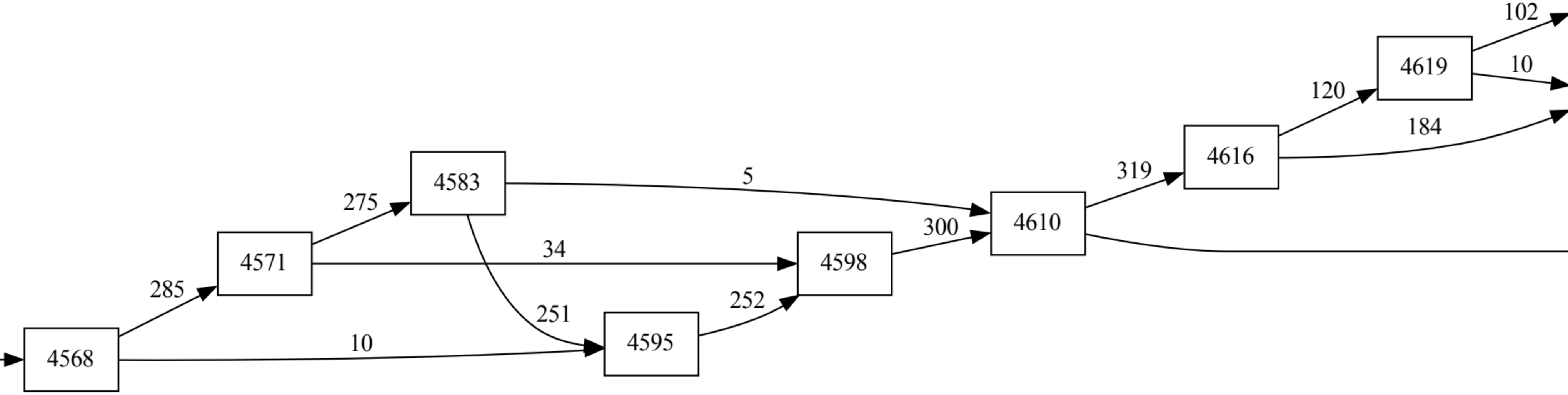

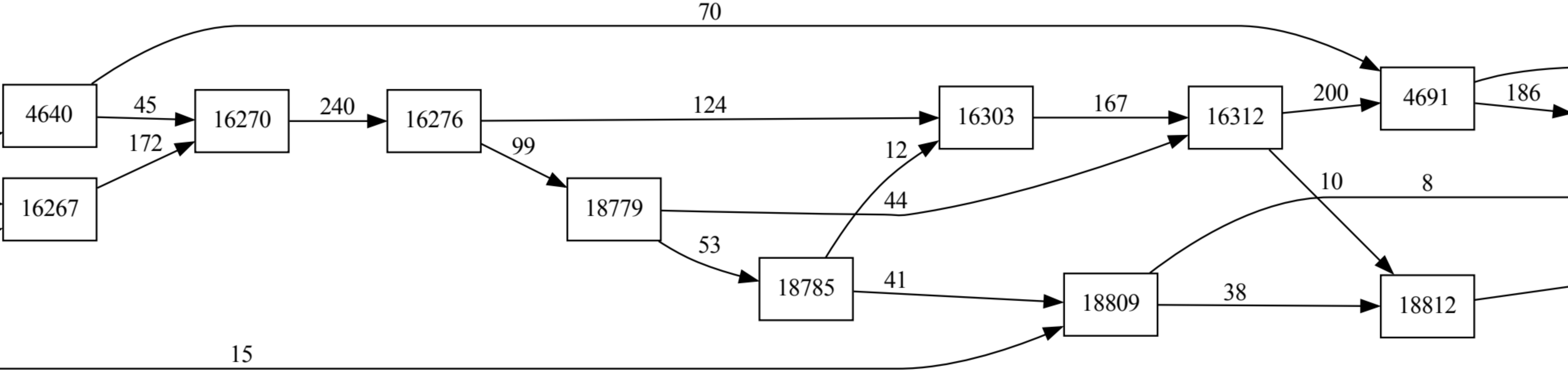
16270
16276
16303
16312
16267
18779
18785
18809
18812

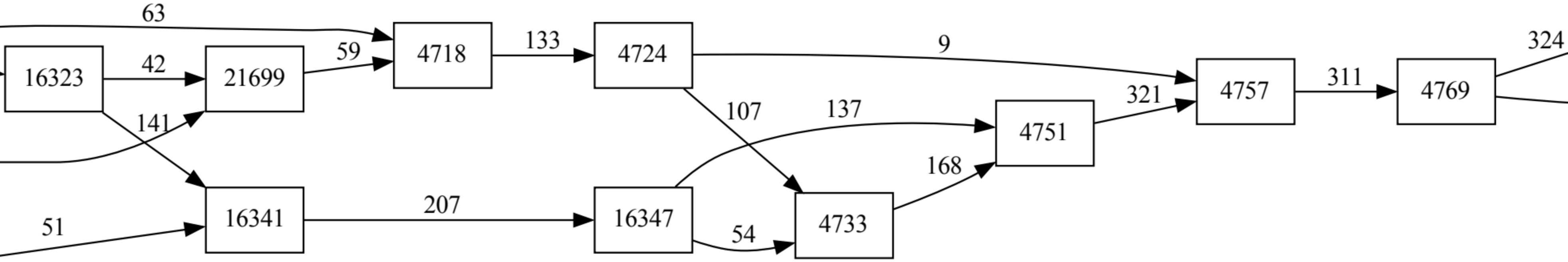
16323
21699
16341
16347

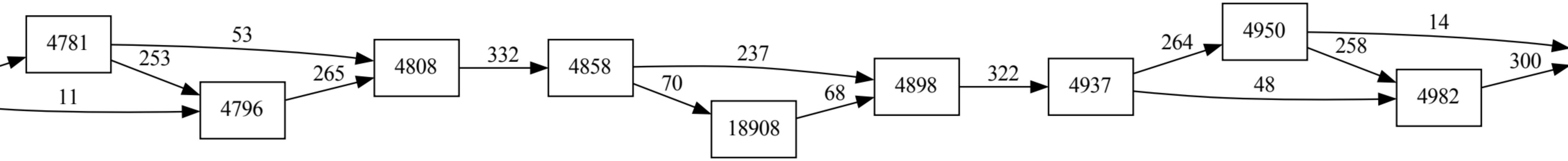
18908

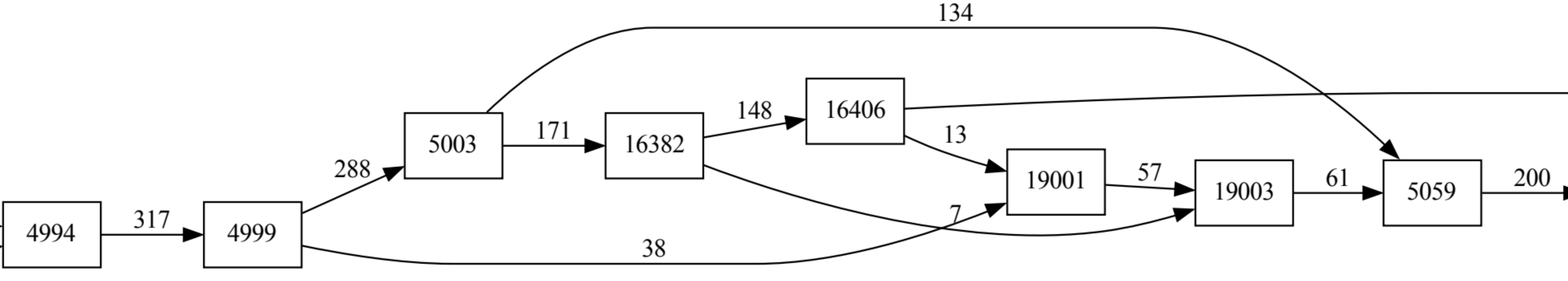
16382
16406
19001
19003

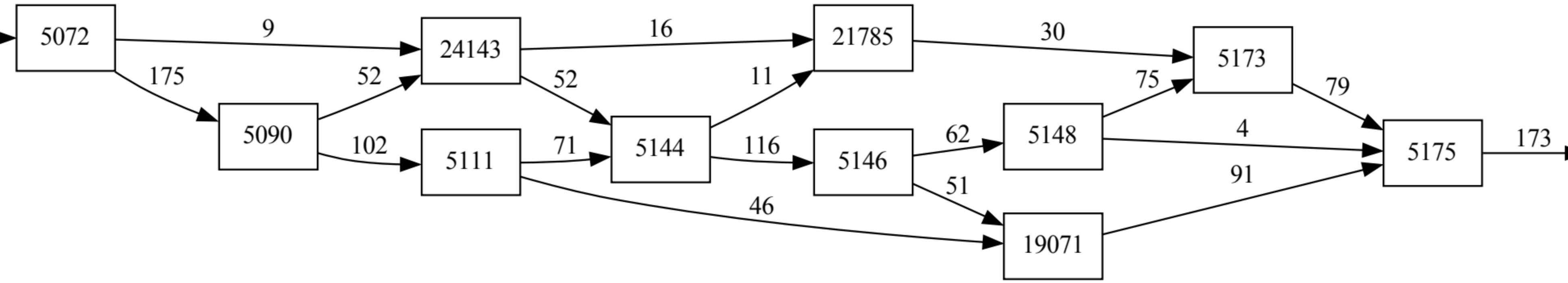
24143
21785
19071

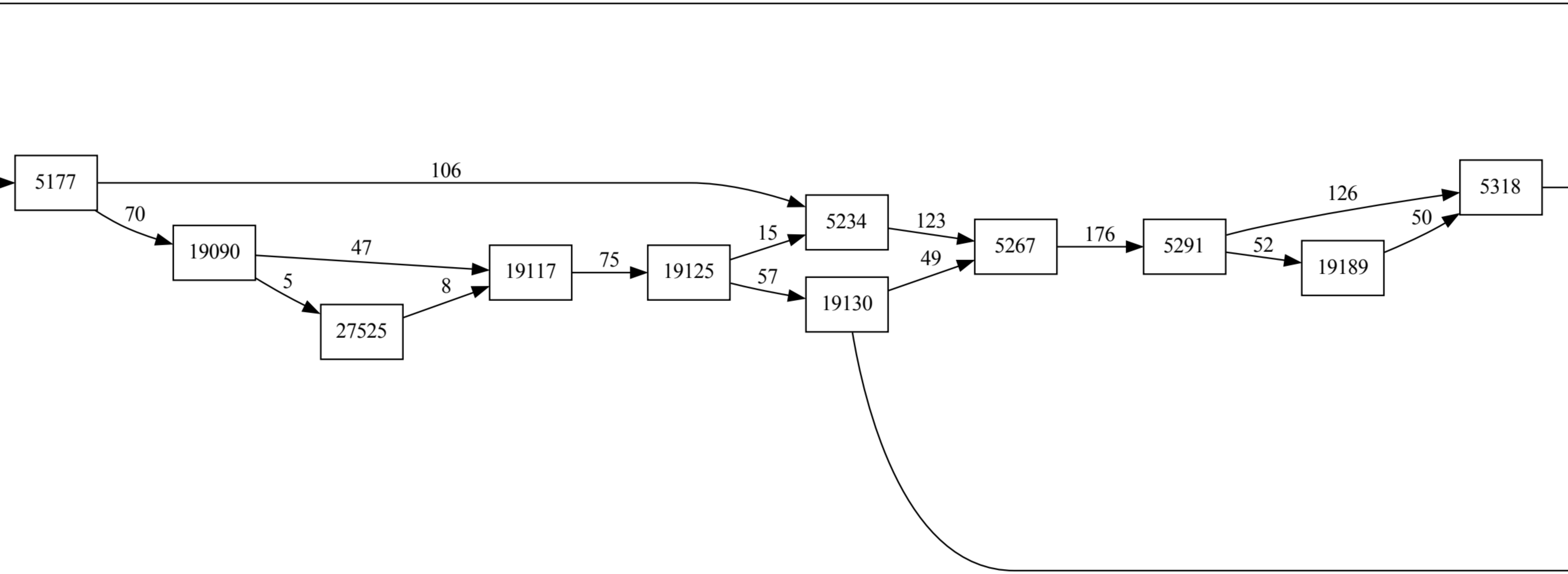
19090
27525
19117
19125
19130
19189

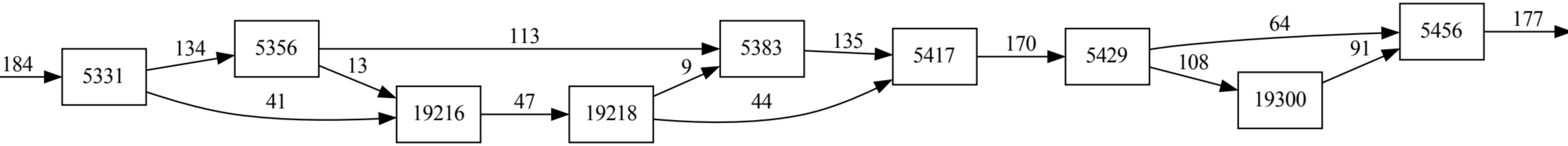
19216
19218
19300

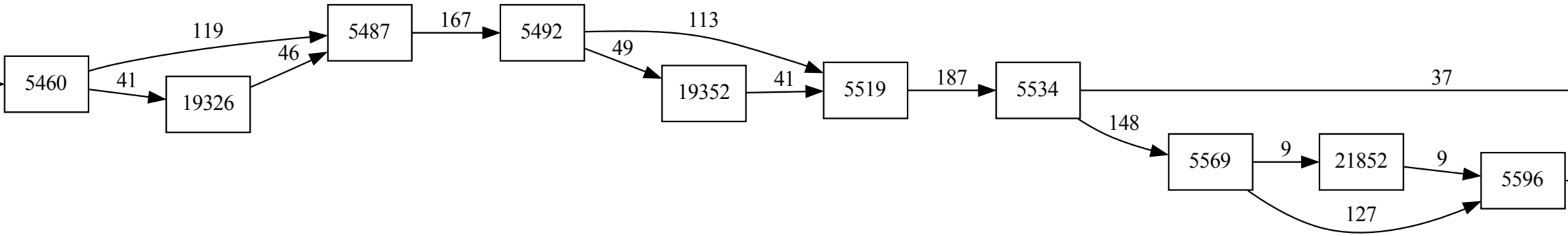
19326
19352
21852

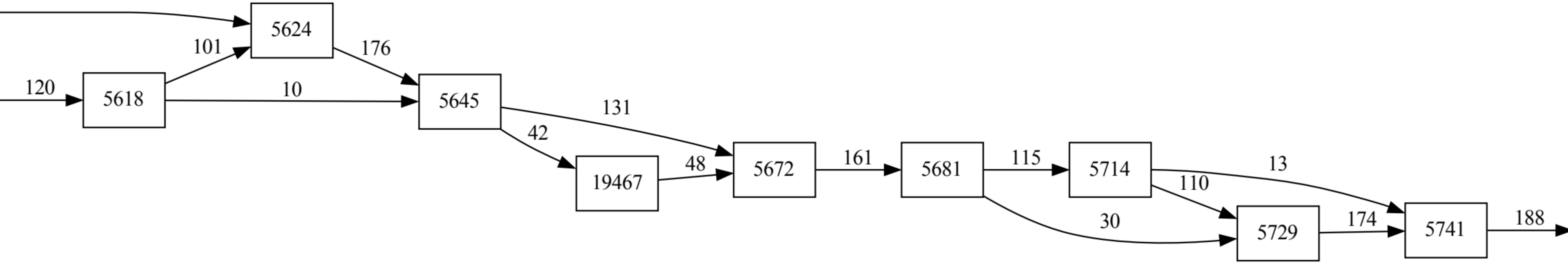
19467

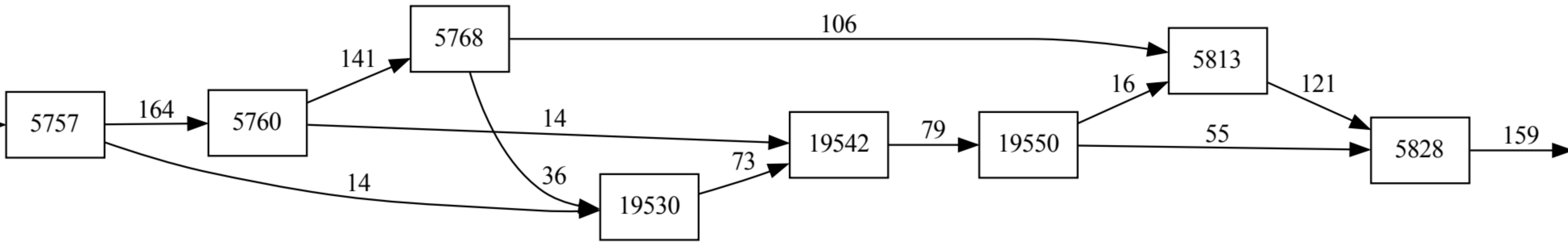
19542
19550
19530

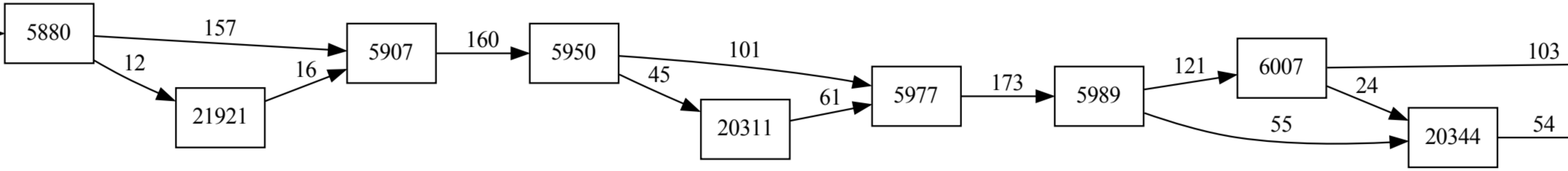
21921
20311
20344

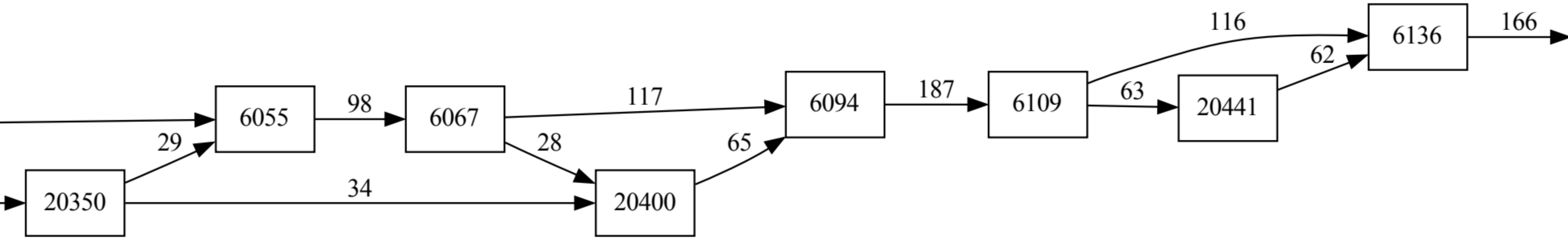
20441
20350
20400

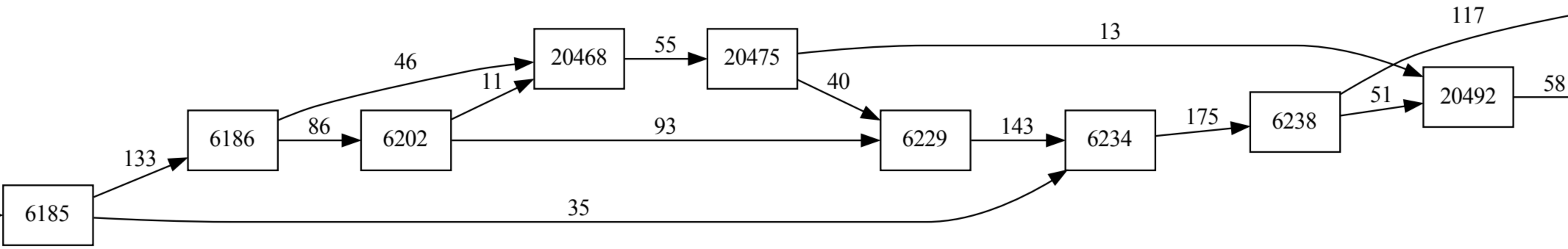
20468
20475
20492

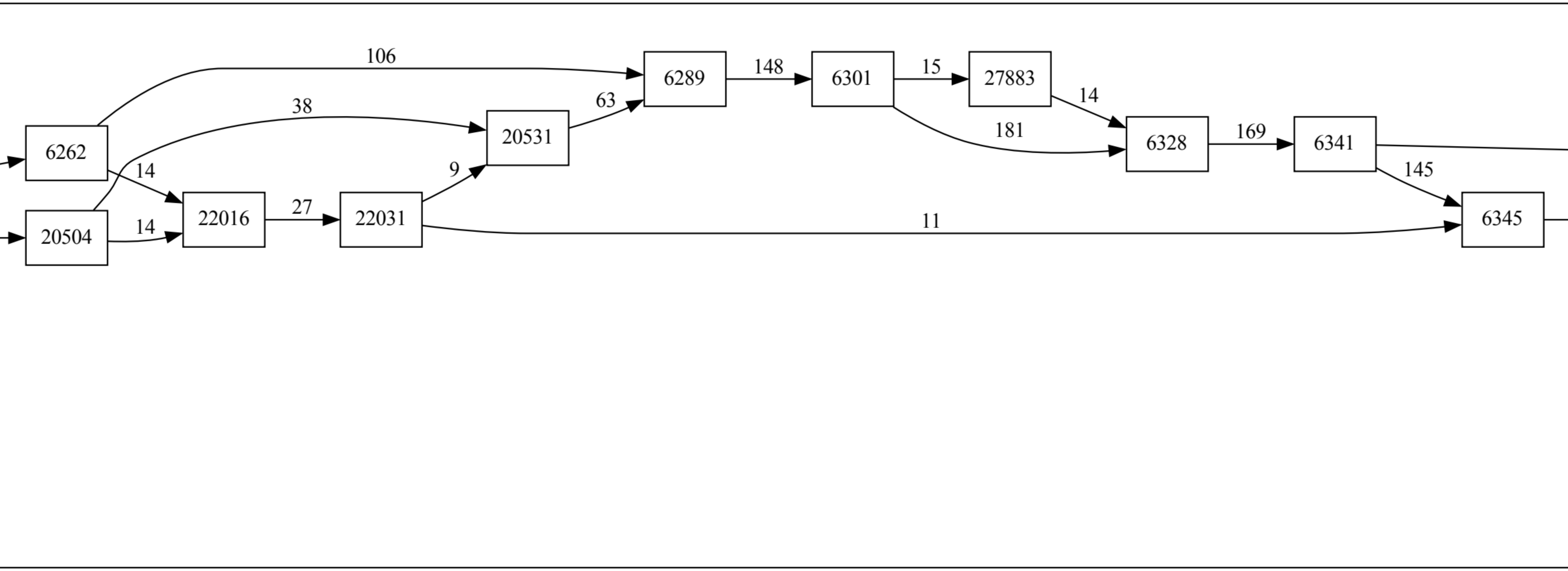
27883
20531
20504
22016
22031

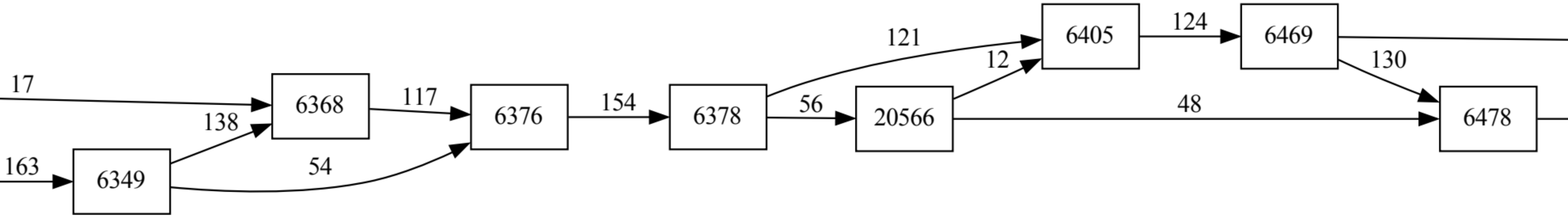
20566

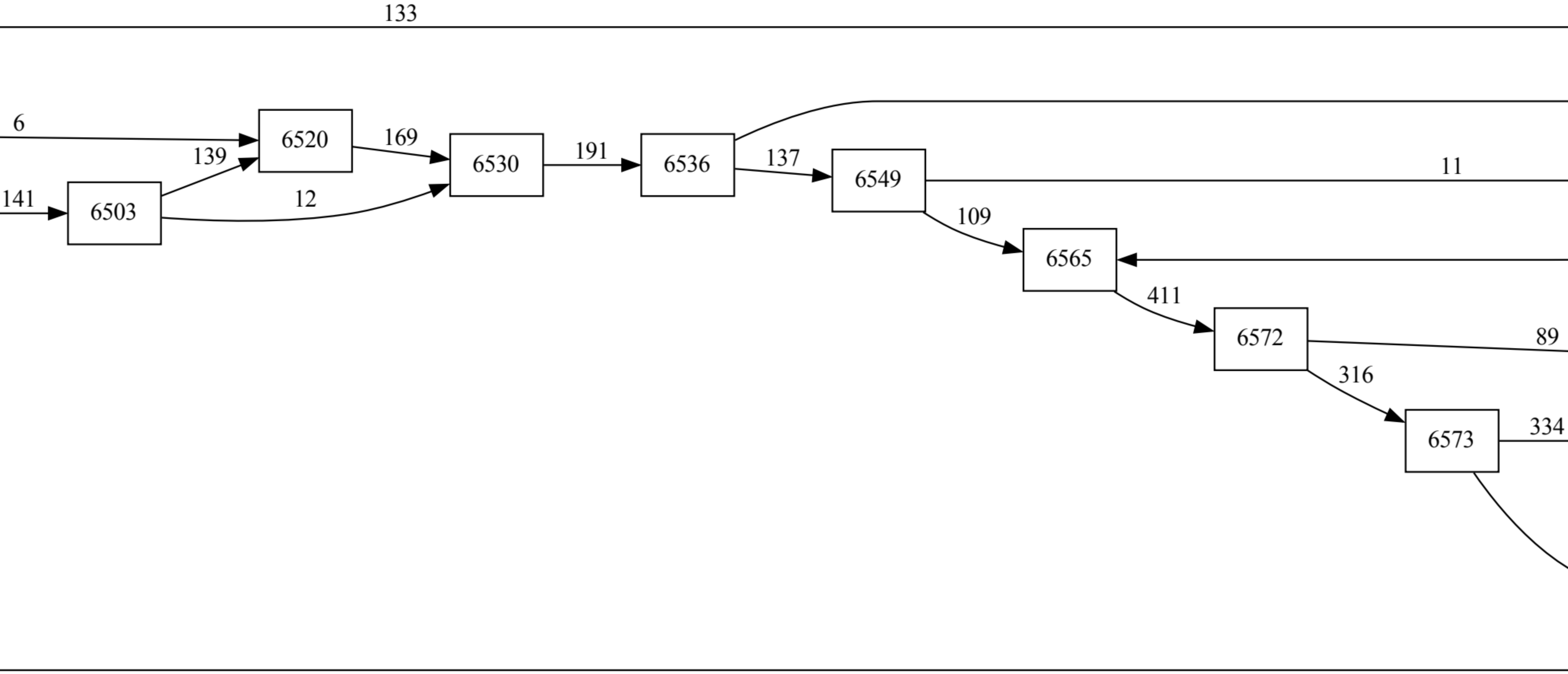

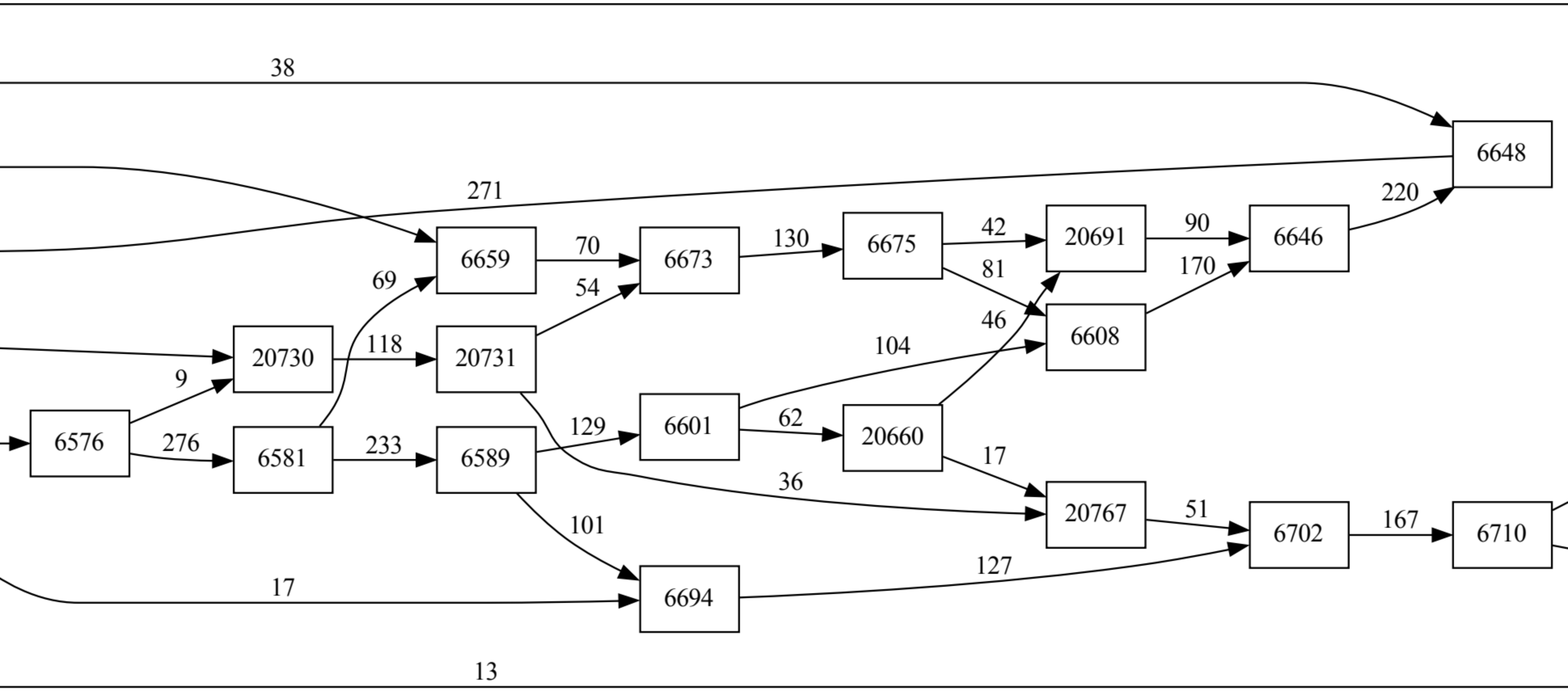
20691
20731
20730
20660
20767

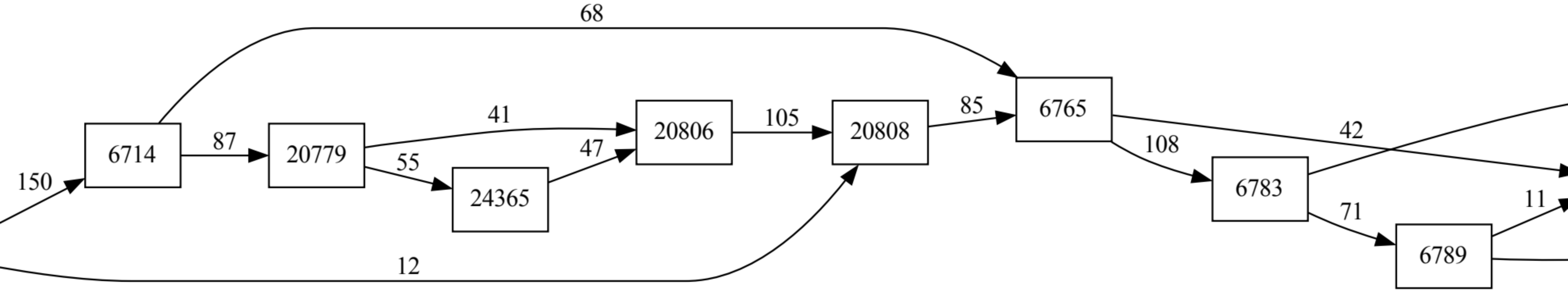
20779
24365
20806
20808

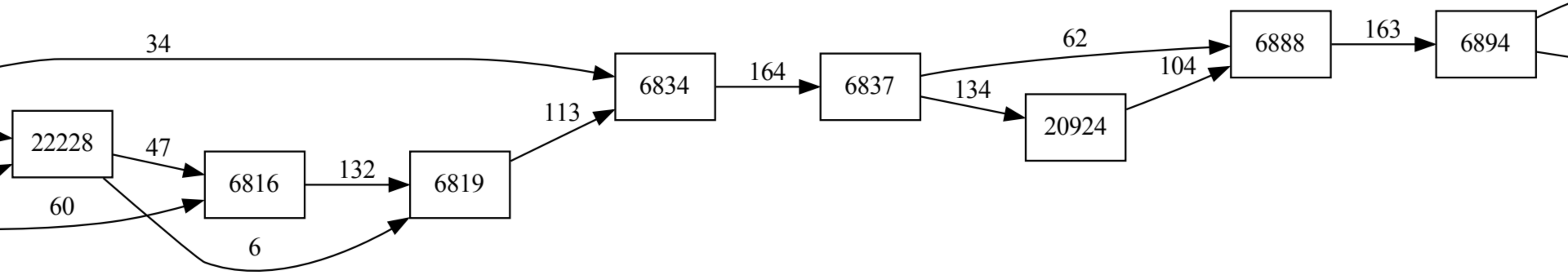
22228
20924

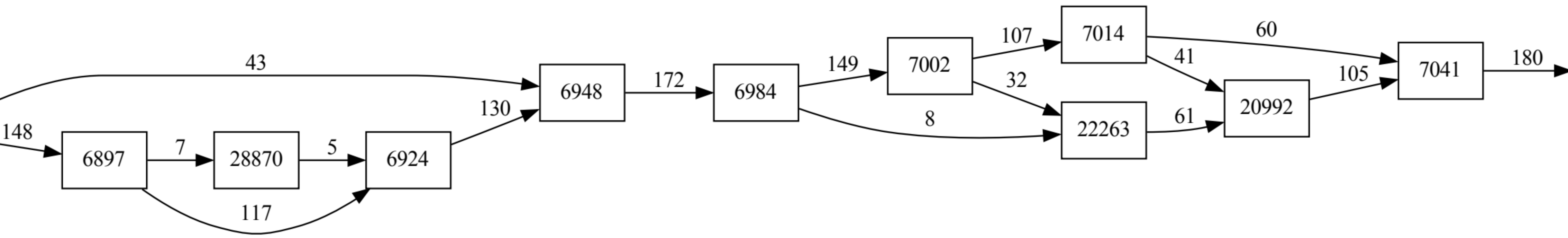
28870
22263
20992

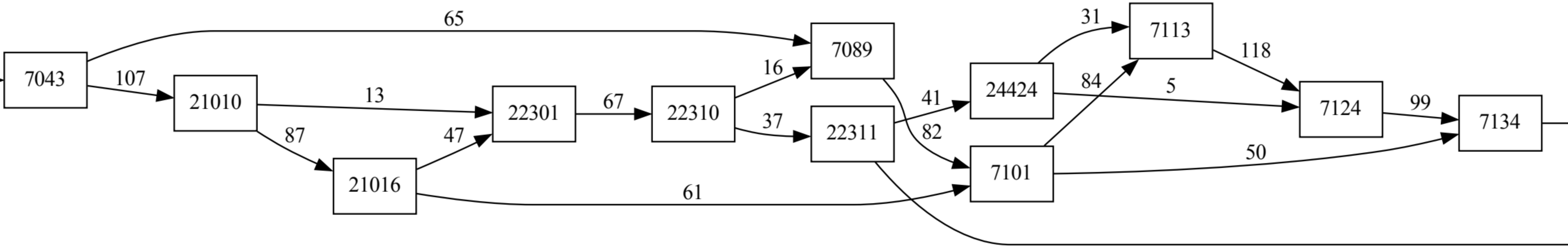
21010
21016
22301
22310
22311
24424

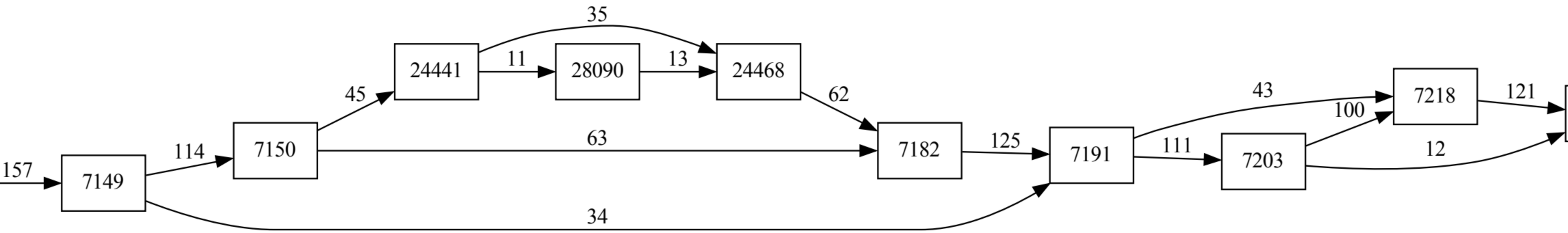
24441
28090
24468

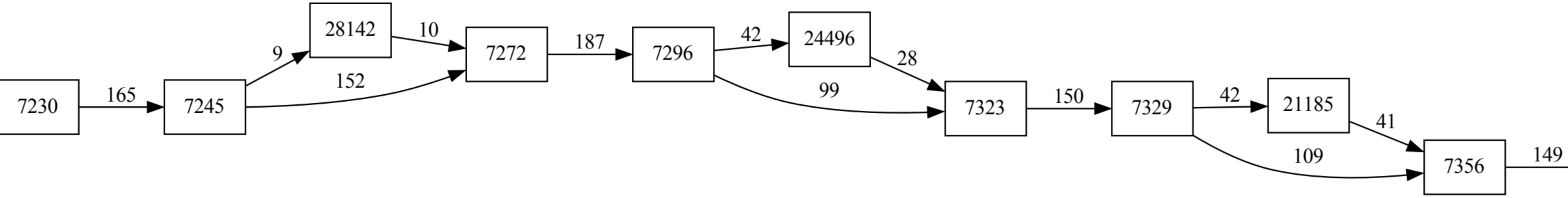
28142
24496
21185

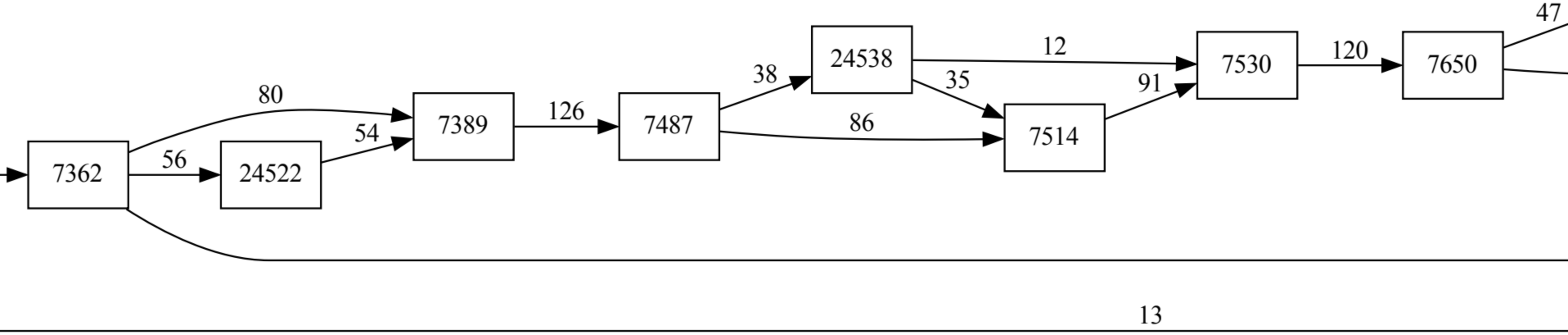
24522
24538

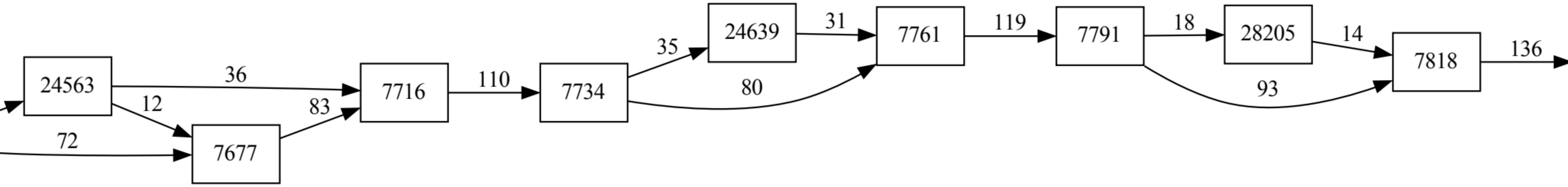
24563
24639
28205

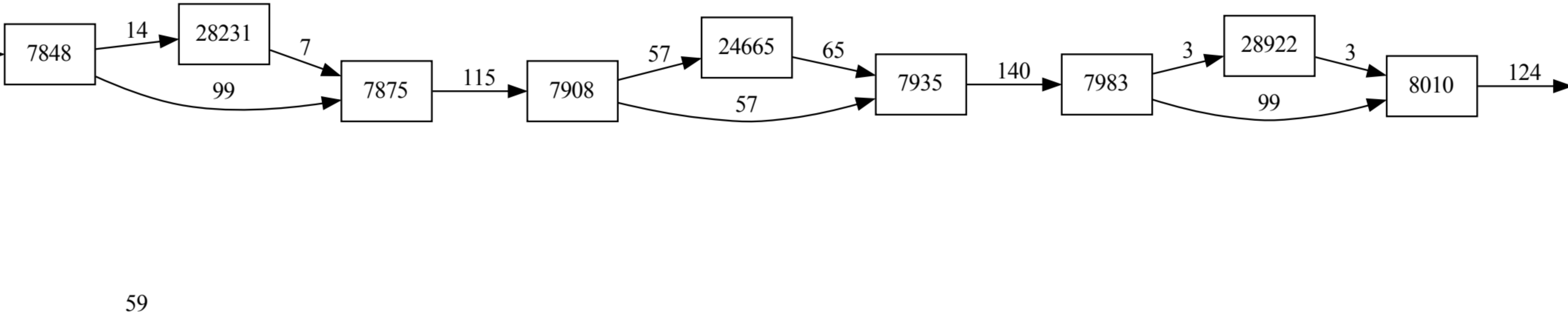
28231
24665
28922

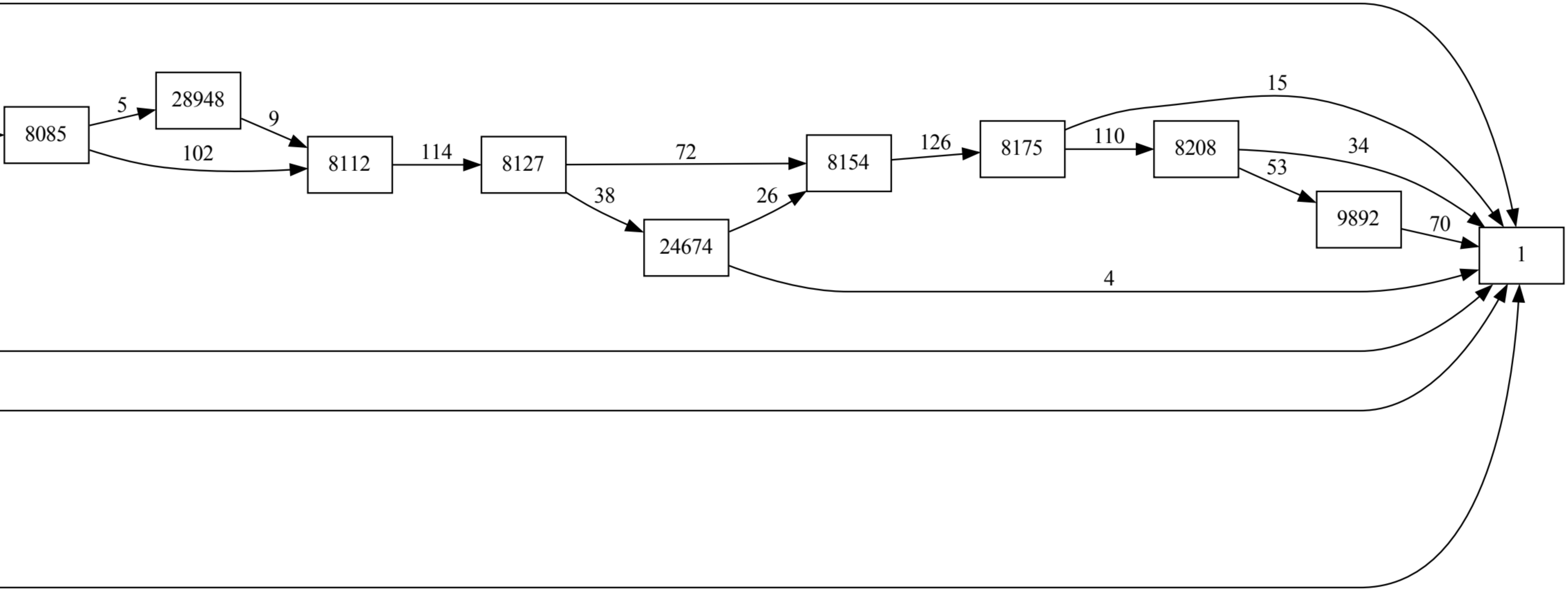
28948
24674