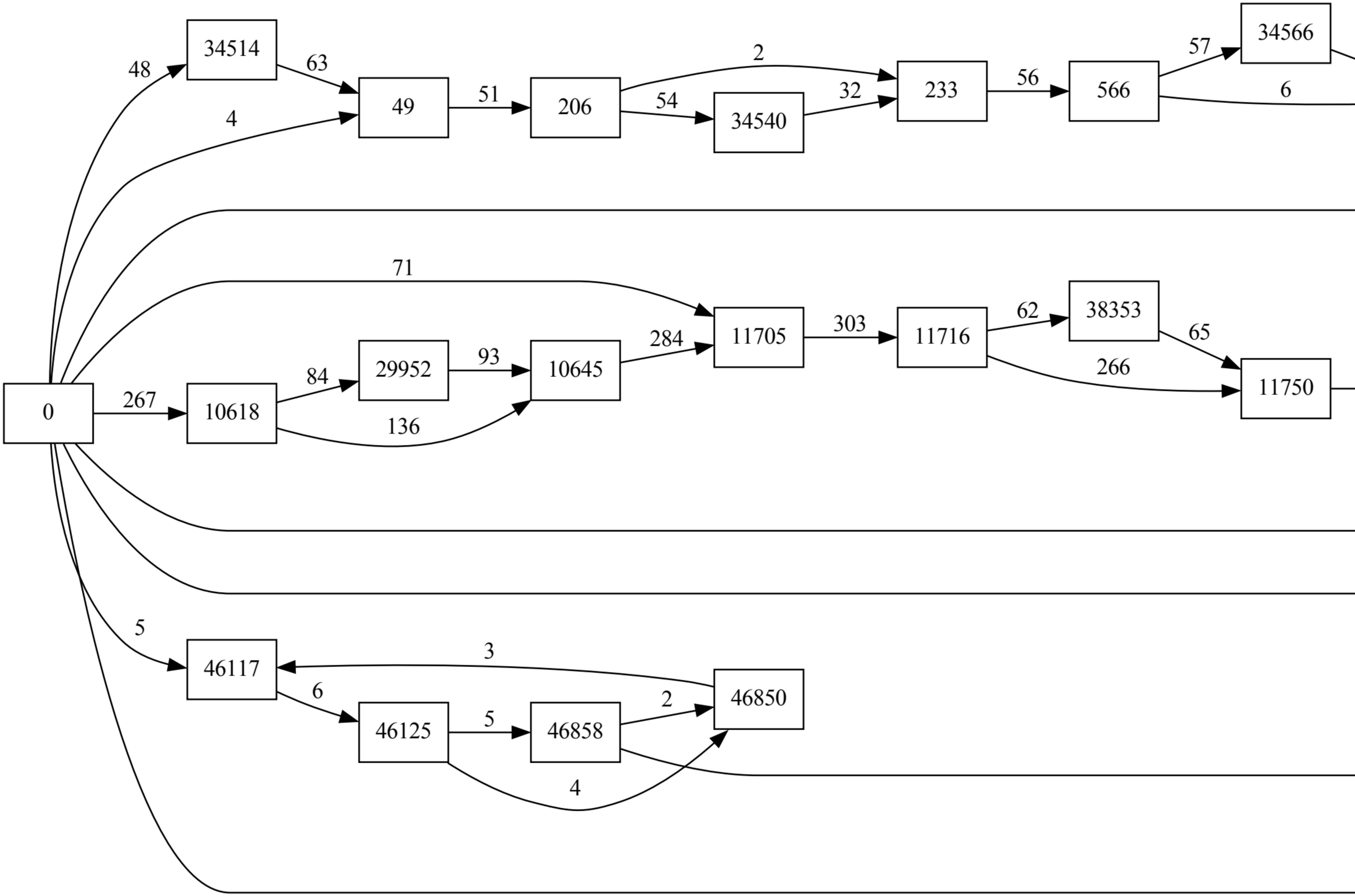
0
48
34514
63
4
49
51
206
2
54
34540
32
233
56
566
57
34566
6
71
267
10618
84
29952
93
136
10645
284
11705
303
11716
62
38353
65
266
11750
5
46117
3
6
46125
5
46858
2
46850
4

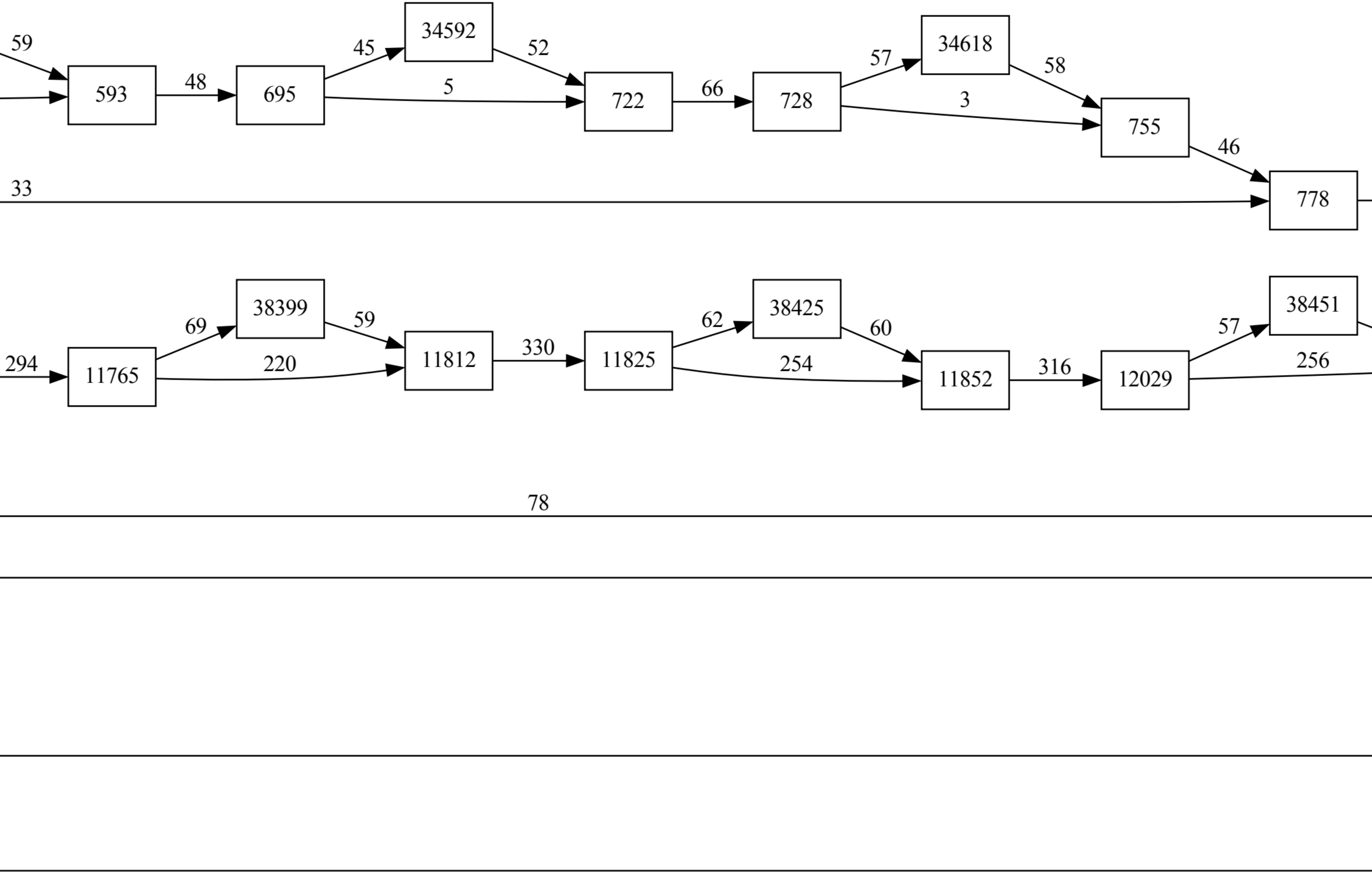

59
593
48
695
45
34592
52
5
722
66
728
57
34618
58
3
755
46
33
778
294
11765
69
38399
59
220
11812
330
11825
62
38425
60
254
11852
316
12029
57
38451
256
78

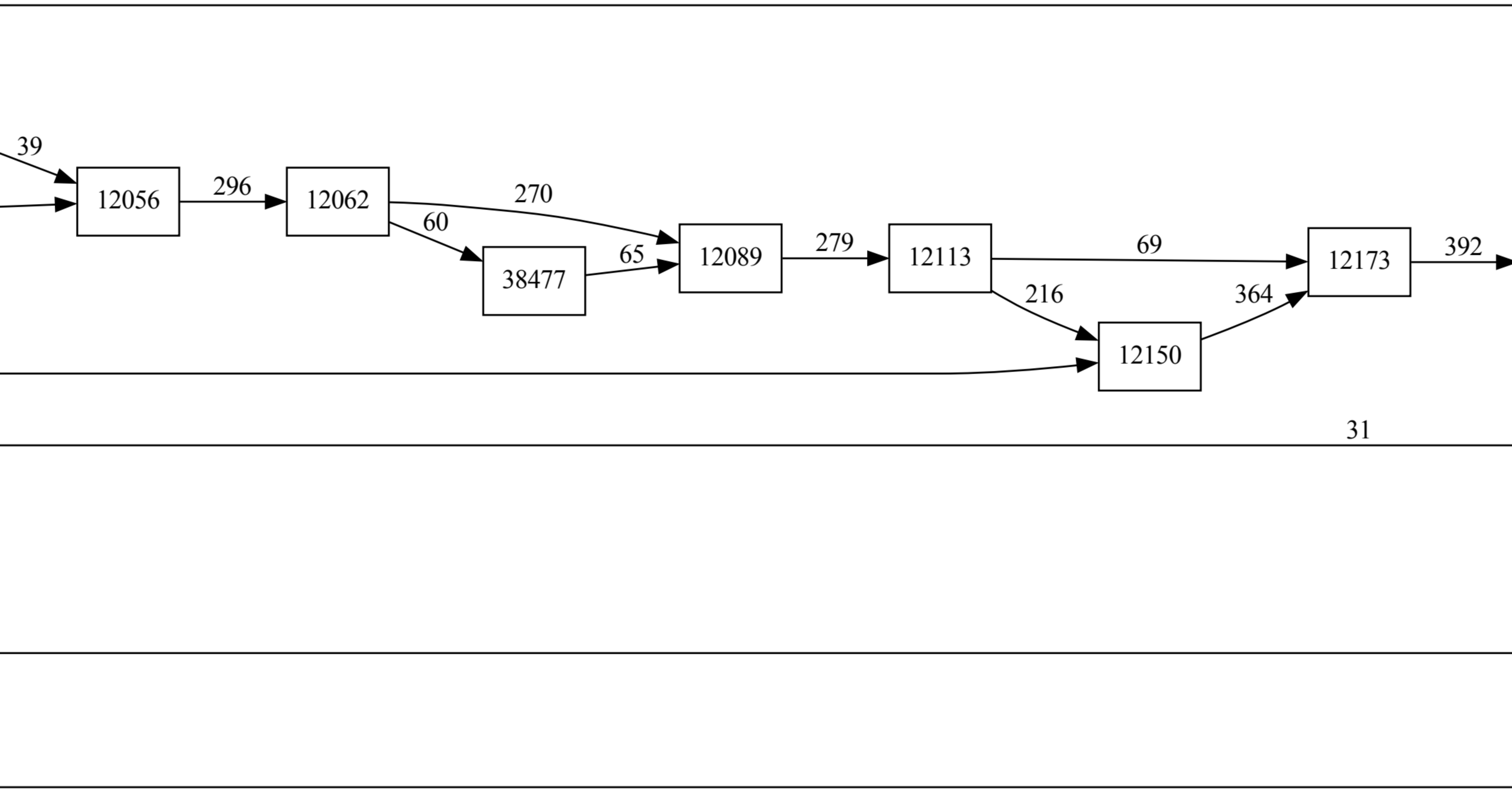
39
12056
296
12062
270
60
38477
65
12089
279
12113
69
216
12150
364
12173
392
31

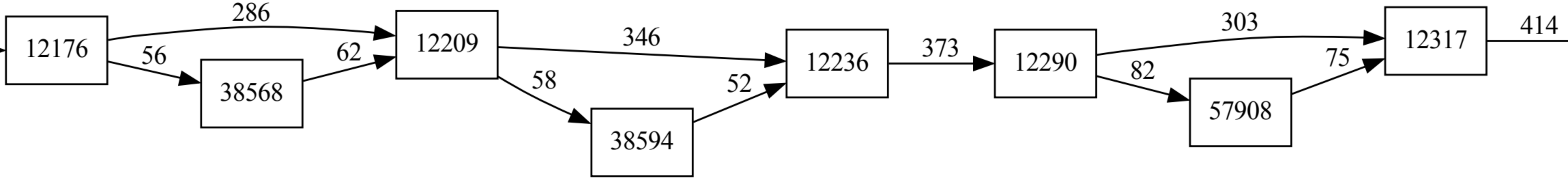
12176
286
56
38568
62
12209
346
58
38594
52
12236
373
12290
303
82
57908
75
12317
414

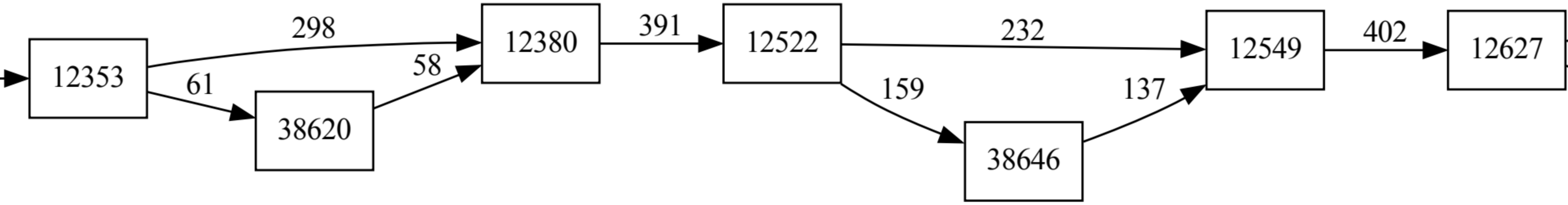
298
12380
391
12522
232
12549
402
12627
12353
61
58
159
137
38620
38646

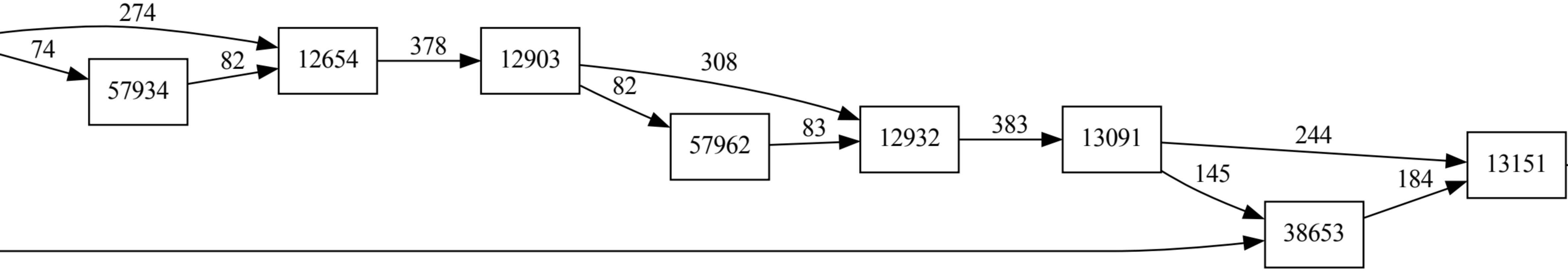
274
74
82
57934
12654
378
12903
308
82
57962
83
12932
383
13091
244
145
184
13151
38653

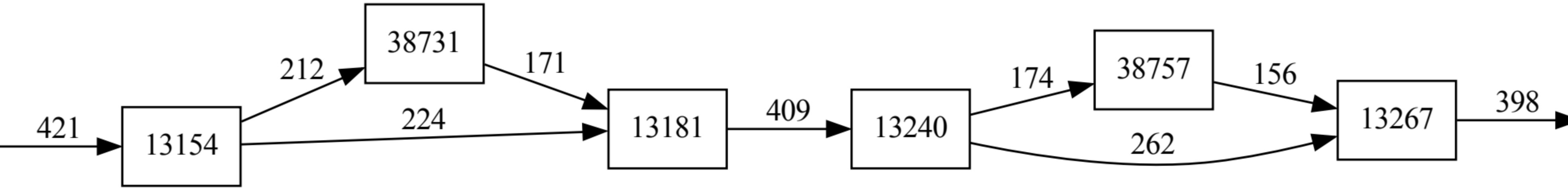
421
13154
212
224
38731
171
13181
409
13240
174
262
38757
156
13267
398

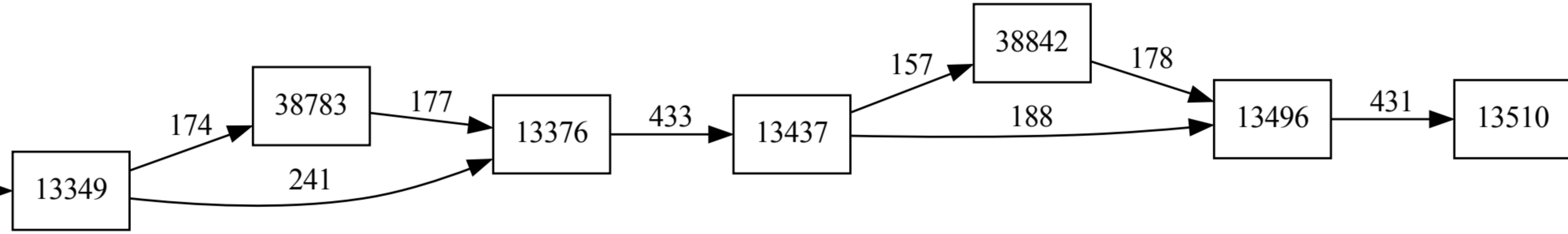
13349
174
241
38783
177
13376
433
13437
157
188
38842
178
13496
431
13510

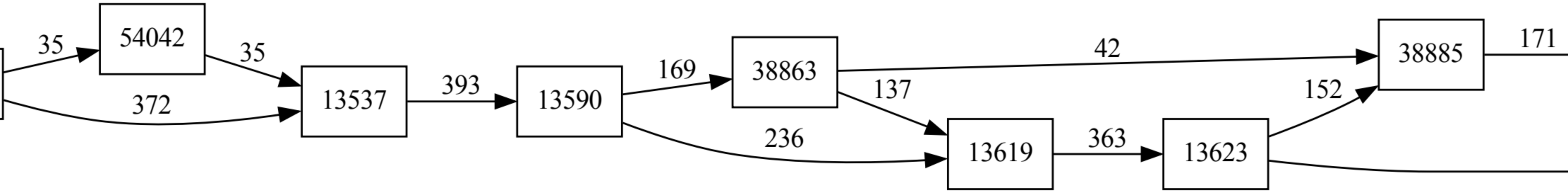
35
54042
35
372
13537
393
13590
169
38863
236
42
137
13619
363
13623
152
38885
171

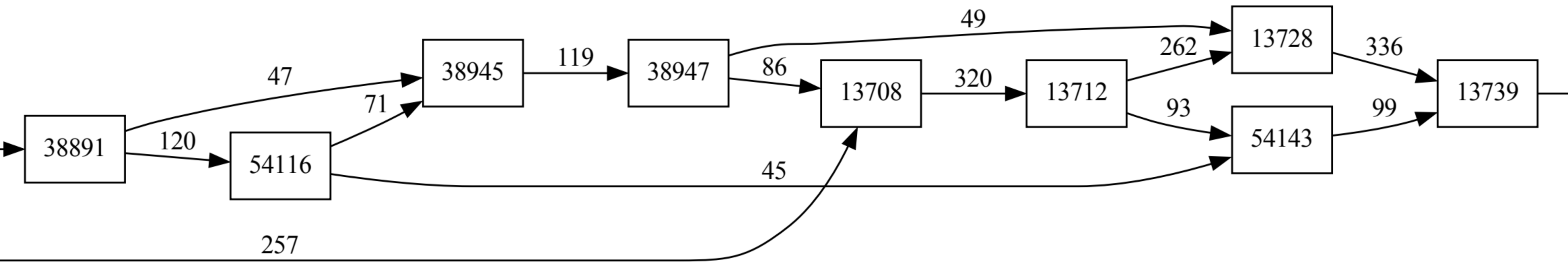
38891
120
47
54116
71
38945
119
38947
86
49
257
45
13708
320
13712
262
93
13728
54143
336
99
13739

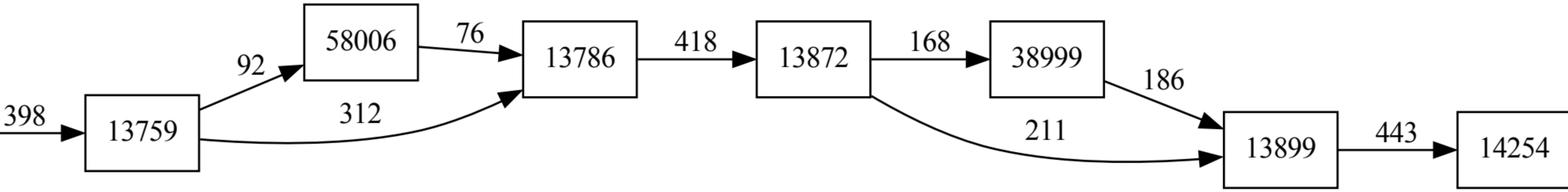
398
13759
92
312
58006
76
13786
418
13872
168
211
38999
186
13899
443
14254

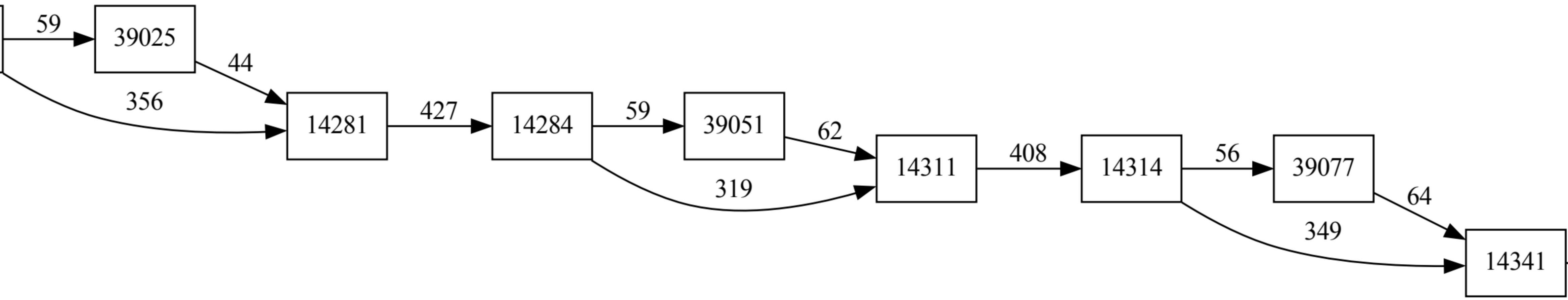
59
39025
44
356
14281
427
14284
59
39051
62
319
14311
408
14314
56
39077
64
349
14341

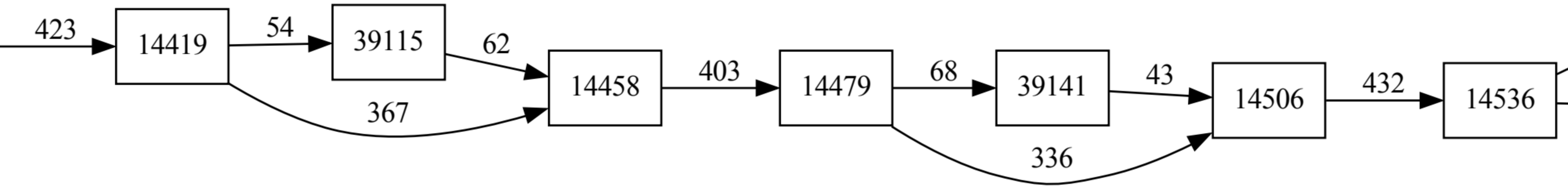
423
14419
54
39115
62
367
14458
403
14479
68
39141
43
336
14506
432
14536

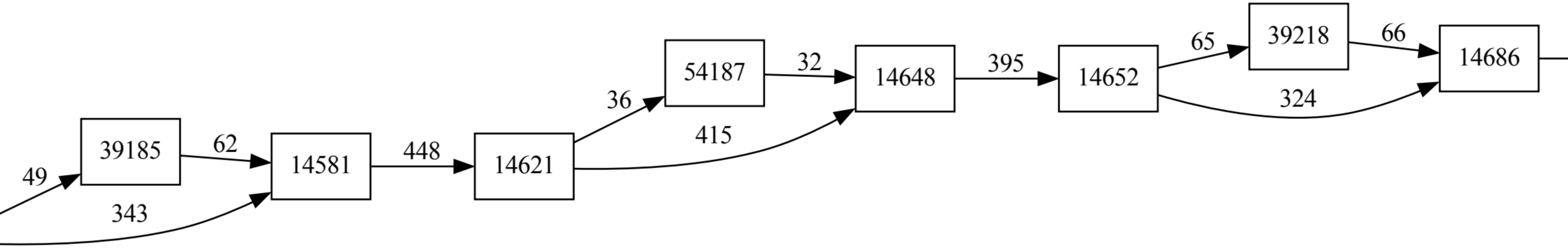
49
343
39185
62
14581
448
14621
36
415
54187
32
14648
395
14652
65
324
39218
66
14686

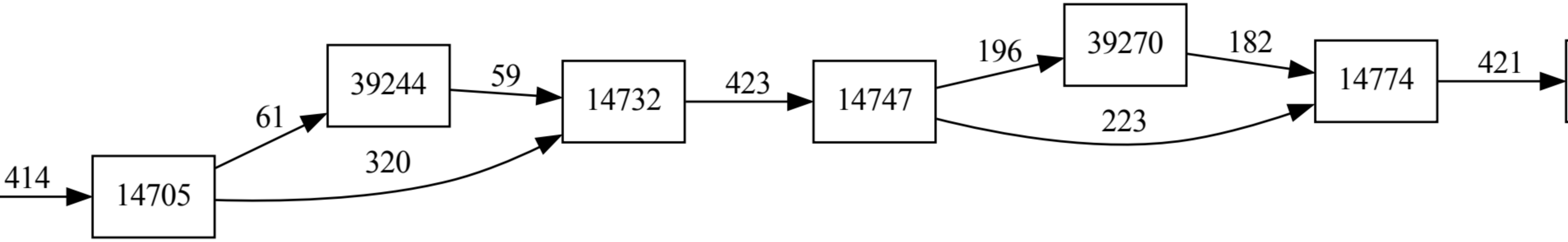
414
14705
61
320
39244
59
14732
423
14747
196
223
39270
182
14774
421

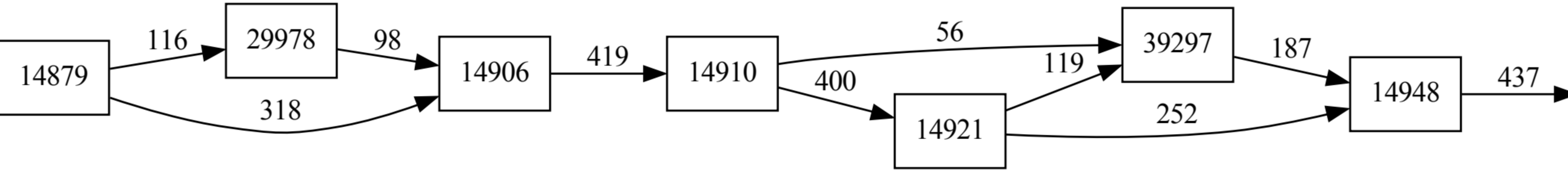
14879
116
29978
98
318
14906
419
14910
56
400
14921
119
39297
187
252
14948
437

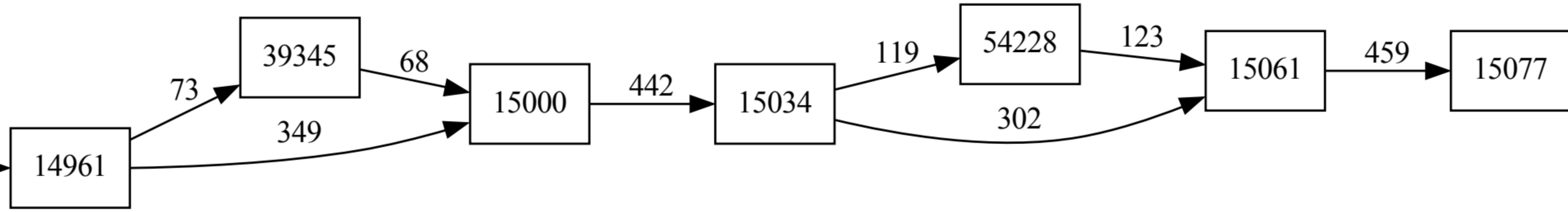
14961
73
39345
68
349
15000
442
15034
119
54228
123
302
15061
459
15077

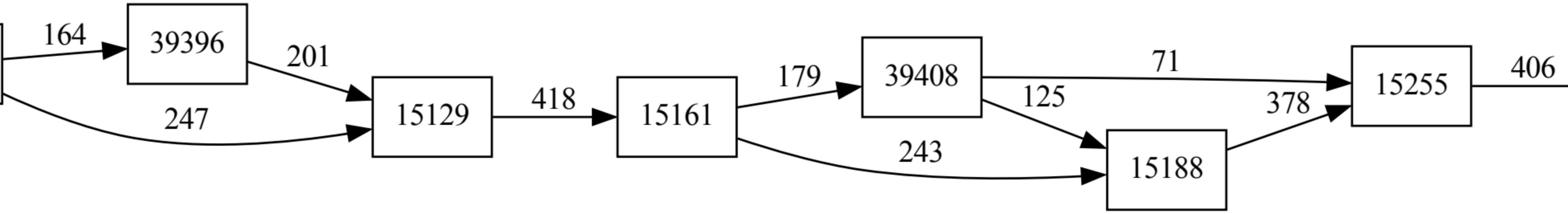
164
39396
201
247
15129
418
15161
179
39408
243
71
125
15188
378
15255
406

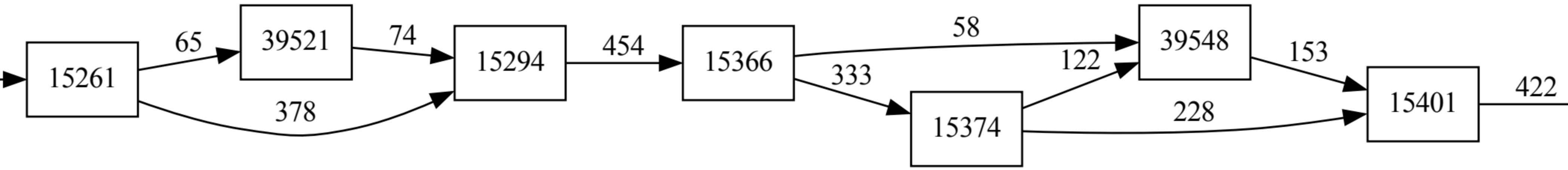
15261
65
378
39521
74
15294
454
15366
58
333
15374
122
228
39548
153
15401
422

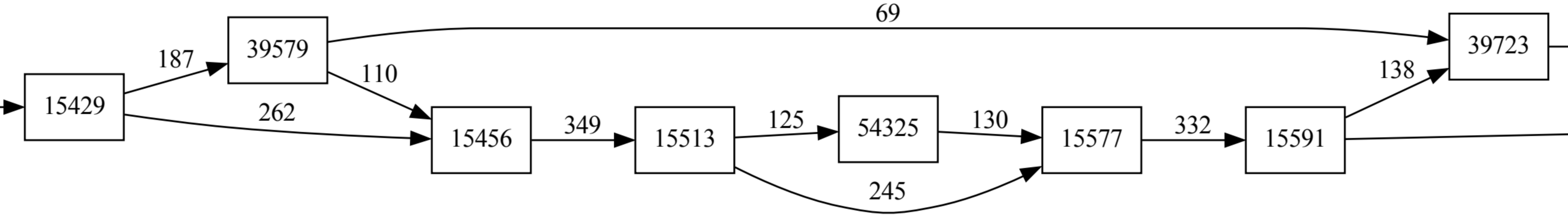
15429
39579
15456
15513
54325
15577
15591
39723
187
262
110
69
349
125
130
245
332
138

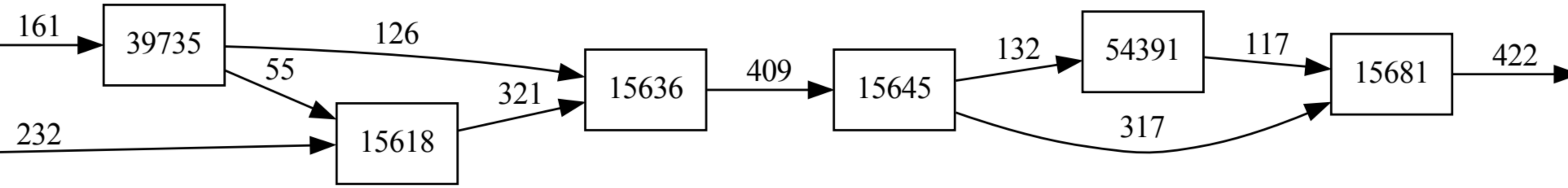
161
39735
126
55
232
15618
321
15636
409
15645
132
54391
117
317
15681
422

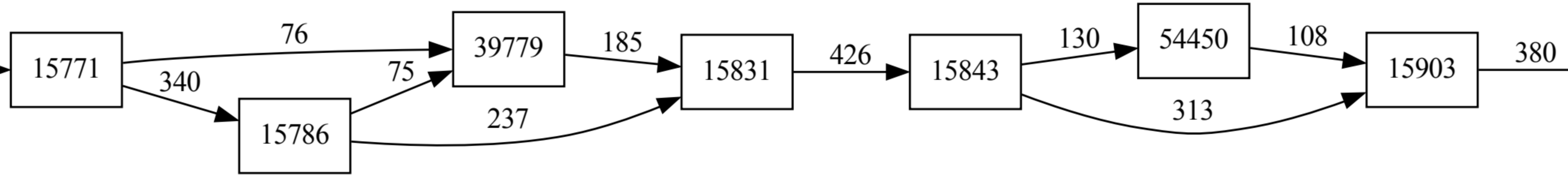
15771
76
340
39779
75
15786
237
185
15831
426
15843
130
54450
108
313
15903
380

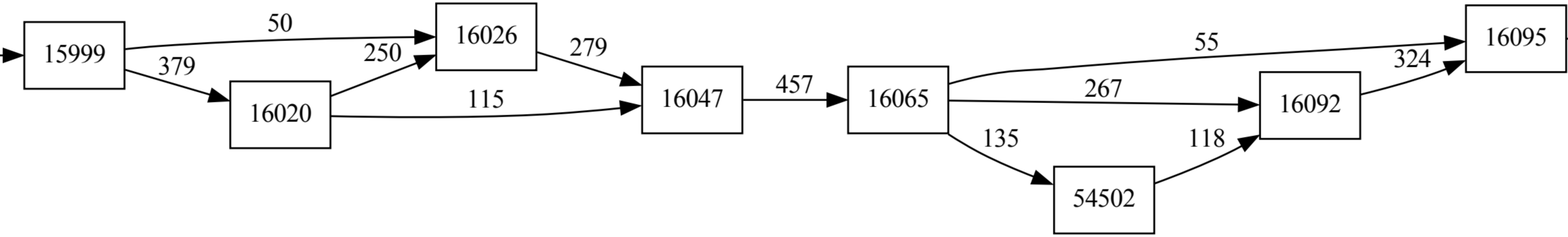
15999
50
379
16026
250
16020
279
115
16047
457
16065
55
267
135
54502
118
16092
324
16095

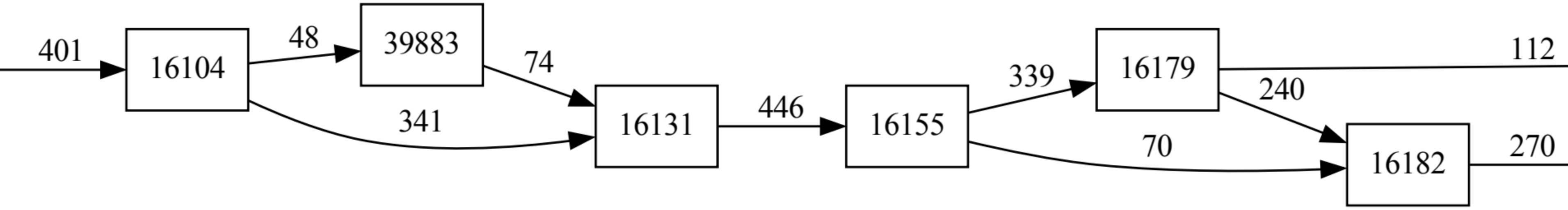
401
16104
48
39883
74
341
16131
446
16155
339
16179
112
240
70
16182
270

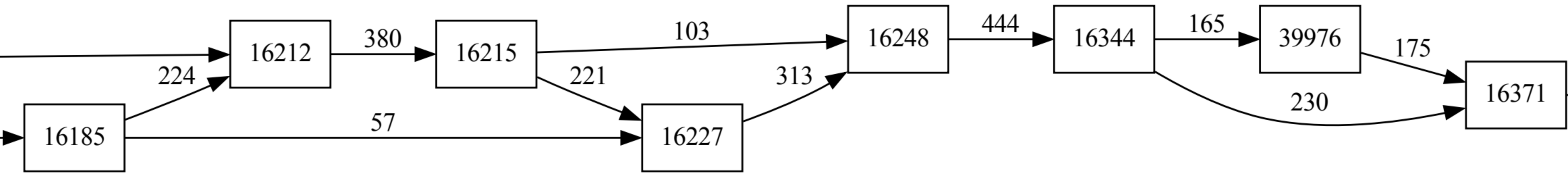
16212
380
16215
103
16248
444
16344
165
39976
175
16371
224
221
313
230
16185
57
16227

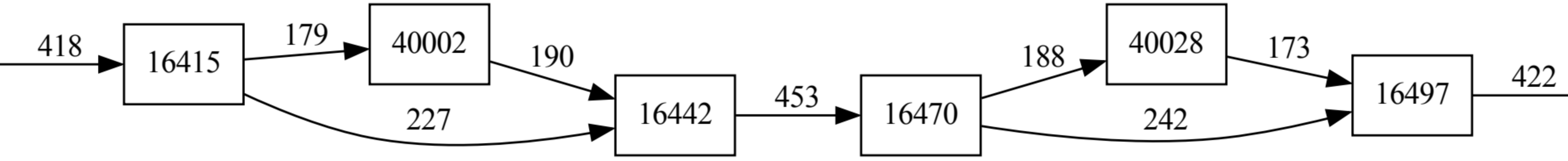
418
16415
179
227
40002
190
16442
453
16470
188
242
40028
173
16497
422

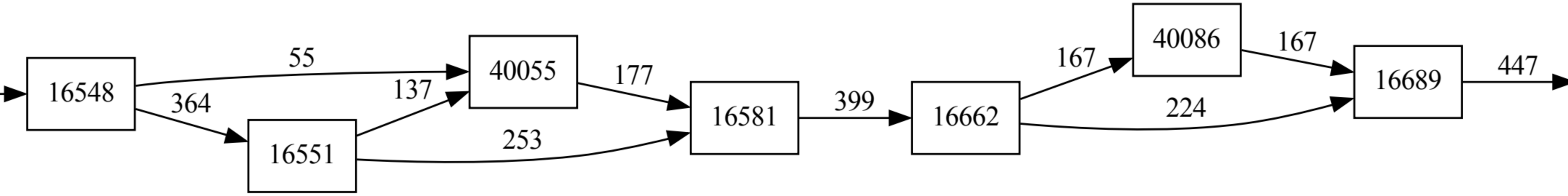
16548
55
364
137
40055
16551
177
253
16581
399
16662
167
40086
167
224
16689
447

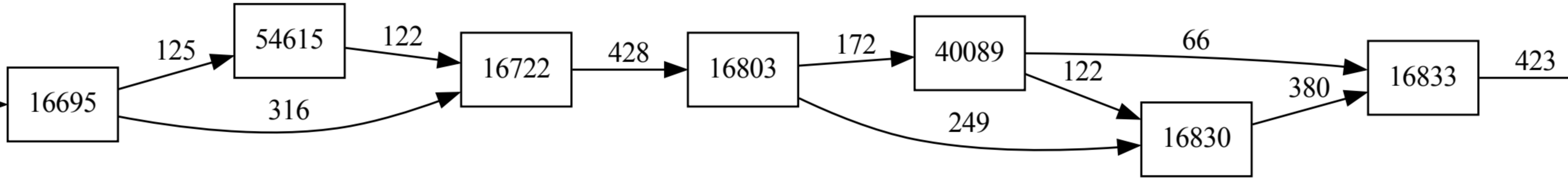
16695
125
316
54615
122
16722
428
16803
172
249
40089
66
122
16830
380
16833
423

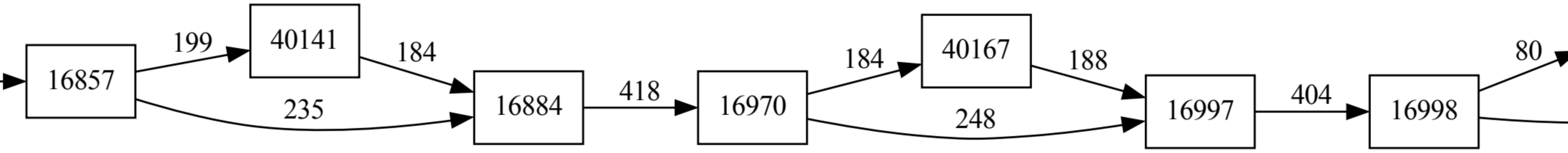
16857
199
40141
184
235
16884
418
16970
184
40167
188
248
16997
404
16998
80

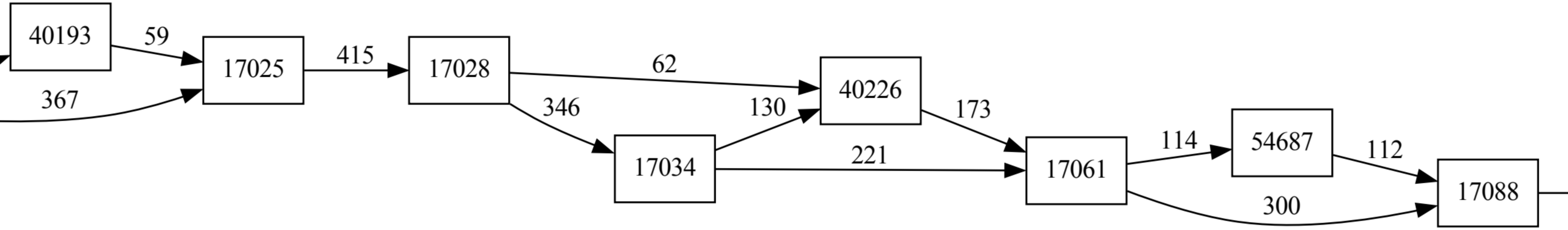
40193
59
367
17025
415
17028
62
346
40226
130
17034
221
173
17061
114
54687
112
300
17088

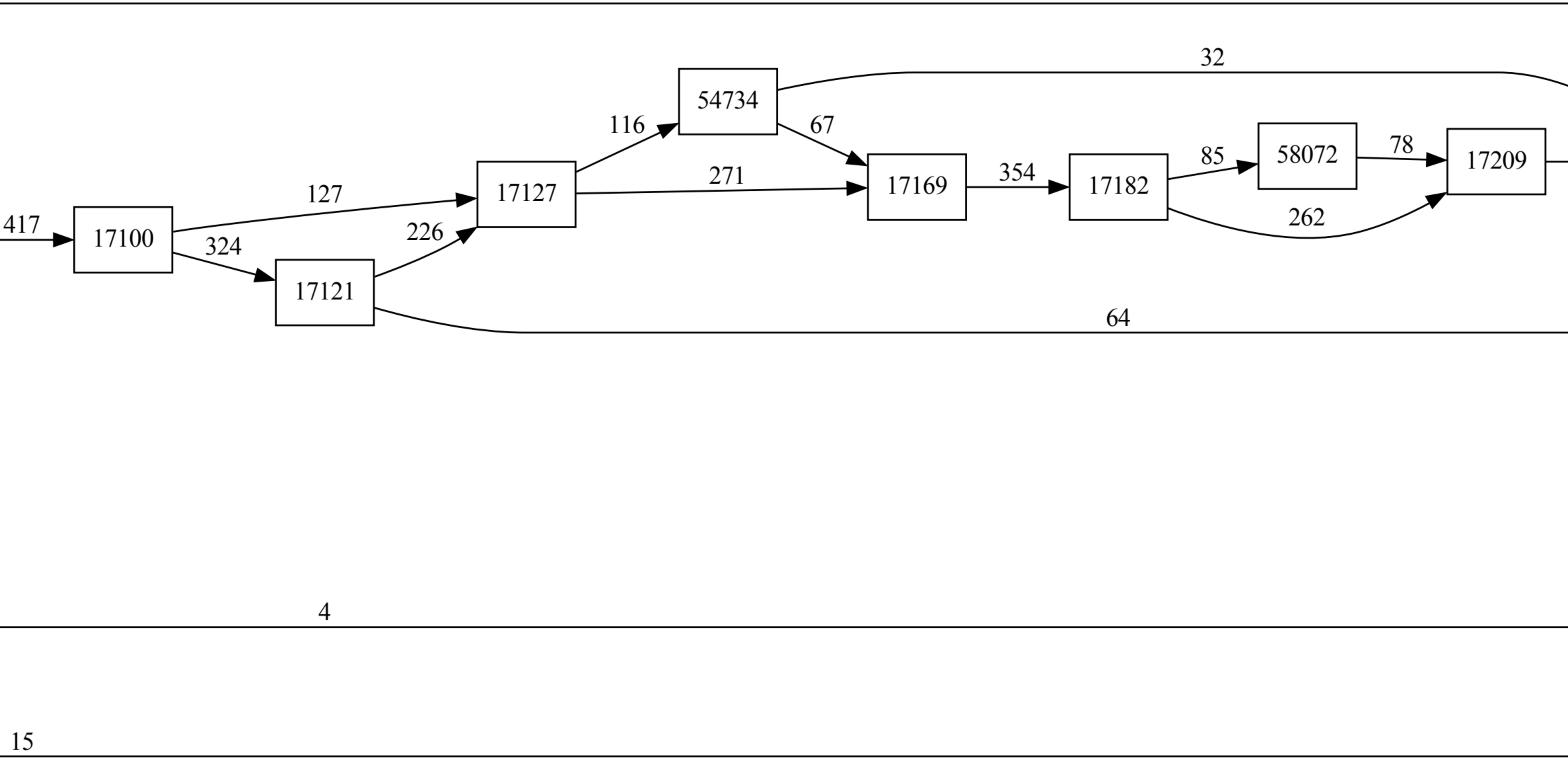
32
54734
116
67
58072
78
17209
17127
127
271
17169
354
17182
85
417
17100
324
226
262
17121
64
4
15

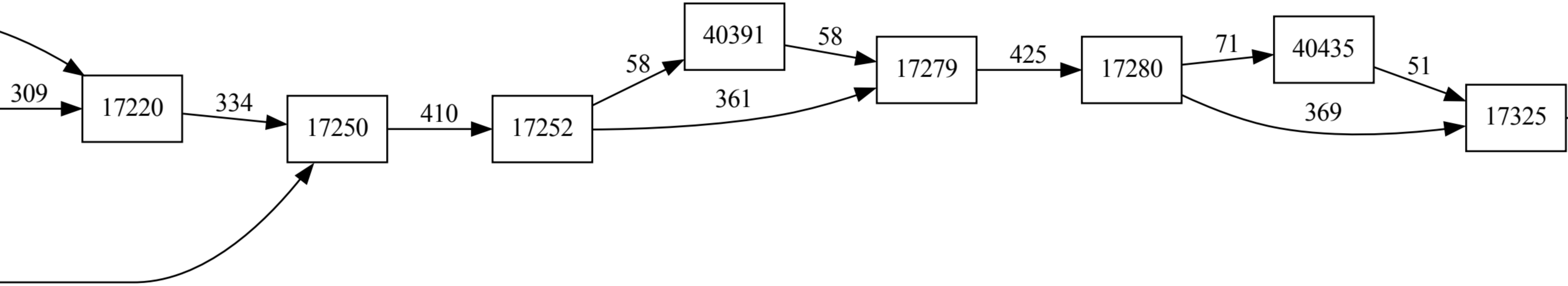
309
17220
334
17250
410
17252
58
361
40391
58
17279
425
17280
71
369
40435
51
17325

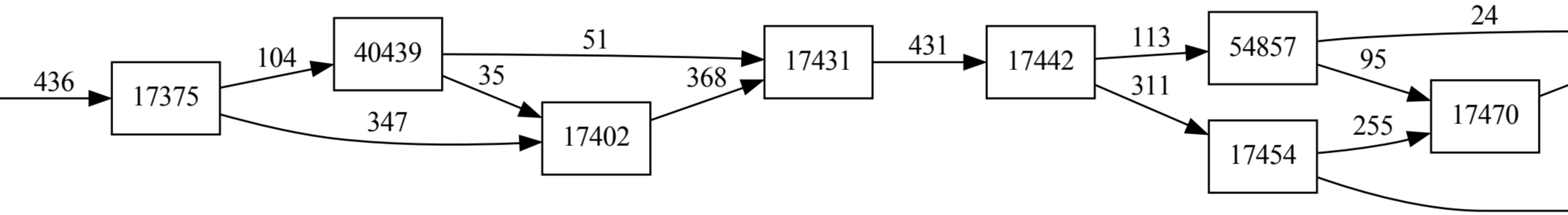
436
17375
104
347
40439
51
35
17402
368
17431
431
17442
113
311
54857
17454
24
95
255
17470

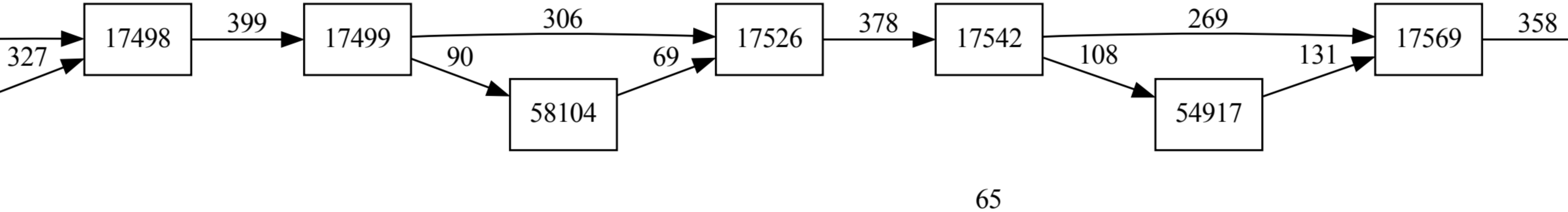
327
17498
399
17499
306
90
58104
69
17526
378
17542
269
108
54917
131
17569
358
65

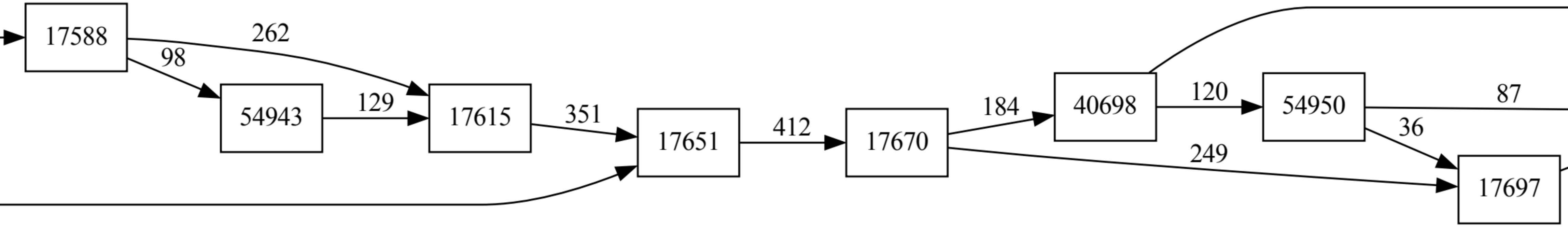
17588
262
98
54943
129
17615
351
17651
412
17670
184
249
40698
120
54950
87
36
17697

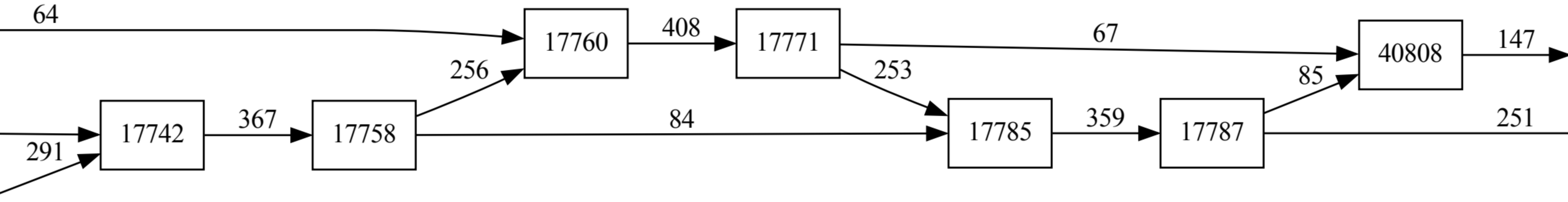
64
17760
408
17771
67
40808
147
256
253
85
17742
367
17758
84
17785
359
17787
251
291

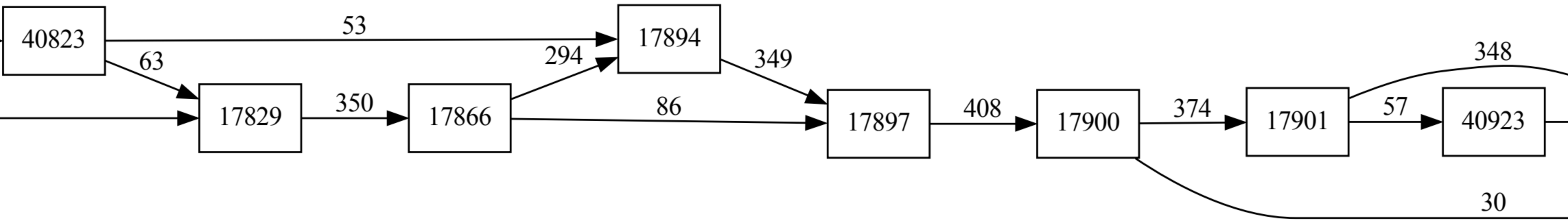
40823
53
63
17894
294
349
17829
350
17866
86
17897
408
17900
374
17901
57
40923
348
30

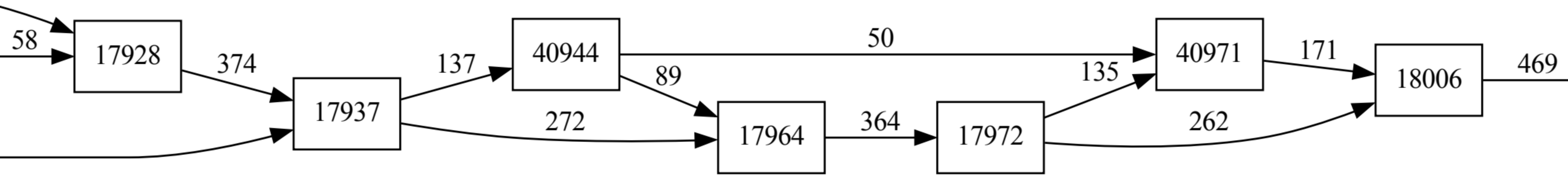
58
17928
374
17937
137
272
40944
50
89
17964
364
17972
135
262
40971
171
18006
469

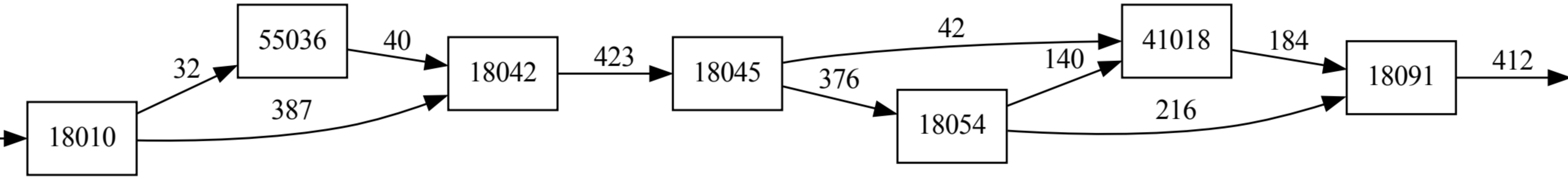
18010
32
387
55036
40
18042
423
18045
42
376
18054
140
216
41018
184
18091
412

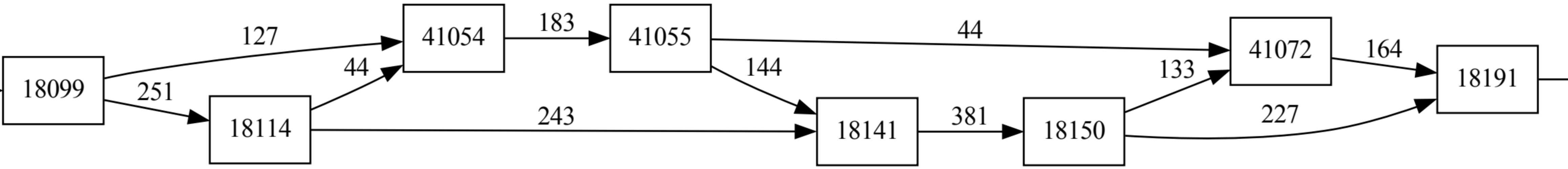
18099
127
251
41054
44
183
18114
41055
243
44
144
41072
164
18141
381
18150
133
227
18191

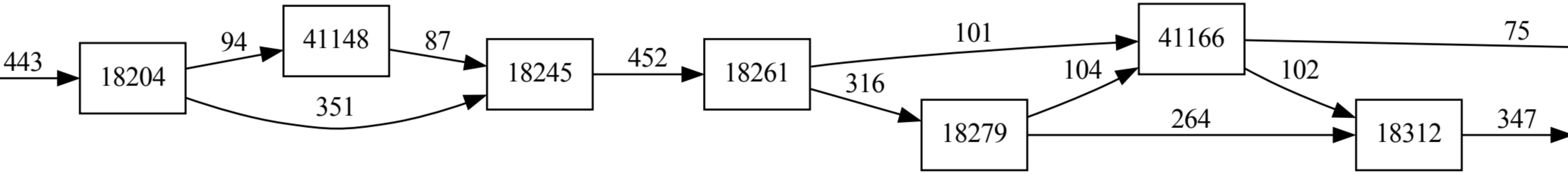
443
18204
94
351
41148
87
18245
452
18261
101
316
18279
104
264
41166
75
102
18312
347

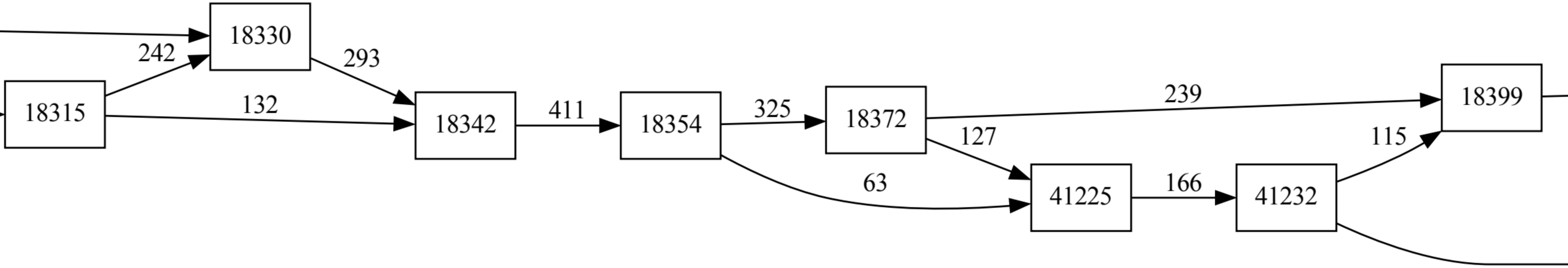
18330
242
293
18315
132
18342
411
18354
325
18372
239
18399
127
115
63
41225
166
41232

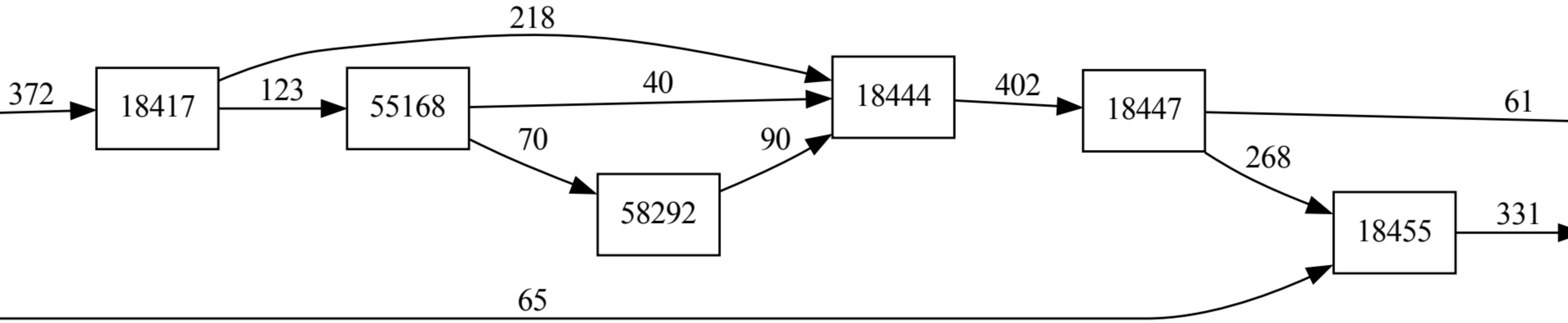
372
18417
218
123
55168
40
70
58292
90
18444
402
18447
61
268
18455
331
65

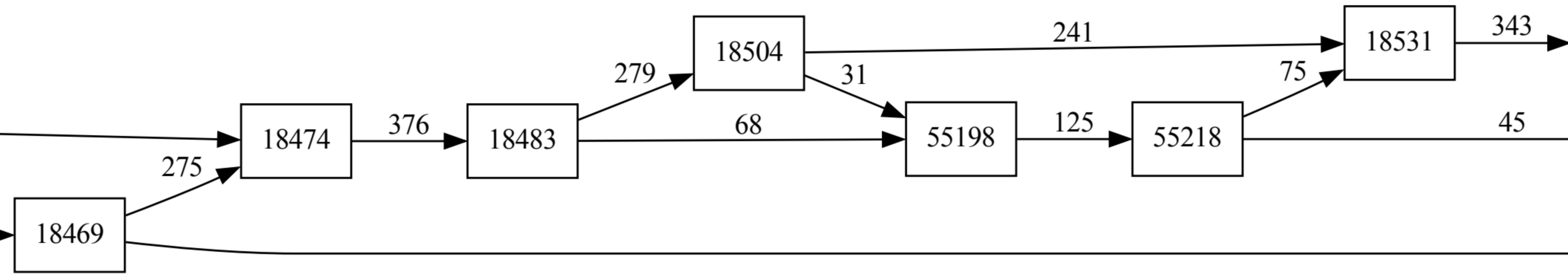
18504
241
18531
343
279
31
75
376
68
125
45
18474
18483
55198
55218
275
18469

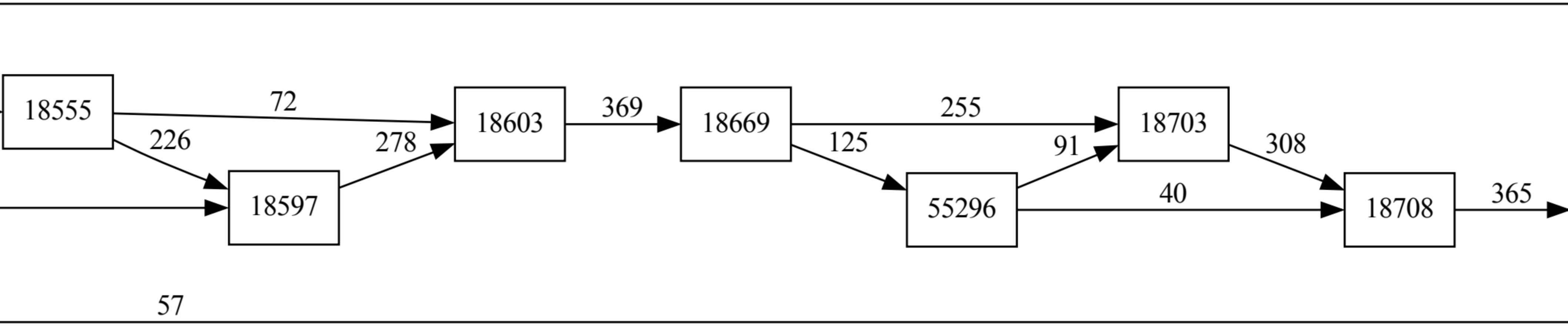
18555
72
226
18597
278
57
18603
369
18669
255
125
55296
91
40
18703
308
18708
365

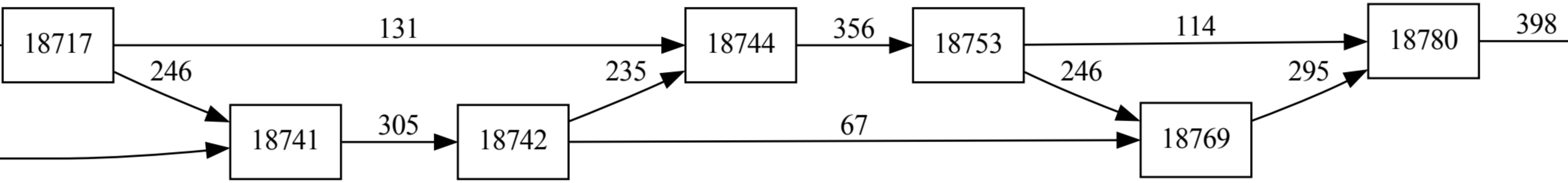
18717
131
246
18741
305
18742
235
67
18744
356
18753
114
246
18769
295
18780
398

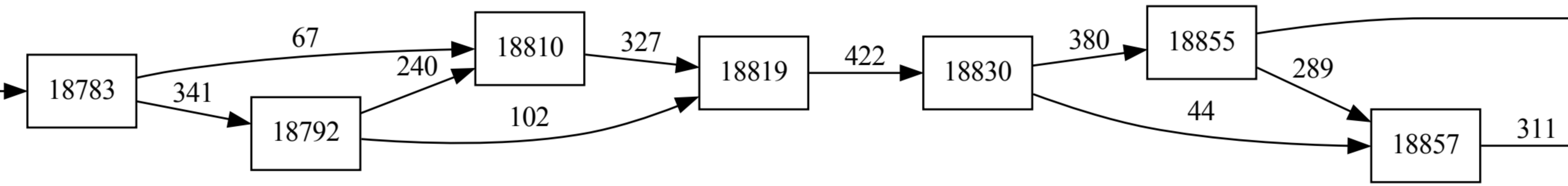
18783
67
341
18792
240
102
18810
327
18819
422
18830
380
44
18855
289
18857
311

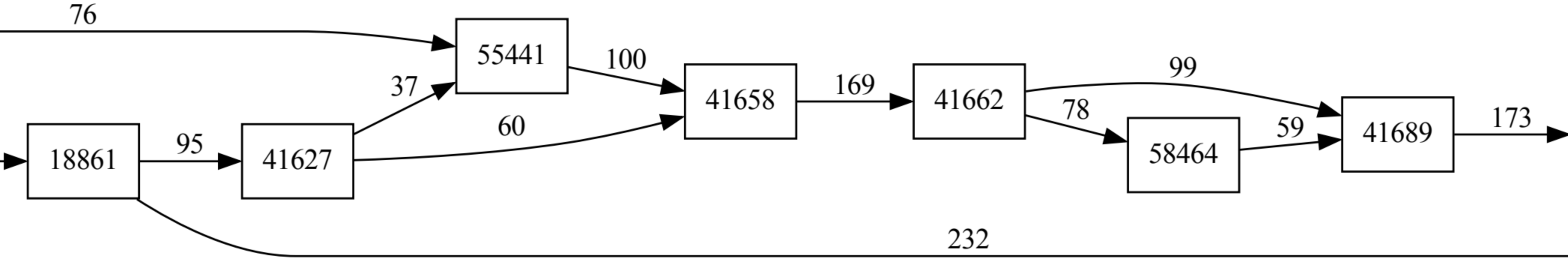
76
55441
100
37
41658
169
41662
99
78
58464
59
41689
173
60
18861
95
41627
232

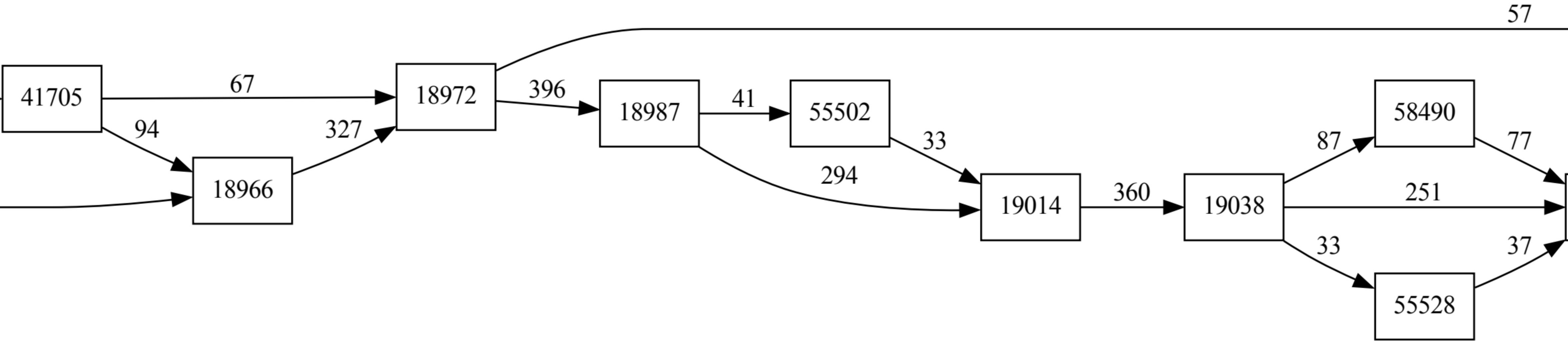
57
41705
67
18972
396
18987
41
55502
58490
94
327
33
87
77
294
18966
19014
360
19038
251
33
37
55528

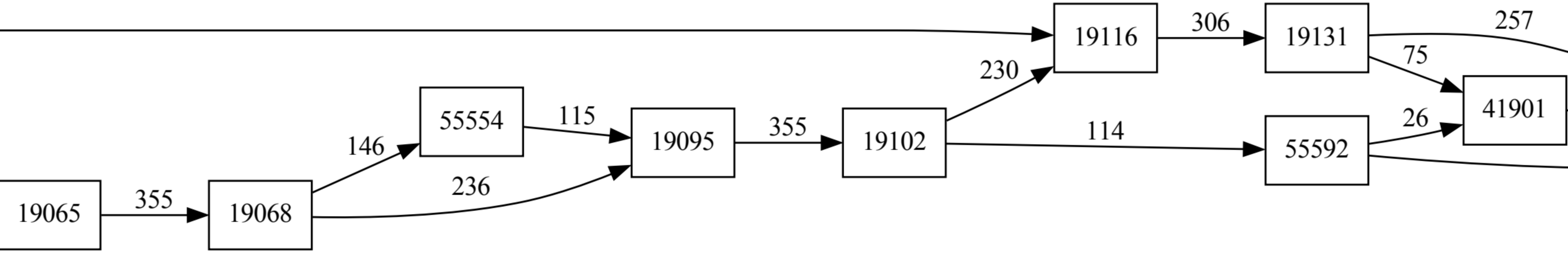
19065
355
19068
146
236
55554
115
19095
355
19102
230
114
19116
306
19131
257
75
41901
26
55592

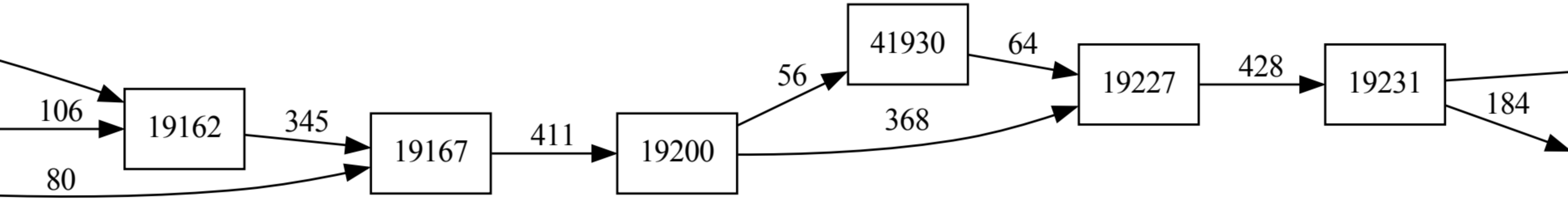

106
80
19162
345
19167
411
19200
56
368
41930
64
19227
428
19231
184

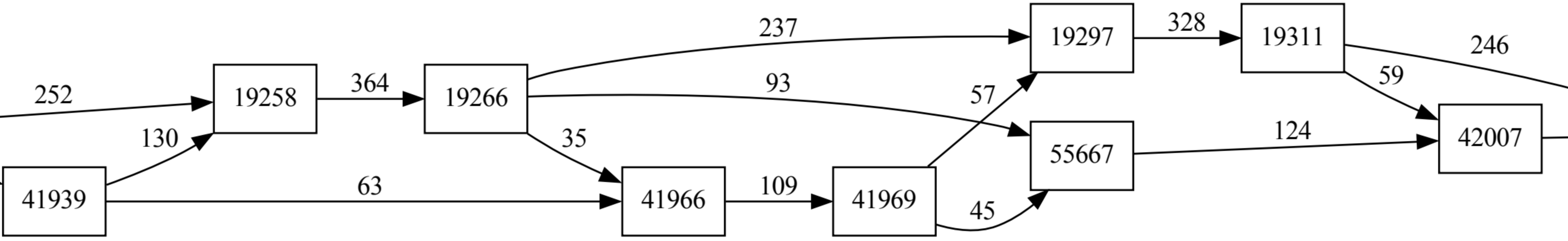
252
19258
364
19266
237
93
35
130
41939
63
41966
109
41969
57
45
19297
328
19311
246
59
55667
124
42007

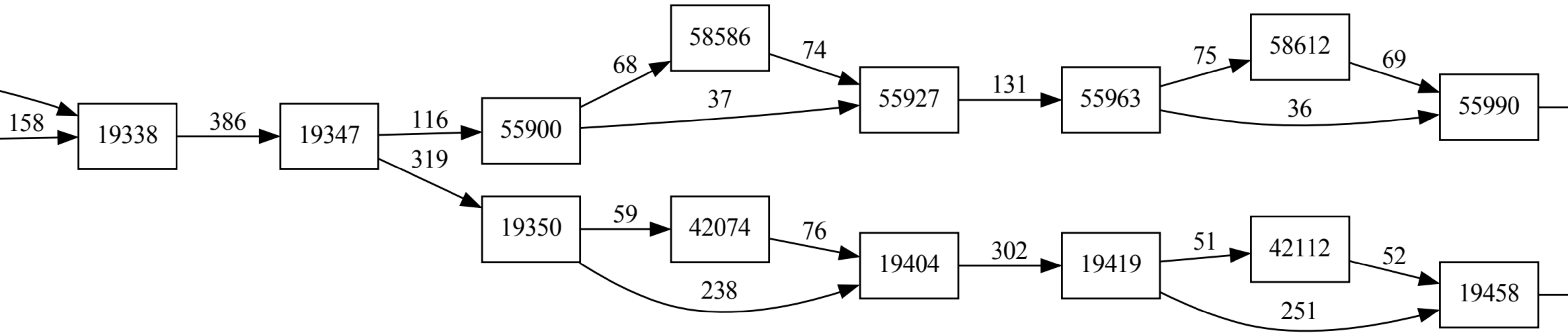
158
19338
386
19347
116
319
55900
68
37
58586
74
55927
131
55963
75
36
58612
69
55990
19350
59
238
42074
76
19404
302
19419
51
251
42112
52
19458

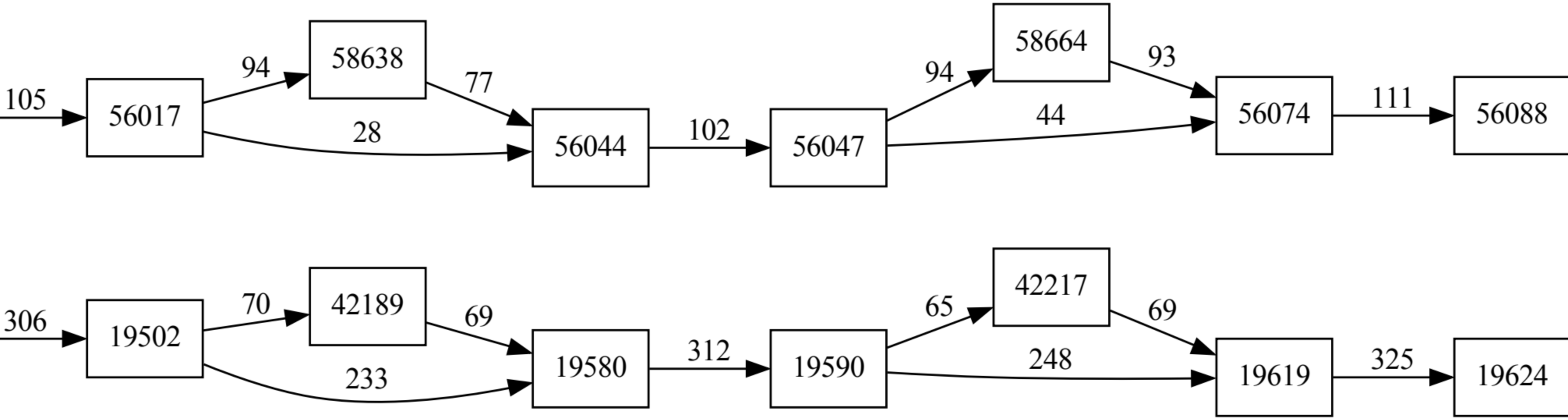
105
56017
94
58638
77
28
56044
102
56047
94
58664
93
44
56074
111
56088
306
19502
70
42189
69
233
19580
312
19590
65
42217
69
248
19619
325
19624

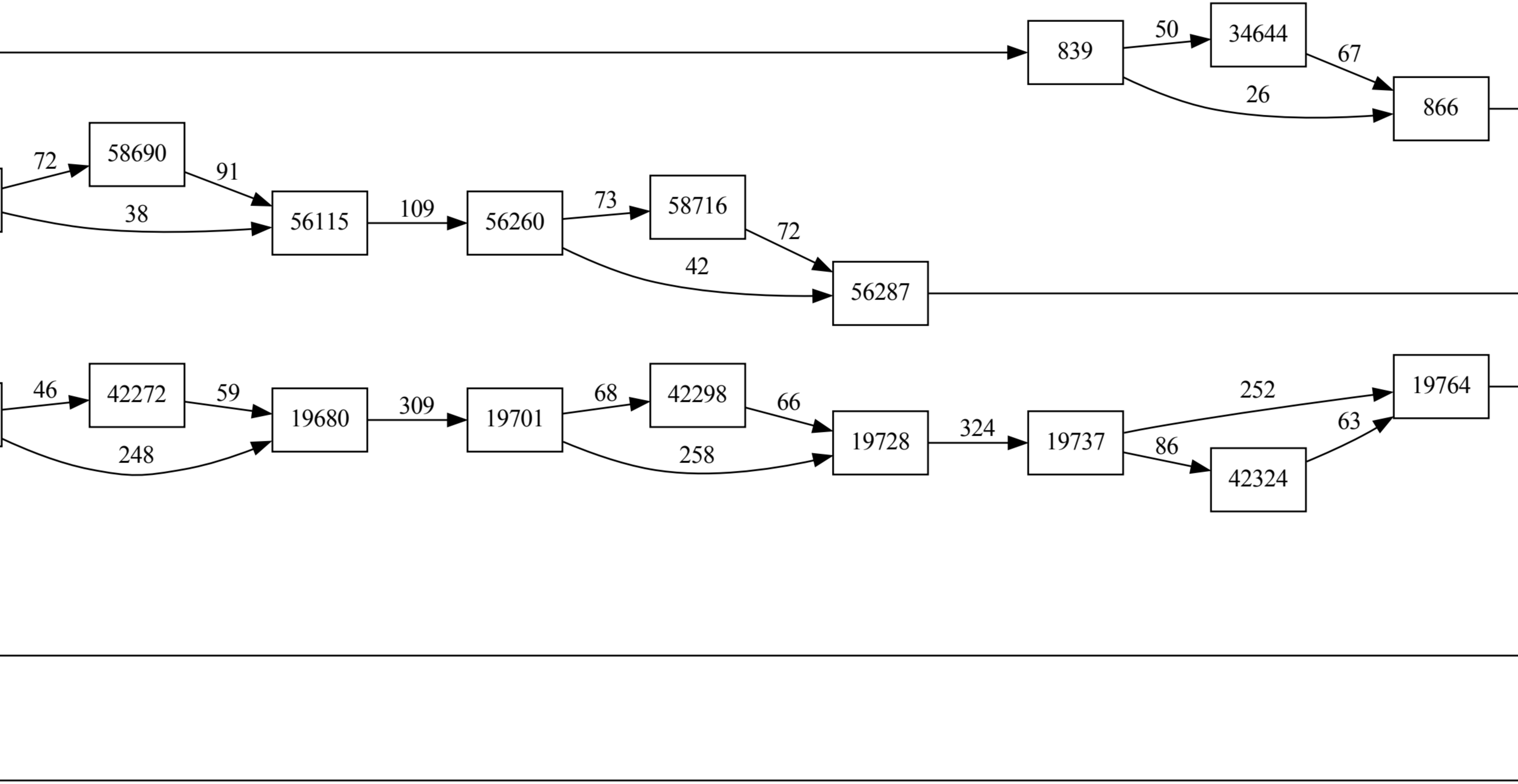
839
50
34644
67
26
866
72
58690
91
38
56115
109
56260
73
58716
72
42
56287
46
42272
59
248
19680
309
19701
68
42298
66
258
19728
324
19737
252
86
42324
63
19764

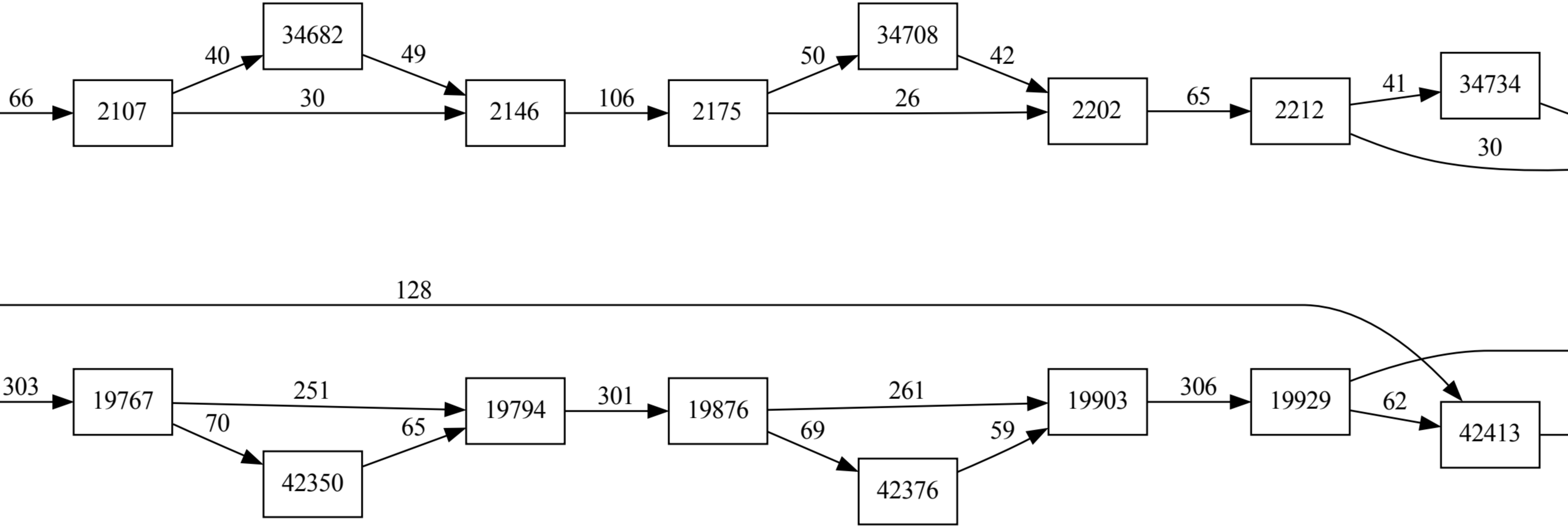
66
2107
40
30
34682
49
2146
106
2175
50
26
34708
42
2202
65
2212
41
30
34734
128
303
19767
251
70
42350
65
19794
301
19876
261
69
42376
59
19903
306
19929
62
42413

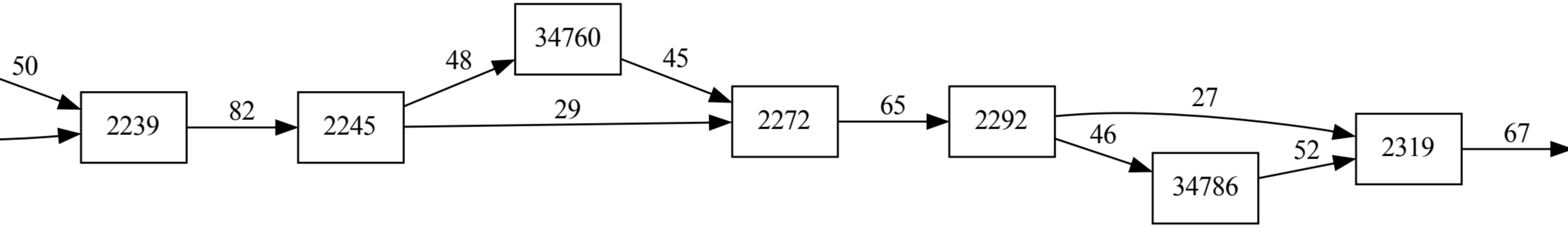
50
2239
82
2245
48
34760
29
45
2272
65
2292
27
46
34786
52
2319
67

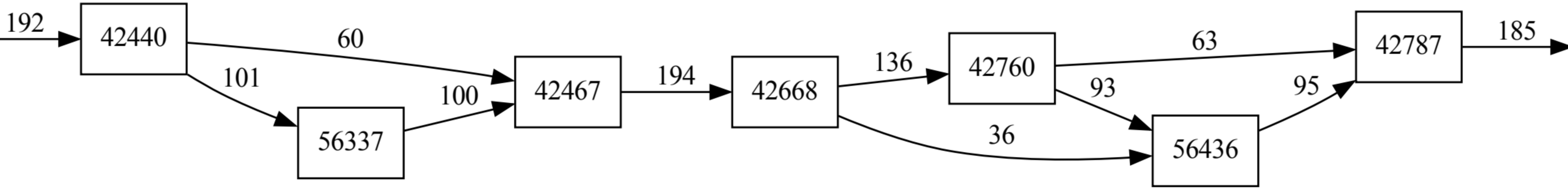
192
42440
60
101
56337
100
42467
194
42668
136
42760
36
63
93
56436
95
42787
185

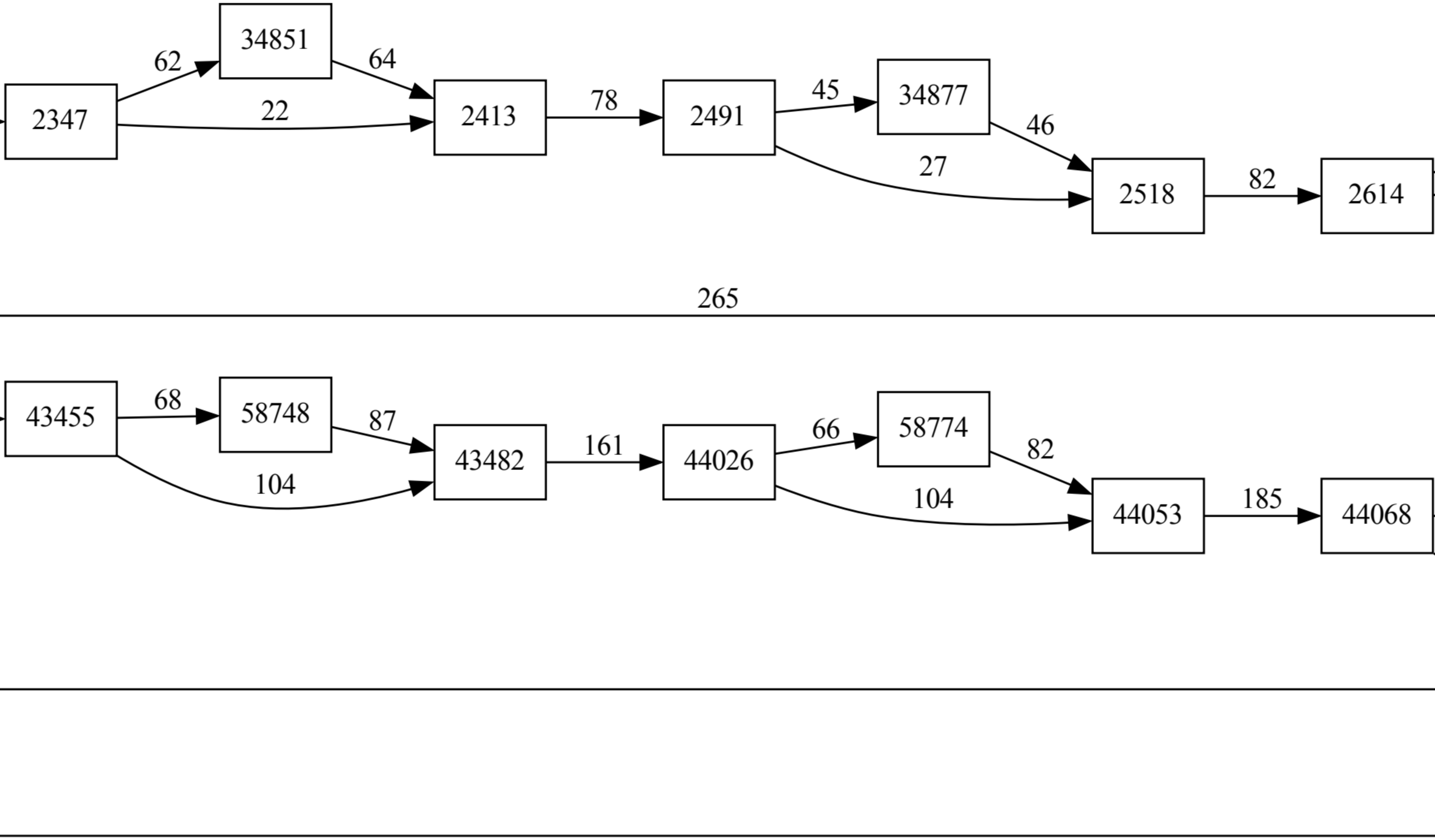
2347
62
34851
64
22
2413
78
2491
45
34877
46
27
2518
82
2614
265
43455
68
58748
87
104
43482
161
44026
66
58774
82
104
44053
185
44068

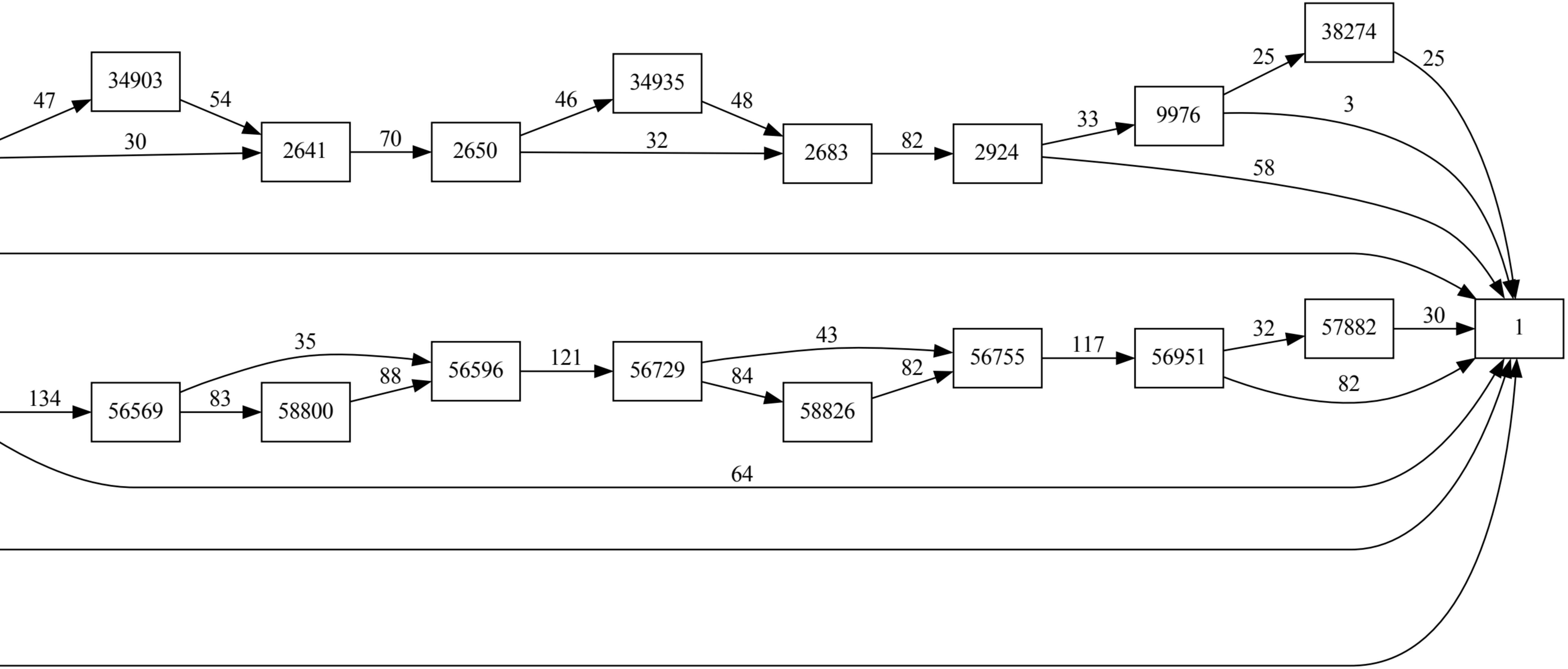
34903
38274
34935
9976
2641
2650
2683
2924
47
54
46
48
25
25
3
33
30
70
32
82
58
1
57882
56596
56729
56755
56951
56569
58800
58826
35
43
121
117
32
30
134
83
88
84
82
82
64