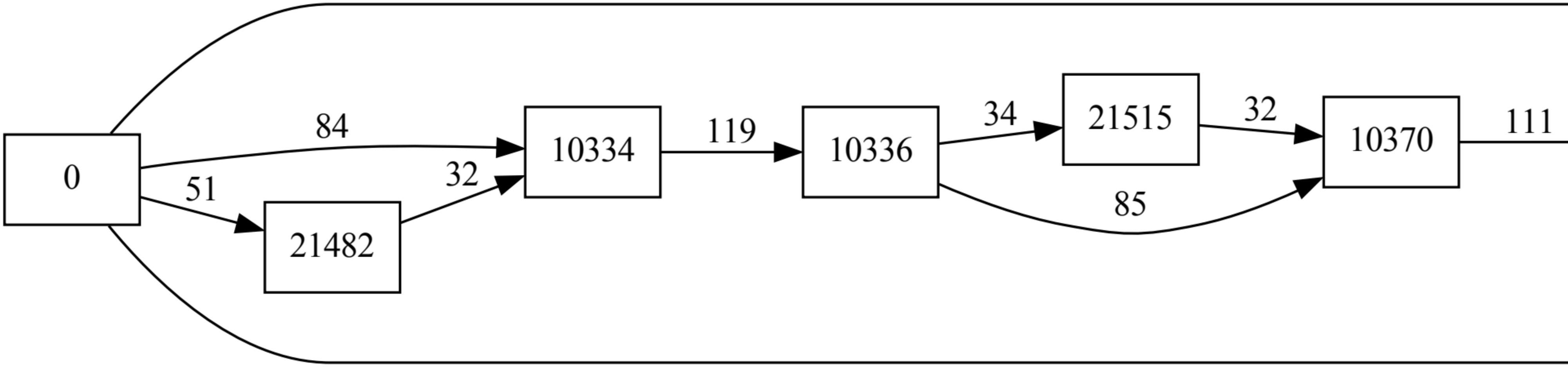
21482
10334
10336
21515
10370

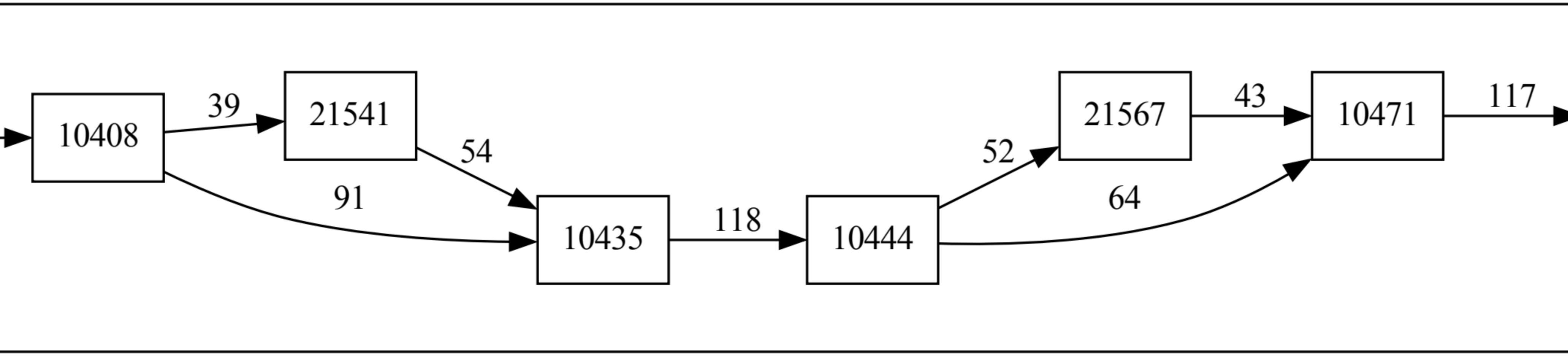
10408
39
21541
54
91
10435
118
10444
52
64
21567
43
10471
117

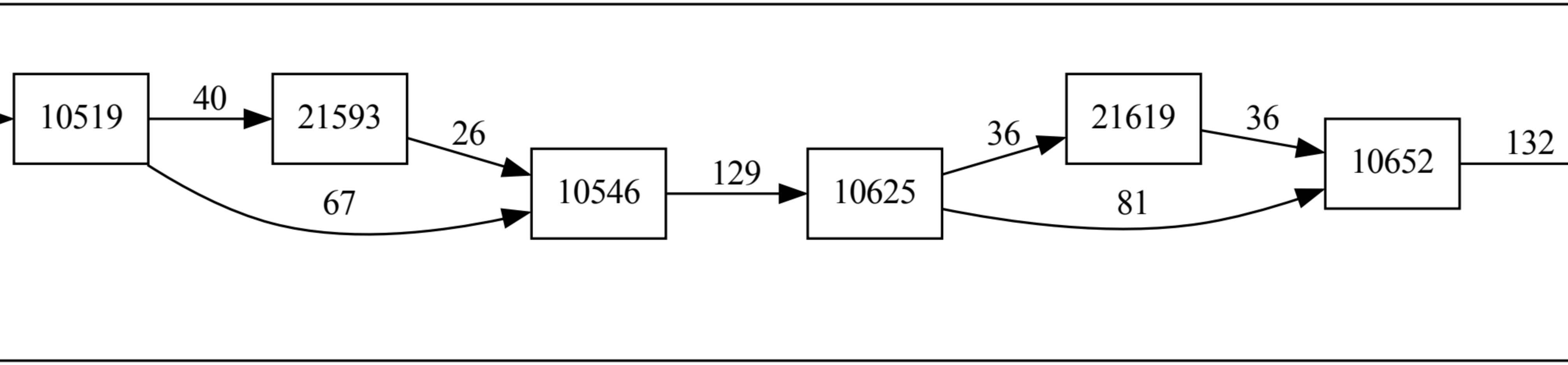
10519
40
21593
26
67
10546
129
10625
36
21619
36
81
10652
132

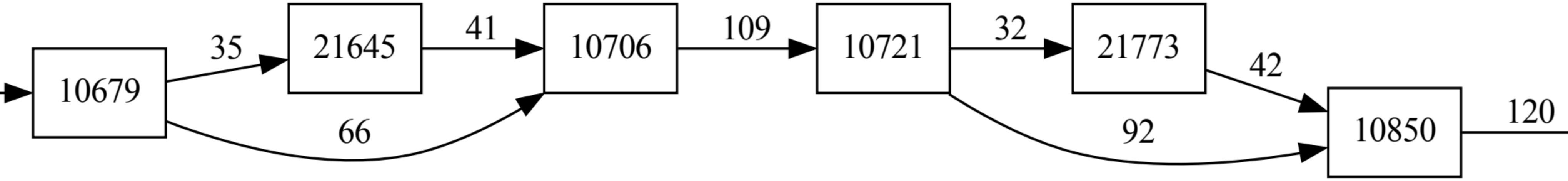
10679
35
21645
41
66
10706
109
10721
32
21773
42
92
10850
120

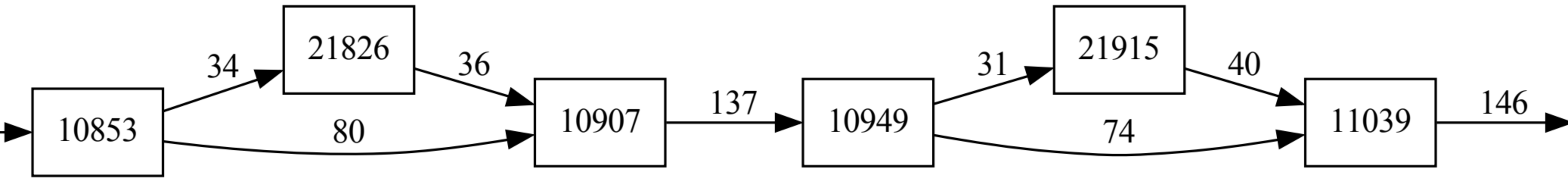
10853
34
21826
36
80
10907
137
10949
31
21915
40
74
11039
146

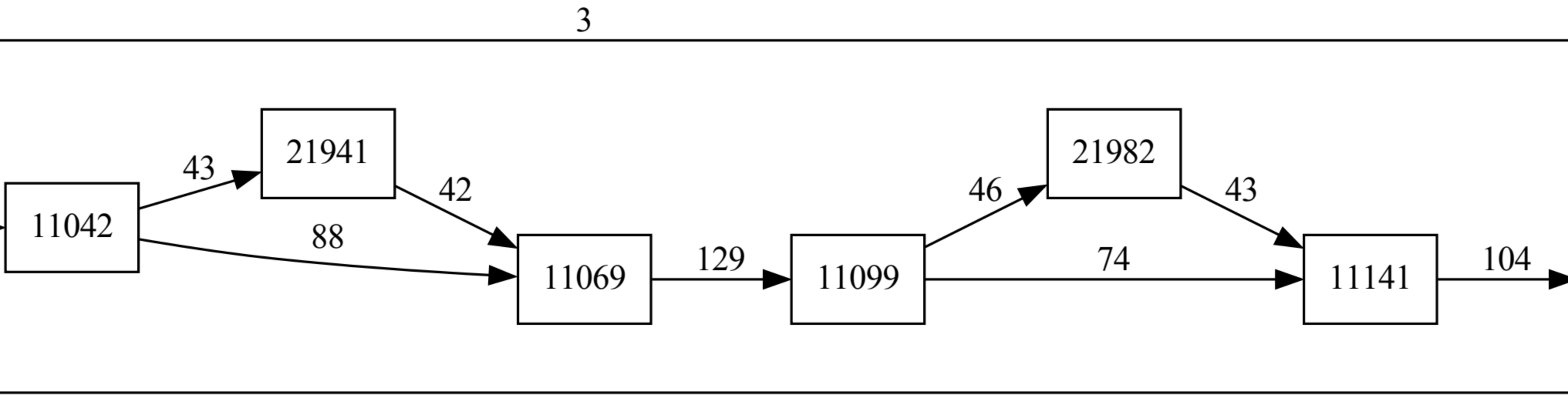
11042
21941
11069
11099
21982
11141

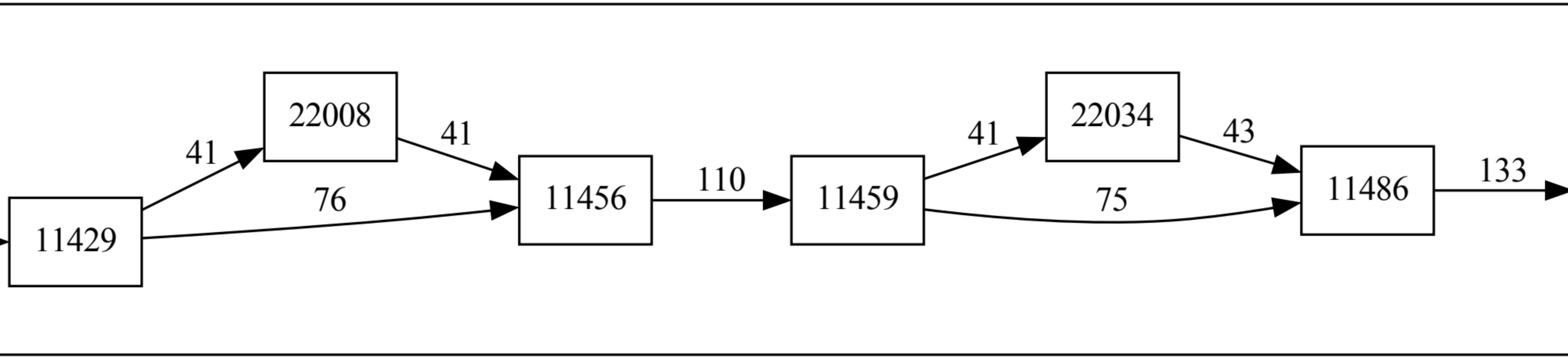
22008
22034
41
41
41
43
11429
76
11456
110
11459
75
11486
133

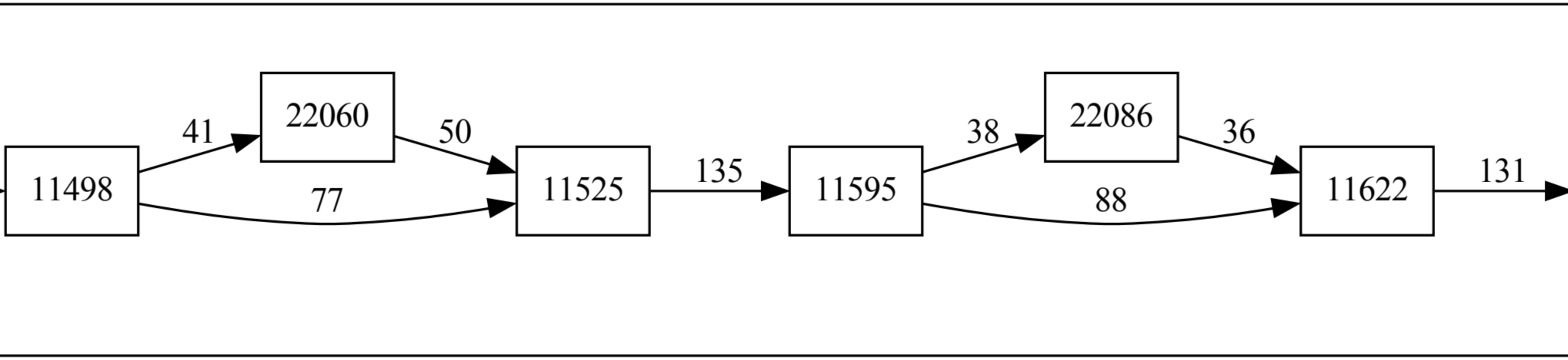
11498
41
22060
50
77
11525
135
11595
38
22086
36
88
11622
131

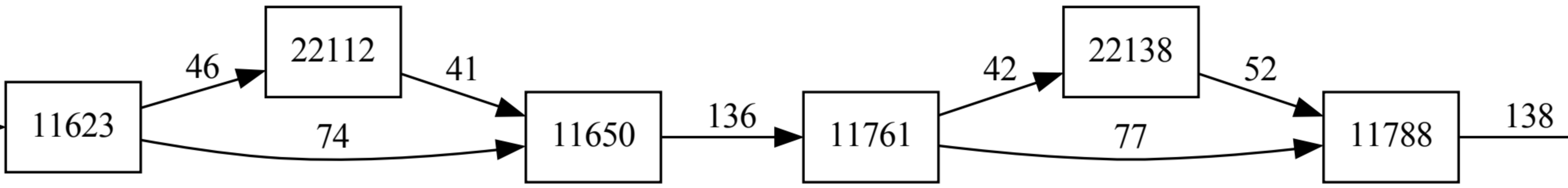
11623
46
22112
41
74
11650
136
11761
42
22138
52
77
11788
138

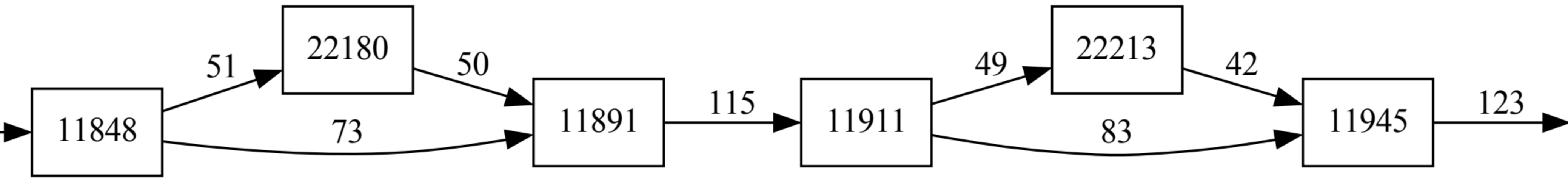
11848
51
73
22180
50
11891
115
11911
49
83
22213
42
11945
123

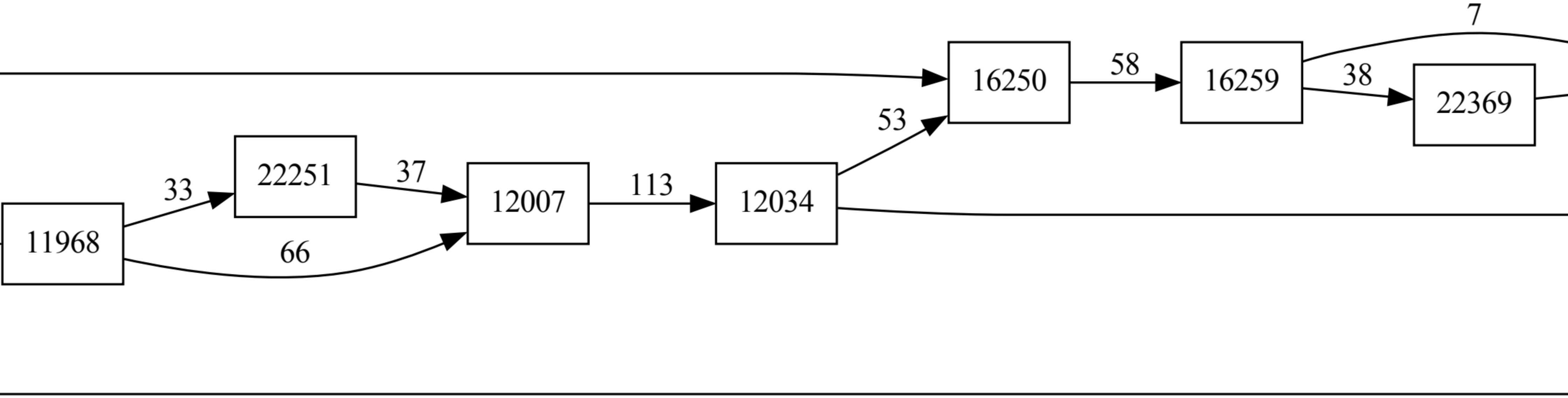
7
16250
58
16259
38
22369
53
22251
33
37
12007
113
12034
11968
66

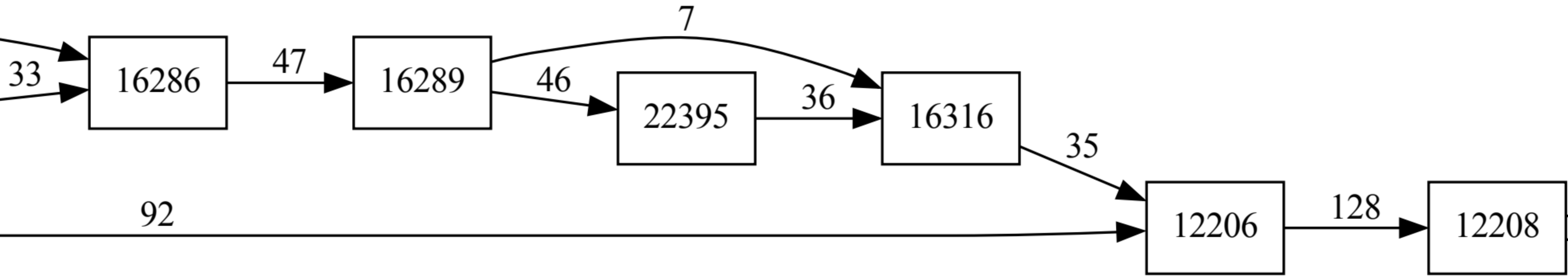
33
16286
47
16289
7
46
22395
36
16316
35
92
12206
128
12208

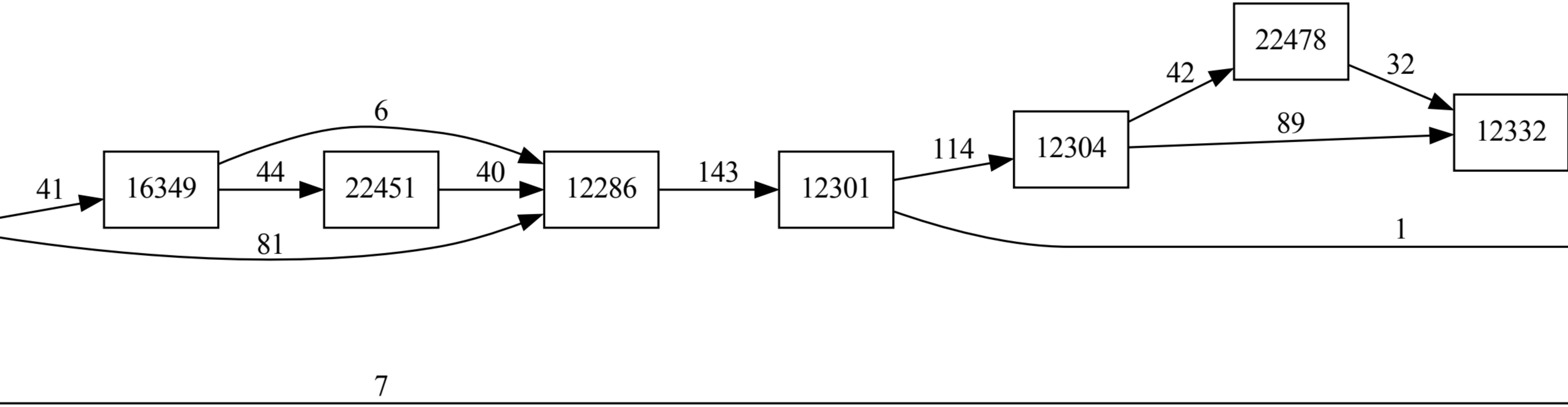
22478
12304
12332
16349
22451
12286
12301

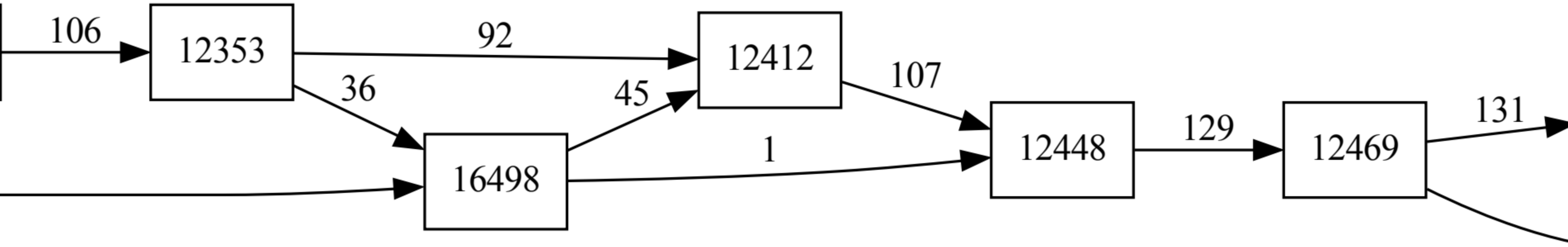
12353
12412
16498
12448
12469

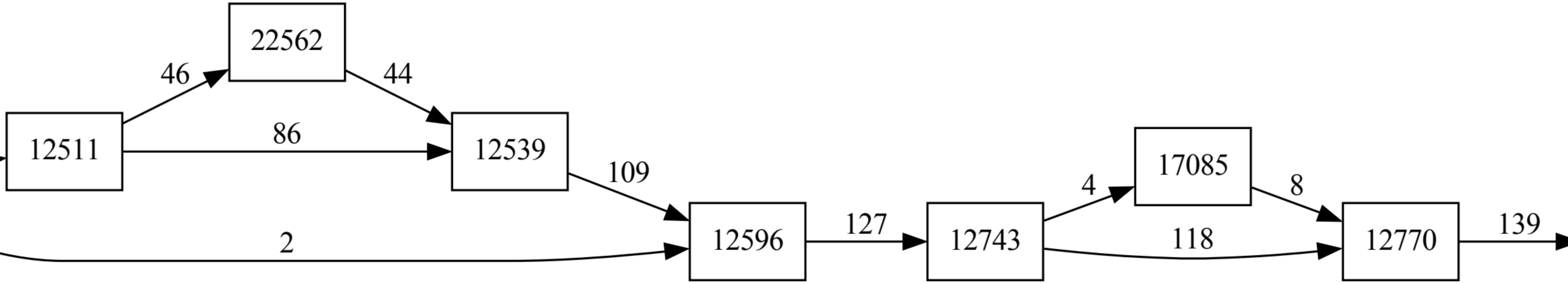
22562
46
44
12511
86
12539
109
17085
4
8
2
12596
127
12743
118
12770
139

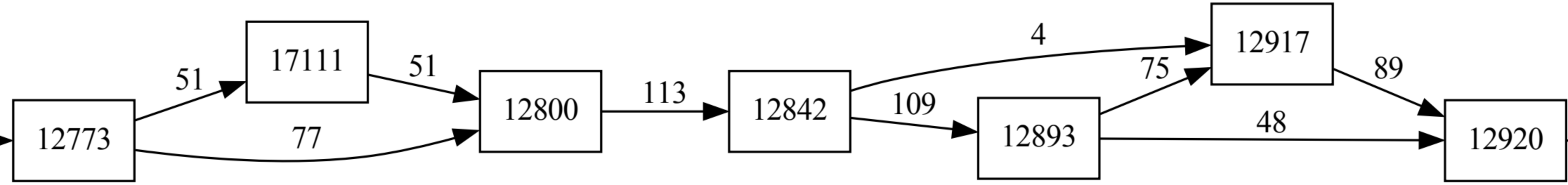
12773
51
77
17111
51
12800
113
12842
4
109
12893
75
48
12917
89
12920

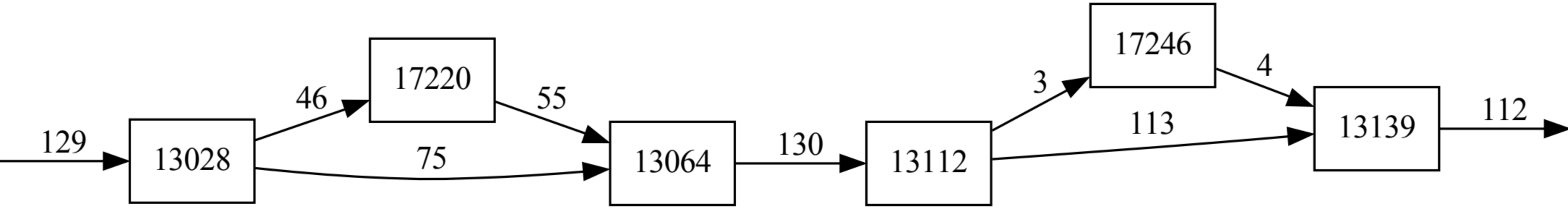
13028
17220
13064
13112
17246
13139

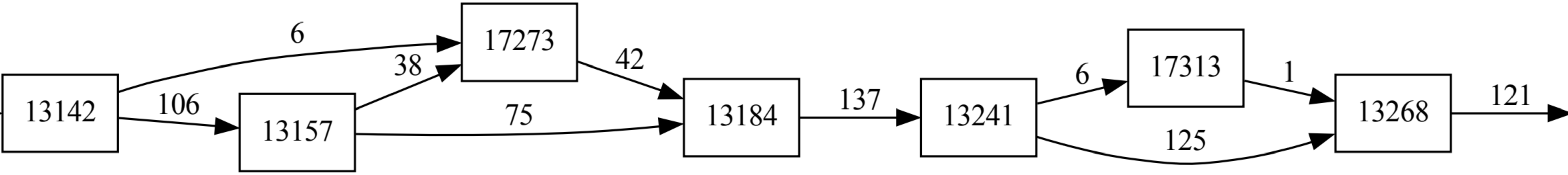
13142
106
6
13157
38
17273
75
42
13184
137
13241
6
17313
1
125
13268
121

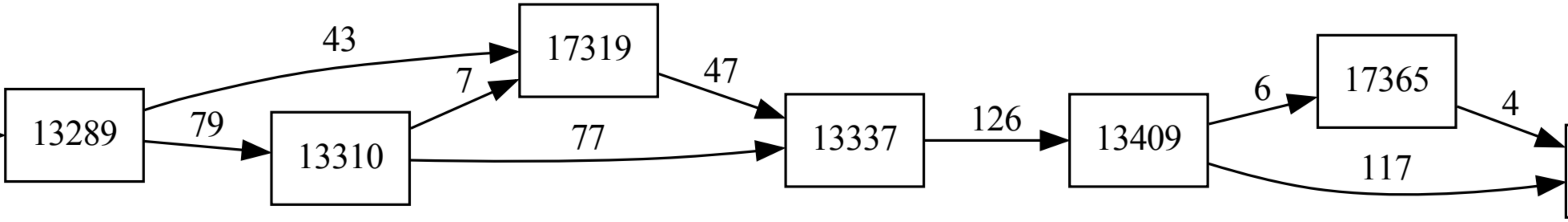
13289
13310
17319
13337
13409
17365

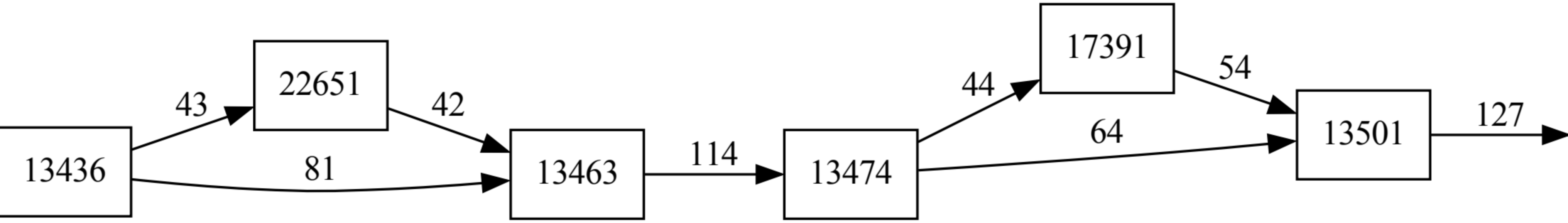
13436
43
22651
42
81
13463
114
13474
44
17391
54
64
13501
127

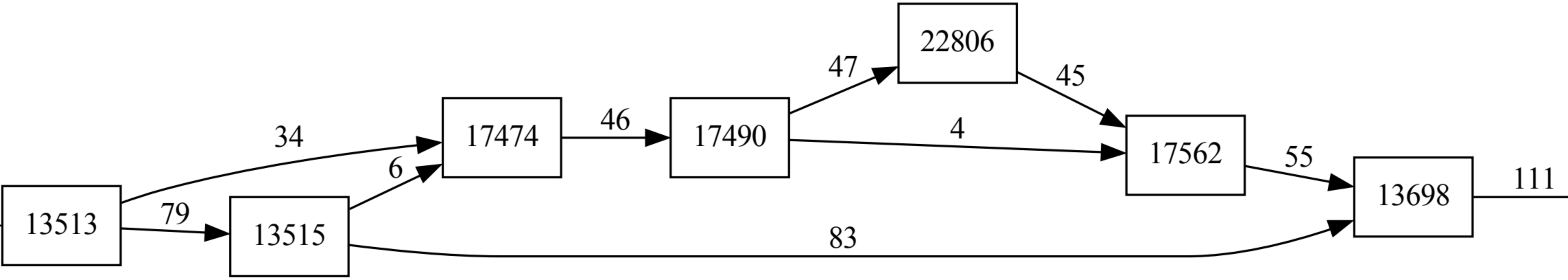
13513
13515
17474
17490
22806
17562
13698
34
79
6
46
47
4
45
55
83
111

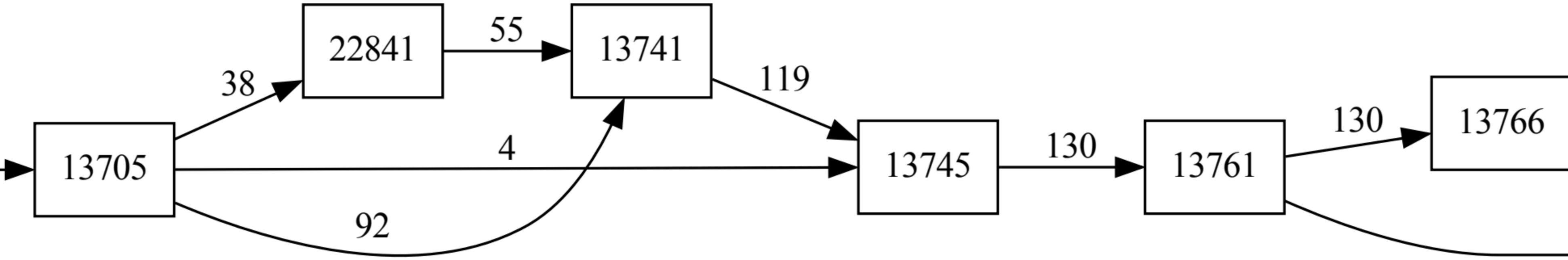
13705
38
22841
55
13741
4
92
119
13745
130
13761
130
13766

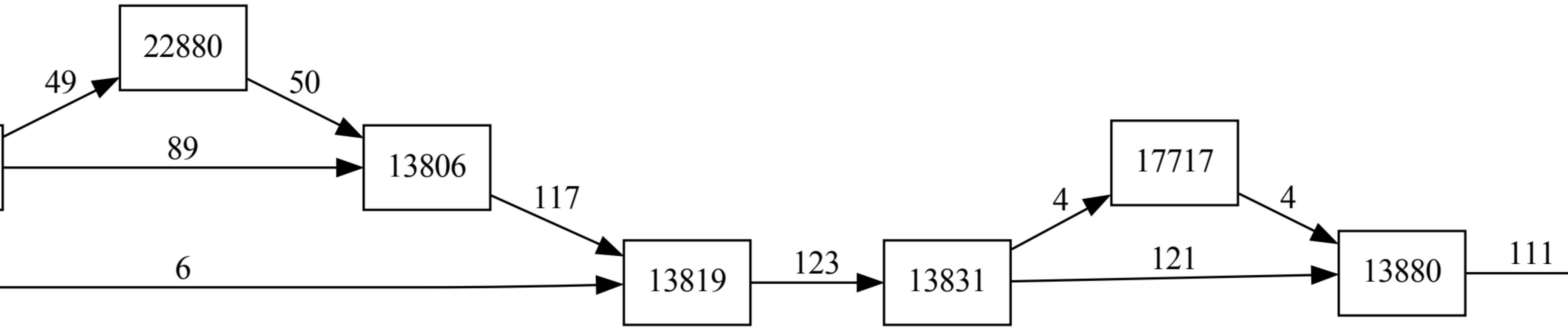
22880
13806
13819
13831
17717
13880

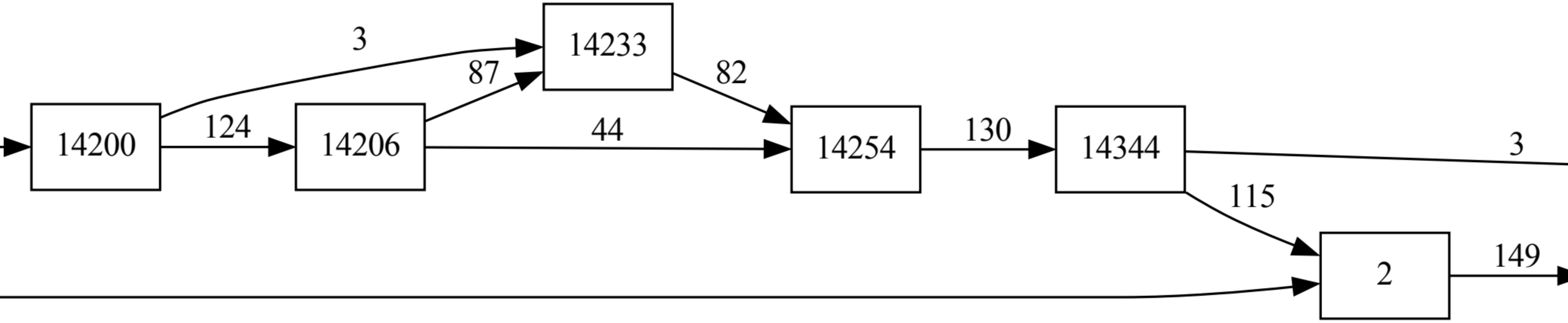
14233
14200
14206
14254
14344

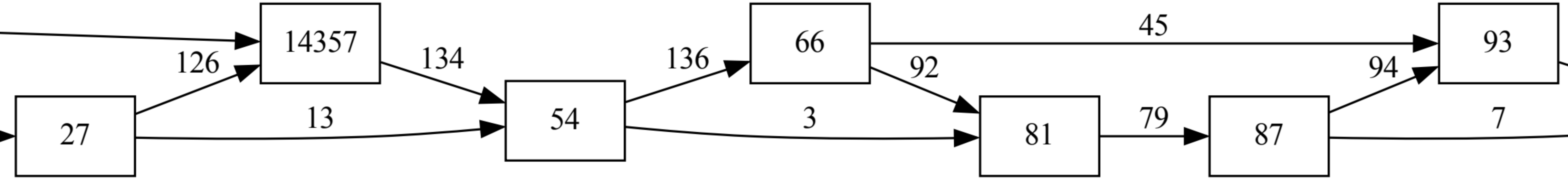
14357

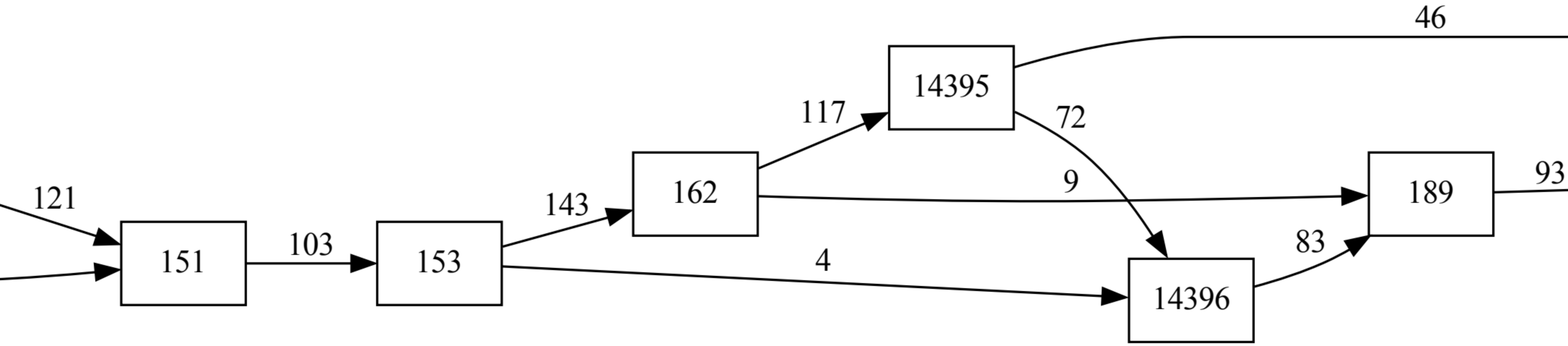
14395
14396

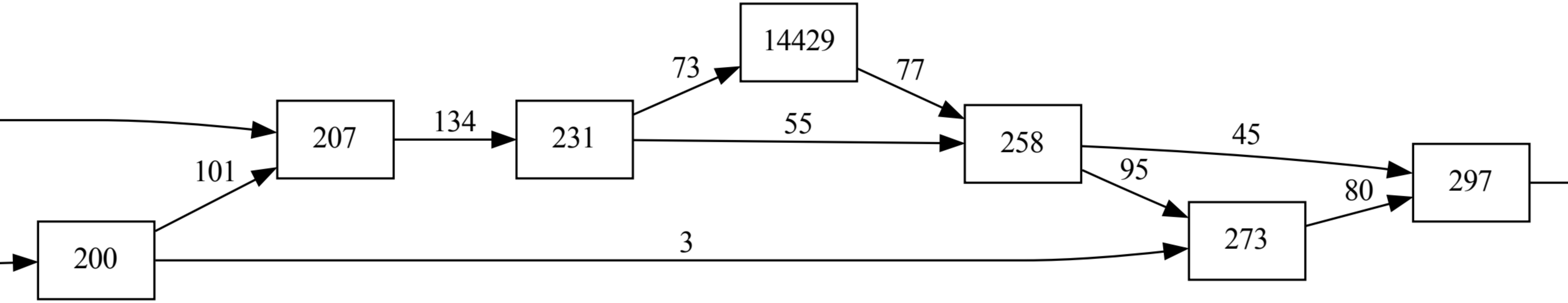
14429

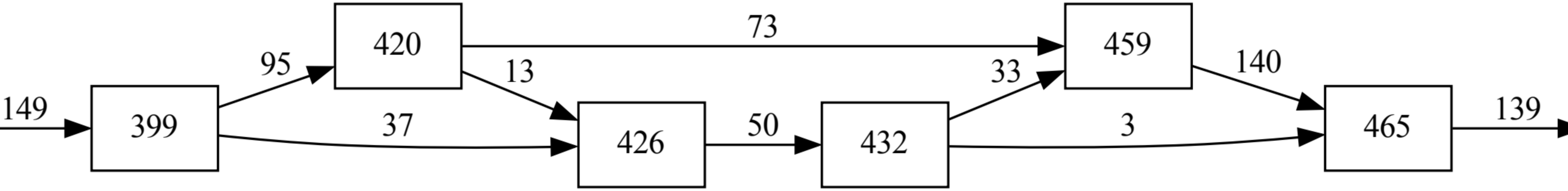

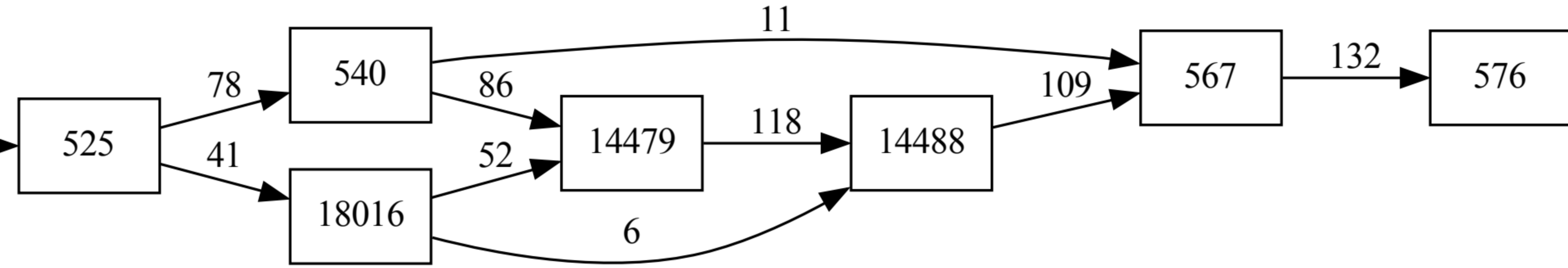
18016
14479
14488

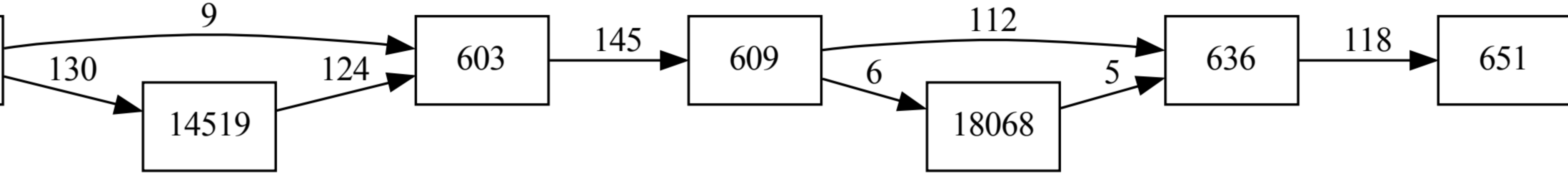
14519
18068

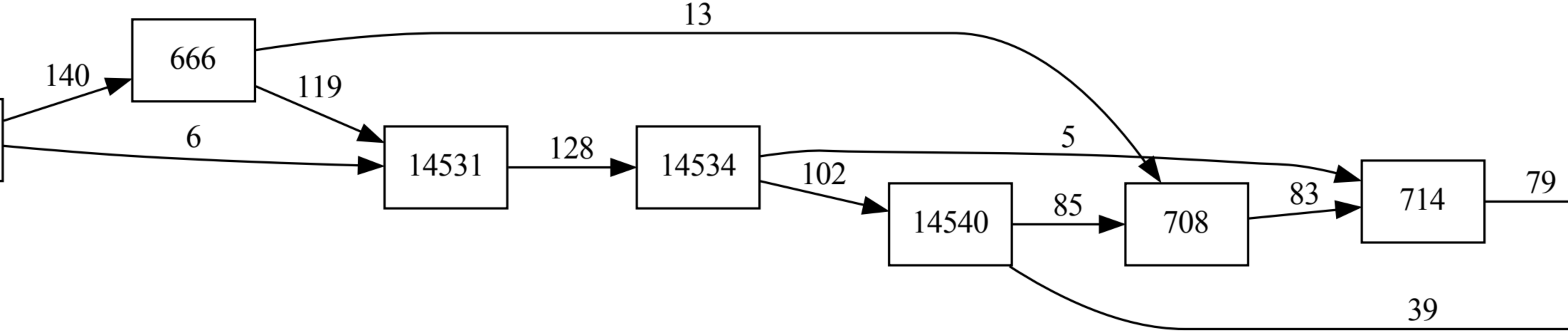
14531
14534
14540

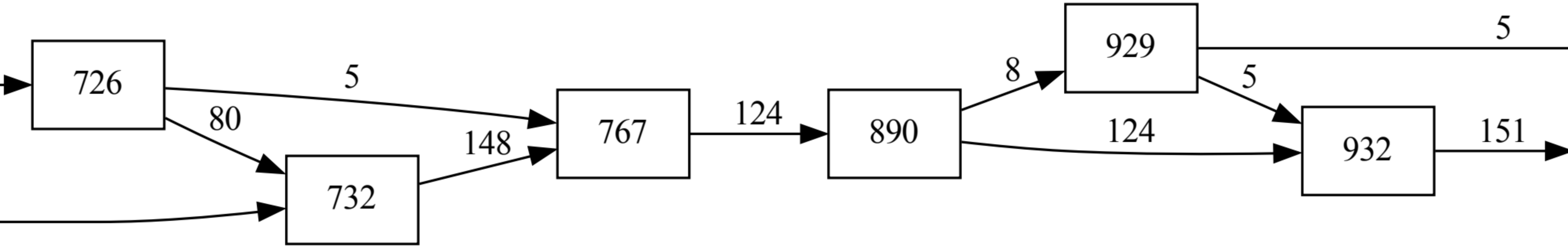

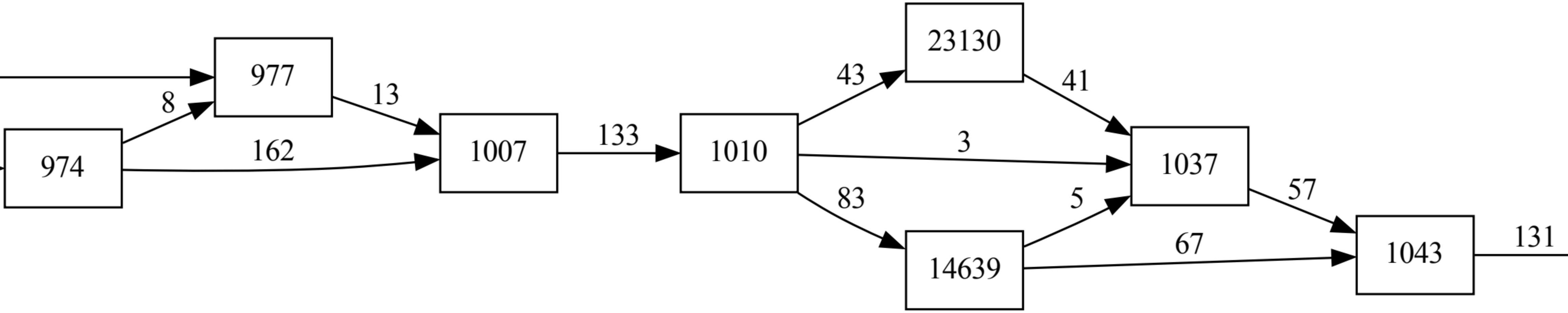
23130
14639

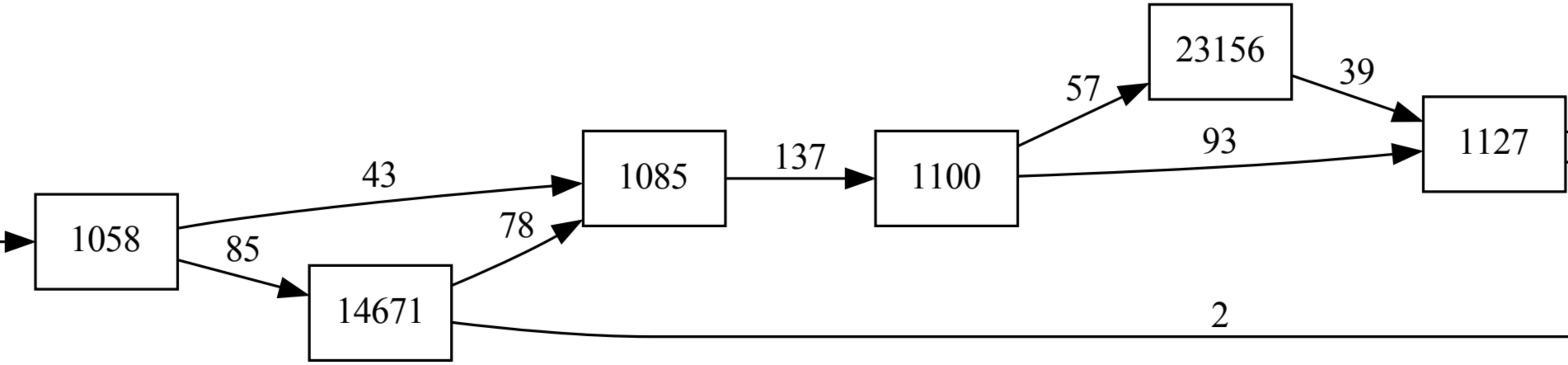
14671
23156

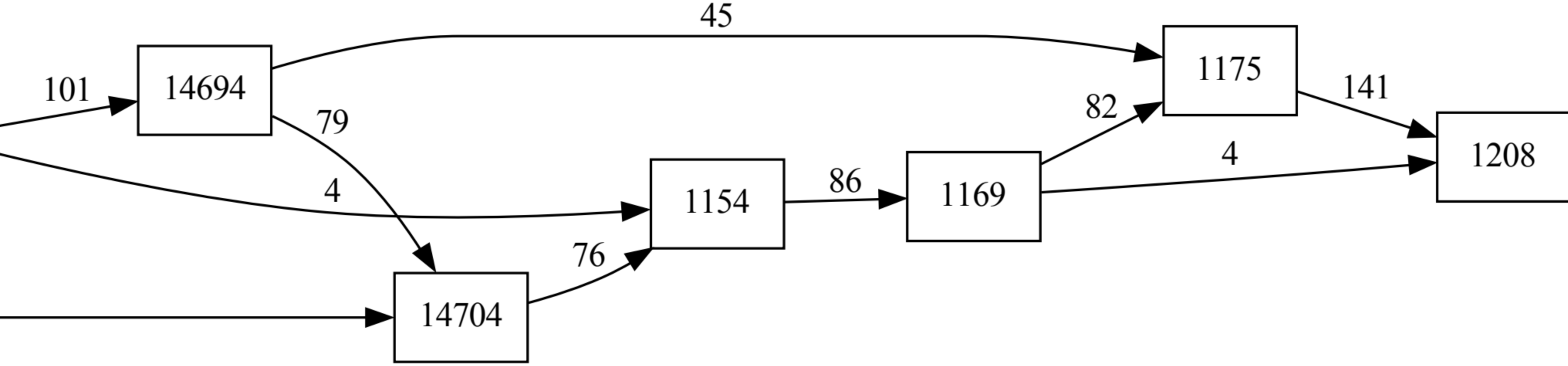
14694
14704

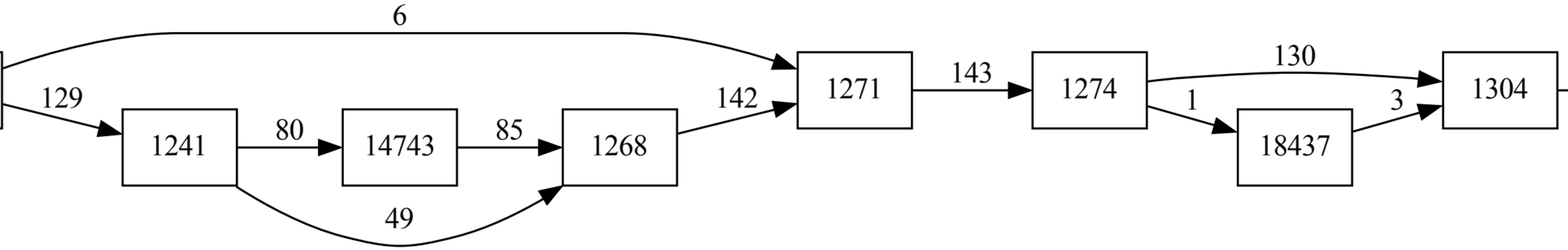
14743
18437

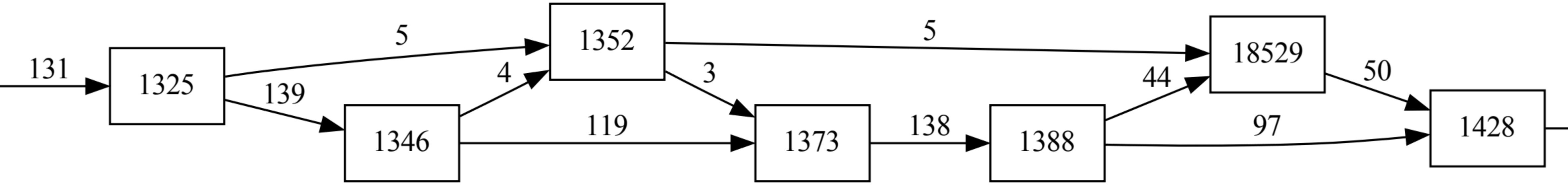
18529

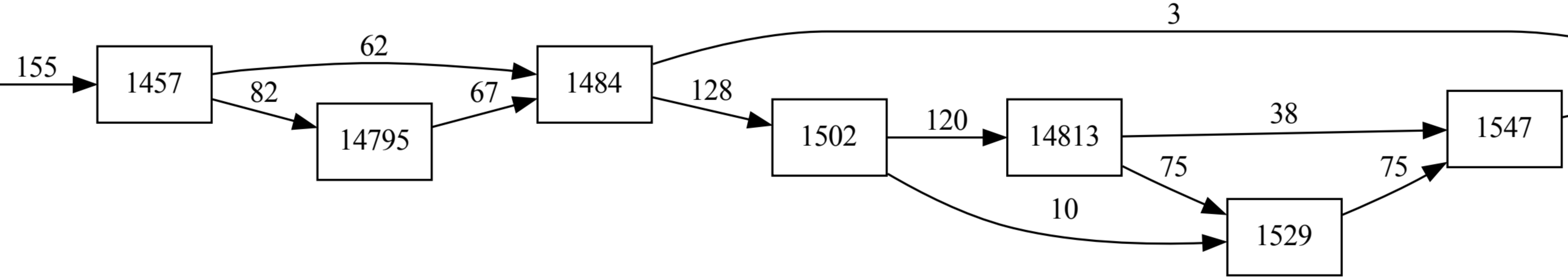
14795
1502
14813
1529
1547

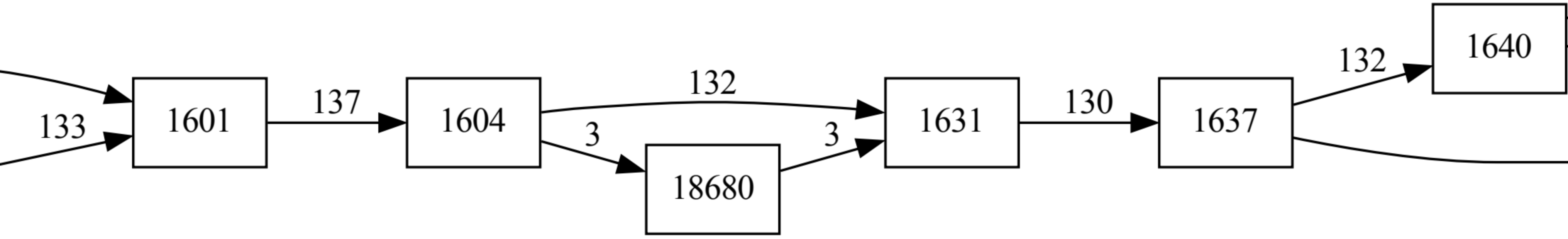
133
1601
137
1604
132
3
18680
3
1631
130
1637
132
1640

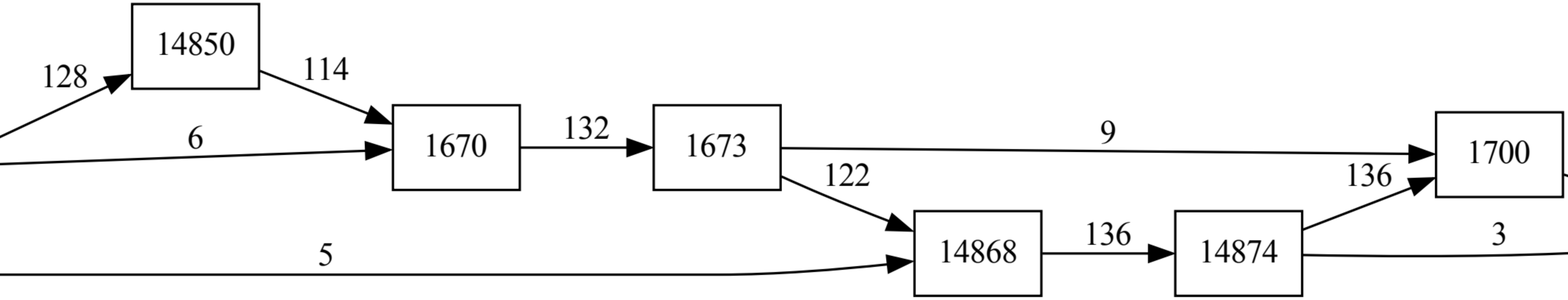
14850
1670
1673
1700
14868
14874

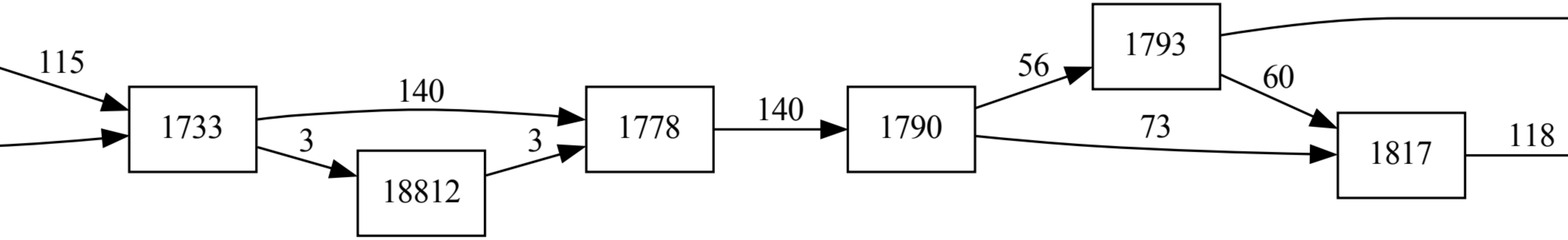
1733
18812
1778
1790
1793
1817

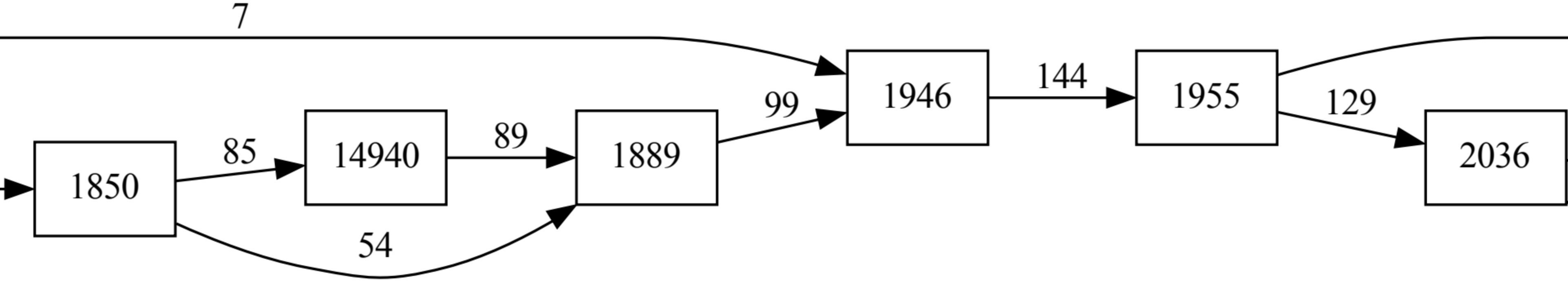
7
1946
144
1955
99
129
85
14940
89
1889
2036
1850
54

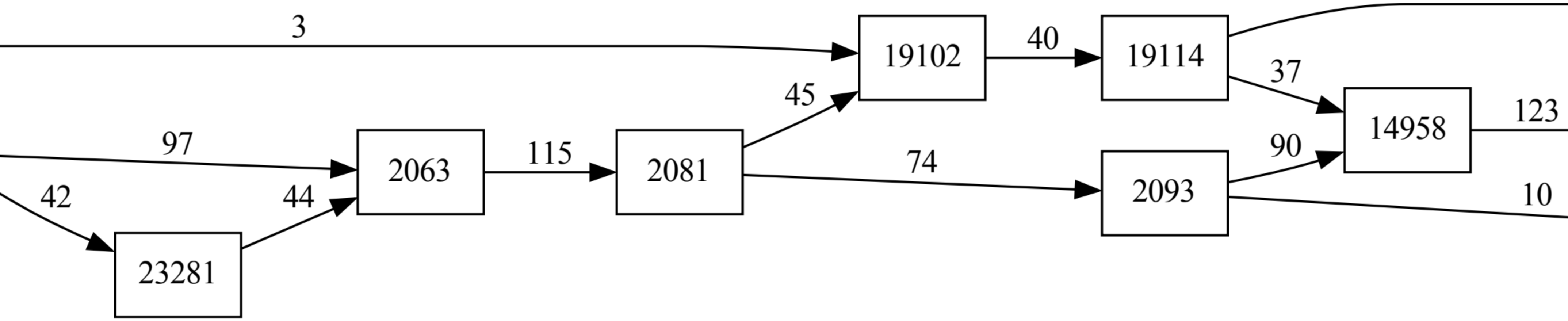
19102
19114
14958
2063
2081
2093
23281

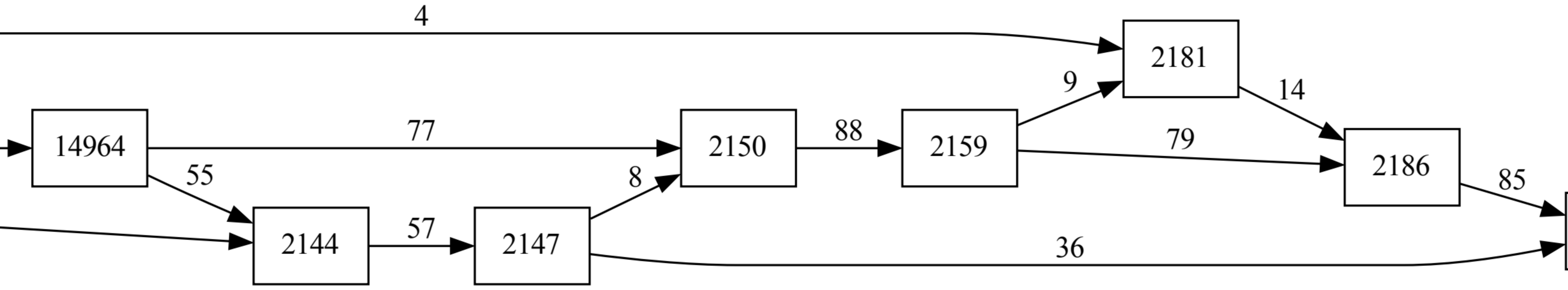
14964

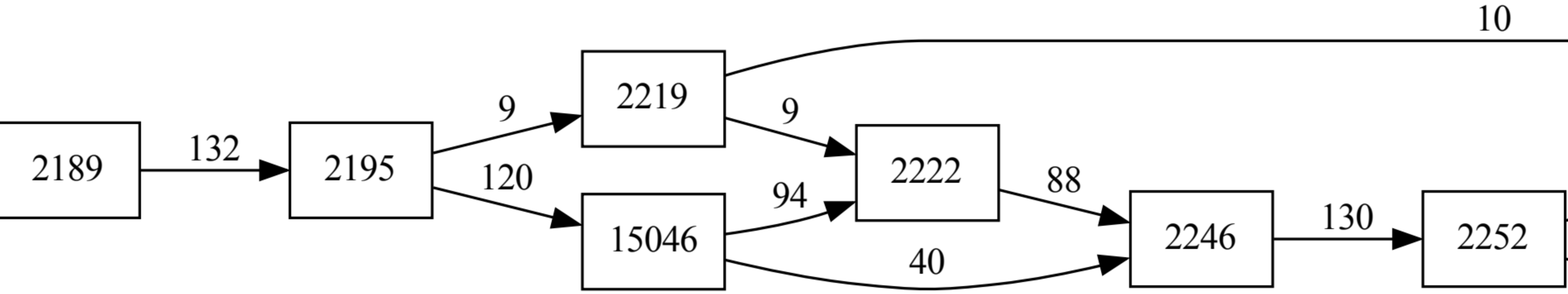
15046

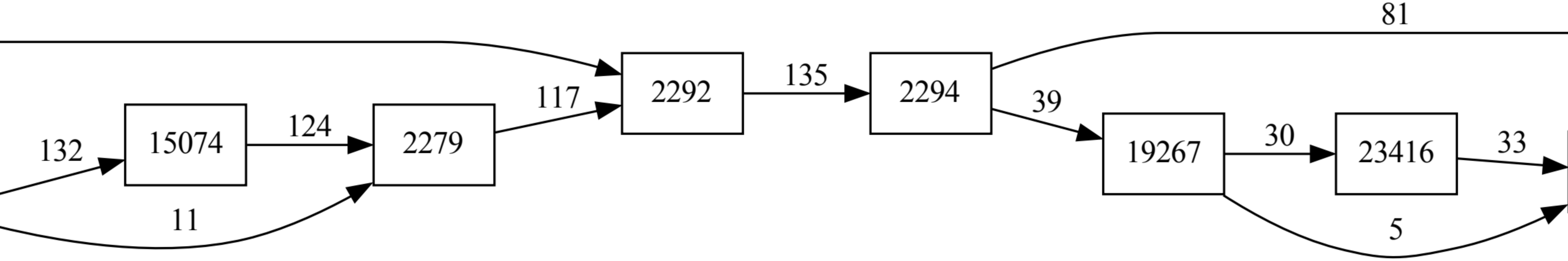
15074
19267
23416

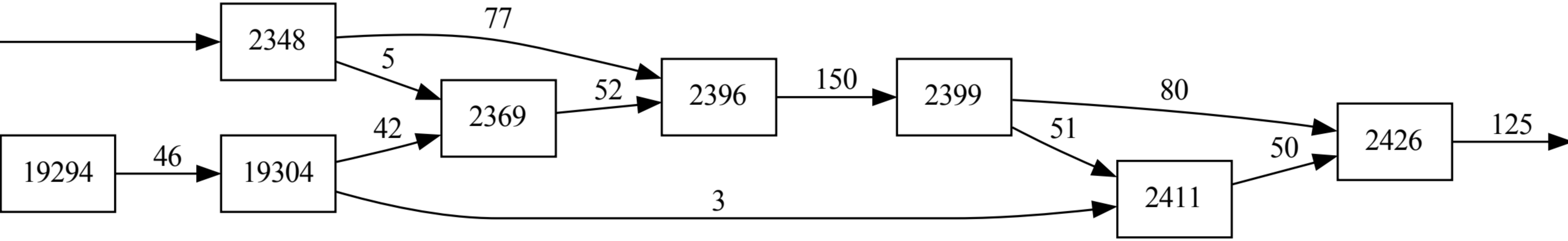
19294
19304

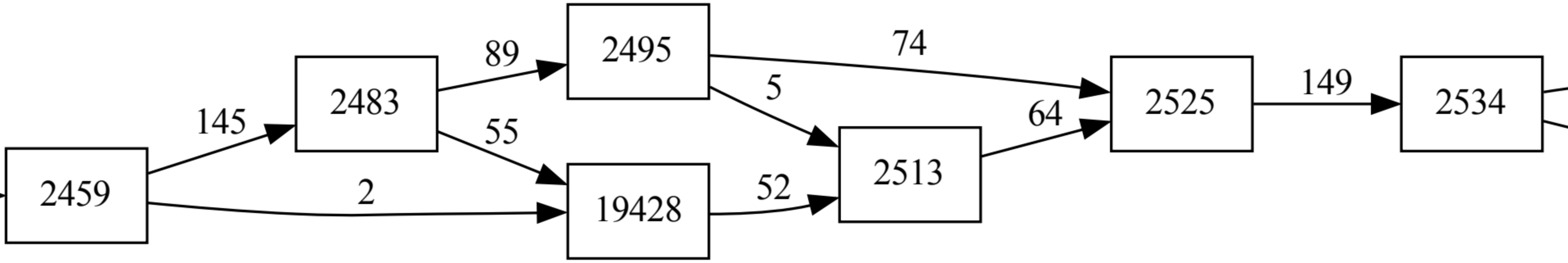
19428

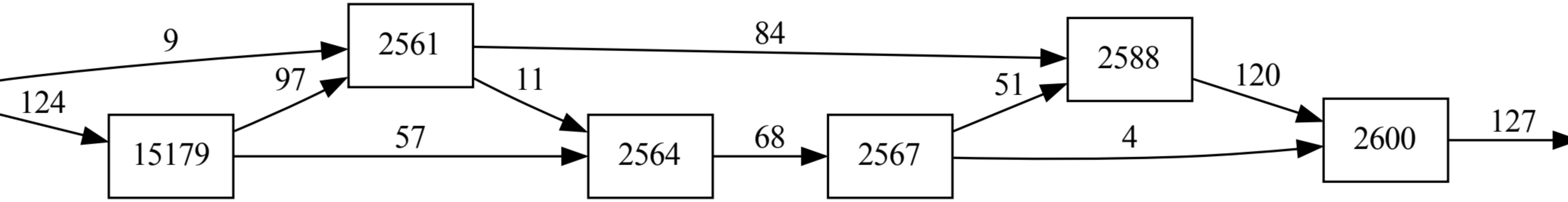
15179

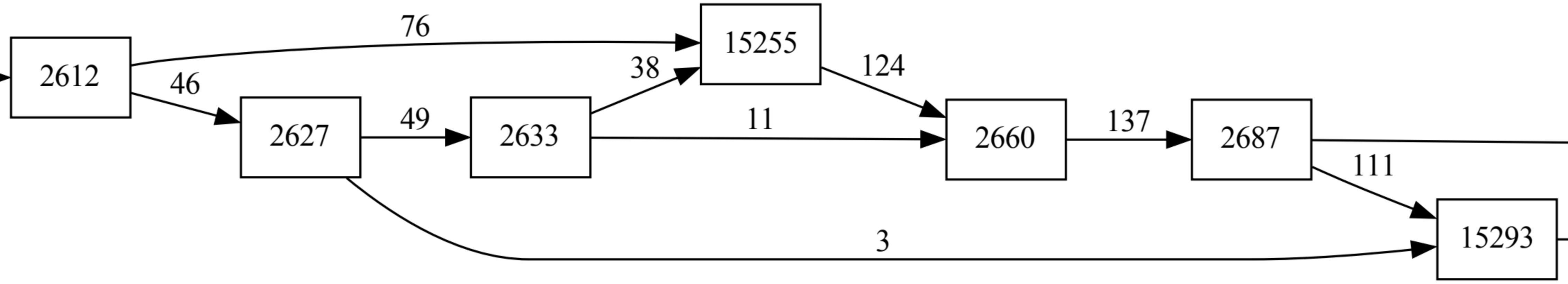
15255
15293

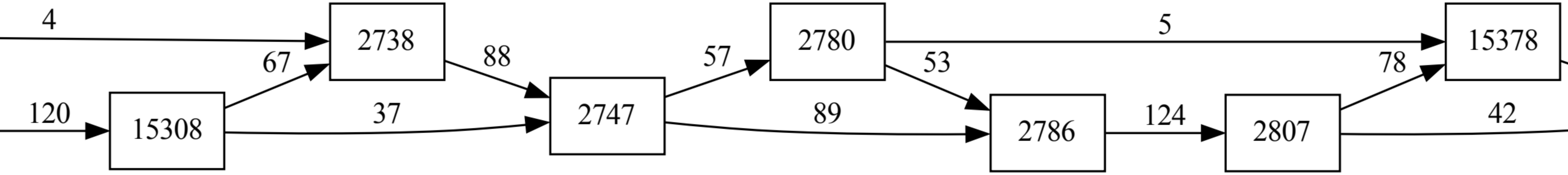
15378
15308

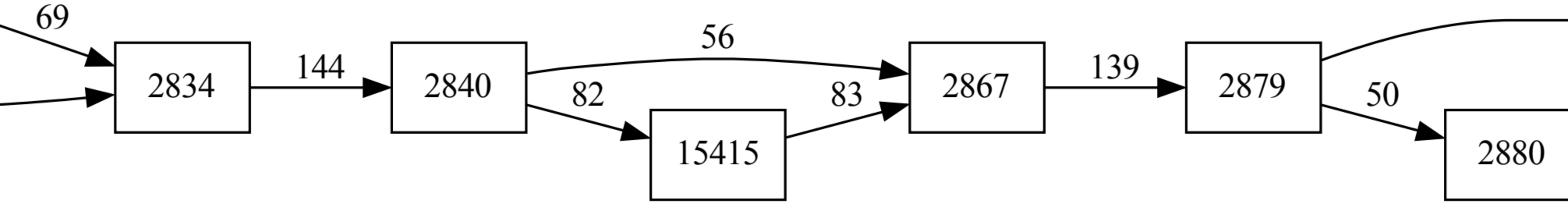
15415

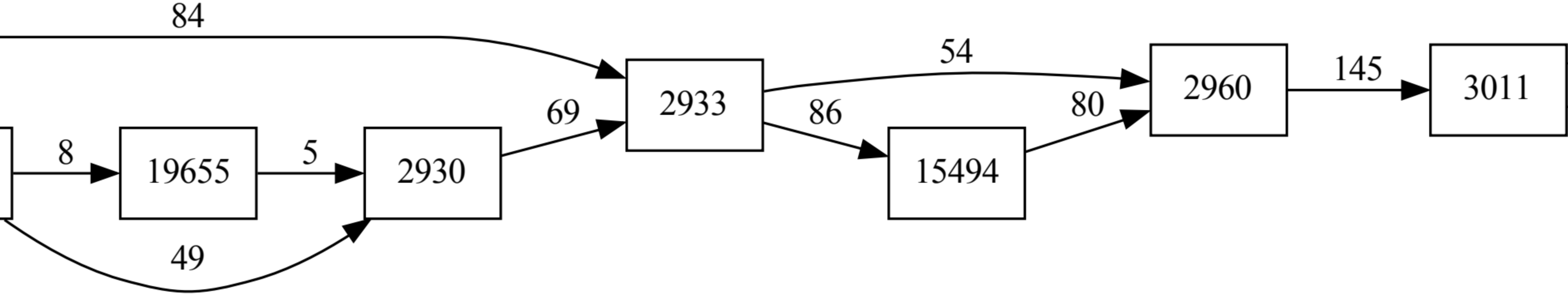
19655
15494

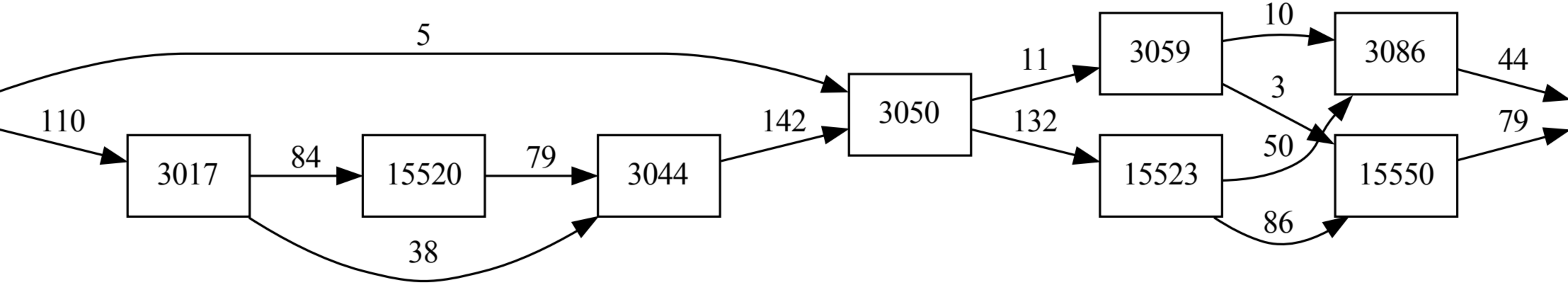
15520
15523
15550

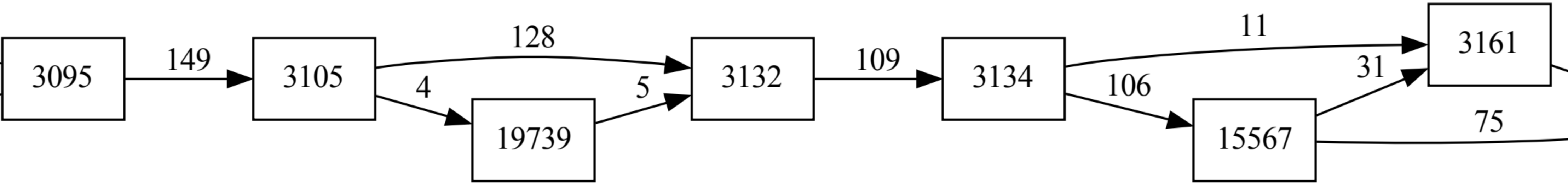
19739
15567

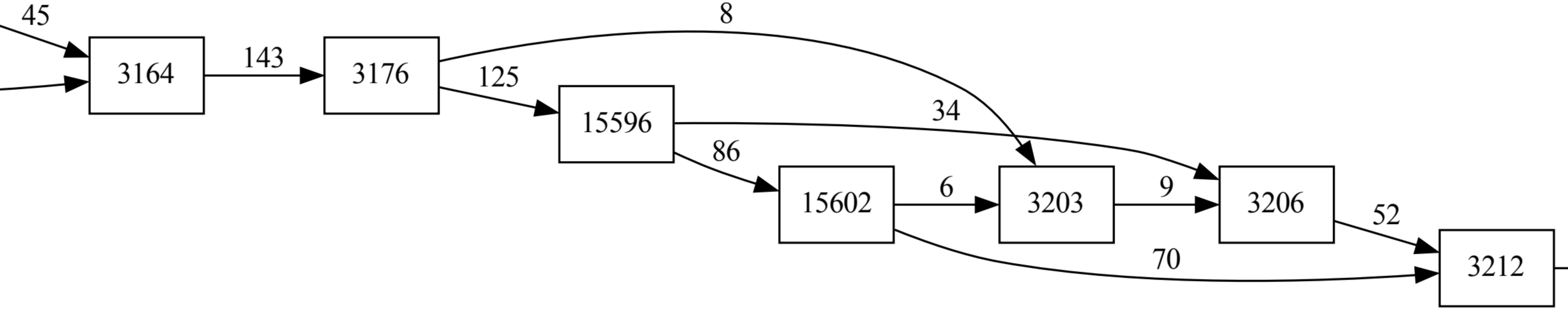
15596
15602

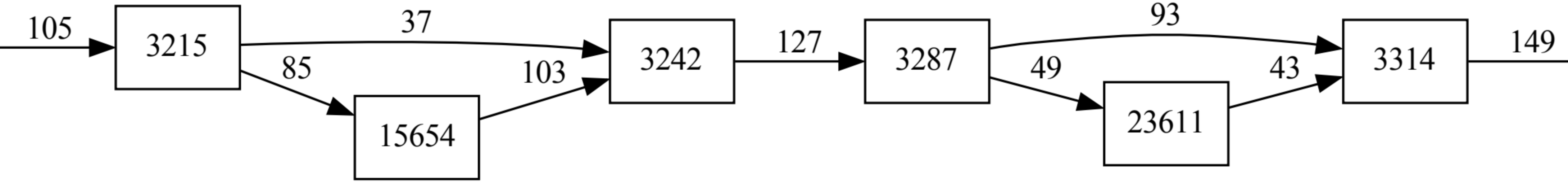
15654
23611

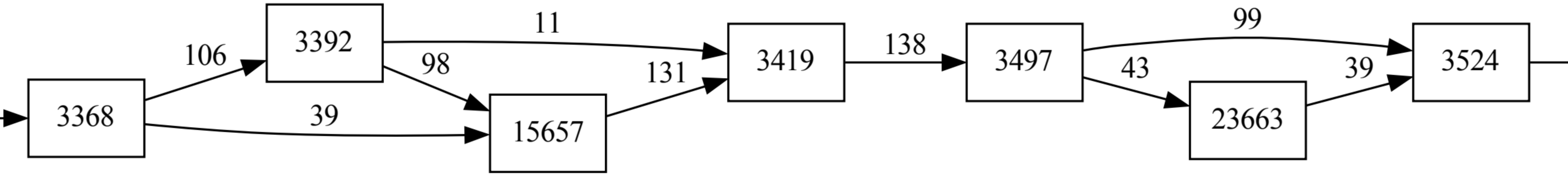
15657
23663

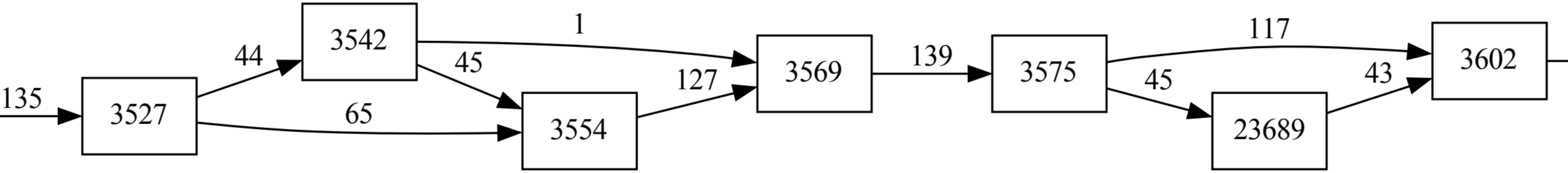
23689

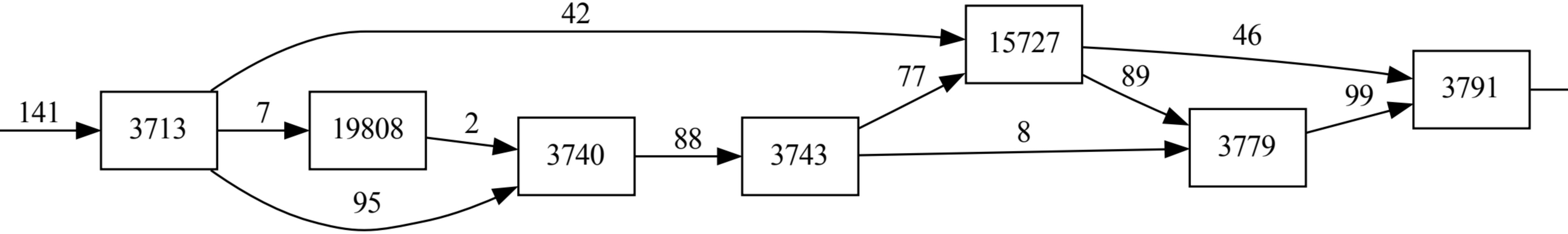
19808
15727

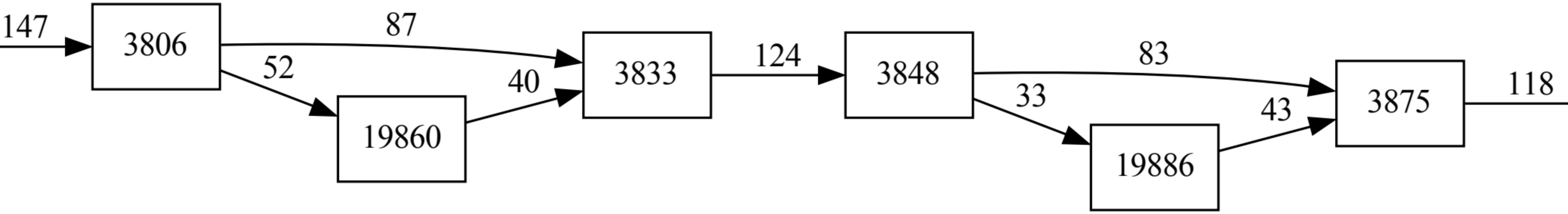
19860
19886

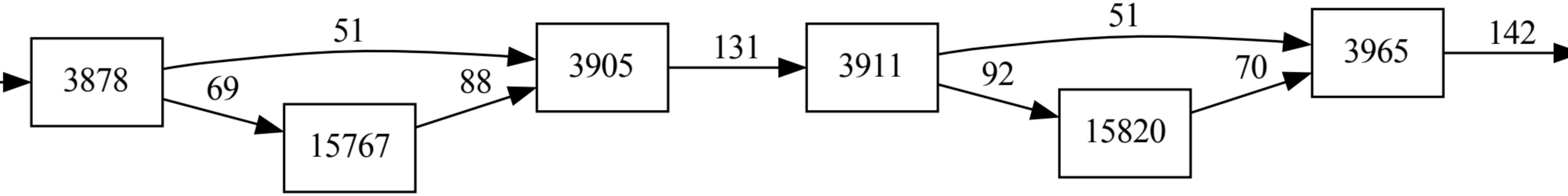
15767
15820

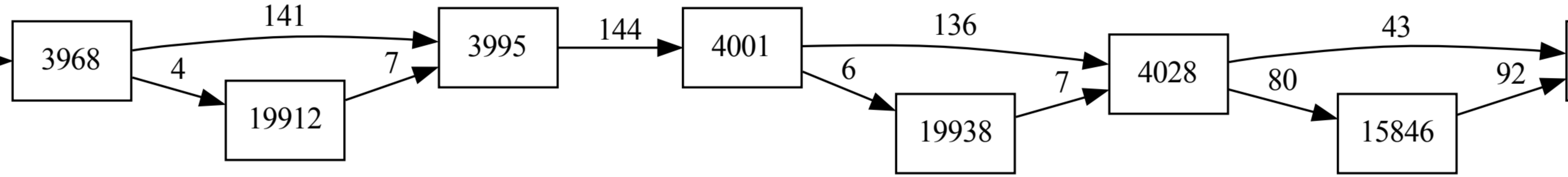
19912
19938
15846

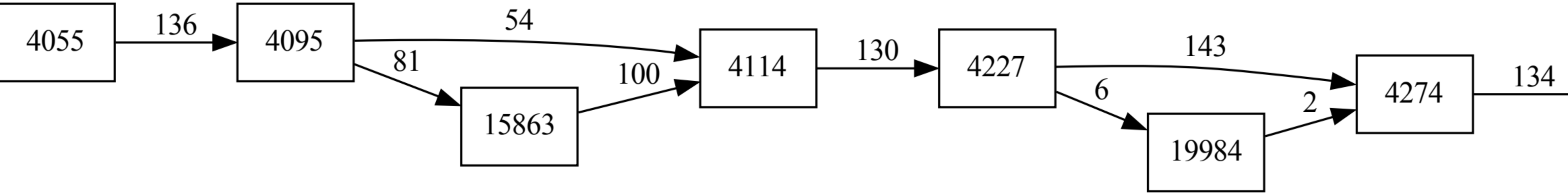
15863
19984

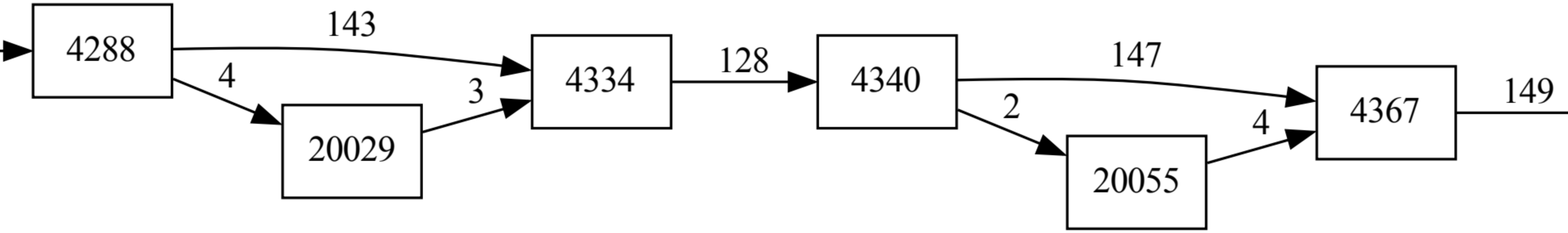
20029
20055

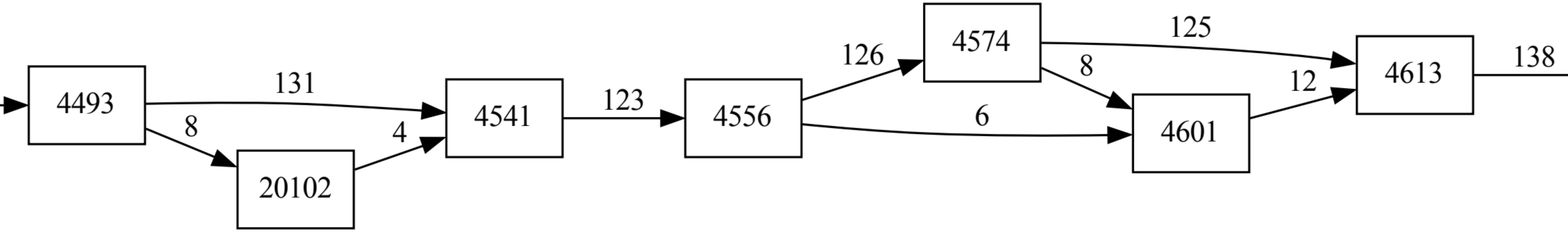
20102

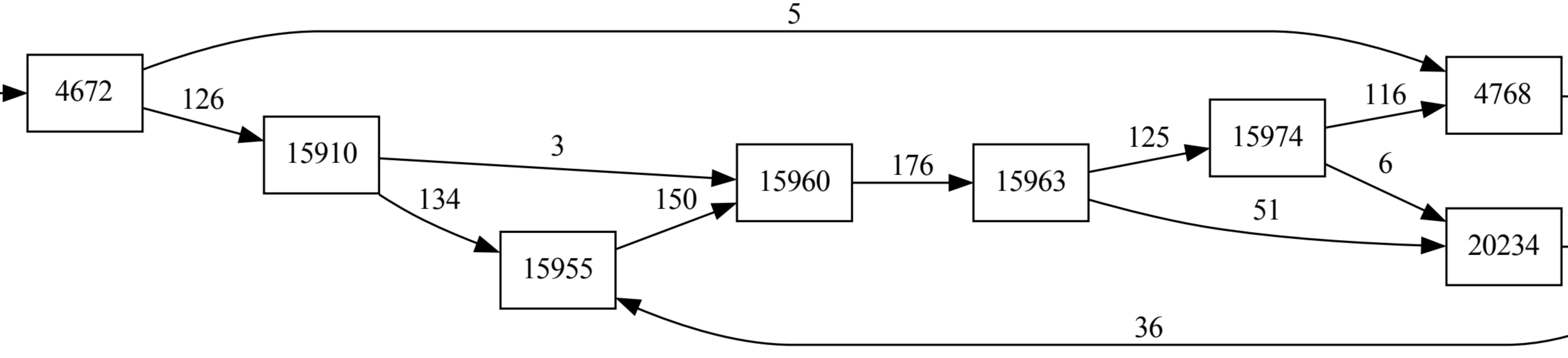
15910
15955
15960
15963
15974
20234

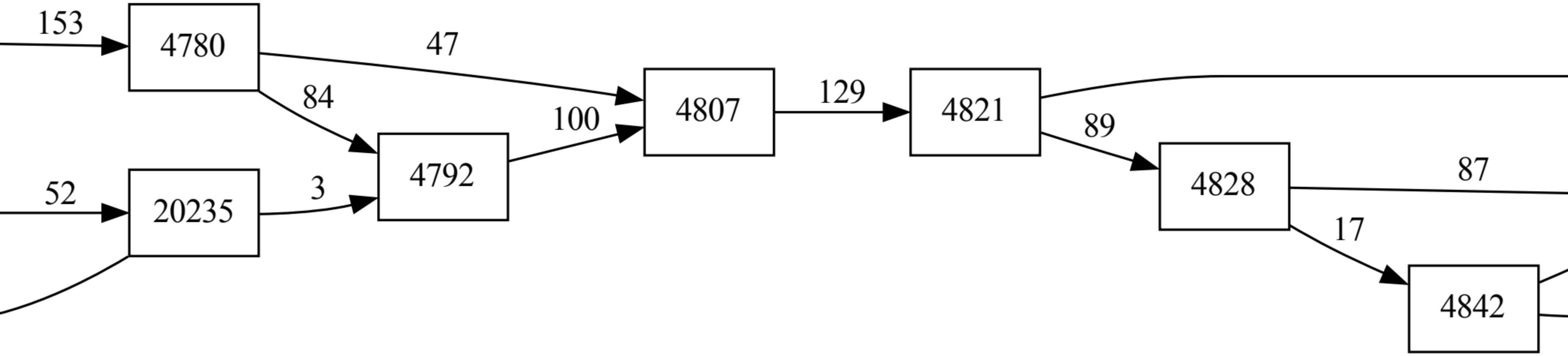
20235

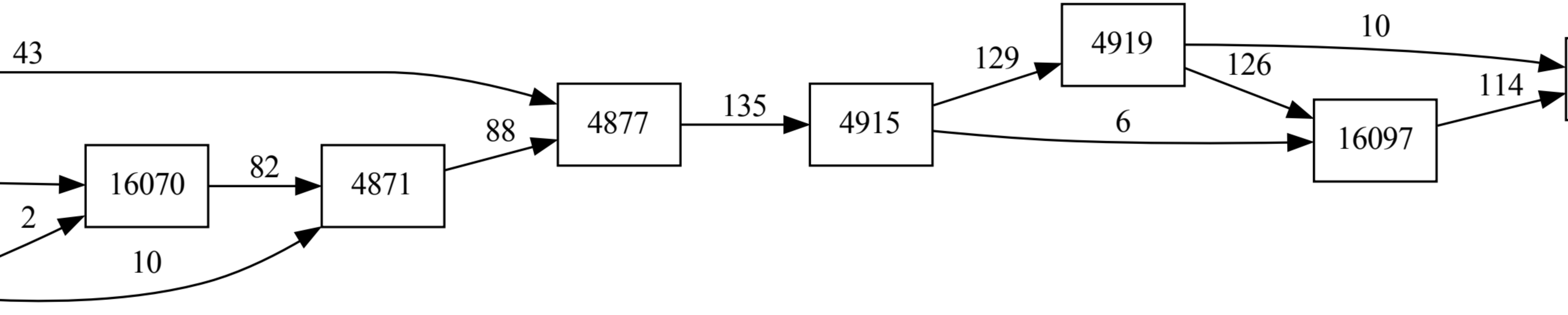
16097
16070

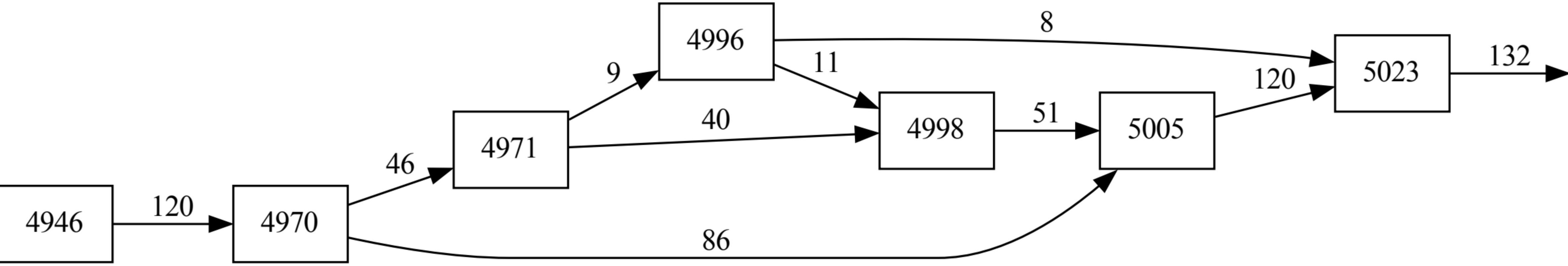

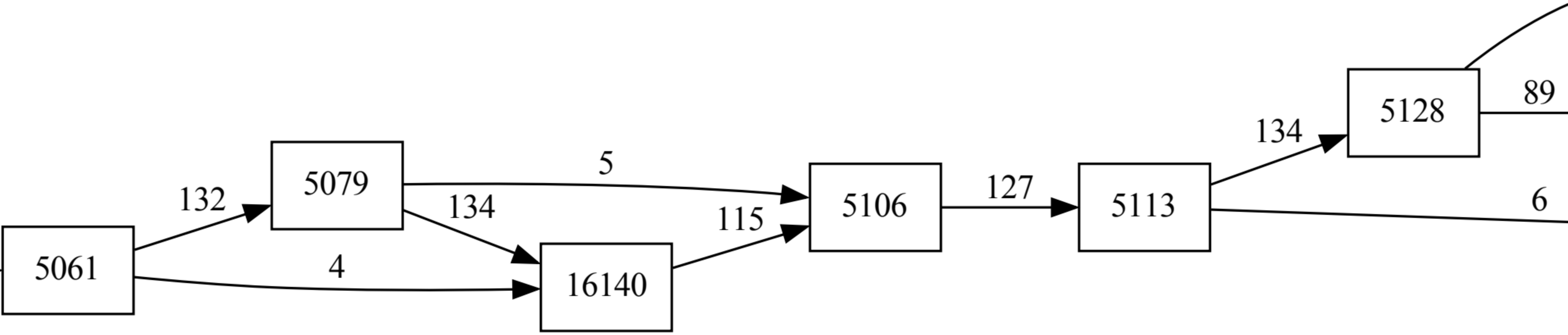
16140

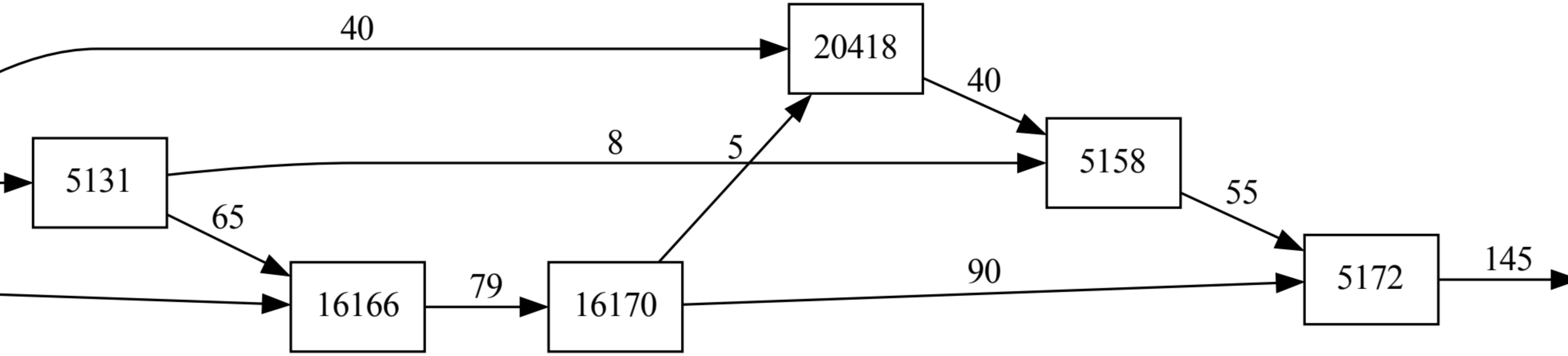
20418
16166
16170

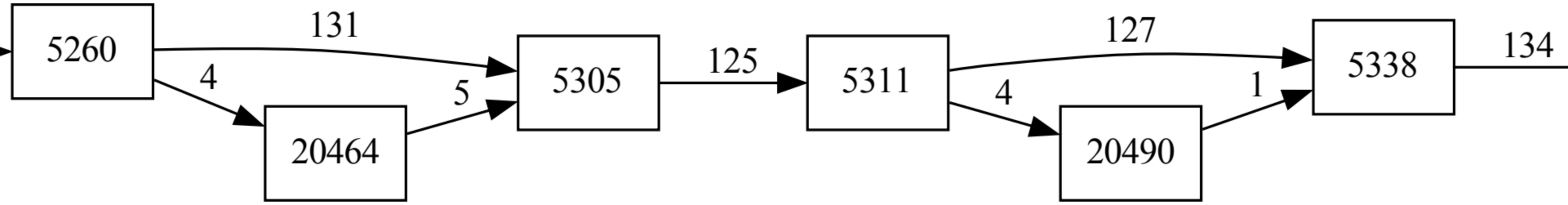
20464
20490

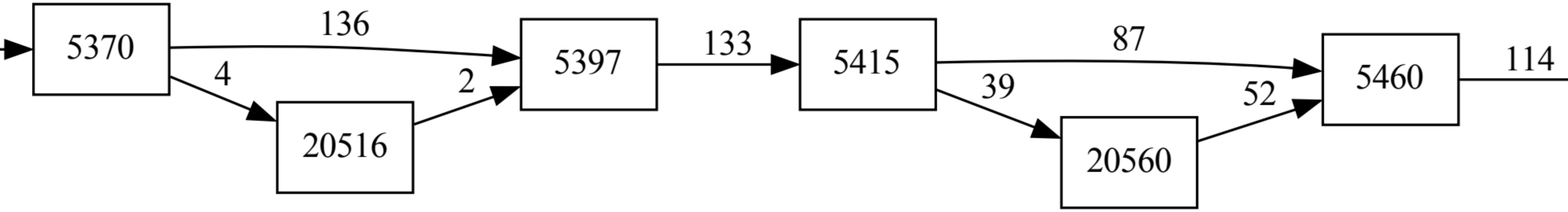
20516
20560

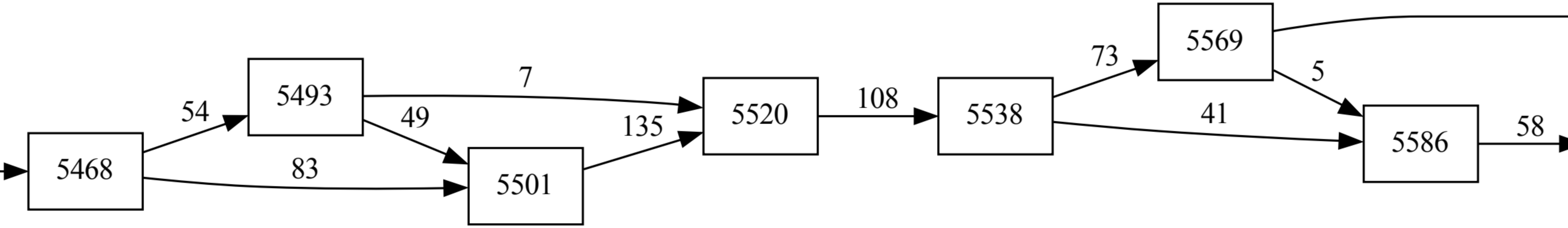

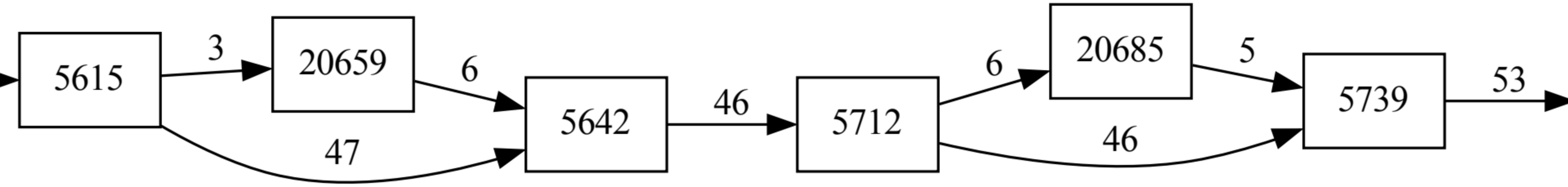
20659
20685

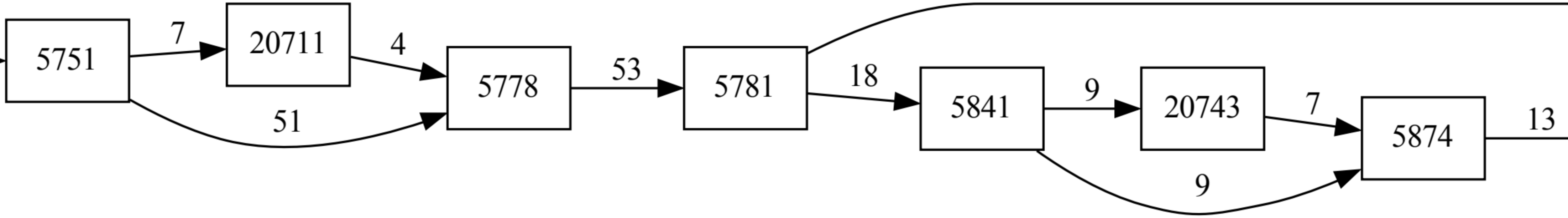
20711
20743

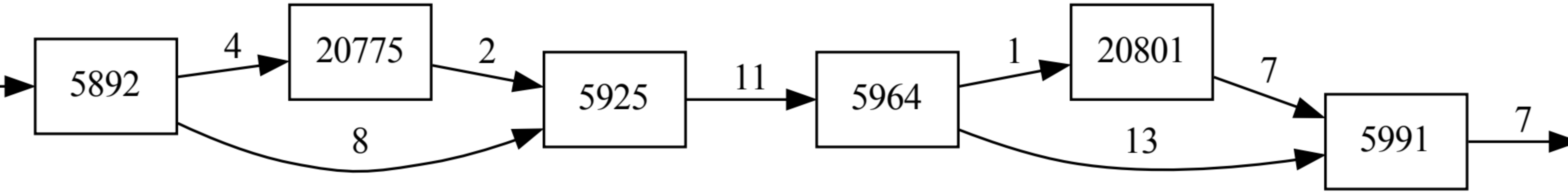
20775
20801

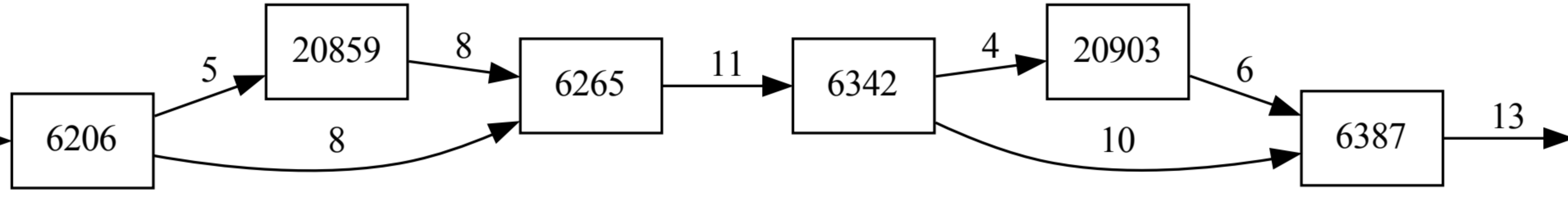
20859
20903

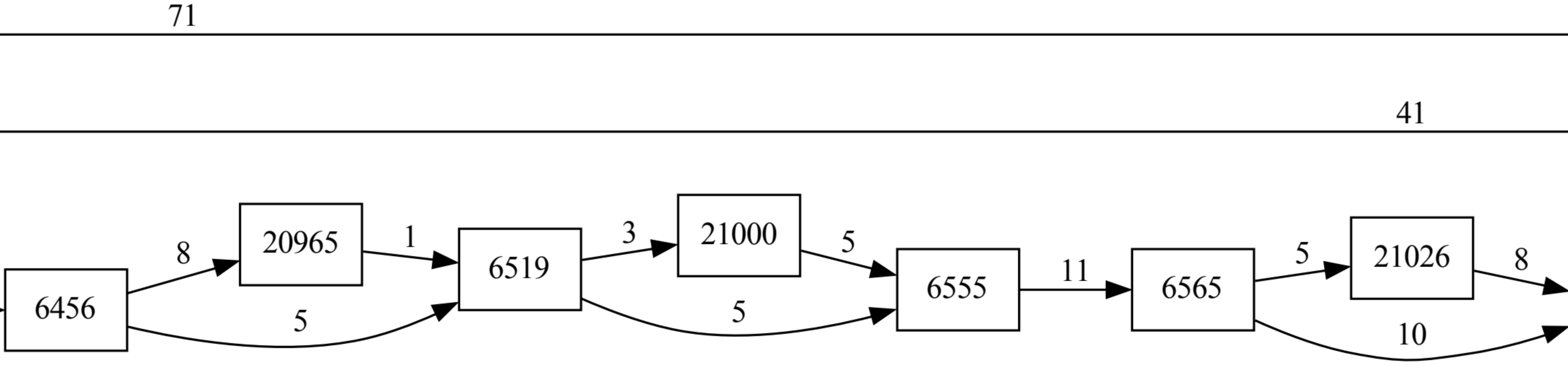
20965
21000
21026

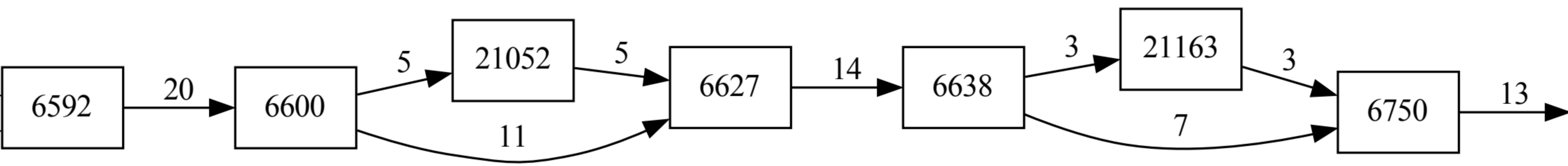
21052
21163

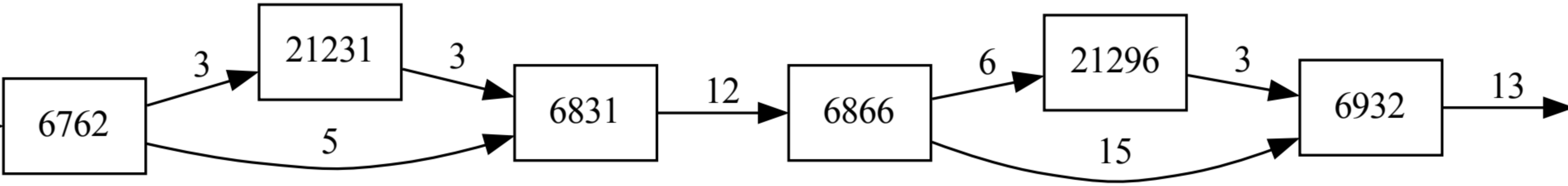
21231
21296

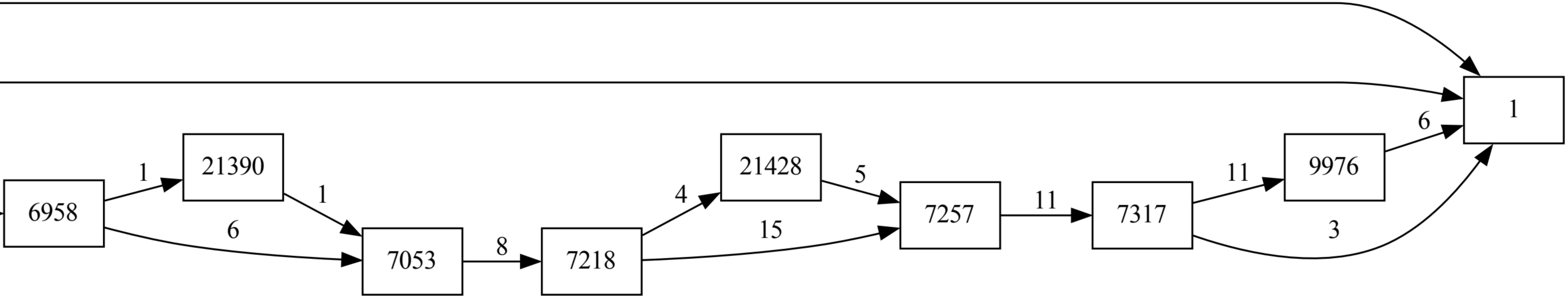
21390
21428