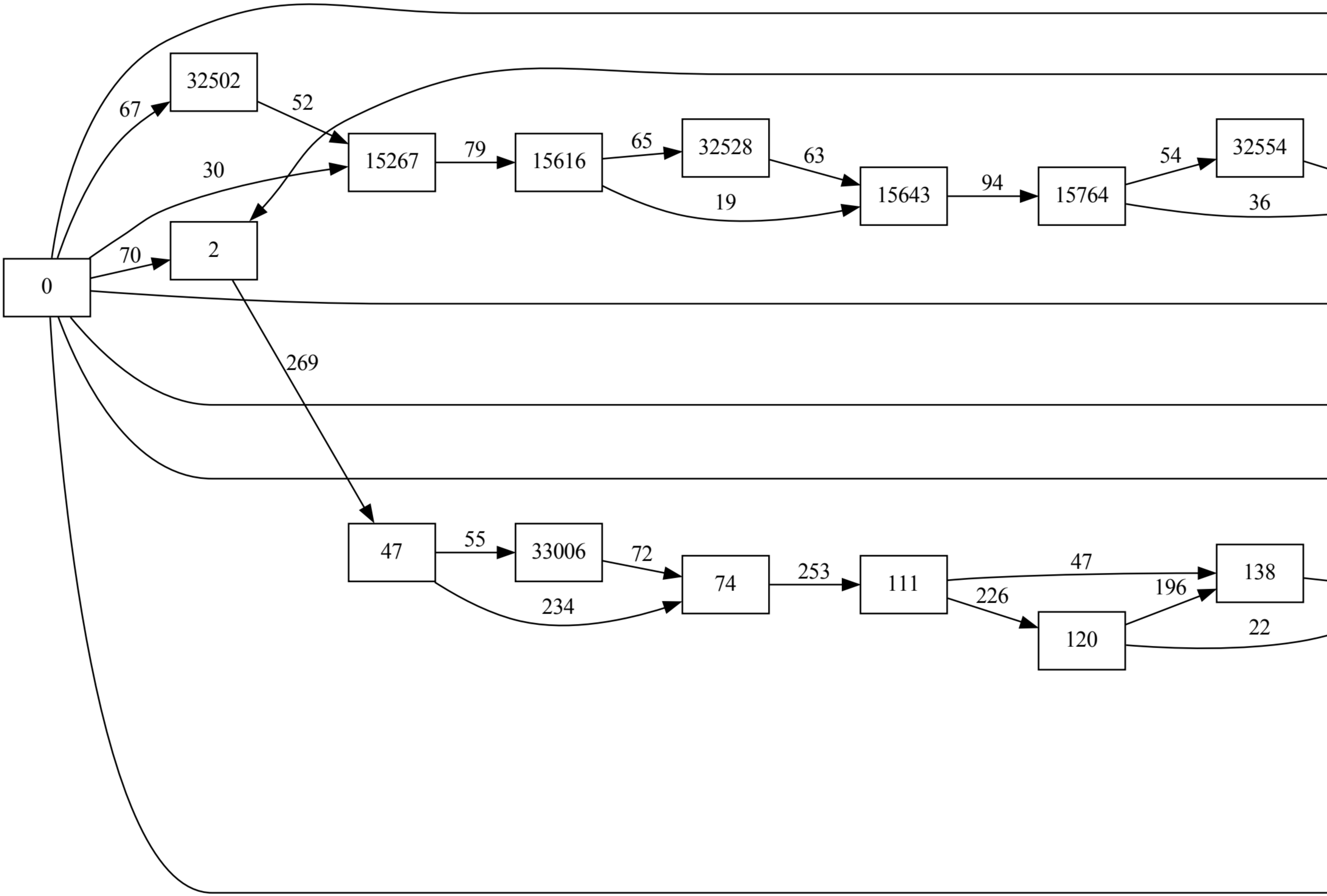
32502
15267
15616
32528
15643
15764
32554
33006

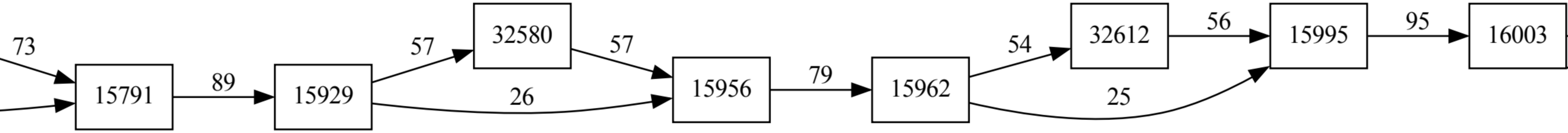
73
15791
89
15929
57
26
32580
57
15956
79
15962
54
25
32612
56
15995
95
16003

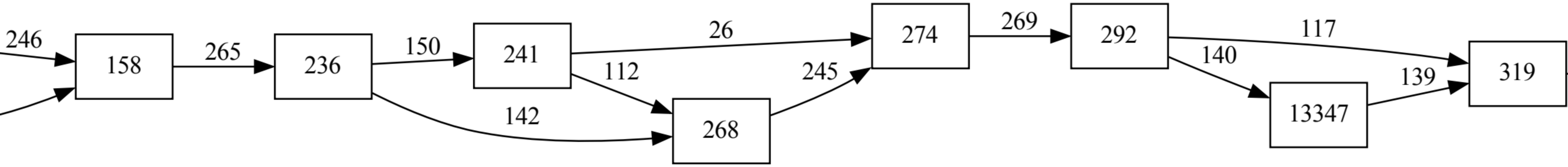
13347

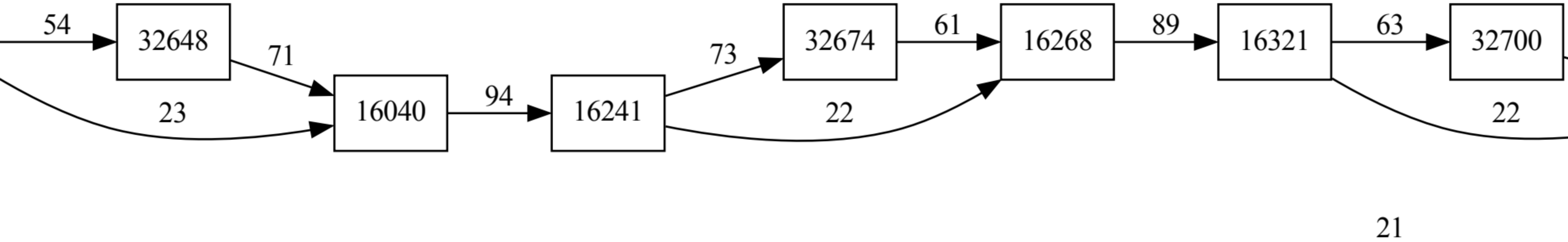
32648
16040
16241
32674
16268
16321
32700

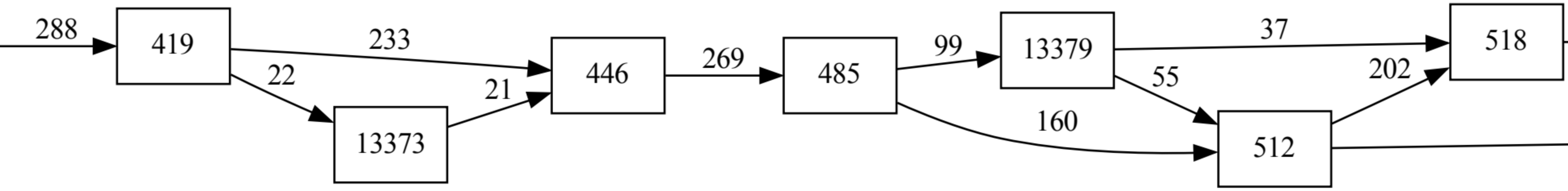
13373
13379

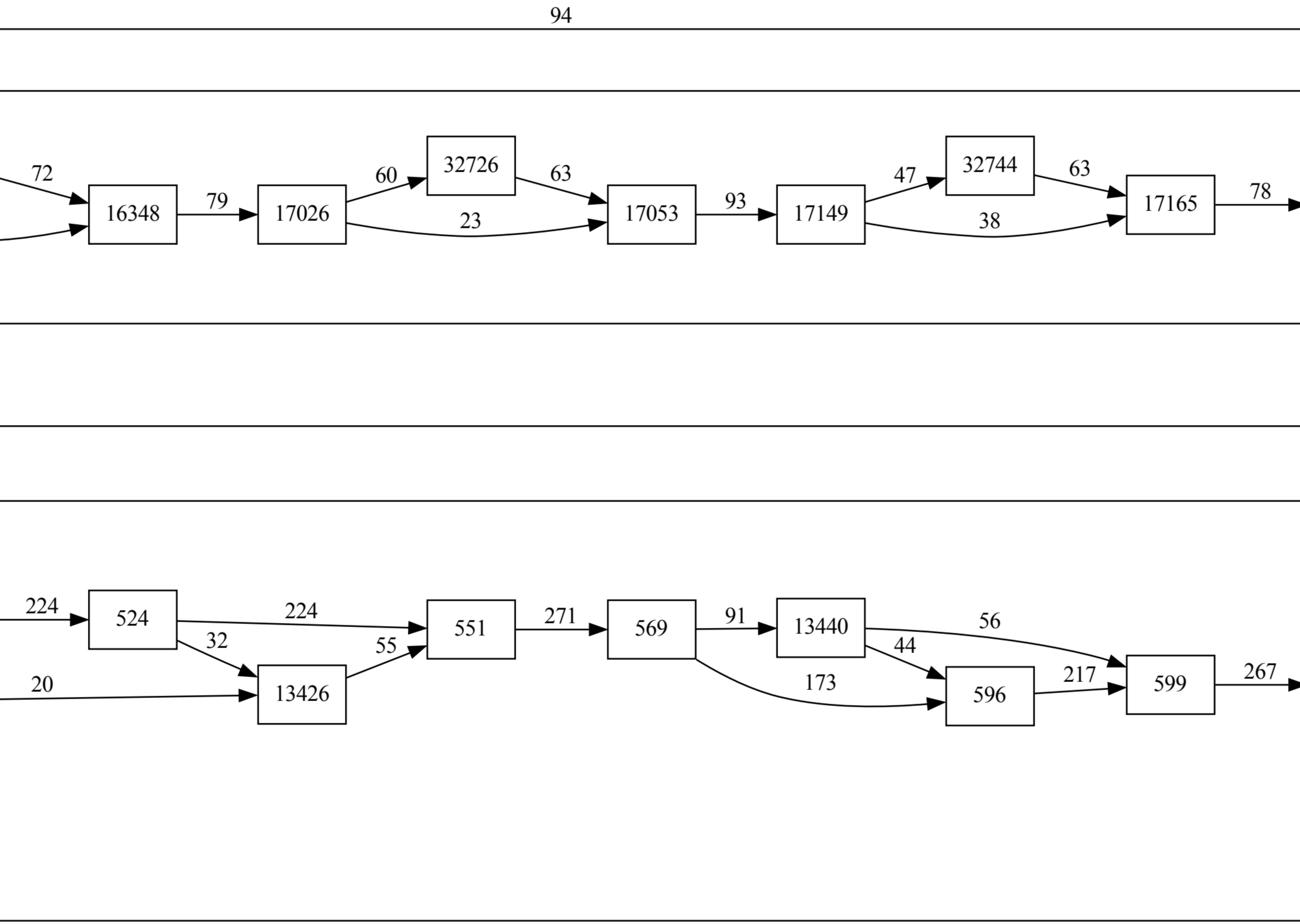
16348
17026
32726
17053
17149
32744
17165
13426
13440

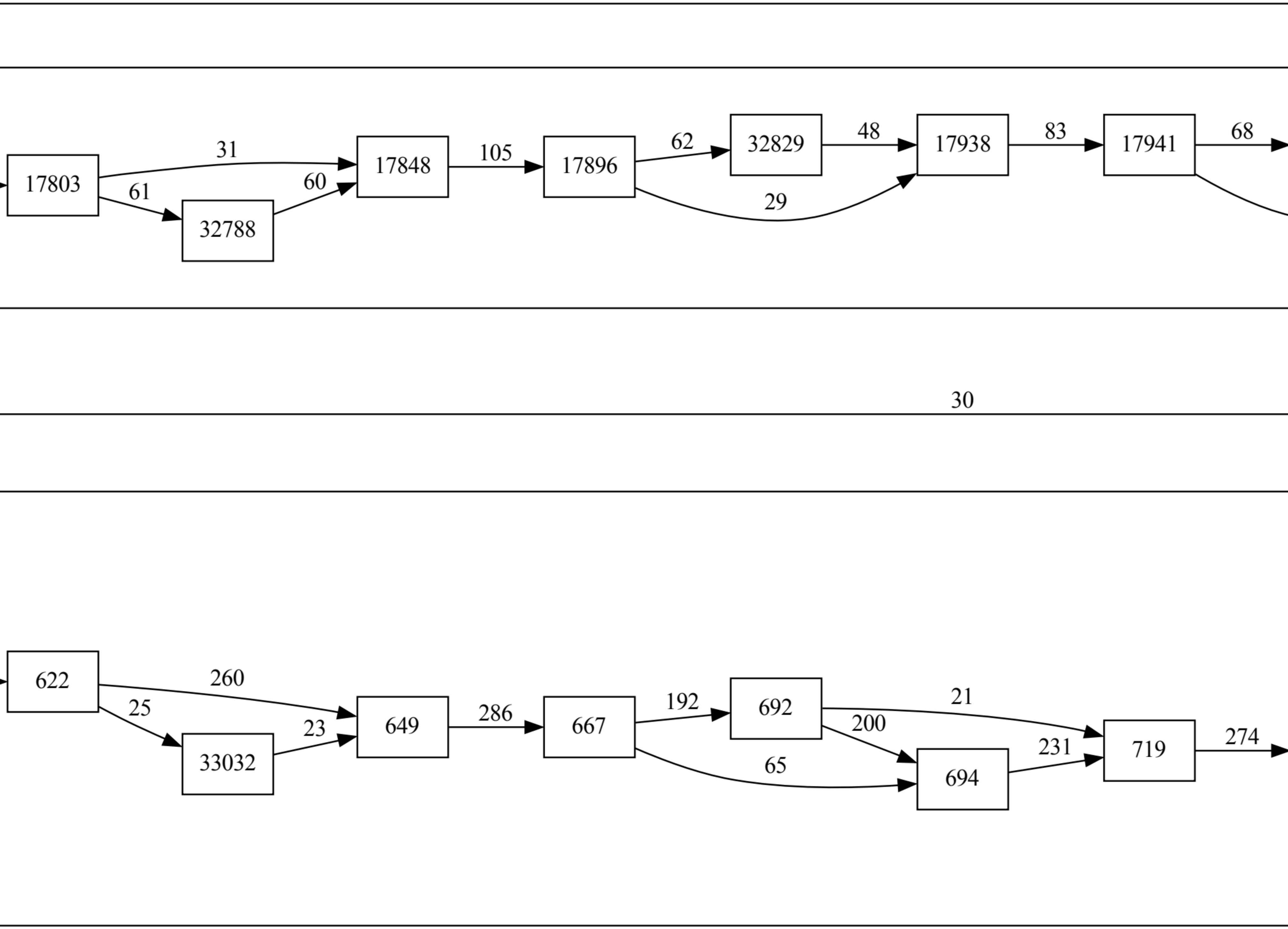
17803
32788
17848
17896
32829
17938
17941
33032

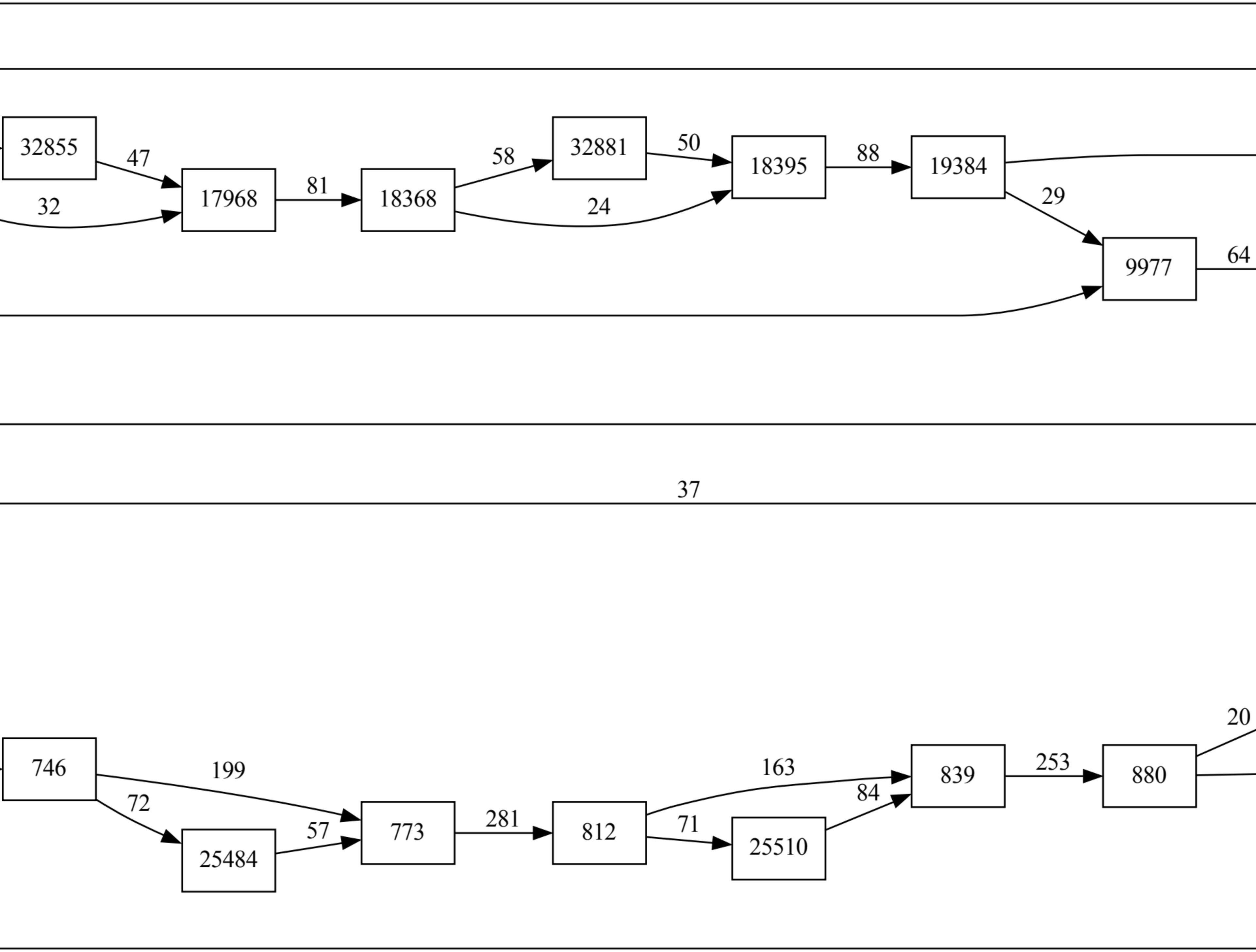
32855
17968
18368
32881
18395
19384
25484
25510

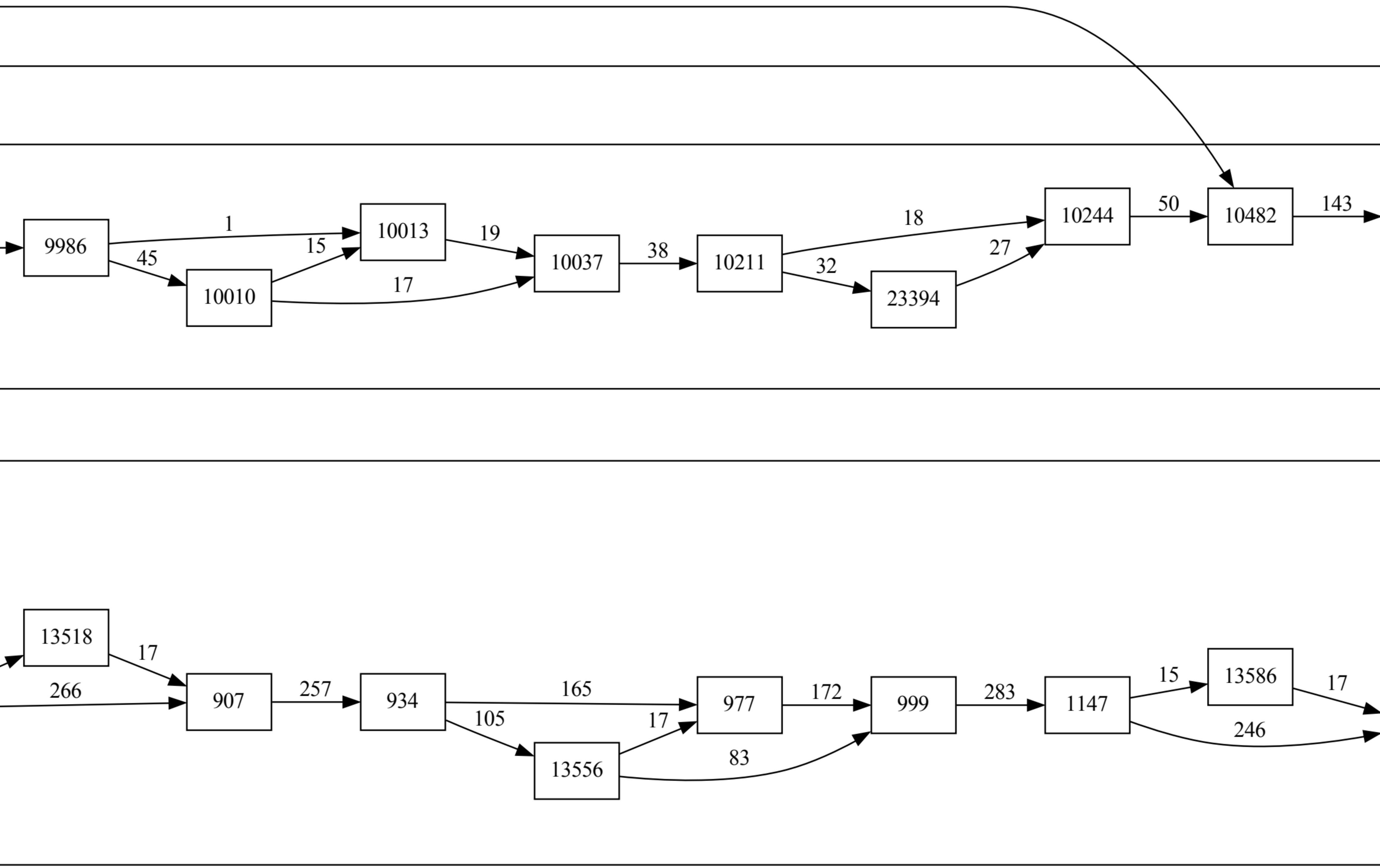
10010
10013
10037
10211
23394
10244
10482
13518
13556
13586

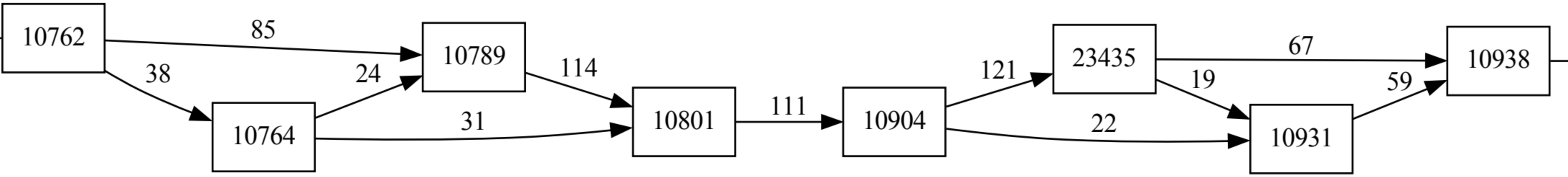
10762
85
38
10789
24
10764
114
31
10801
111
10904
121
22
23435
67
19
10931
59
10938

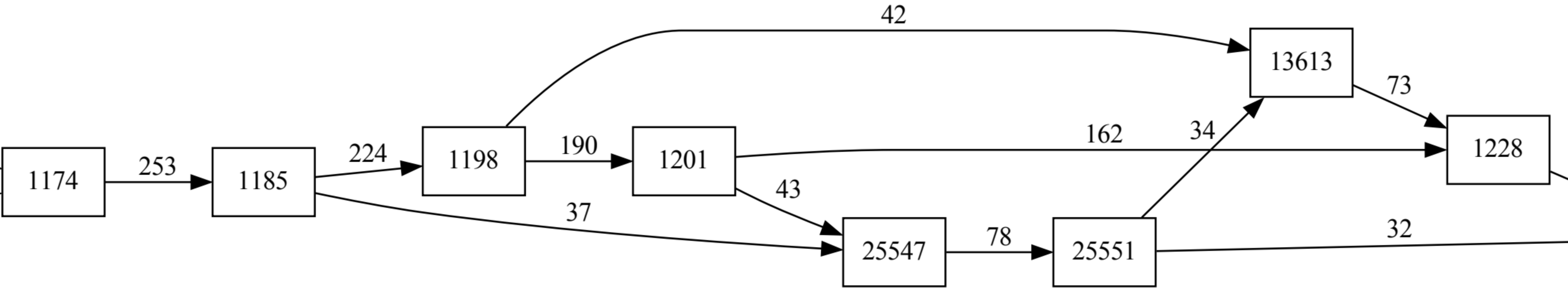
13613
25547
25551

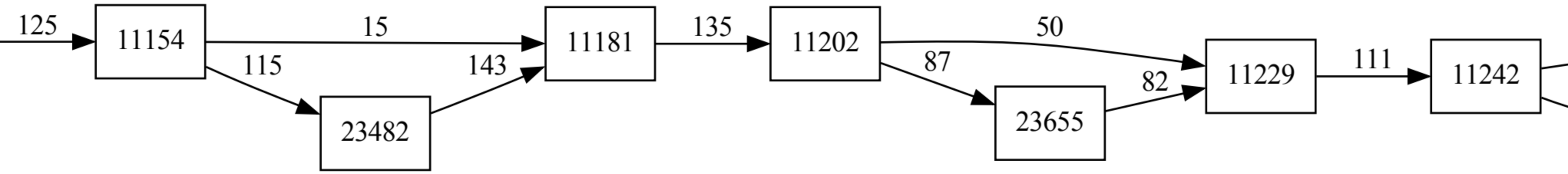
125
11154
15
115
23482
143
11181
135
11202
50
87
23655
82
11229
111
11242

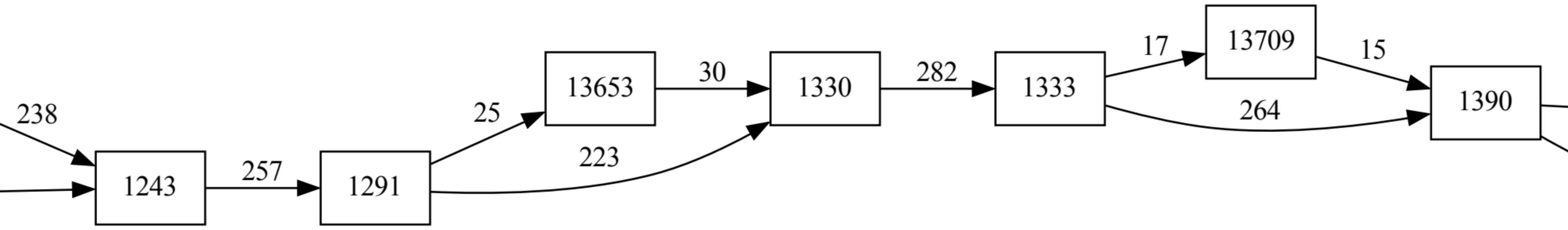
13653
13709

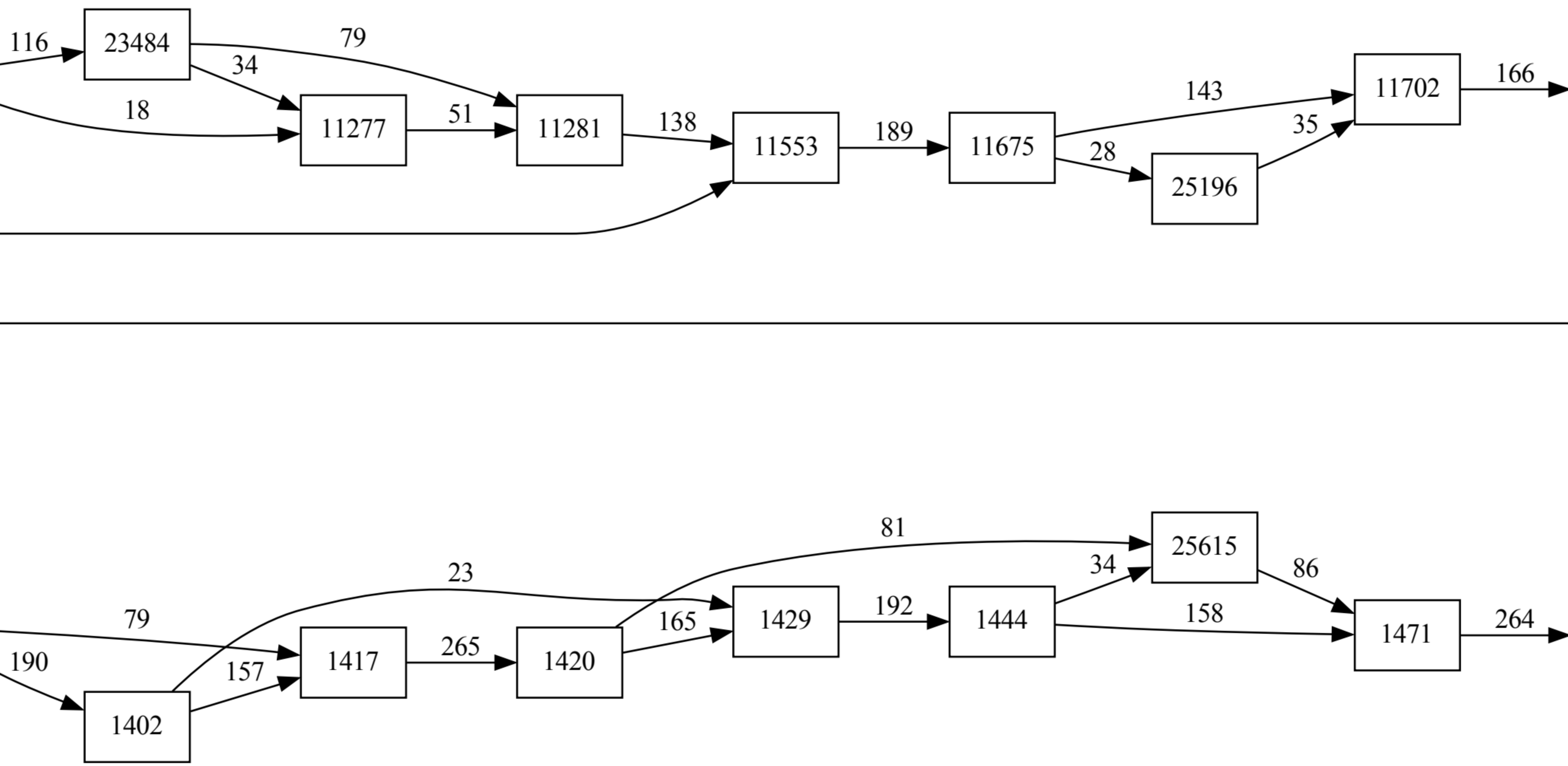
23484
11277
11281
11553
11675
25196
11702
25615

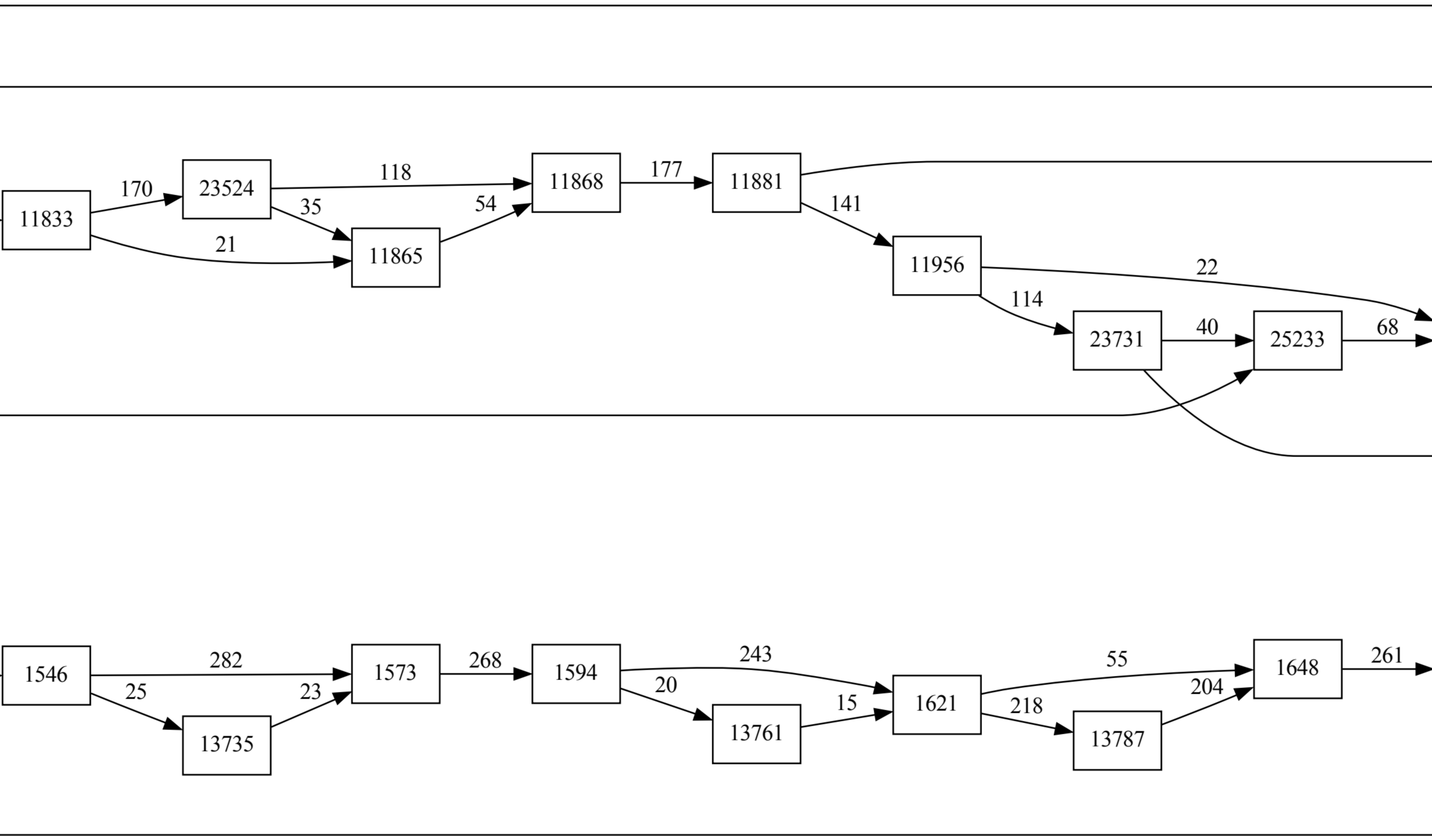
11833
170
23524
118
35
21
11865
54
11868
177
11881
141
11956
22
114
23731
40
25233
68
1546
282
25
13735
23
1573
268
1594
243
20
13761
15
1621
55
218
13787
204
1648
261

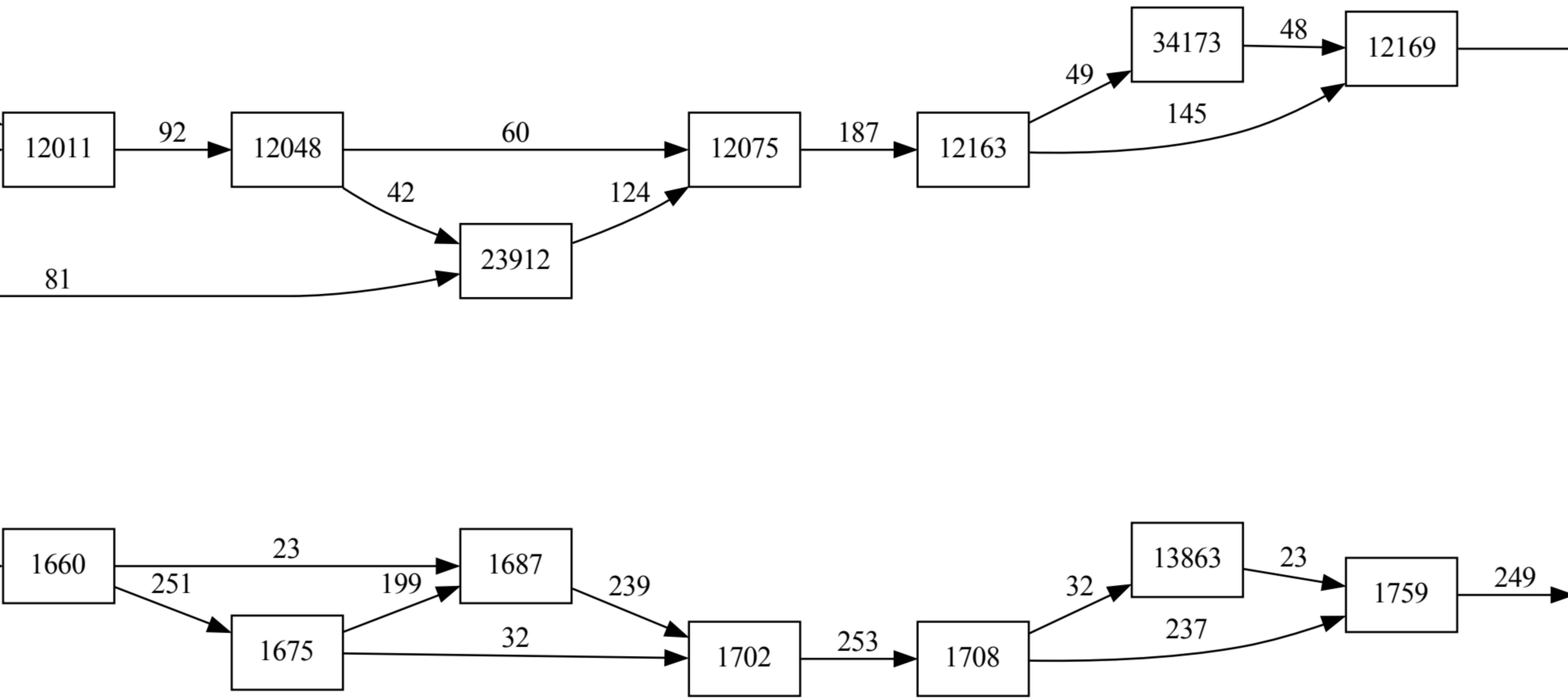

34173
48
12169
49
145
12011
92
12048
60
12075
187
12163
42
124
23912
81
13863
23
1759
249
1660
23
1687
251
199
239
32
237
1675
32
1702
253
1708

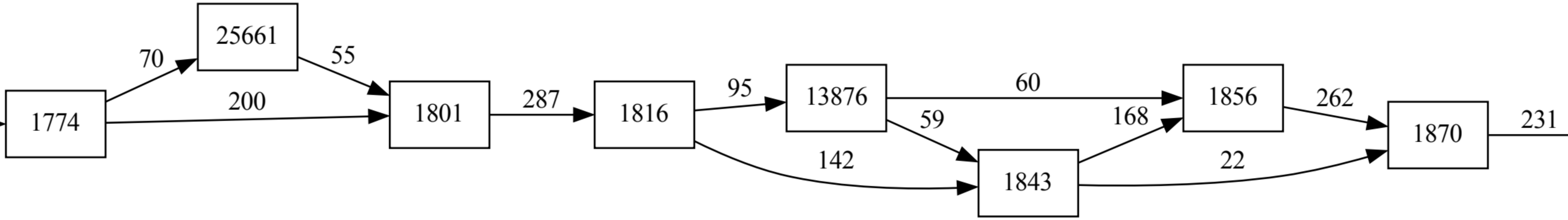
1774
25661
1801
1816
13876
1843
1856
1870

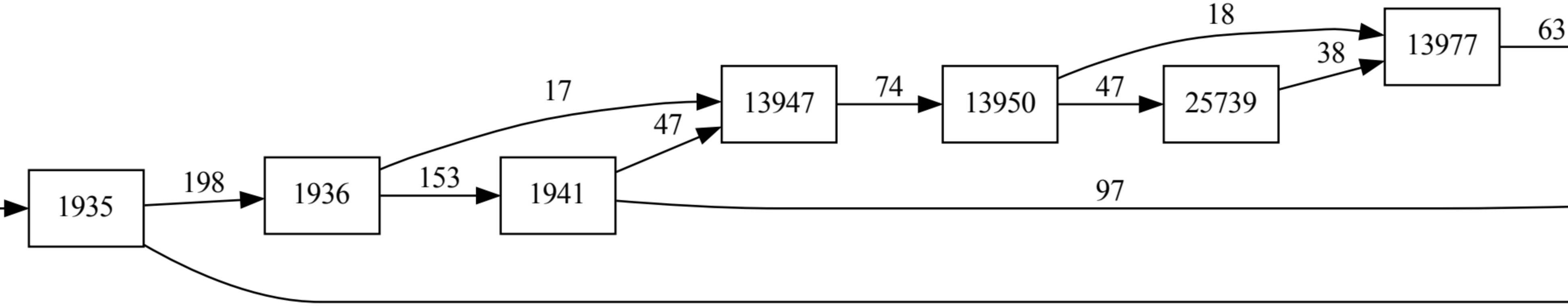
1935
198
1936
153
1941
17
47
13947
74
13950
47
25739
18
38
13977
63
97

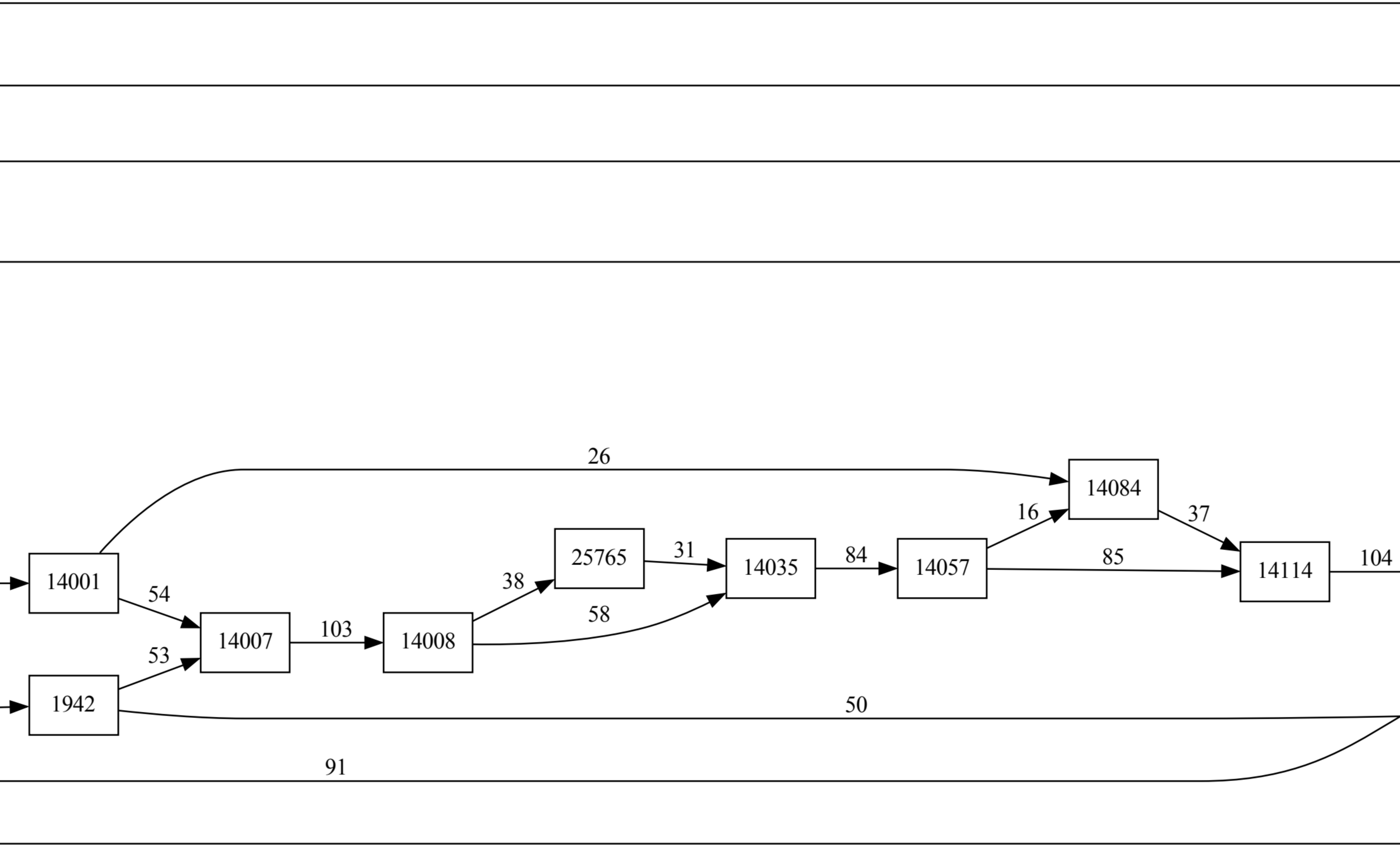
14084
14001
25765
14035
14057
14114
14007
14008
1942

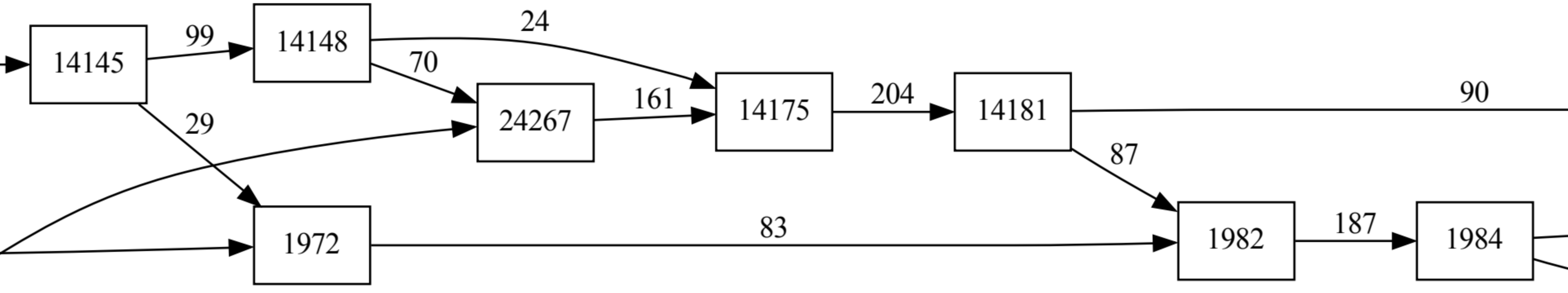
14145
99
14148
24
70
29
24267
161
14175
204
14181
90
87
1972
83
1982
187
1984

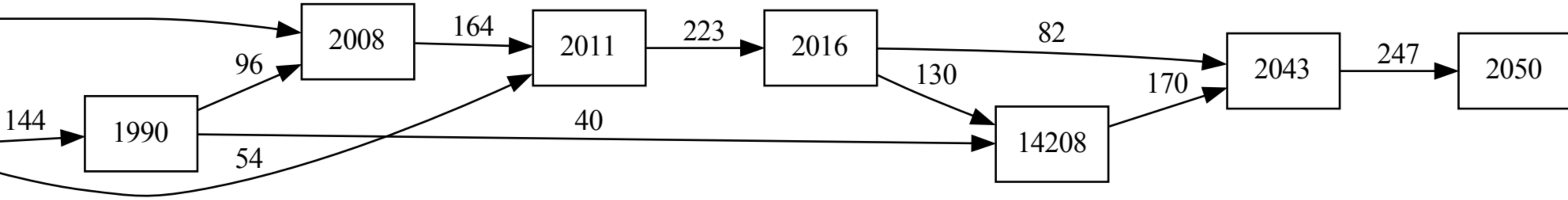
2008
164
2011
223
2016
82
2043
247
2050
96
130
170
144
1990
40
14208
54

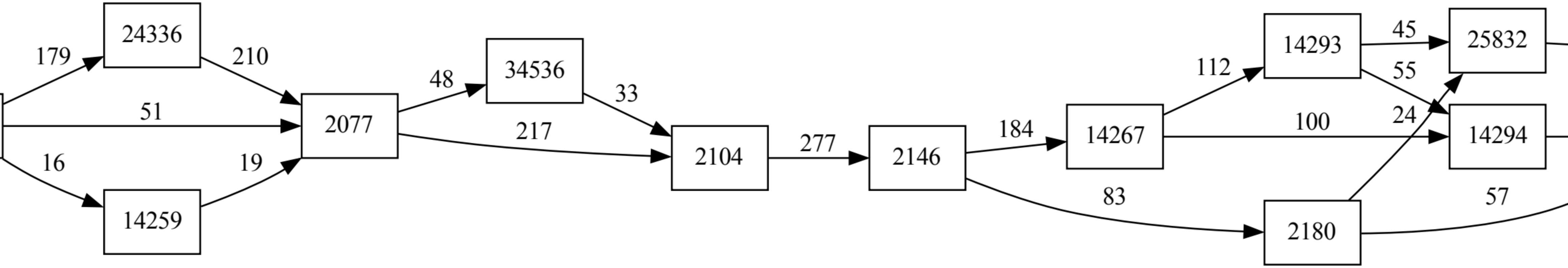

24336
2077
14259
34536
14267
14293
25832
14294

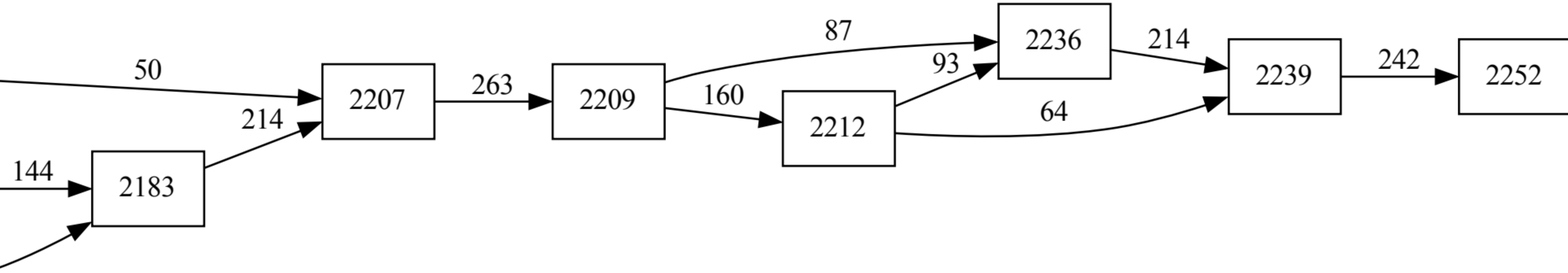

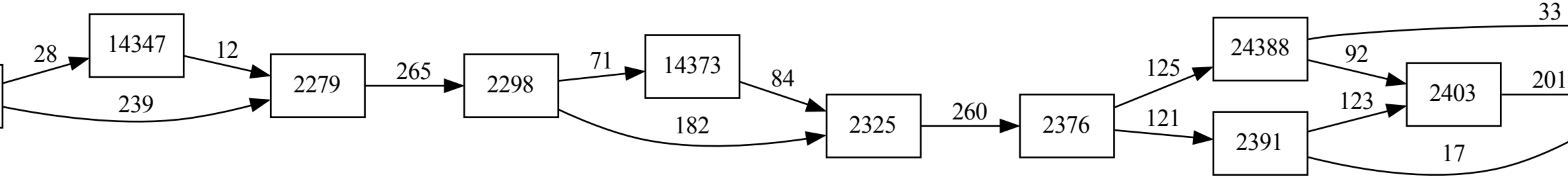
14347
14373
24388

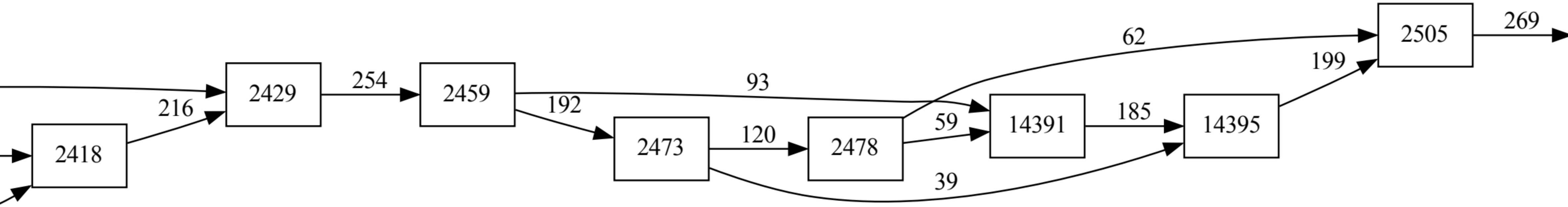
14391
14395

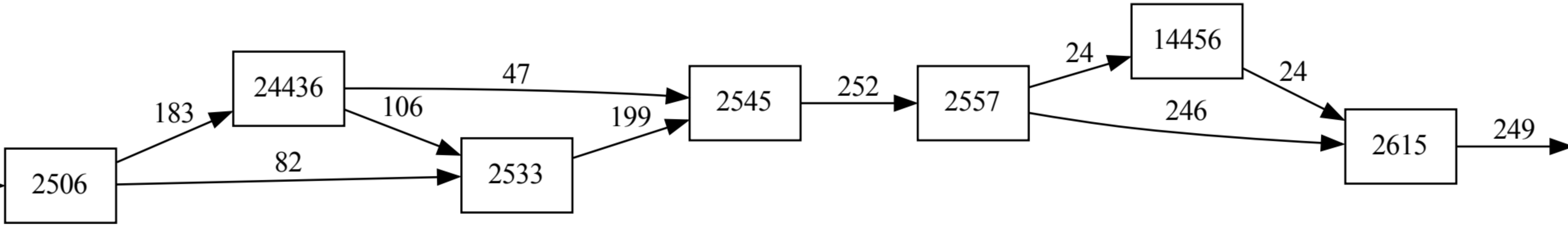
24436
14456

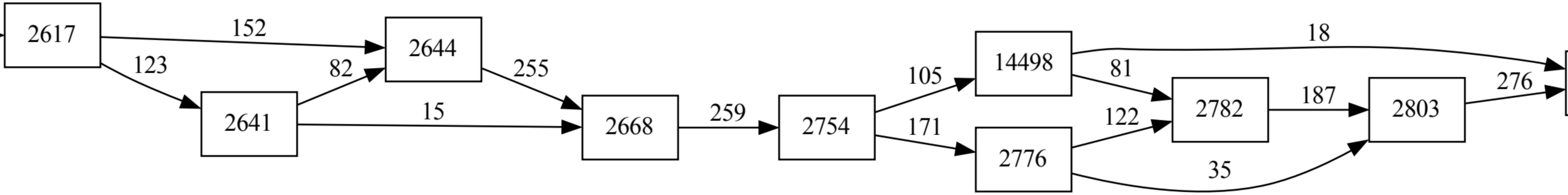
14498

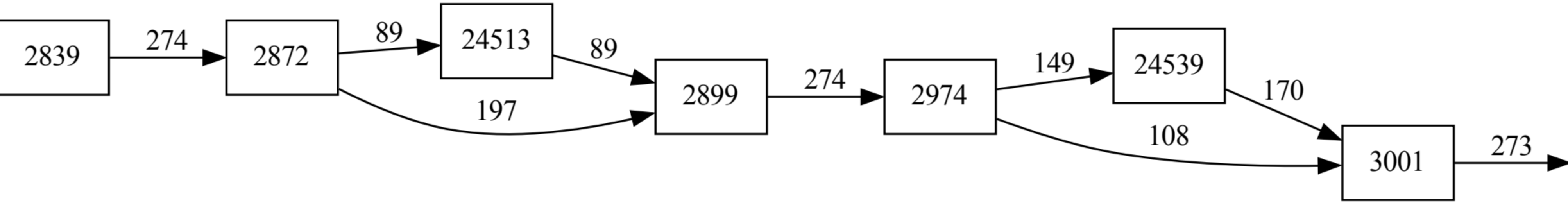
24513
24539

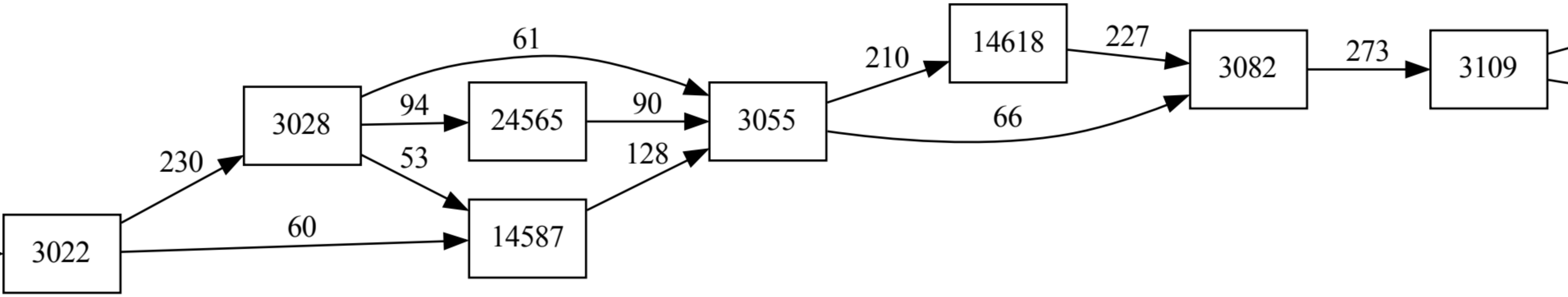
24565
14618
14587

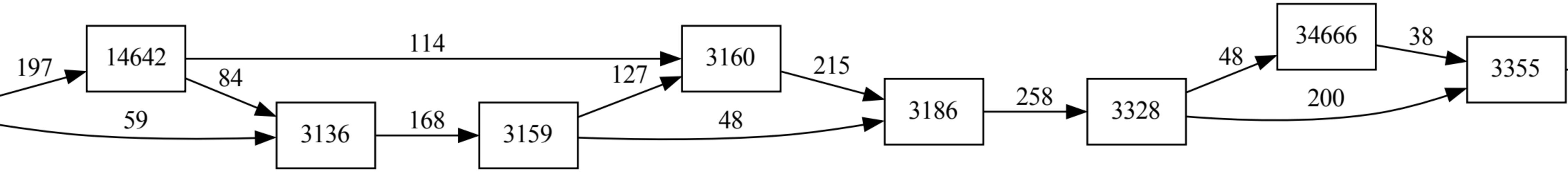
14642
34666

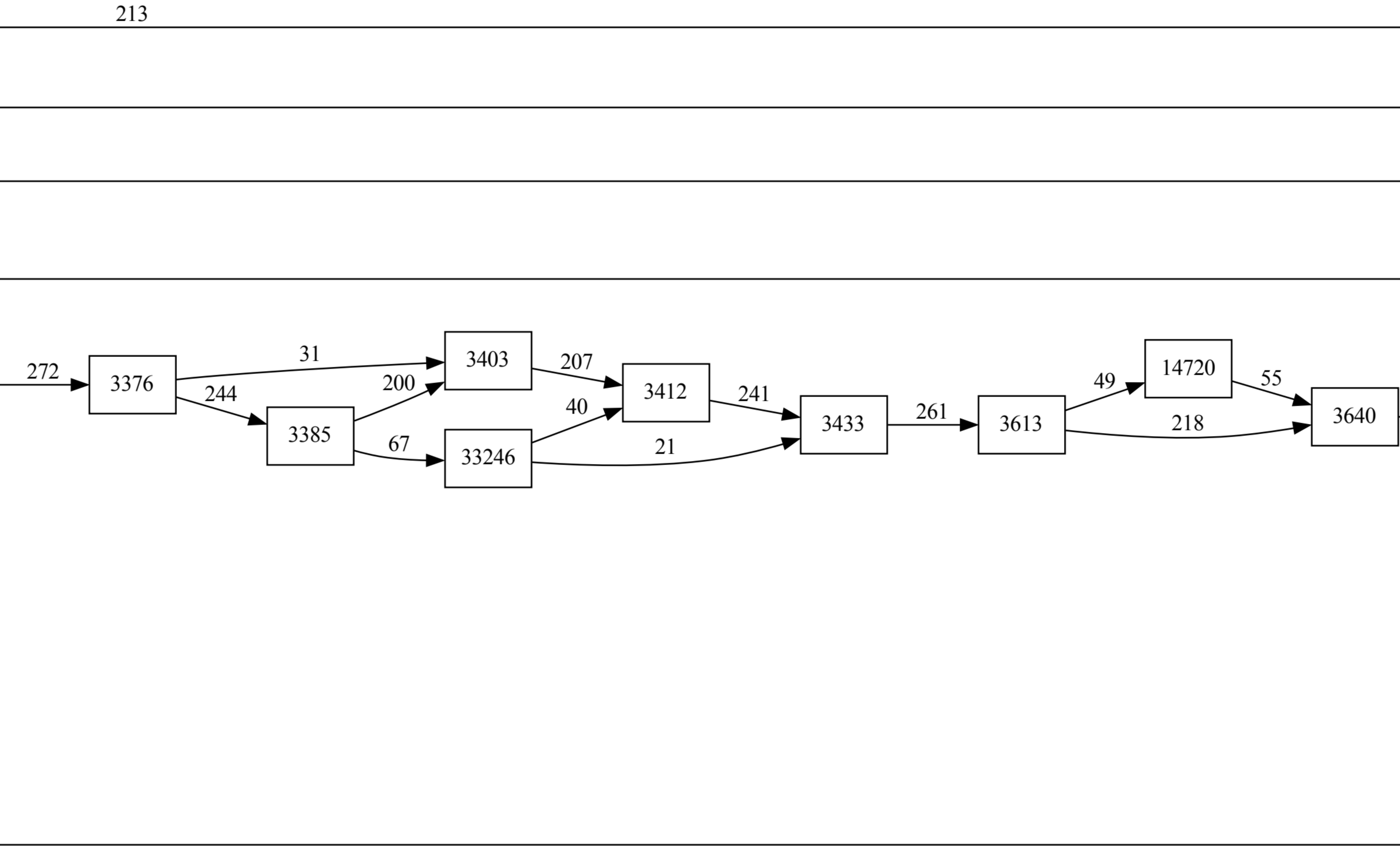
33246
14720

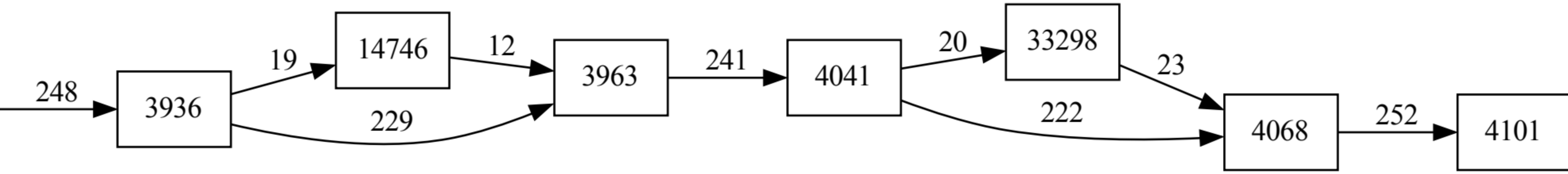
14746
33298

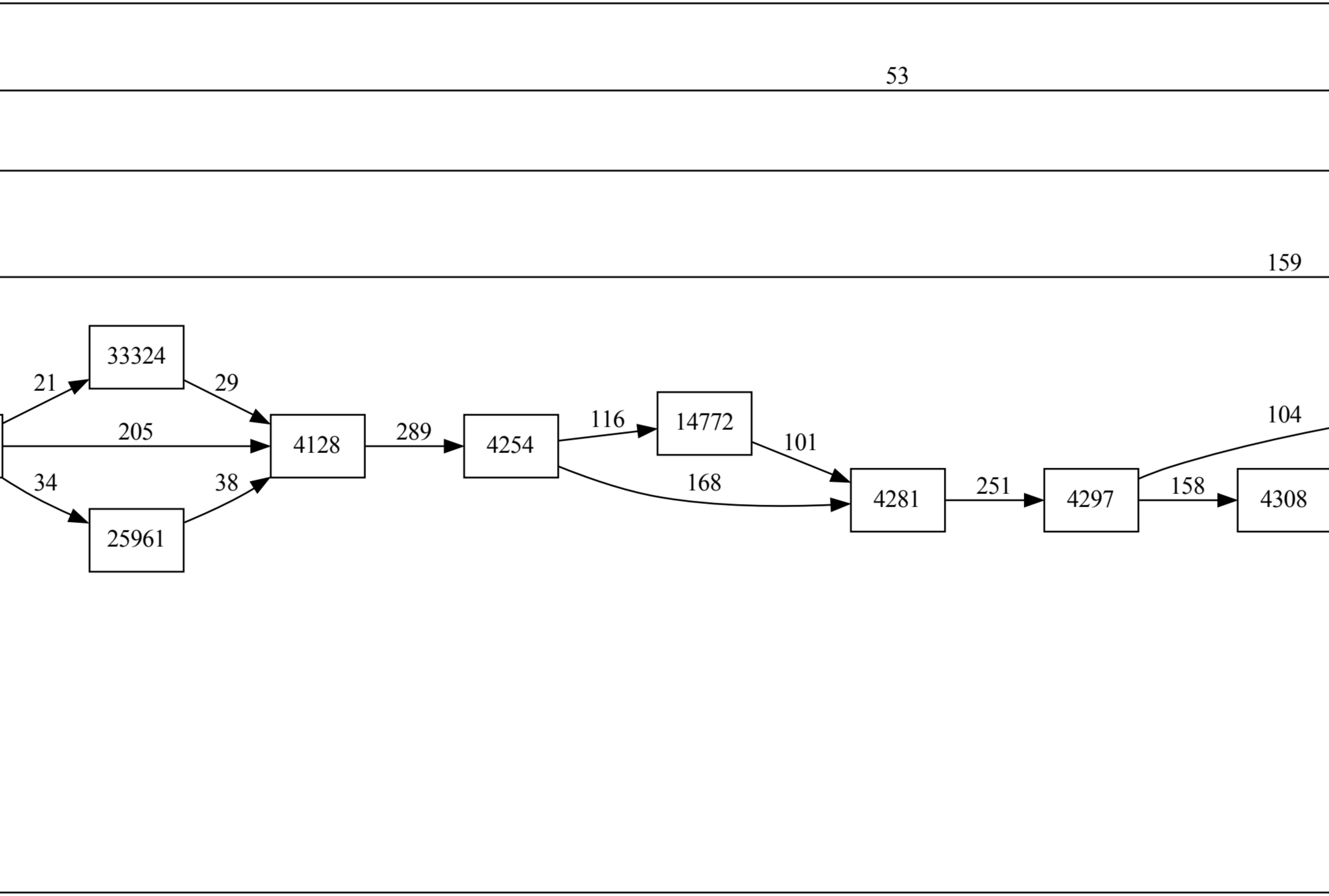
33324
14772
25961

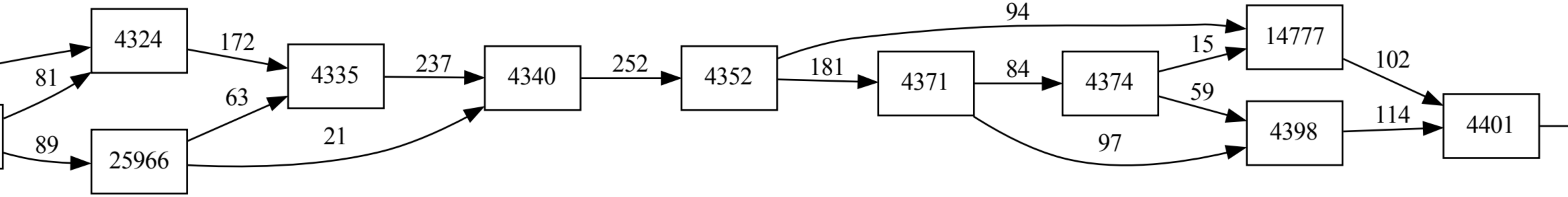
14777
25966

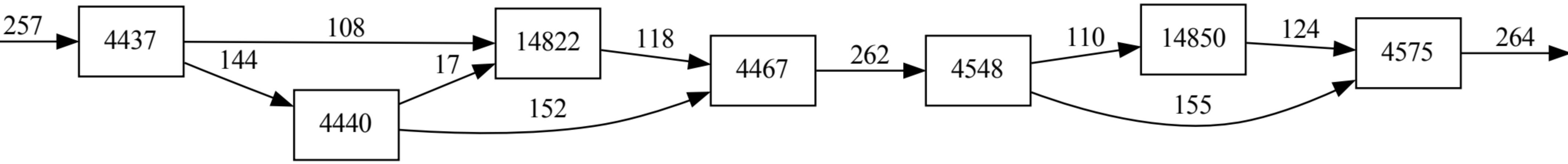
14822
14850

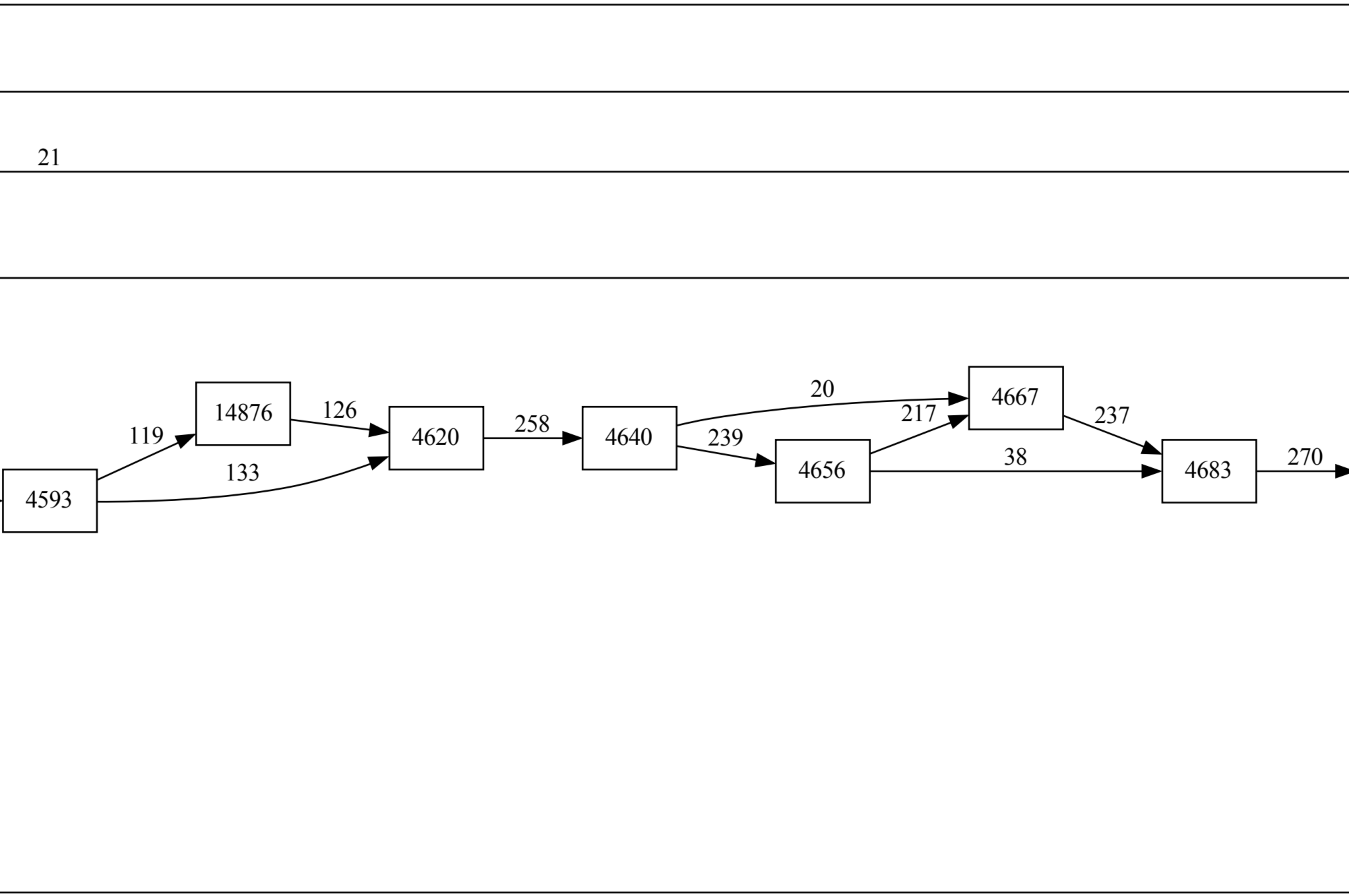
14876

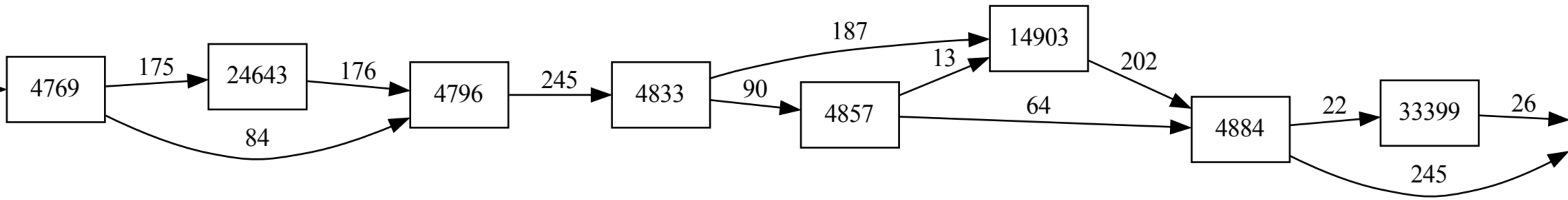
24643
14903
33399

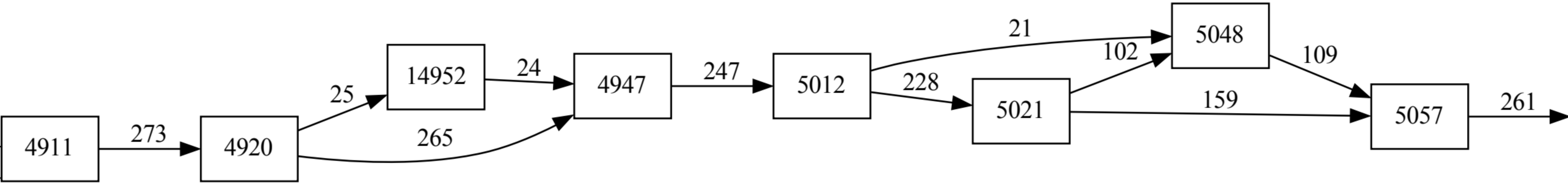
14952

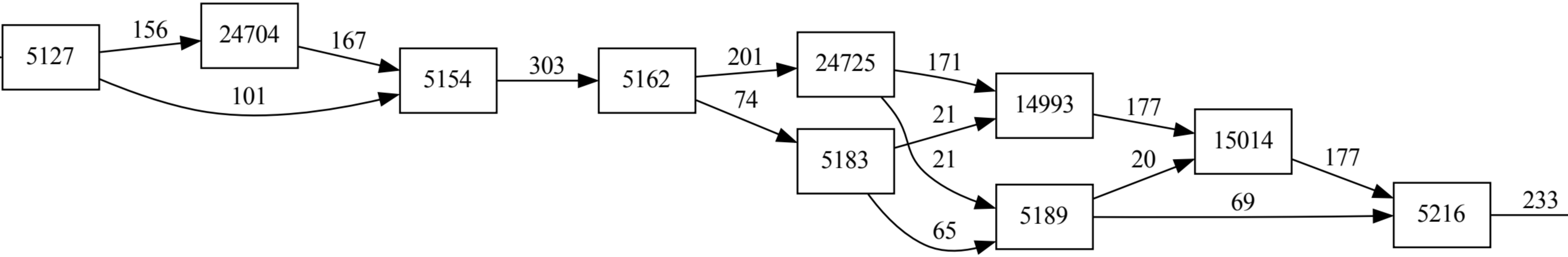
24704
24725
14993
15014

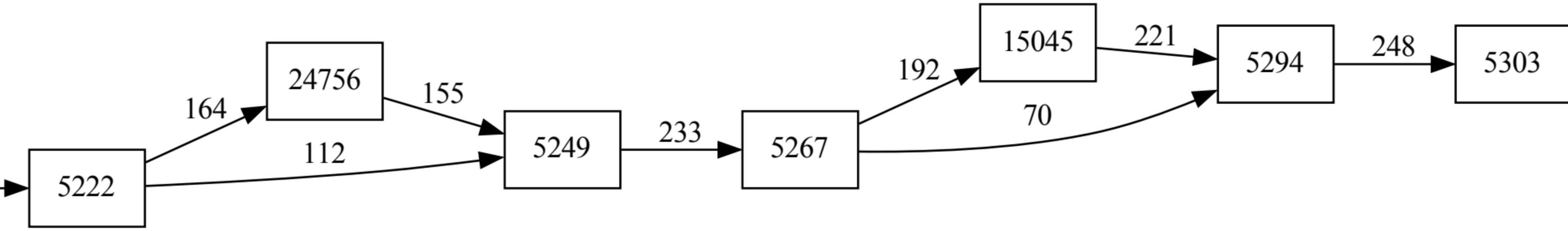
24756
15045

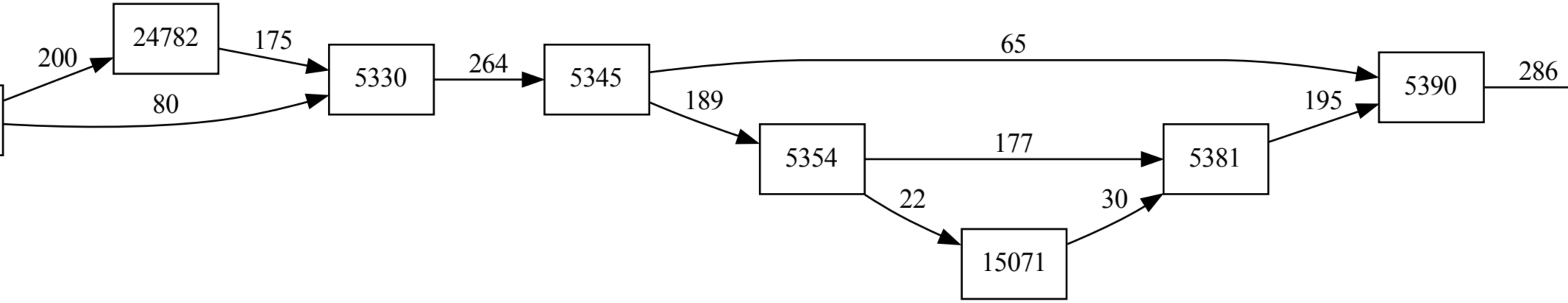
24782
15071

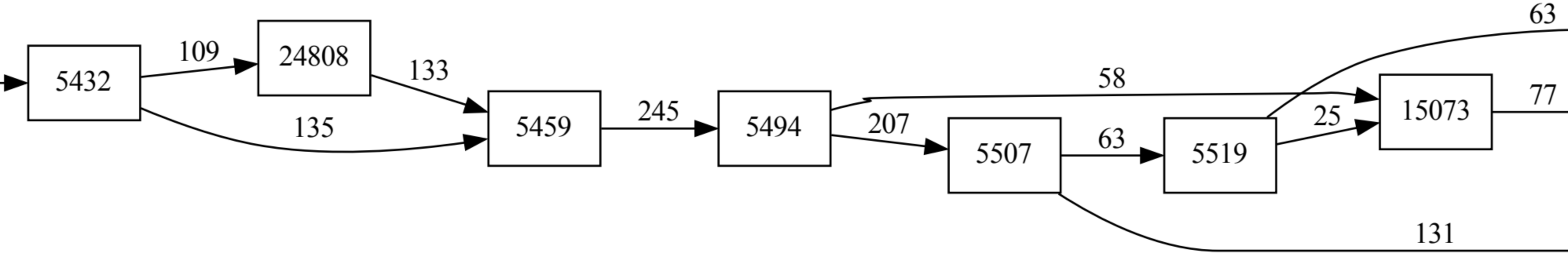
24808
15073

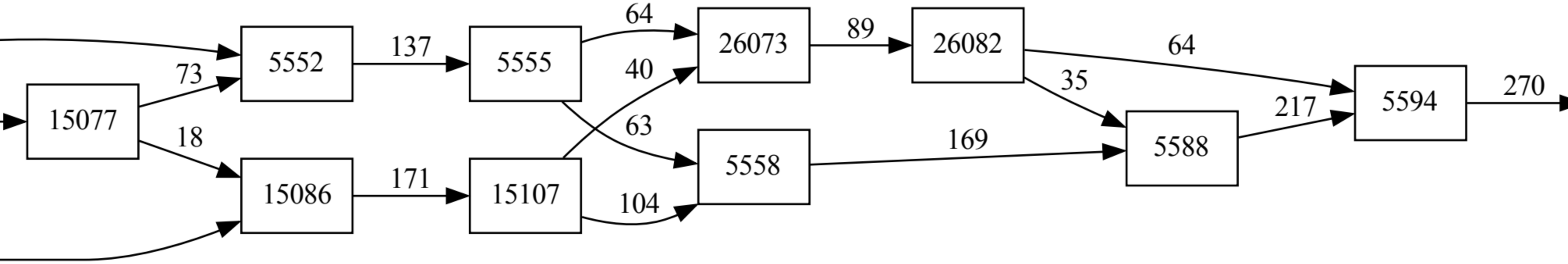
26073
26082
15077
15086
15107

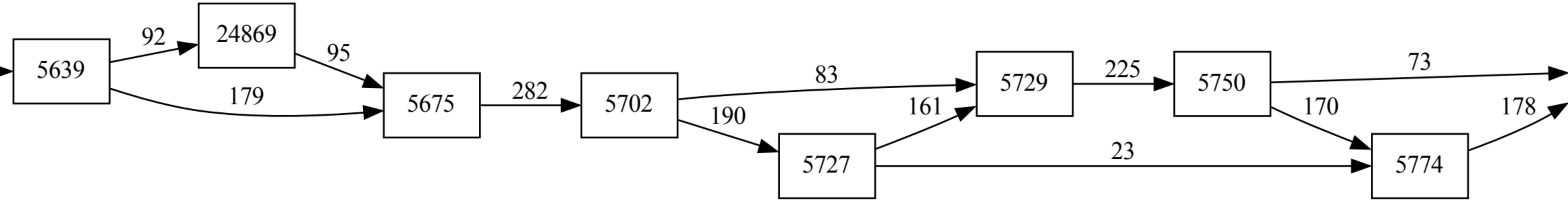
24869

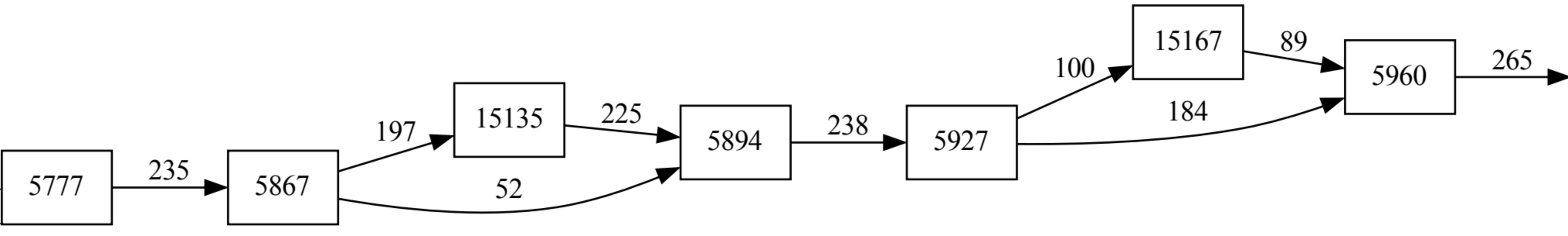
15135
15167

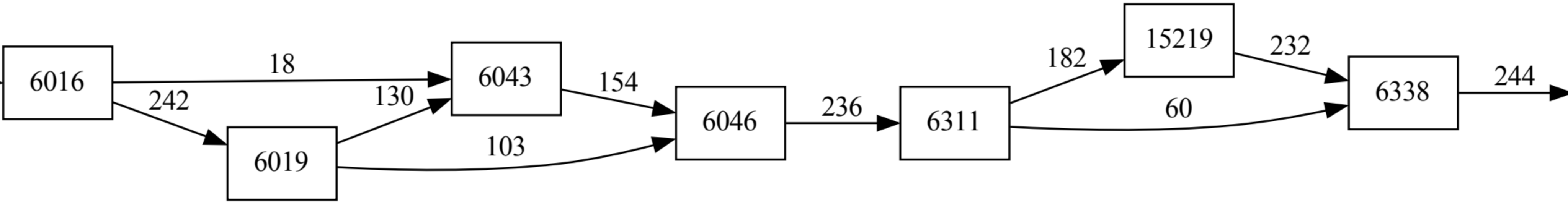
15219

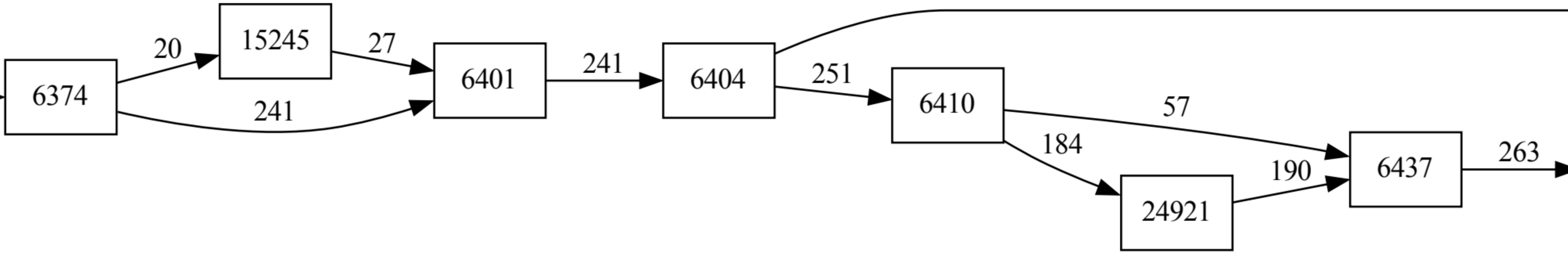
15245
24921

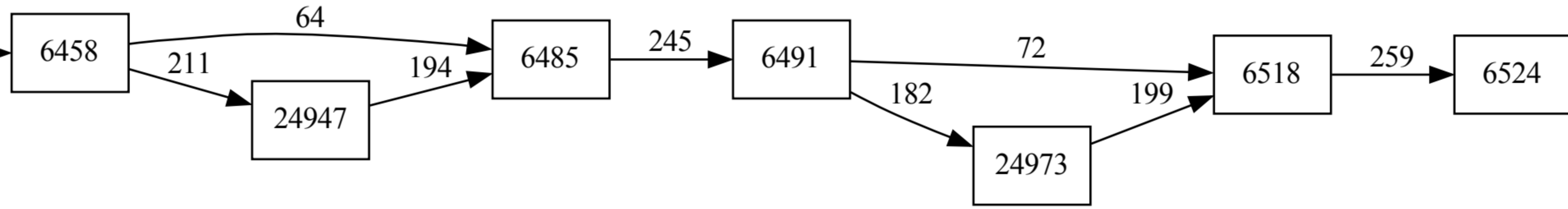
24947
24973

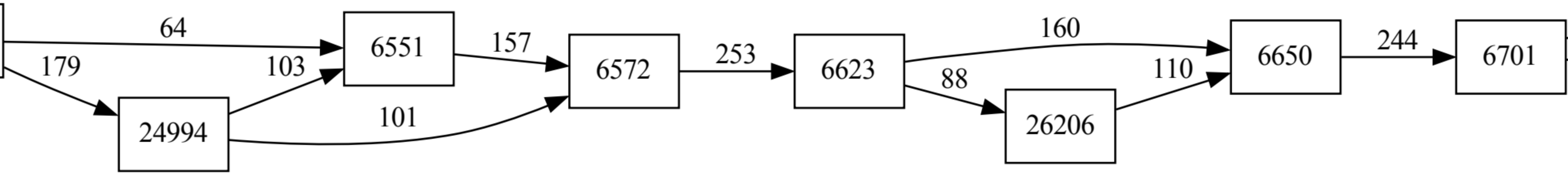
24994
26206

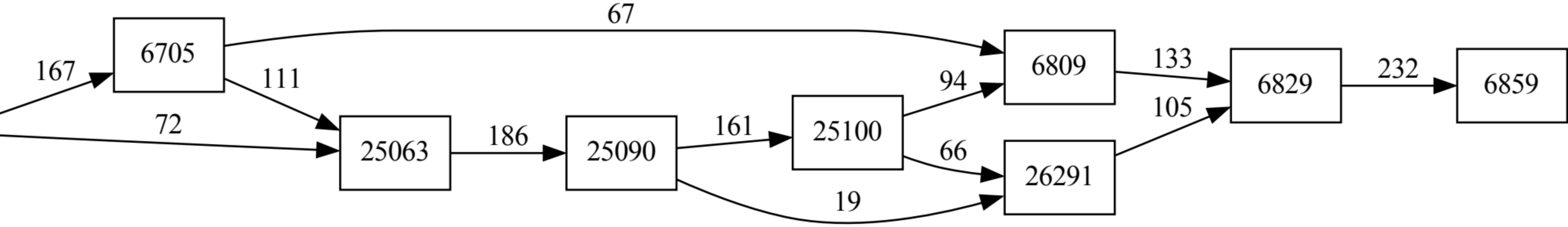
25063
25090
25100
26291

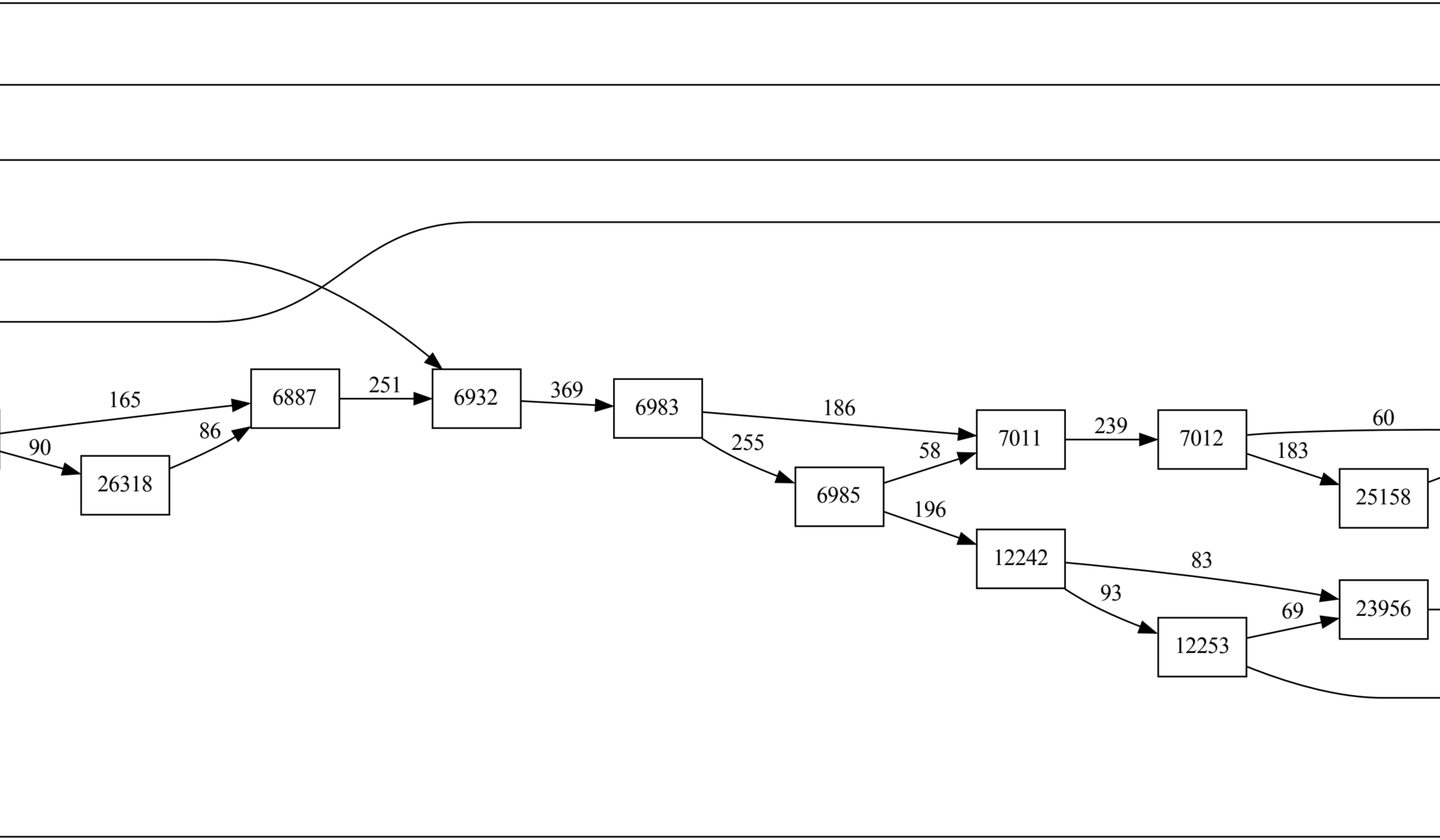

26318
25158
12242
23956
12253

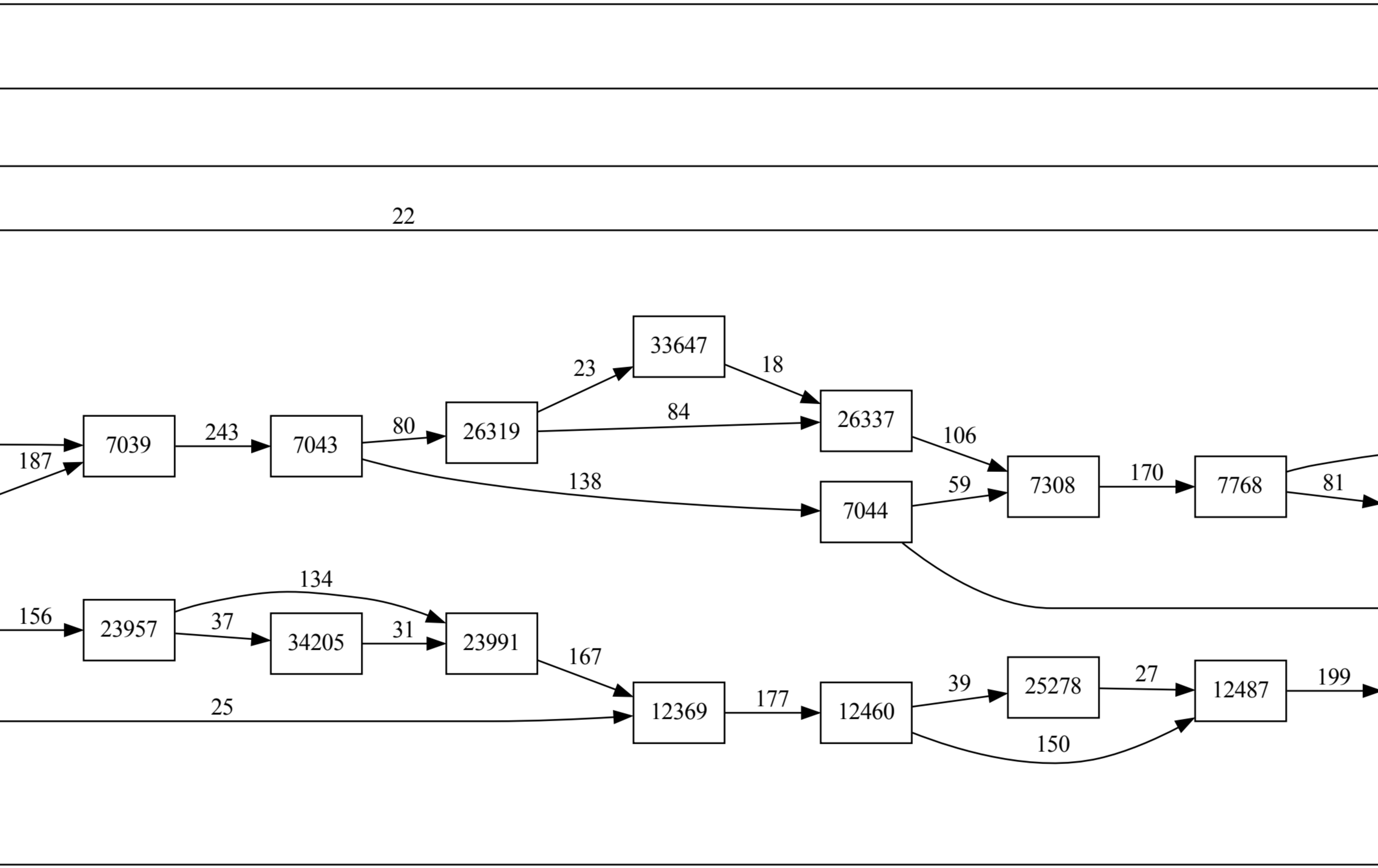
33647
26319
26337
23957
34205
23991
12369
12460
25278
12487

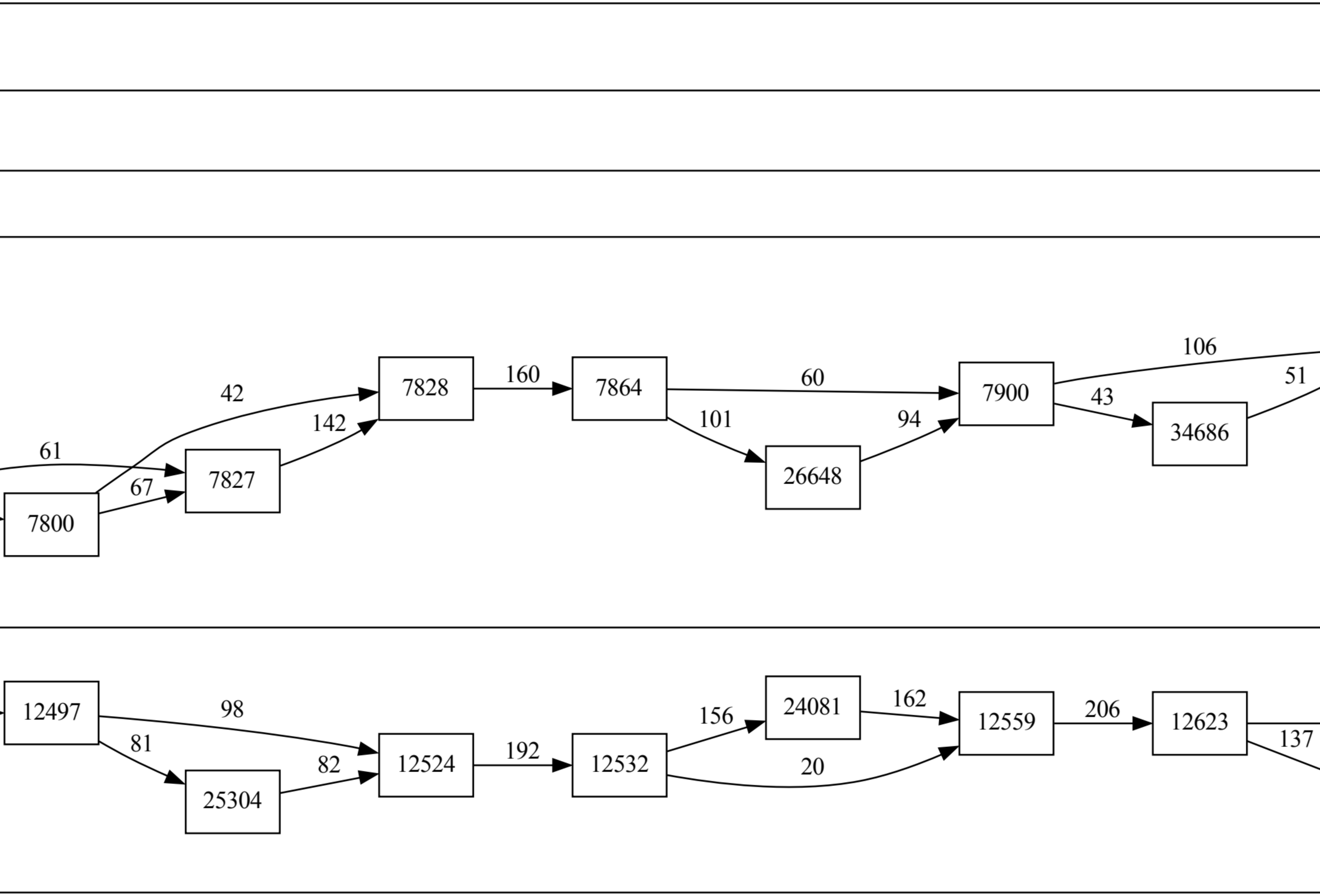
34686
26648
12497
24081
12559
12623
12524
12532
25304

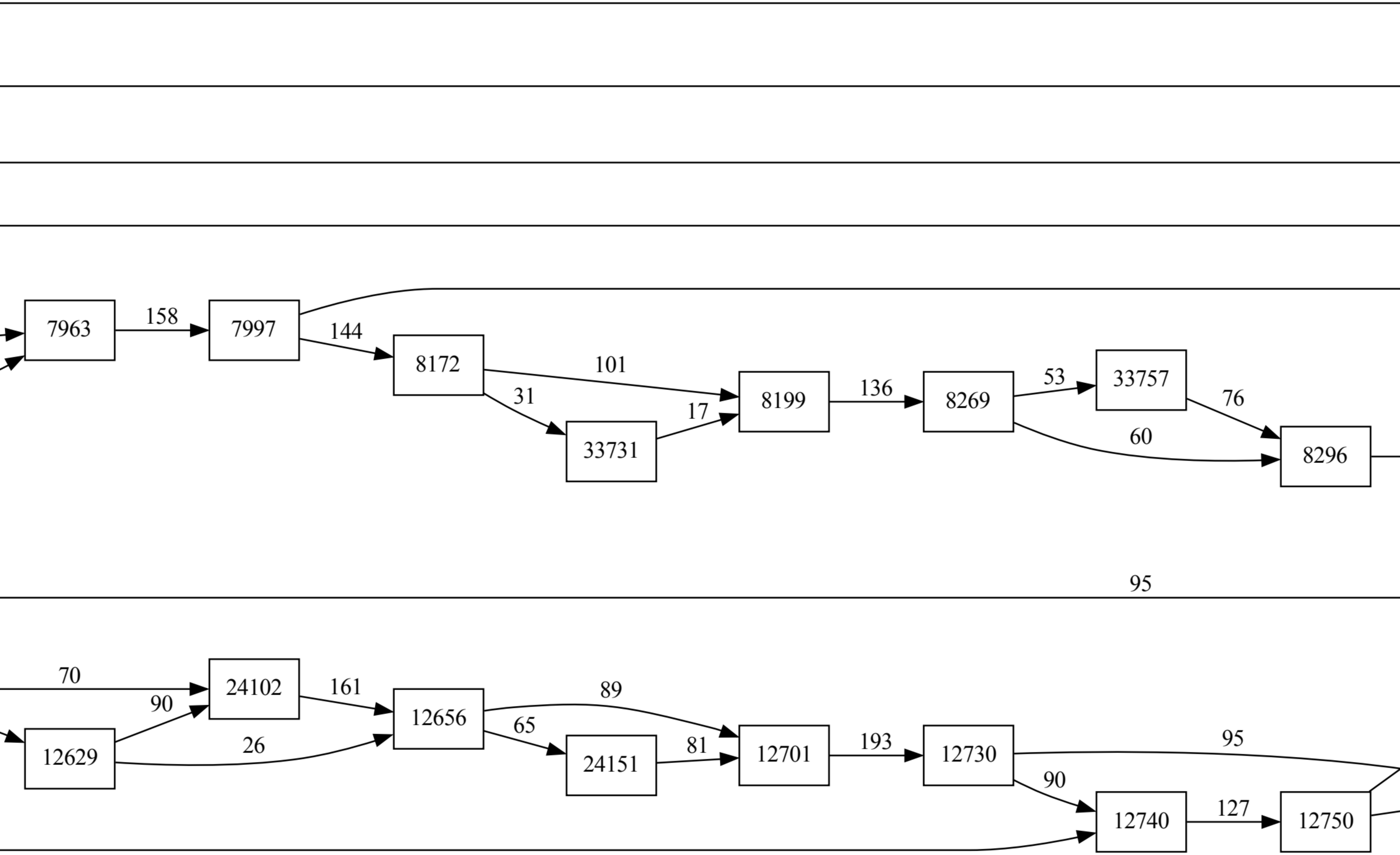
33731
33757
24102
12629
12656
24151
12701
12730
12740
12750

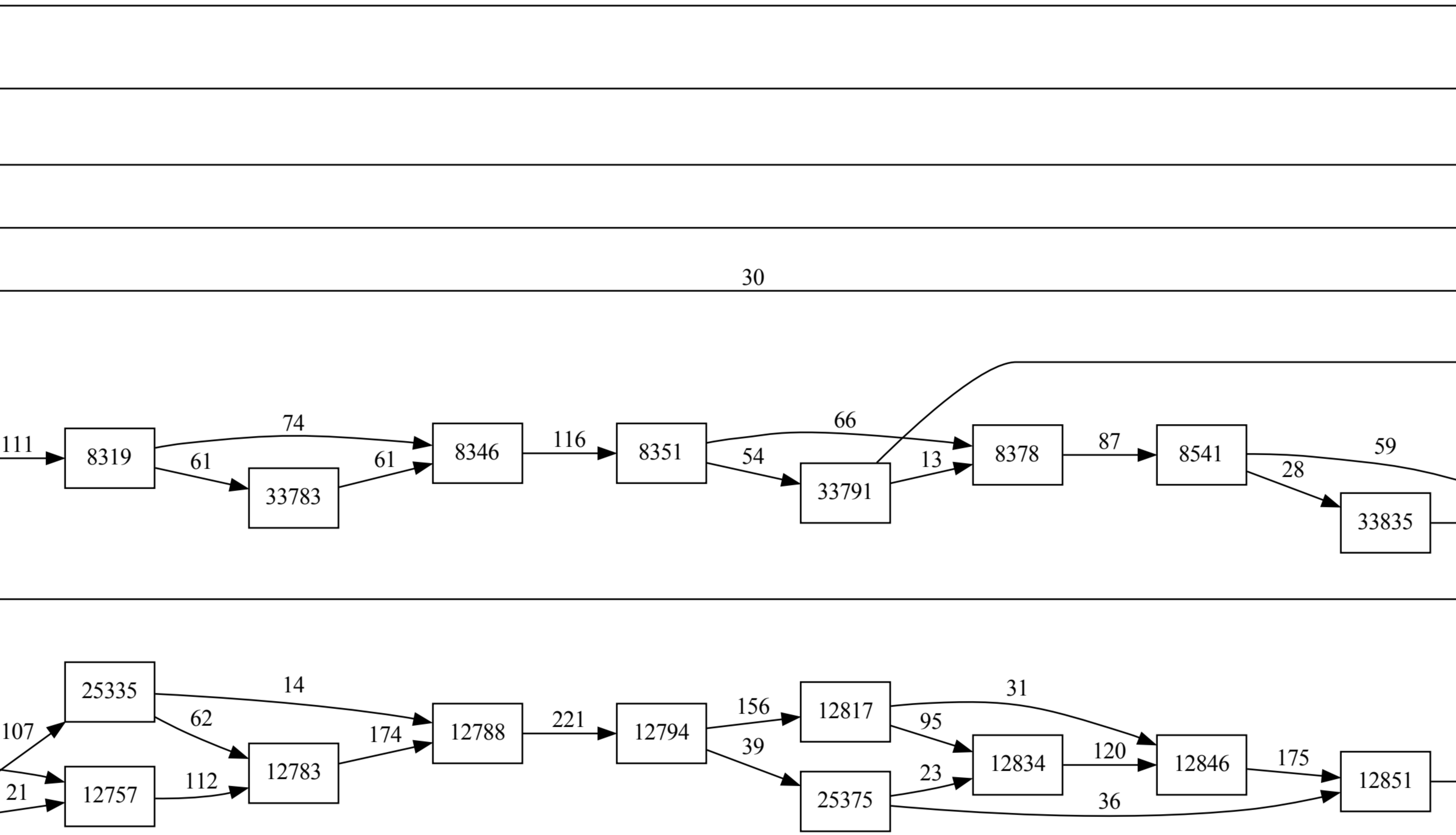
33783
33791
33835
25335
12757
12783
12788
12794
12817
25375
12834
12846
12851

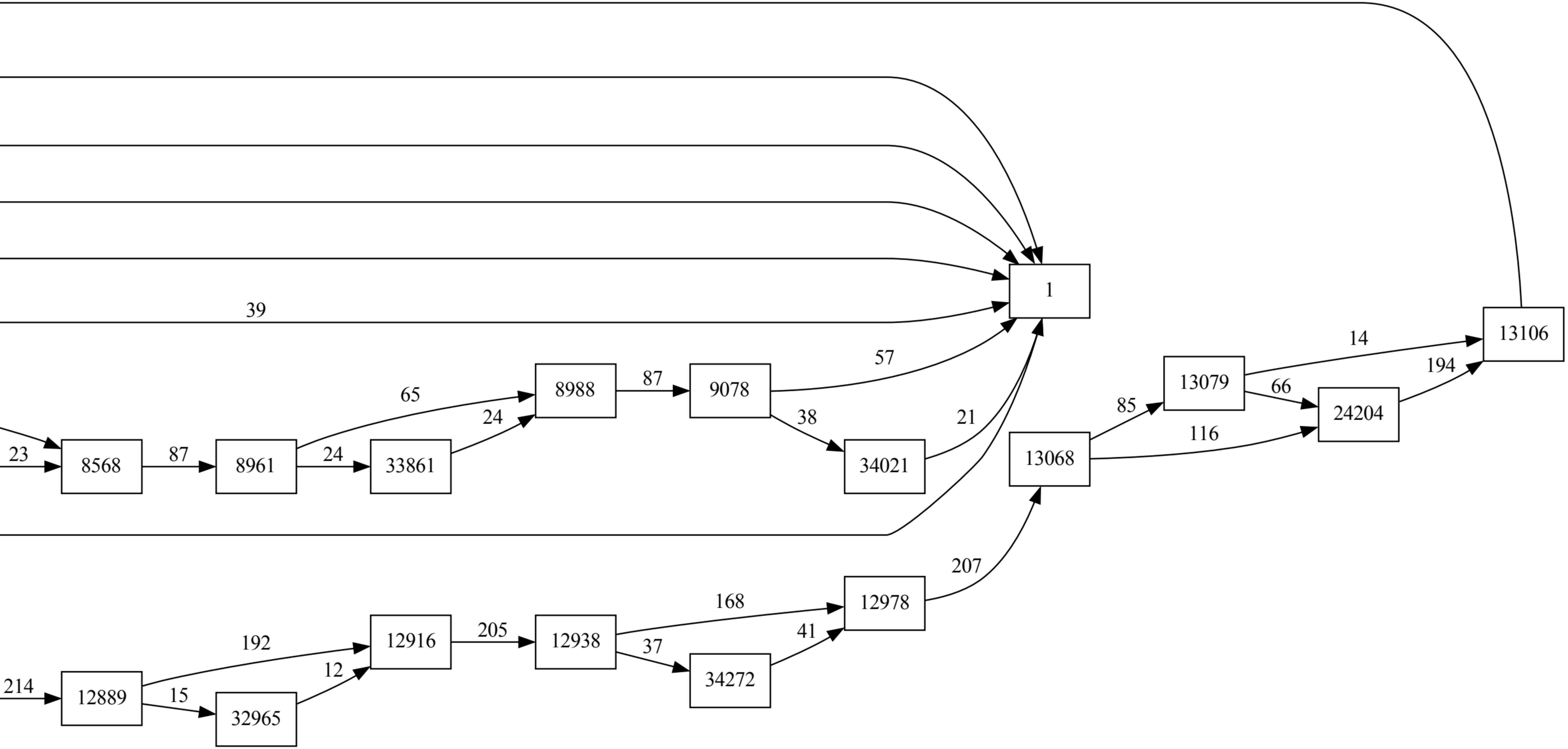
13106
13079
24204
33861
34021
13068
12978
12916
12938
12889
34272
32965