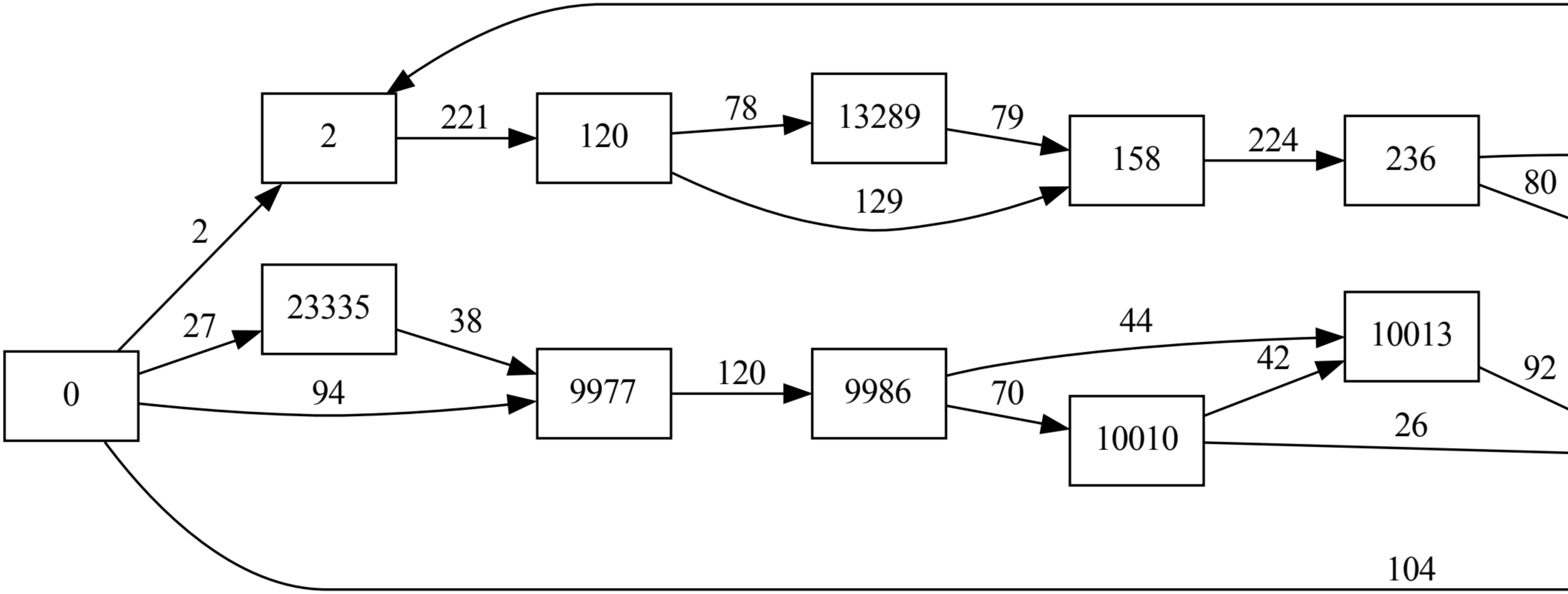
13289
23335
10013
10010

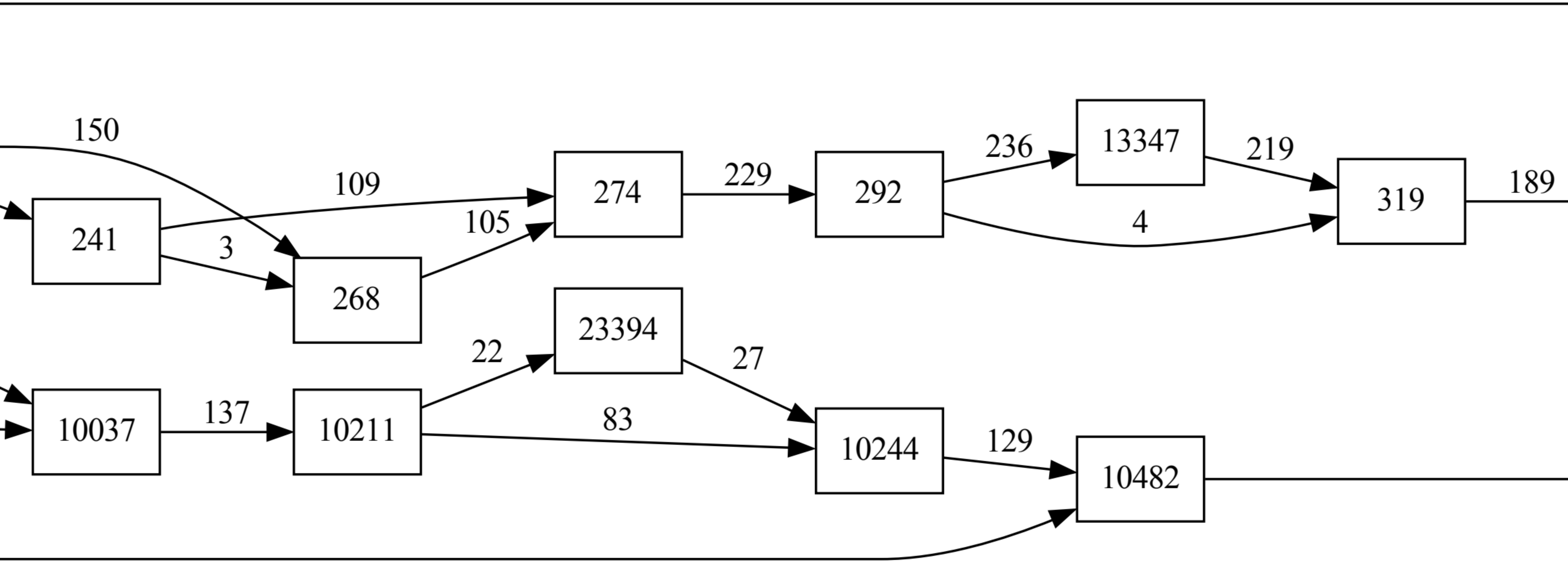
13347
23394
10037
10211
10244
10482

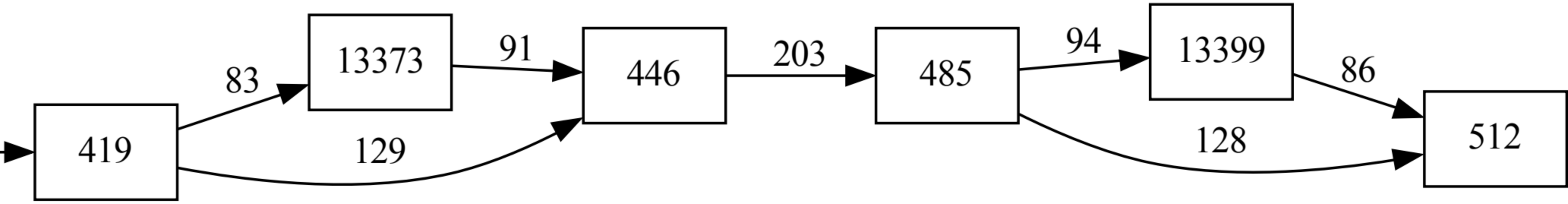
13373
13399

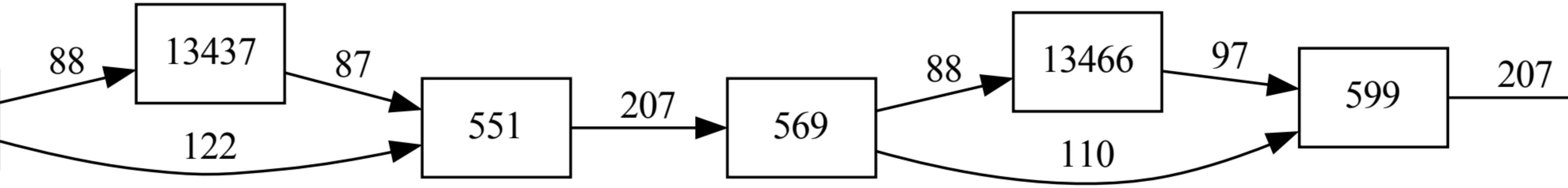
13437
13466

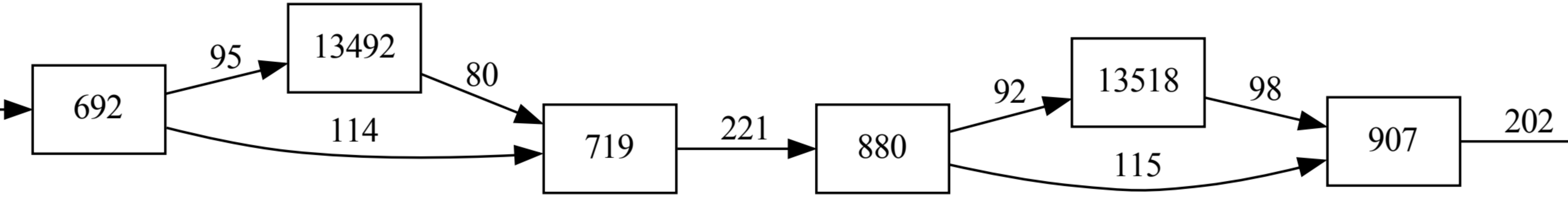
13492
13518

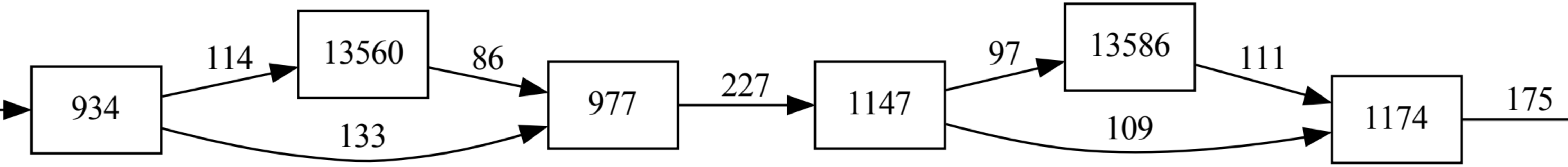
13560
13586

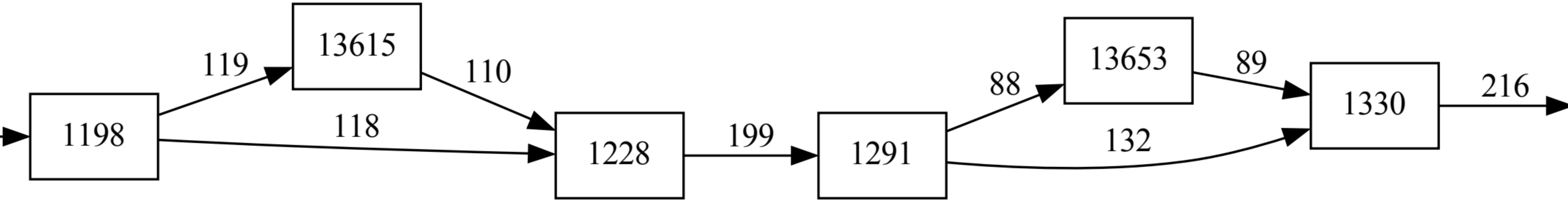
13615
13653

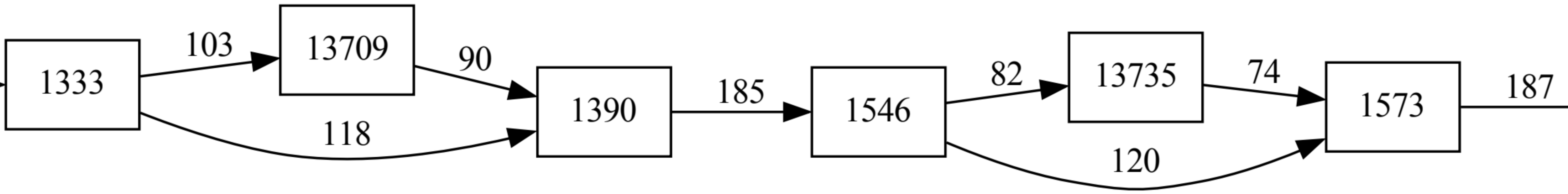
13709
1546
13735
1573

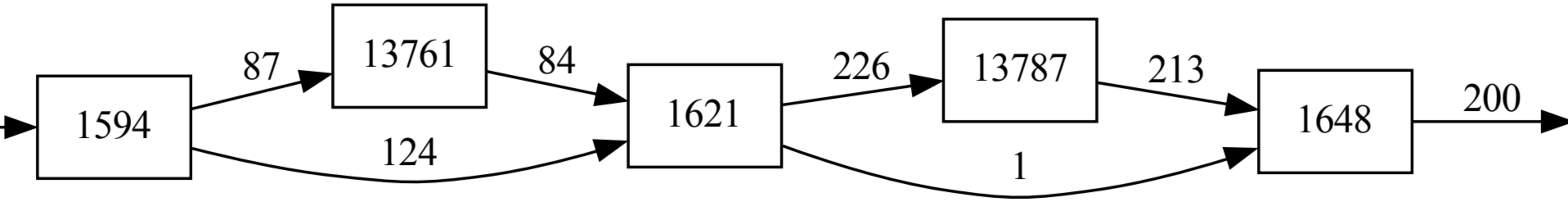
1594
87
13761
84
124
1621
226
13787
213
1
1648
200

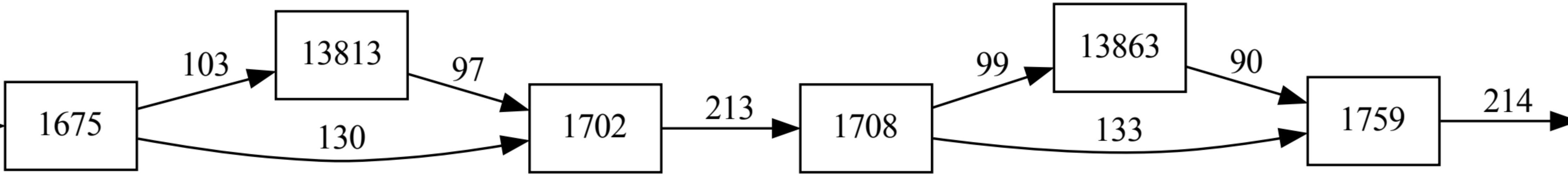
1675
103
13813
97
130
1702
213
1708
99
13863
90
133
1759
214

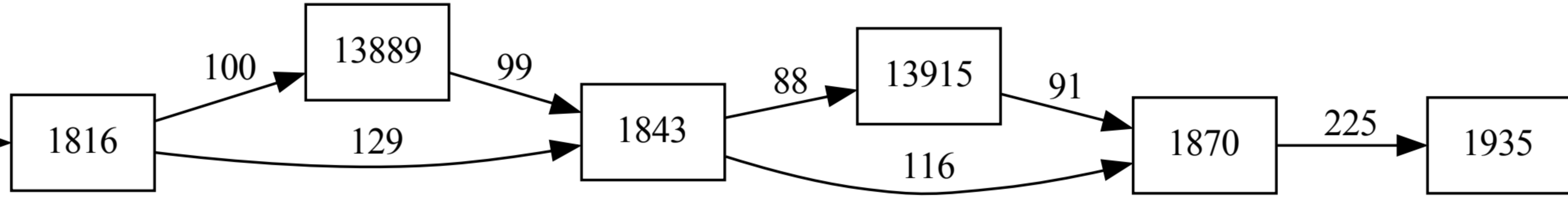
1816
100
13889
99
129
1843
88
13915
91
116
1870
225
1935

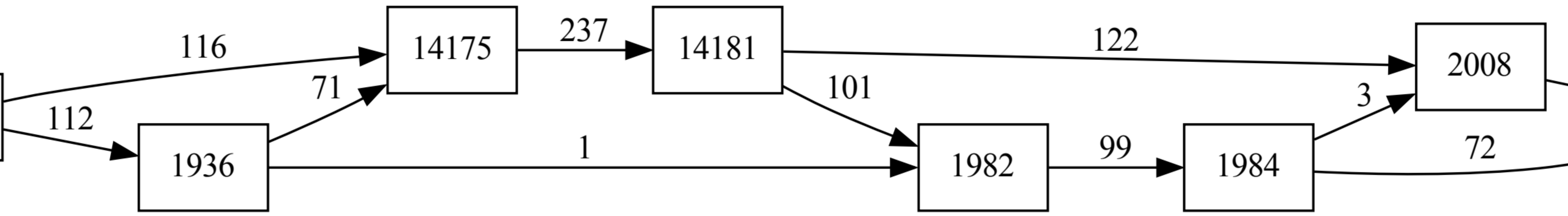
14175
14181
2008
1936
1982
1984

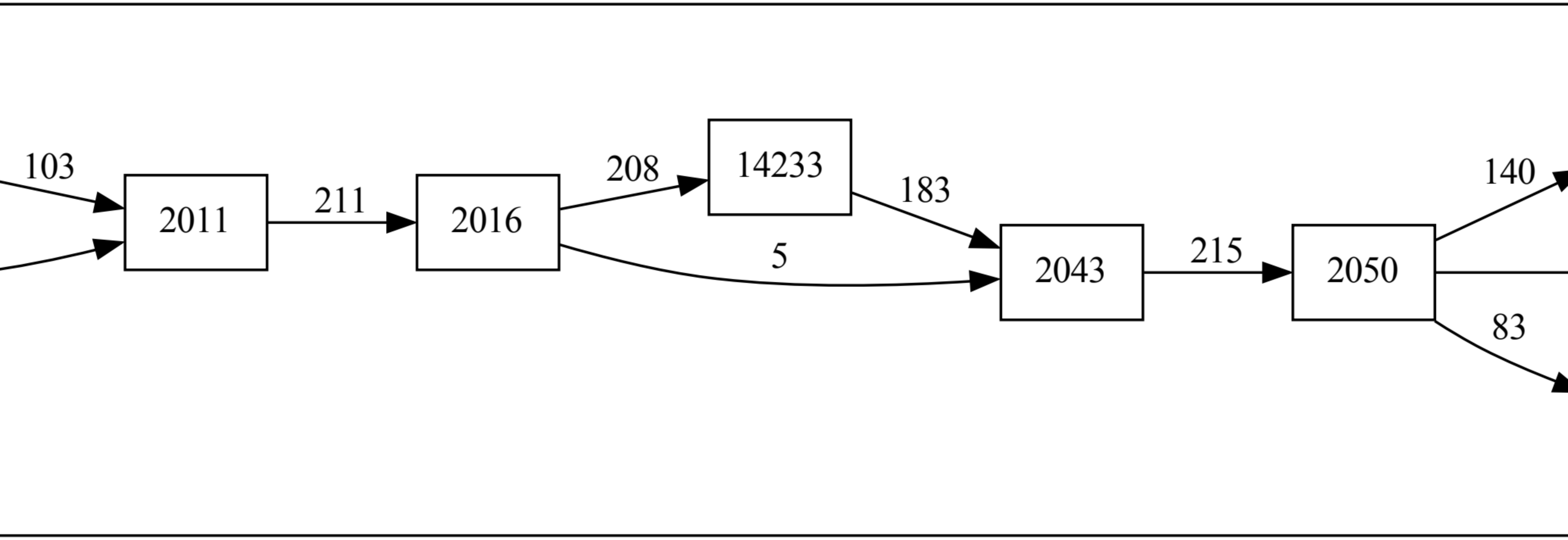
2011
2016
14233
2043
2050

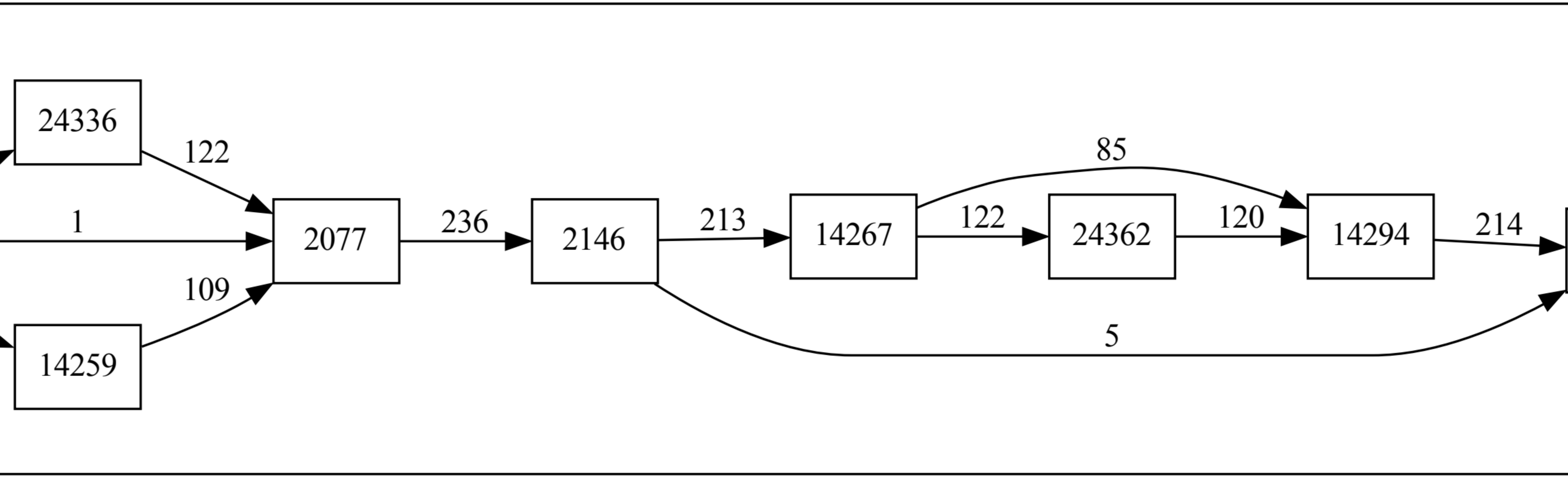
24336
2077
14267
24362
14294
14259

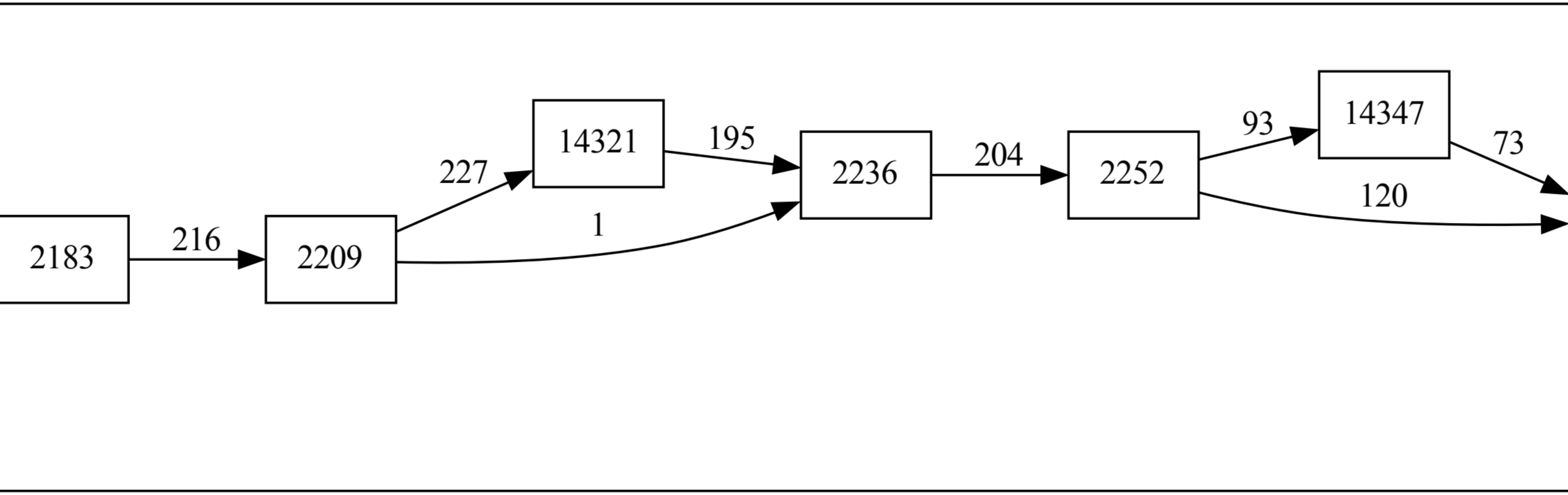
14321
14347

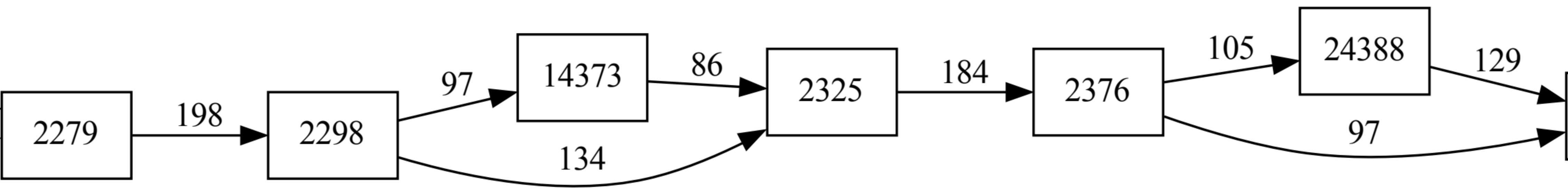
14373
24388

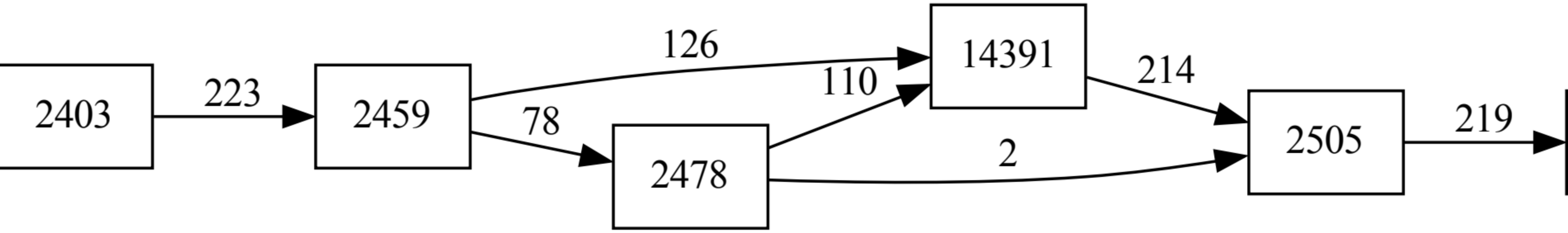
14391

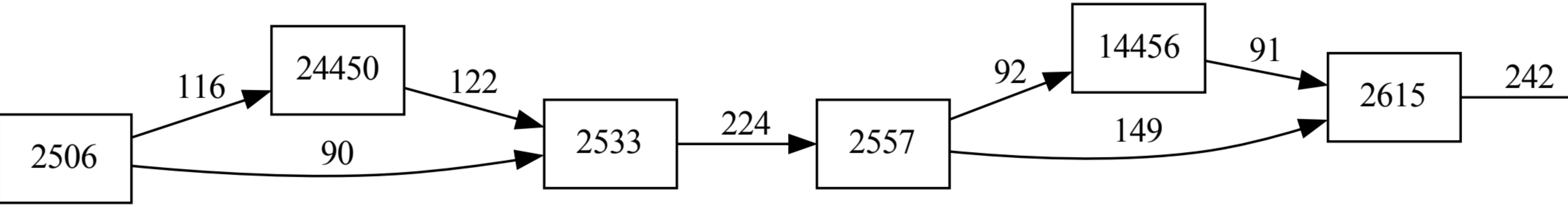
24450
14456

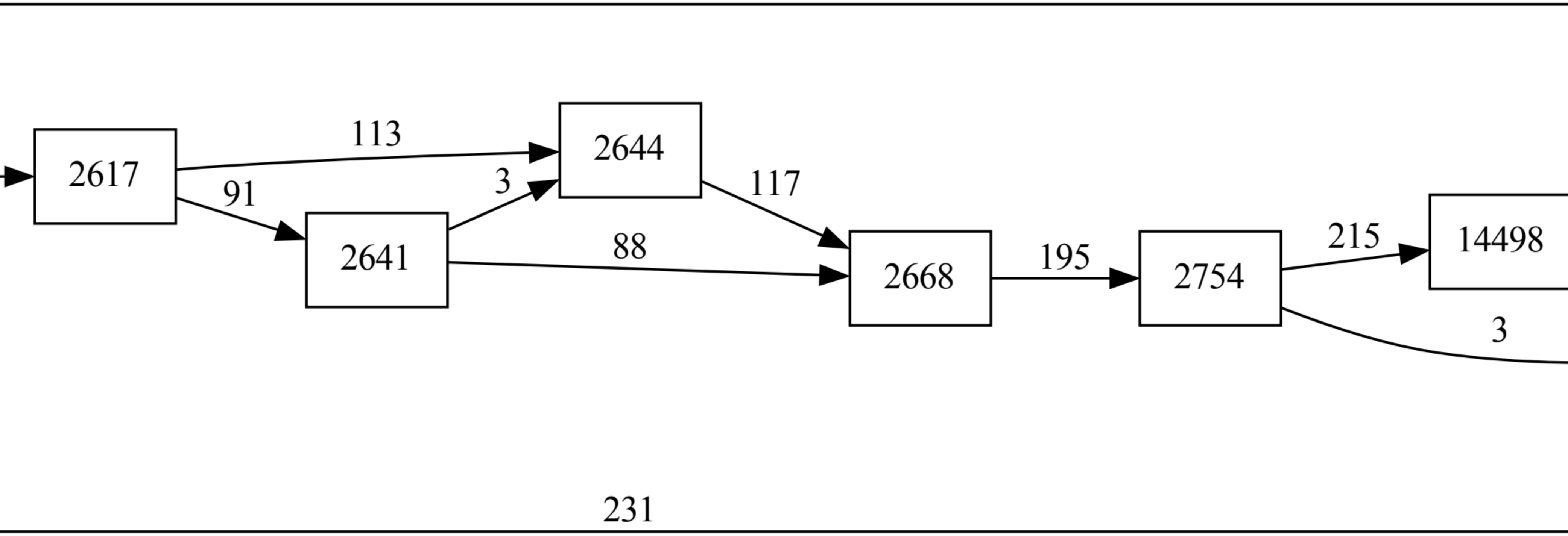
14498

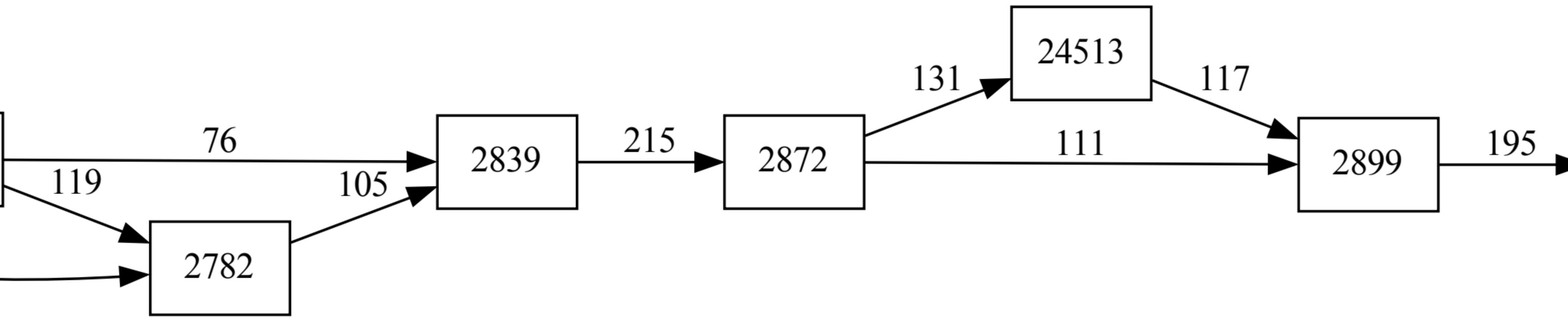
24513

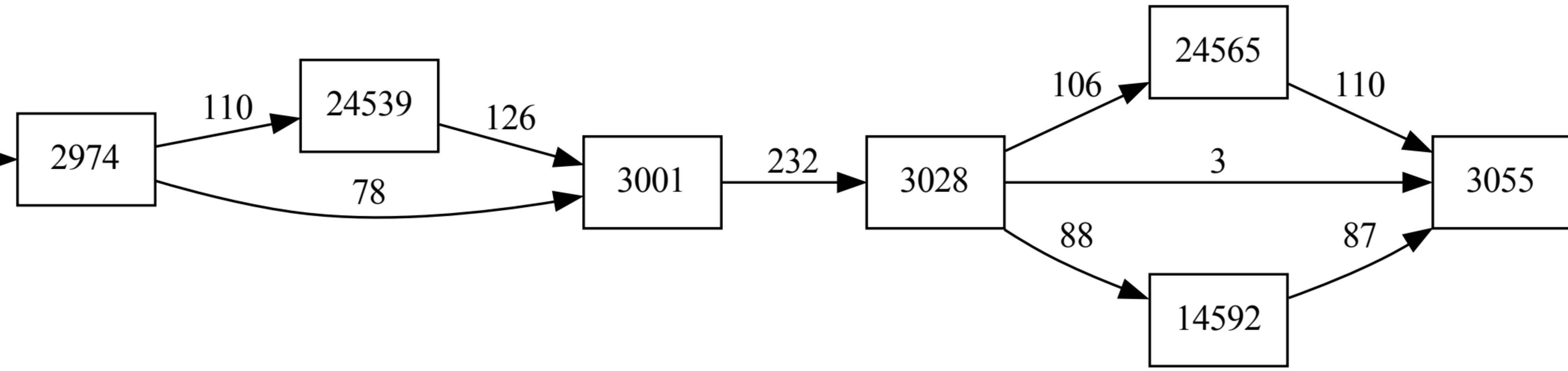
24539
24565
14592

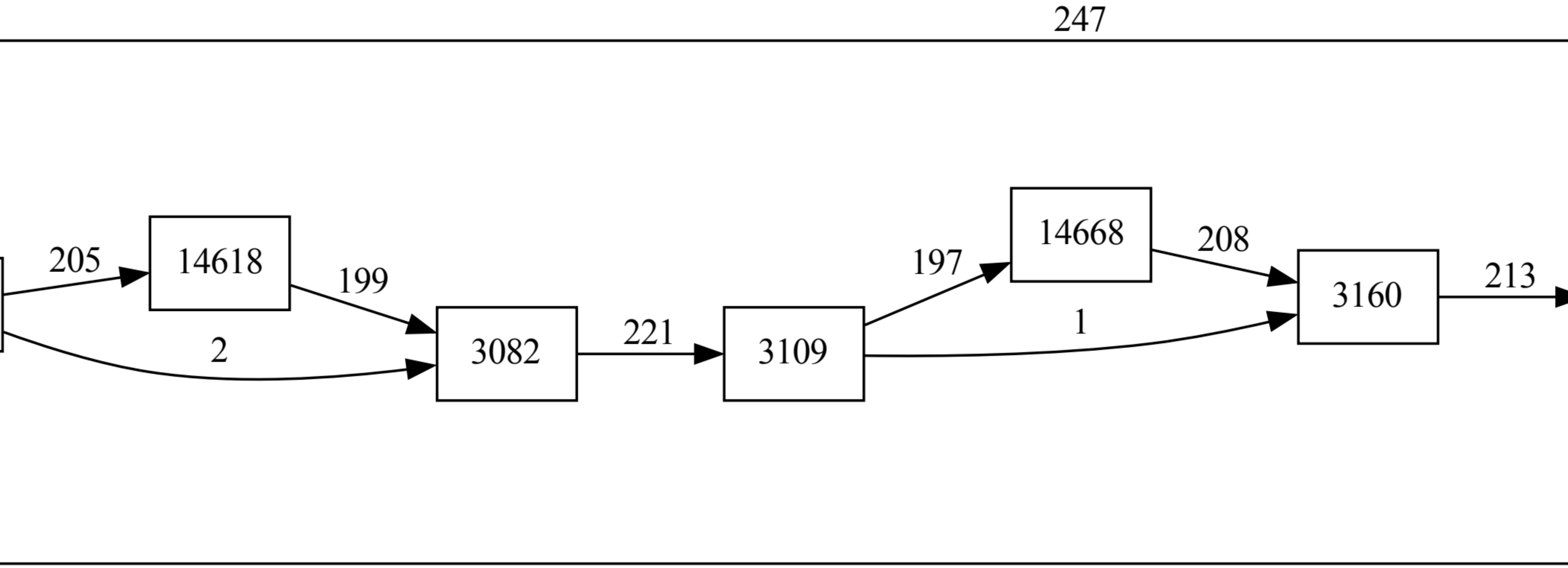
14618
14668

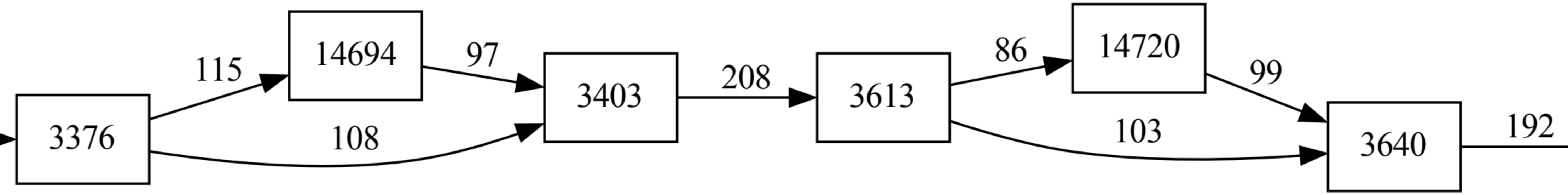
14694
14720

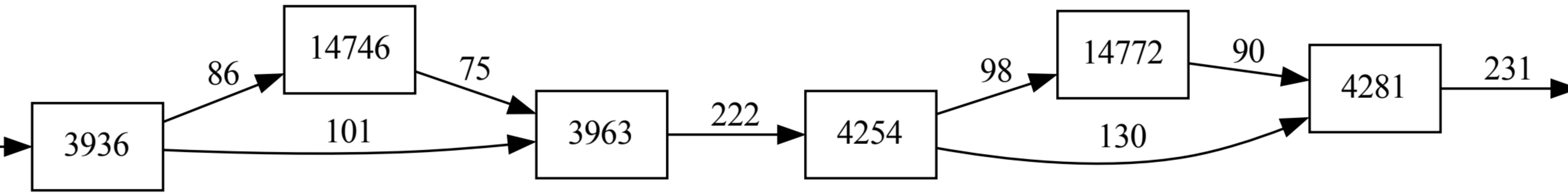
14746
14772

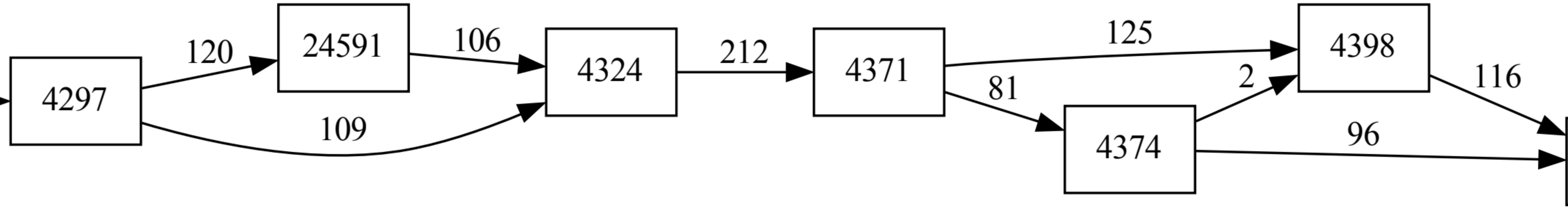
24591

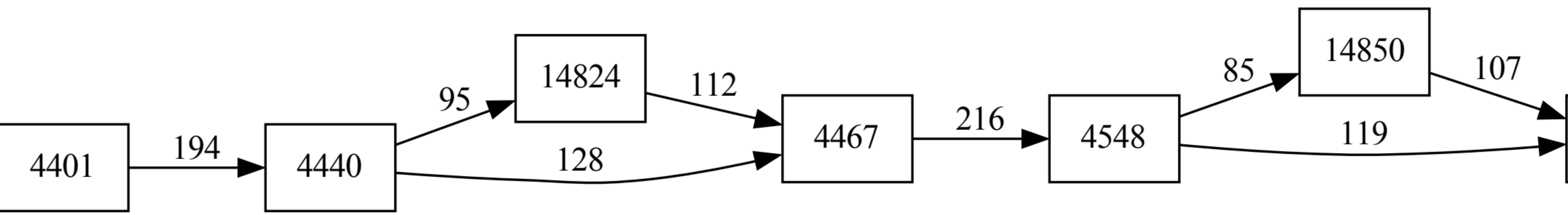
14824
14850

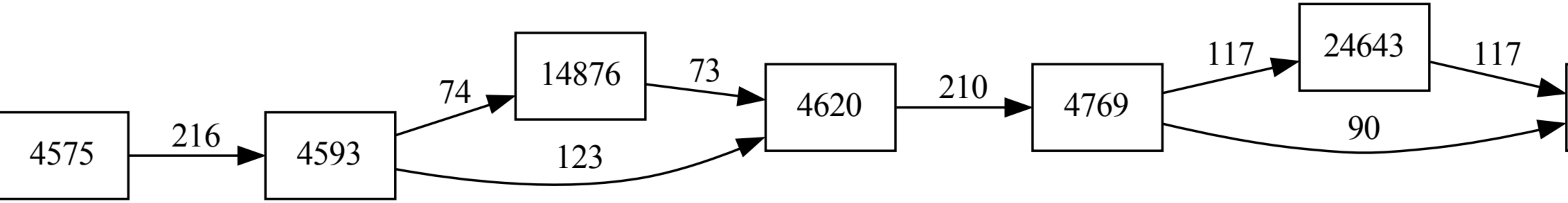
14876
24643

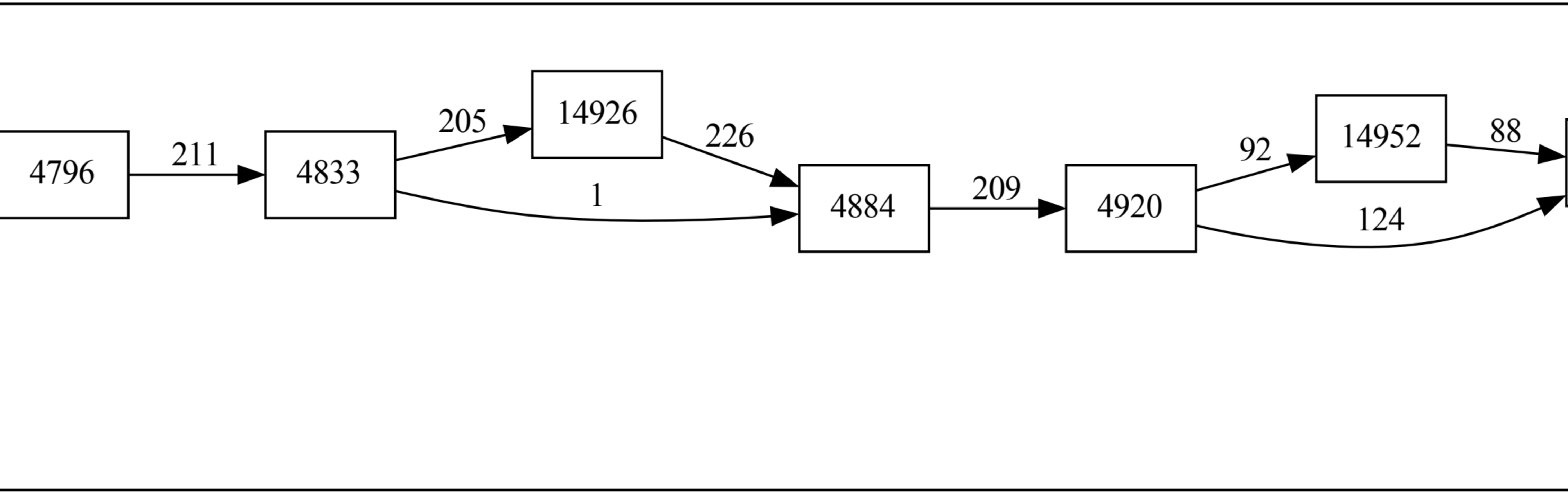
14926
14952

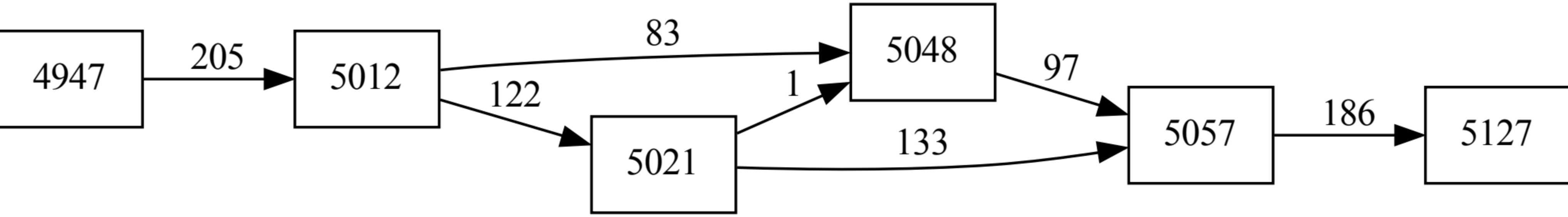

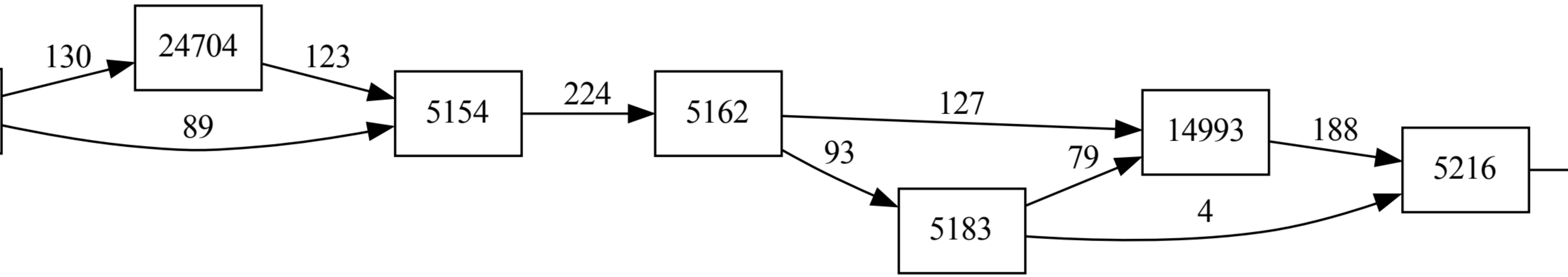
24704
14993

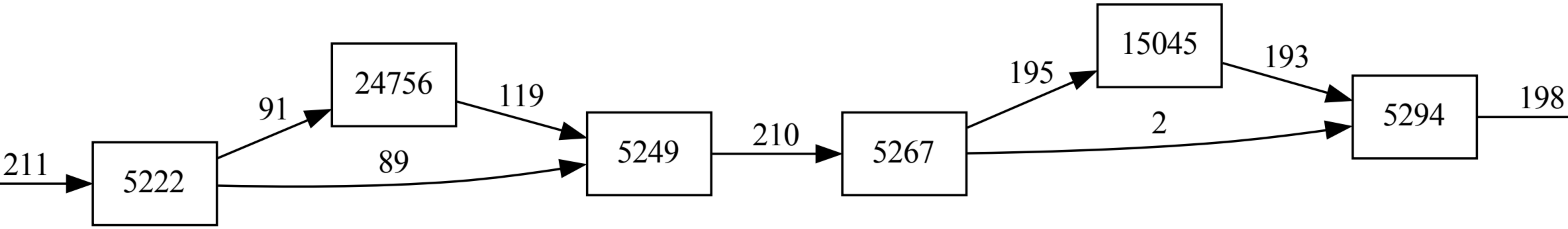
24756
15045

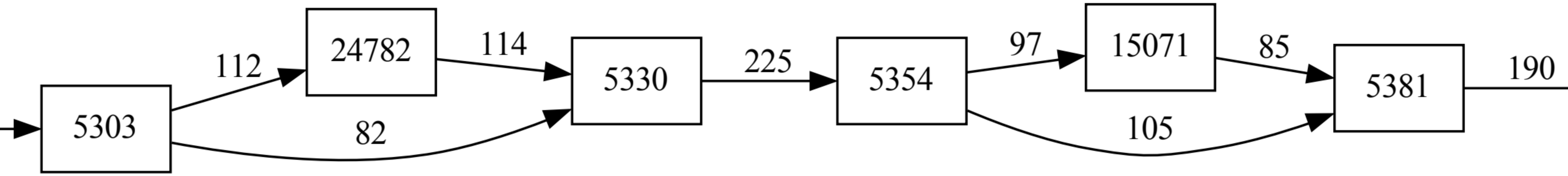
24782
15071

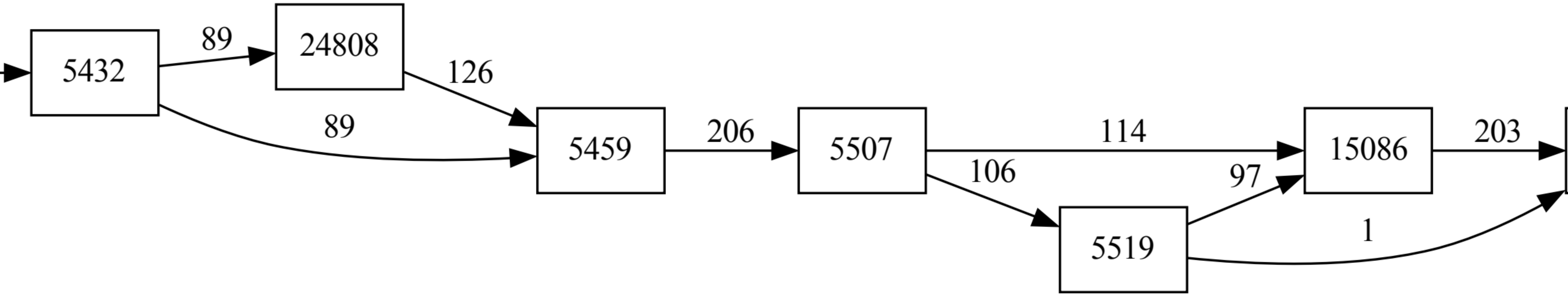
24808
15086

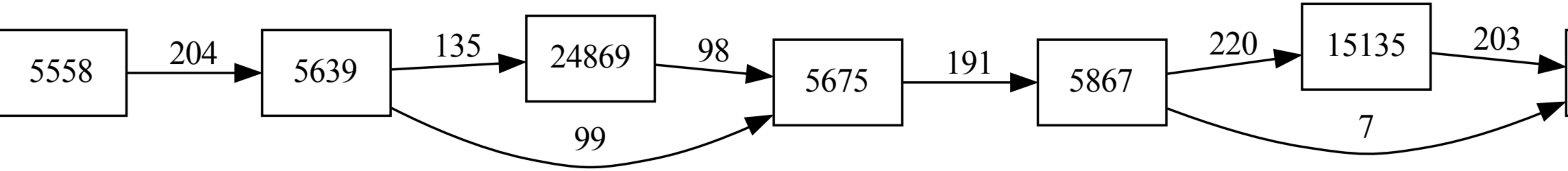
24869
15135

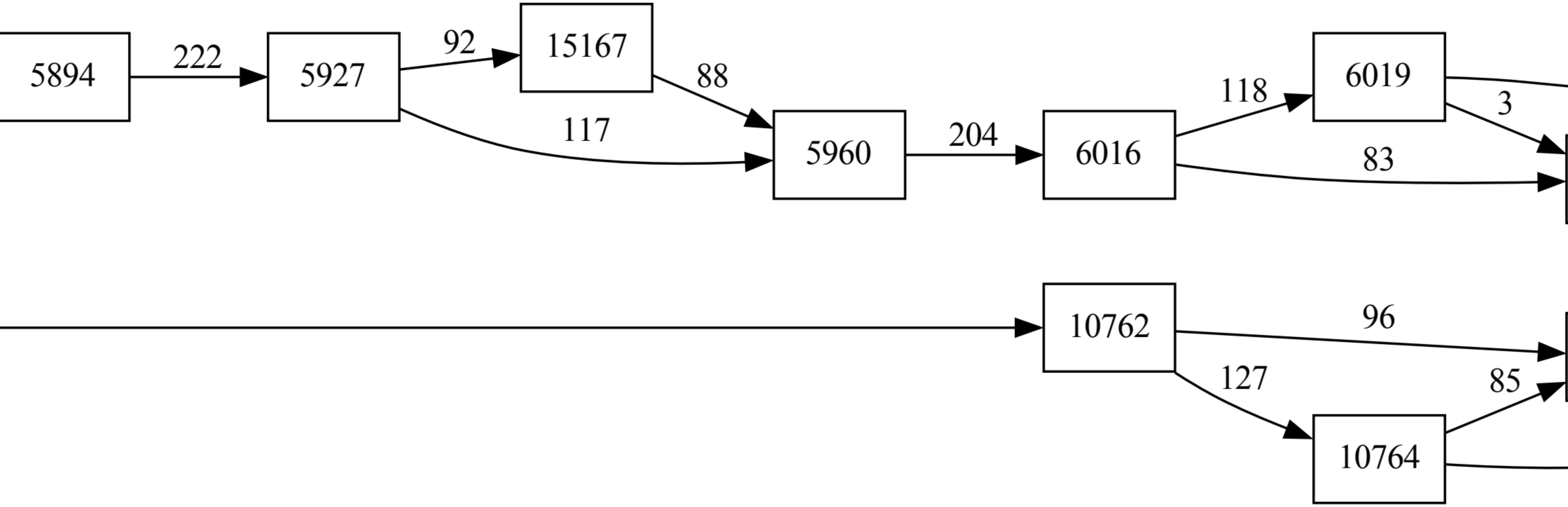
15167
10762
10764

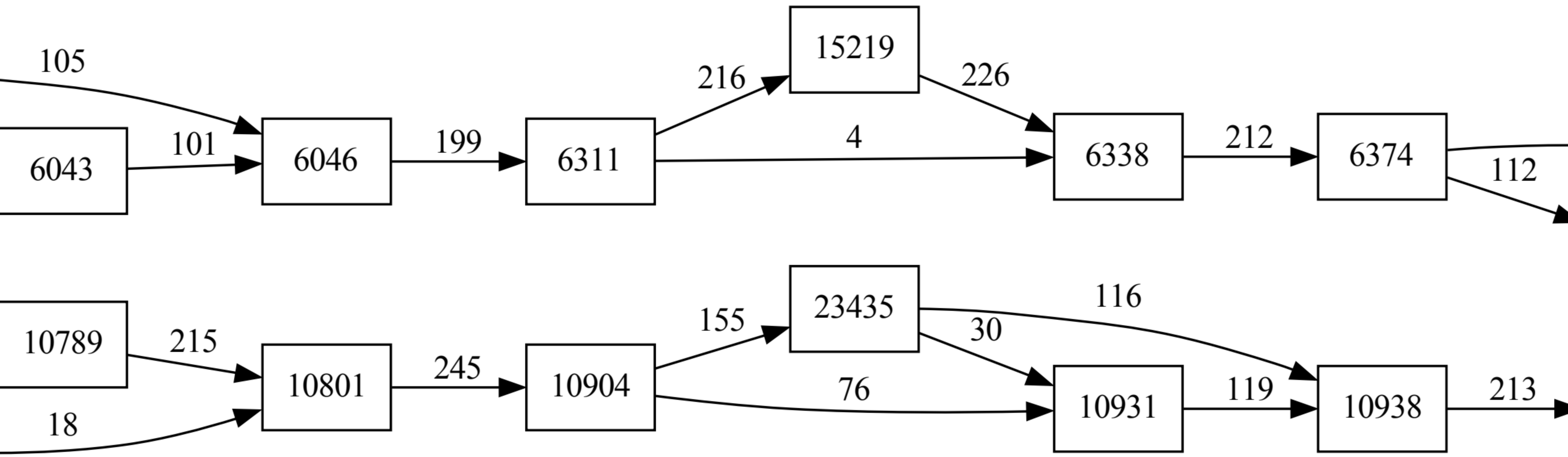
15219
10789
10801
10904
23435
10931
10938

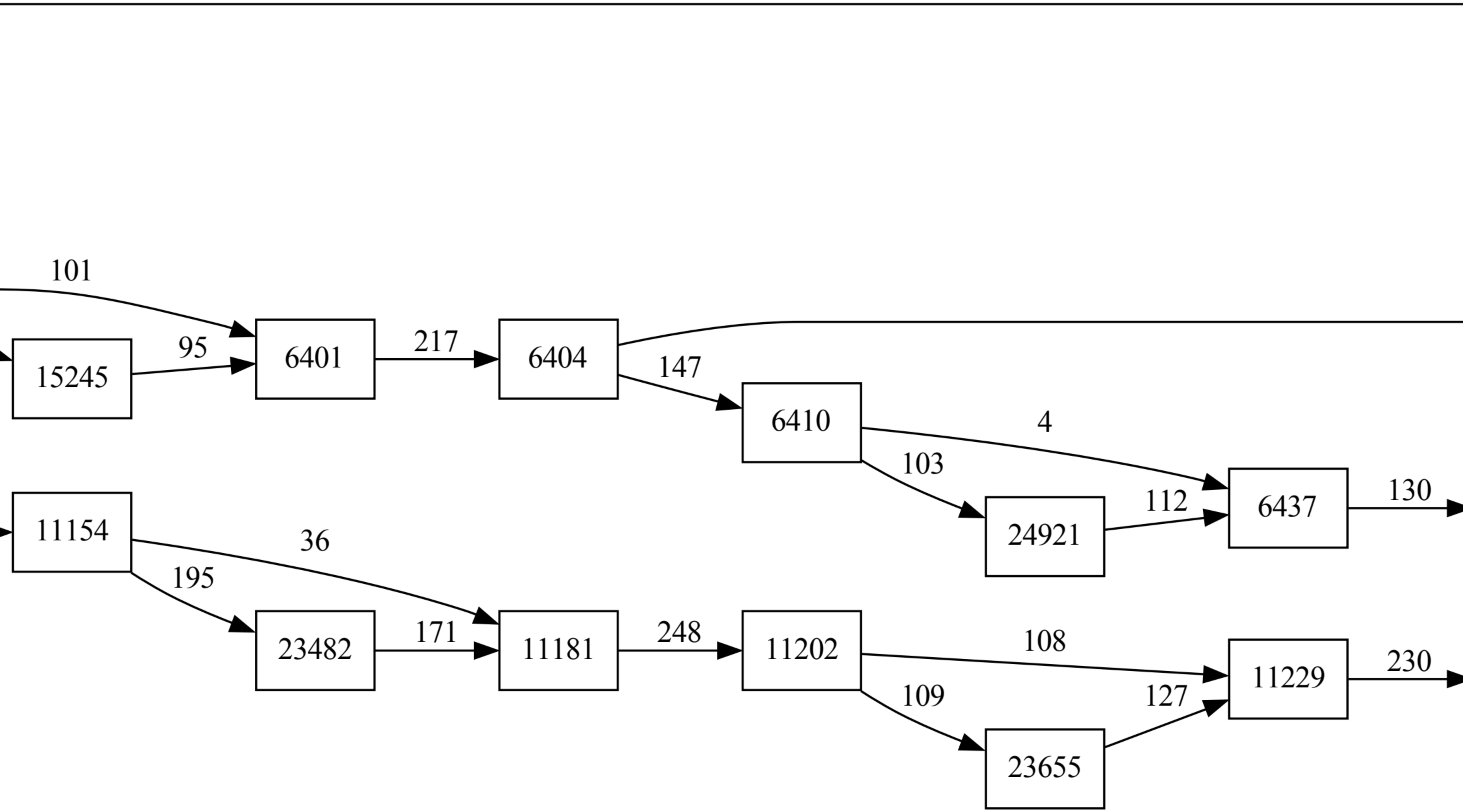
15245
24921
11154
23482
11181
11202
23655
11229

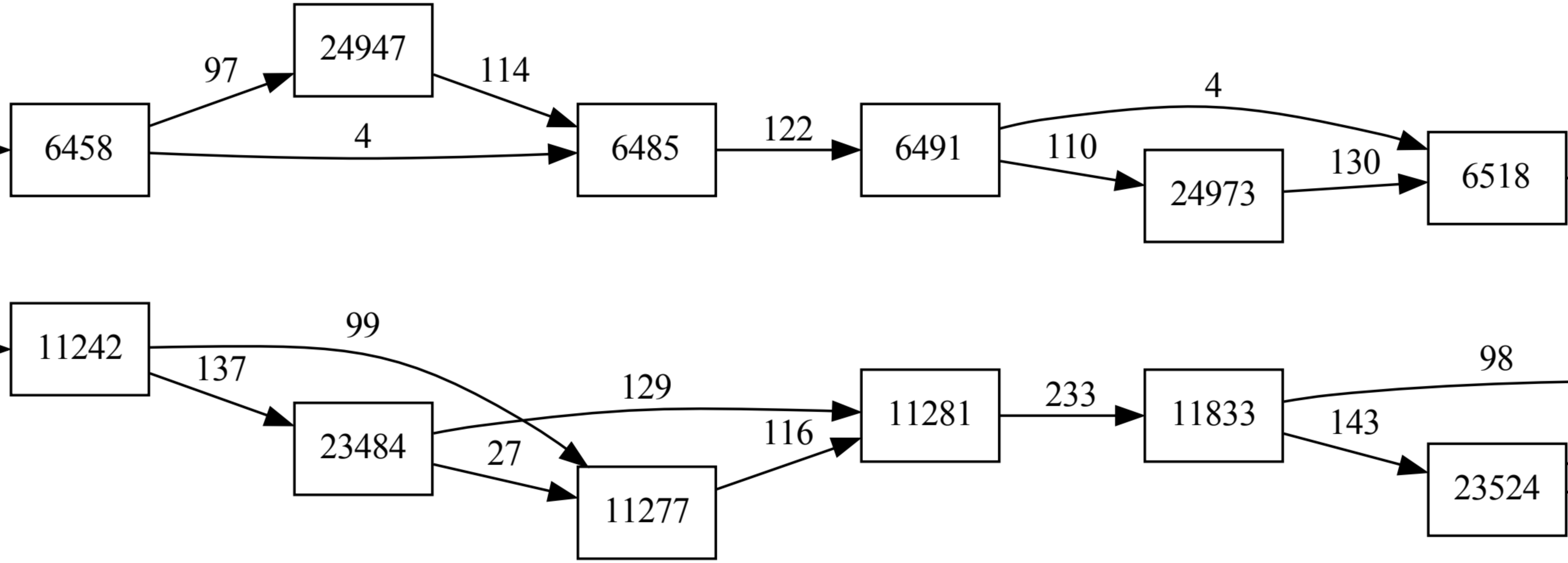

24947
24973
11242
23484
11277
11281
11833
23524

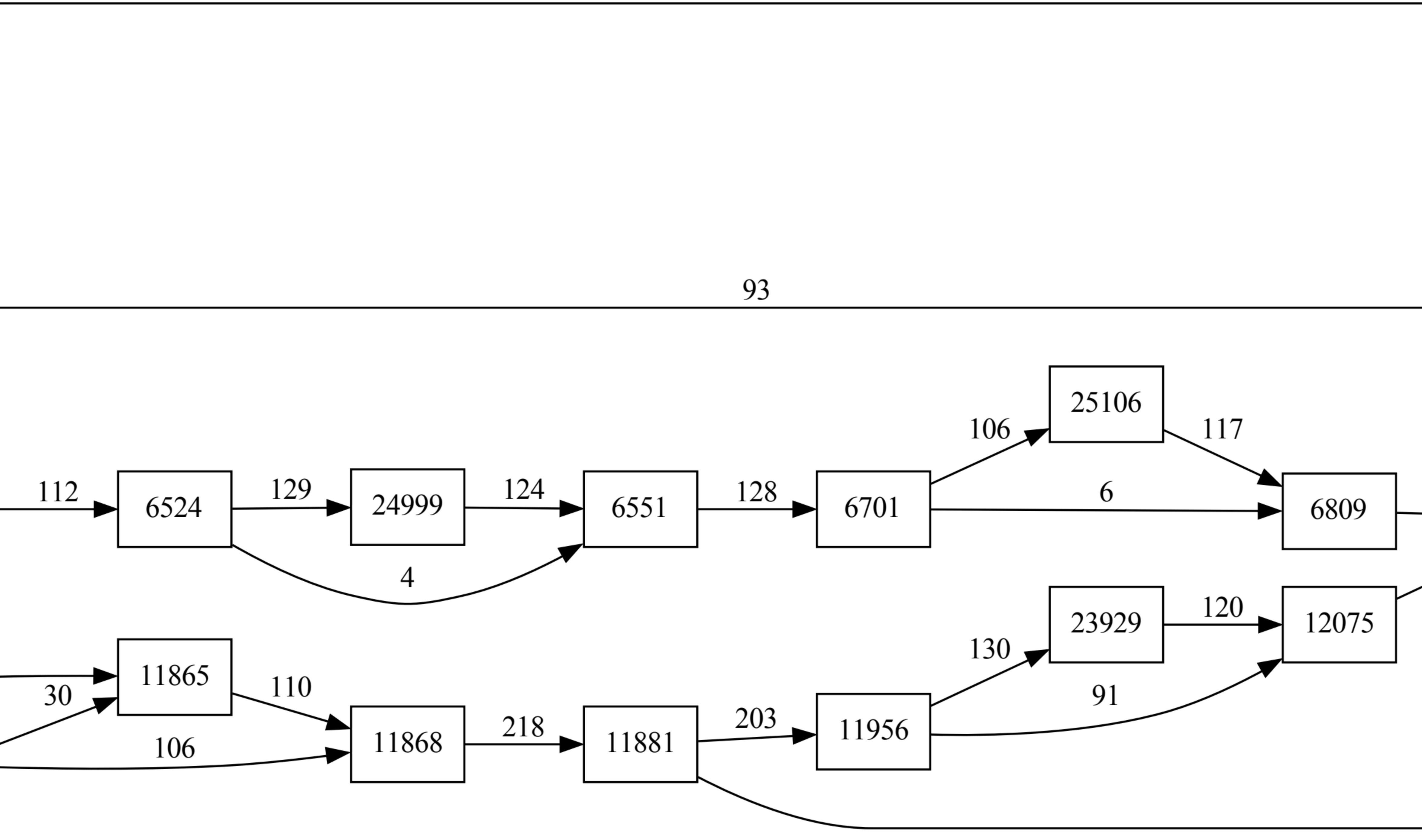
25106
24999
23929
12075
11865
11868
11881
11956

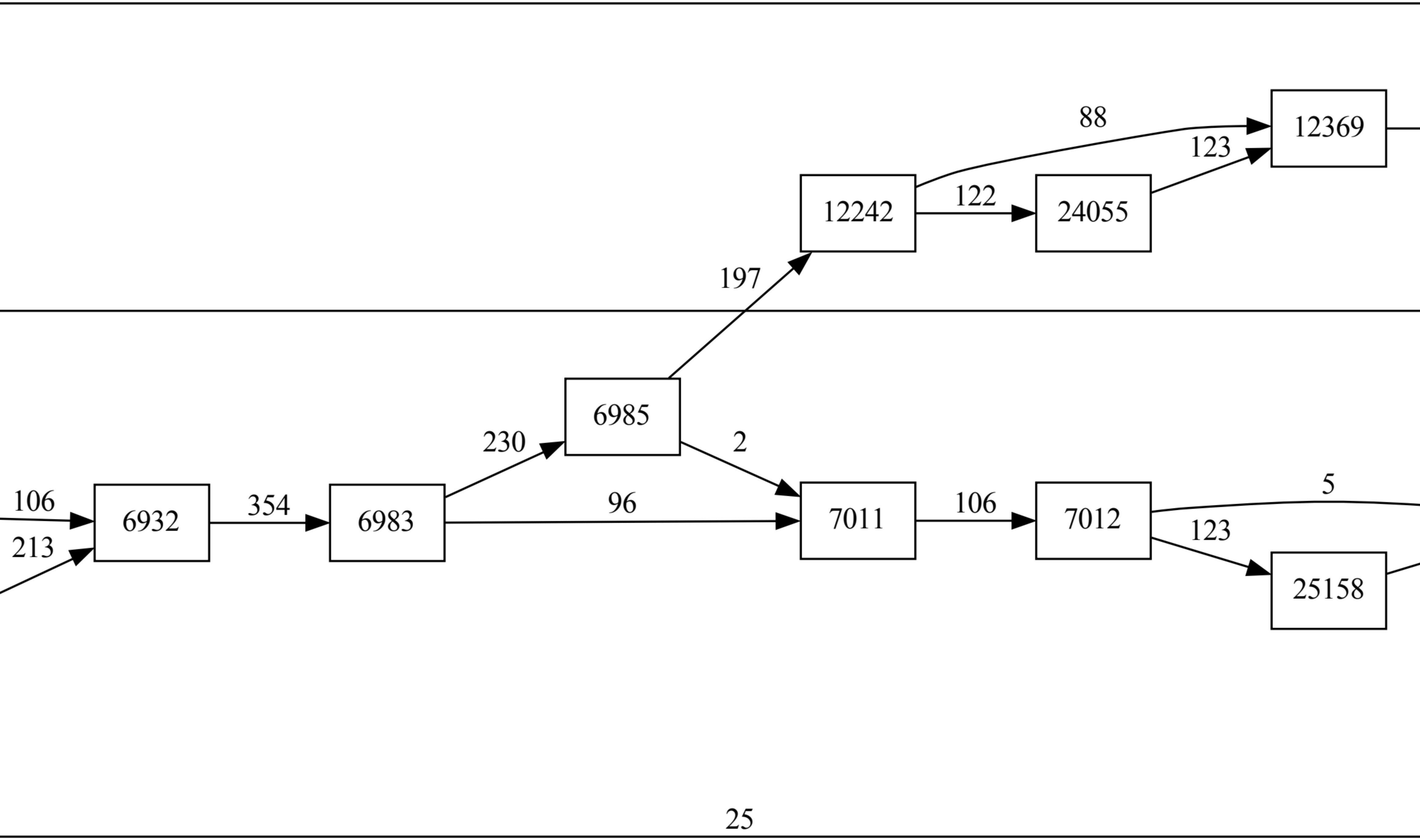
12369
12242
24055
25158

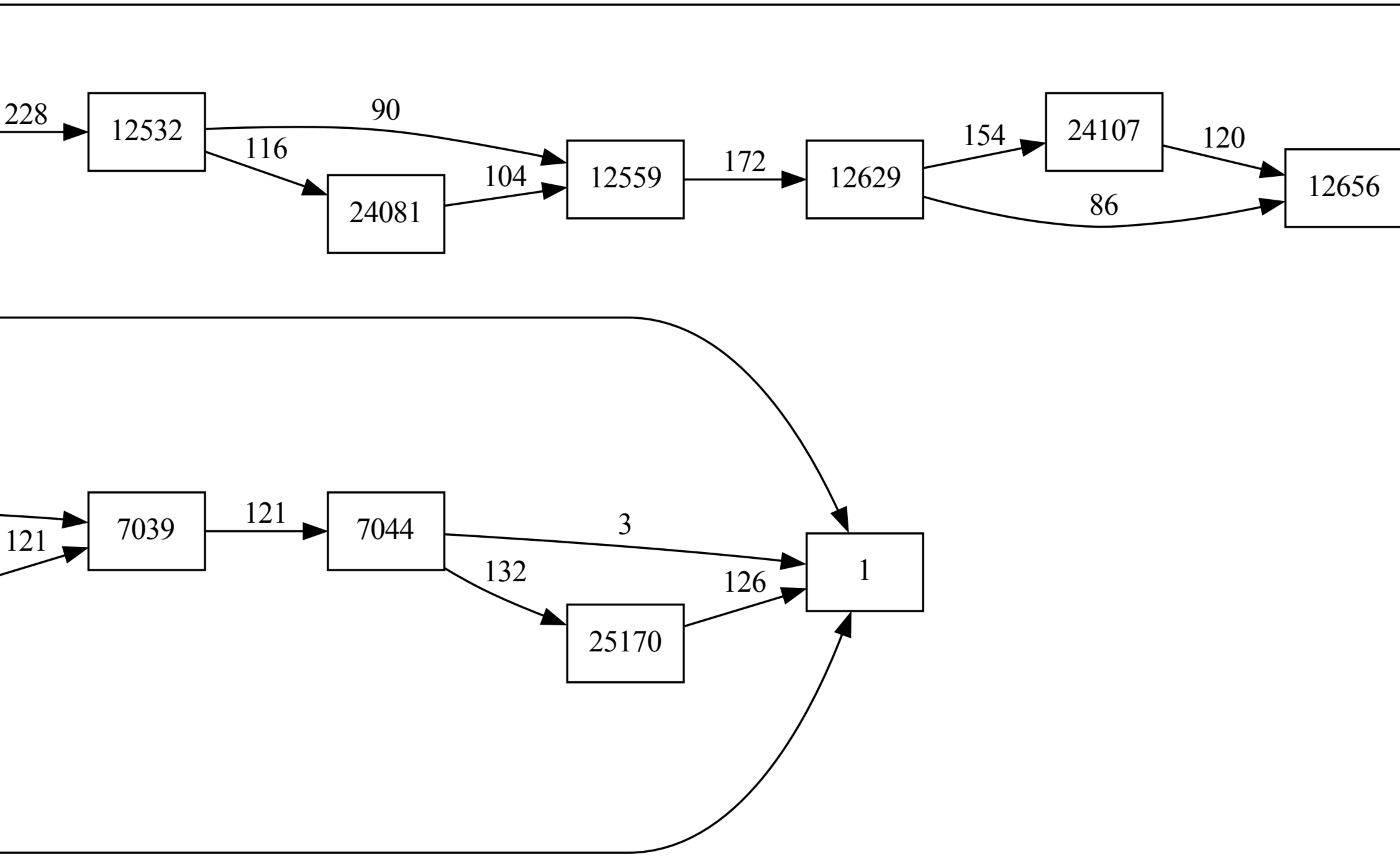
12532
24081
12559
12629
24107
12656
25170

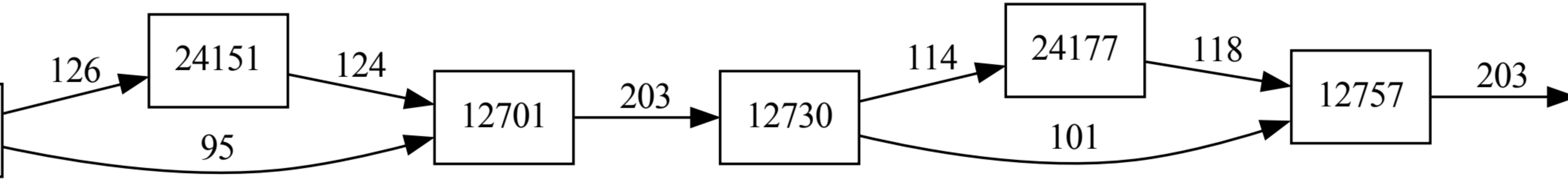
24151
12701
12730
24177
12757

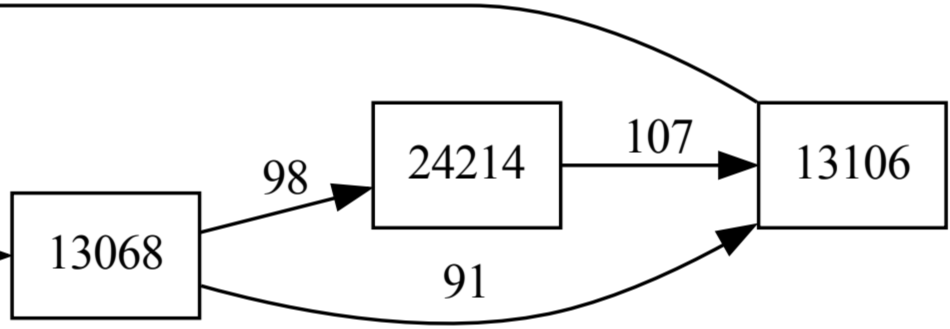
13068
98
24214
107
13106
91