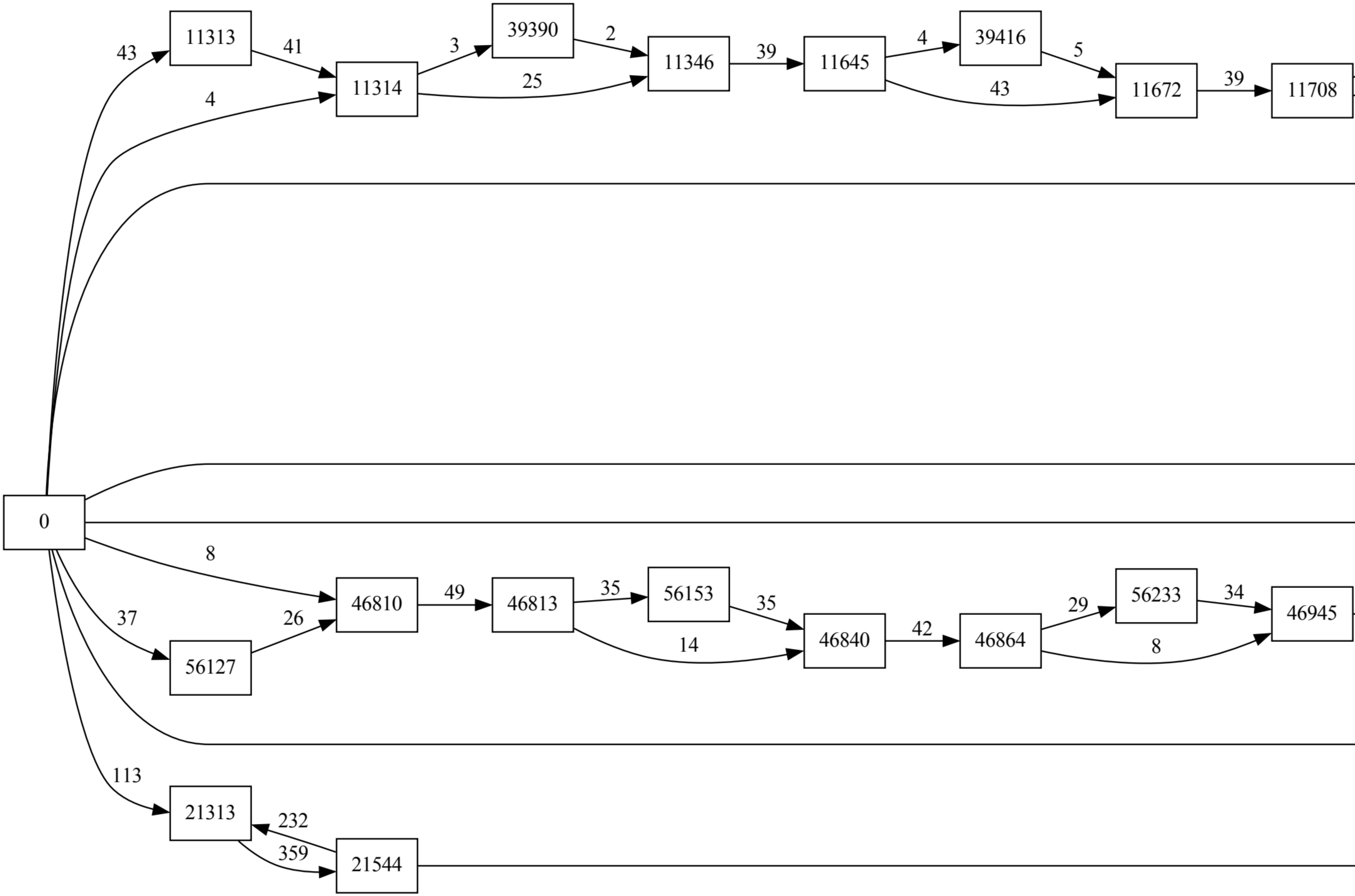
0
11313
11314
39390
11346
11645
39416
11672
11708
46810
46813
56153
46840
46864
56233
46945
56127
21313
21544
43
41
4
3
2
25
39
4
5
43
39
8
49
35
35
14
42
29
34
8
37
26
113
232
359

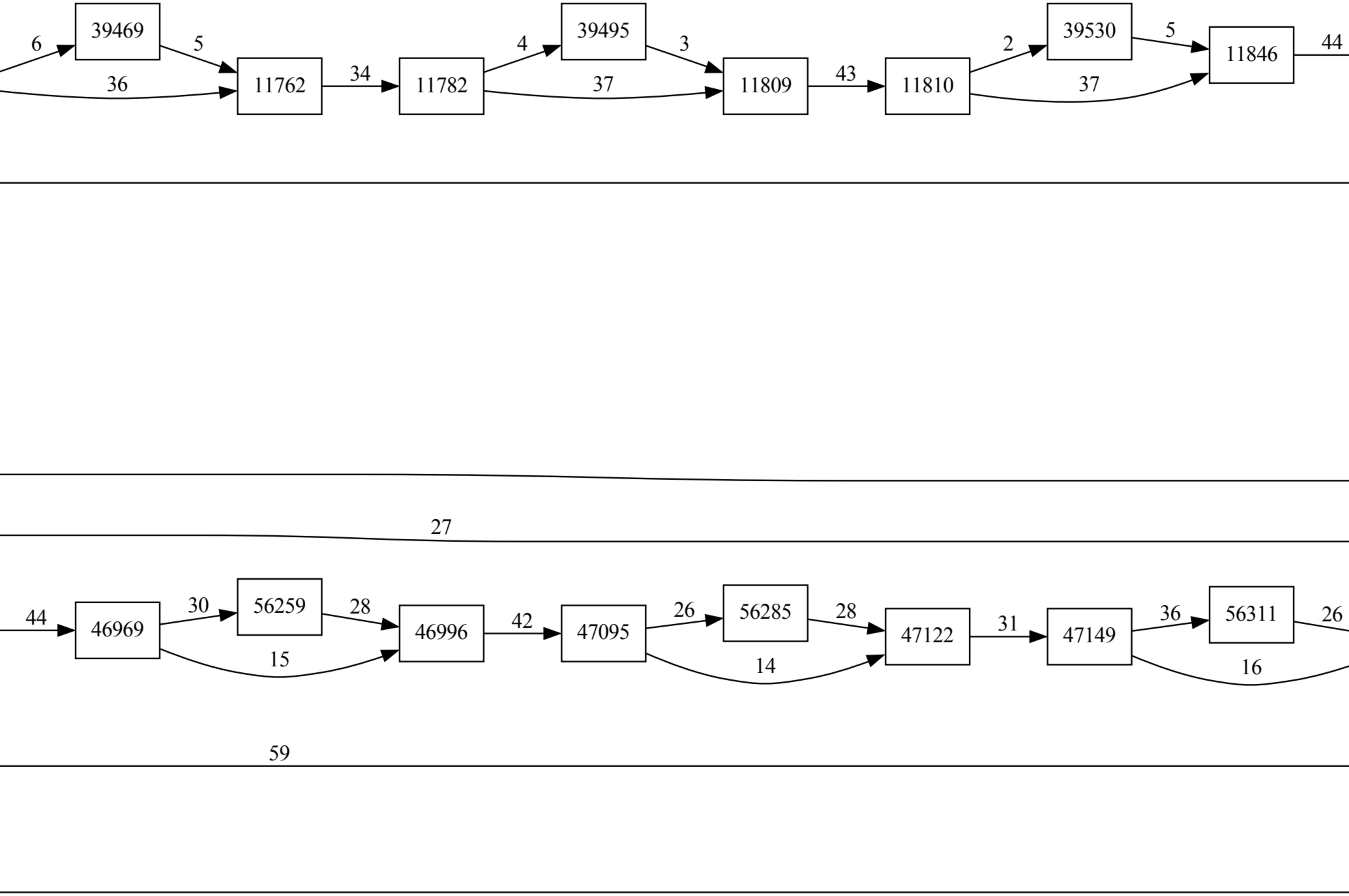
39469
11762
11782
39495
11809
11810
39530
11846
46969
56259
46996
47095
56285
47122
47149
56311

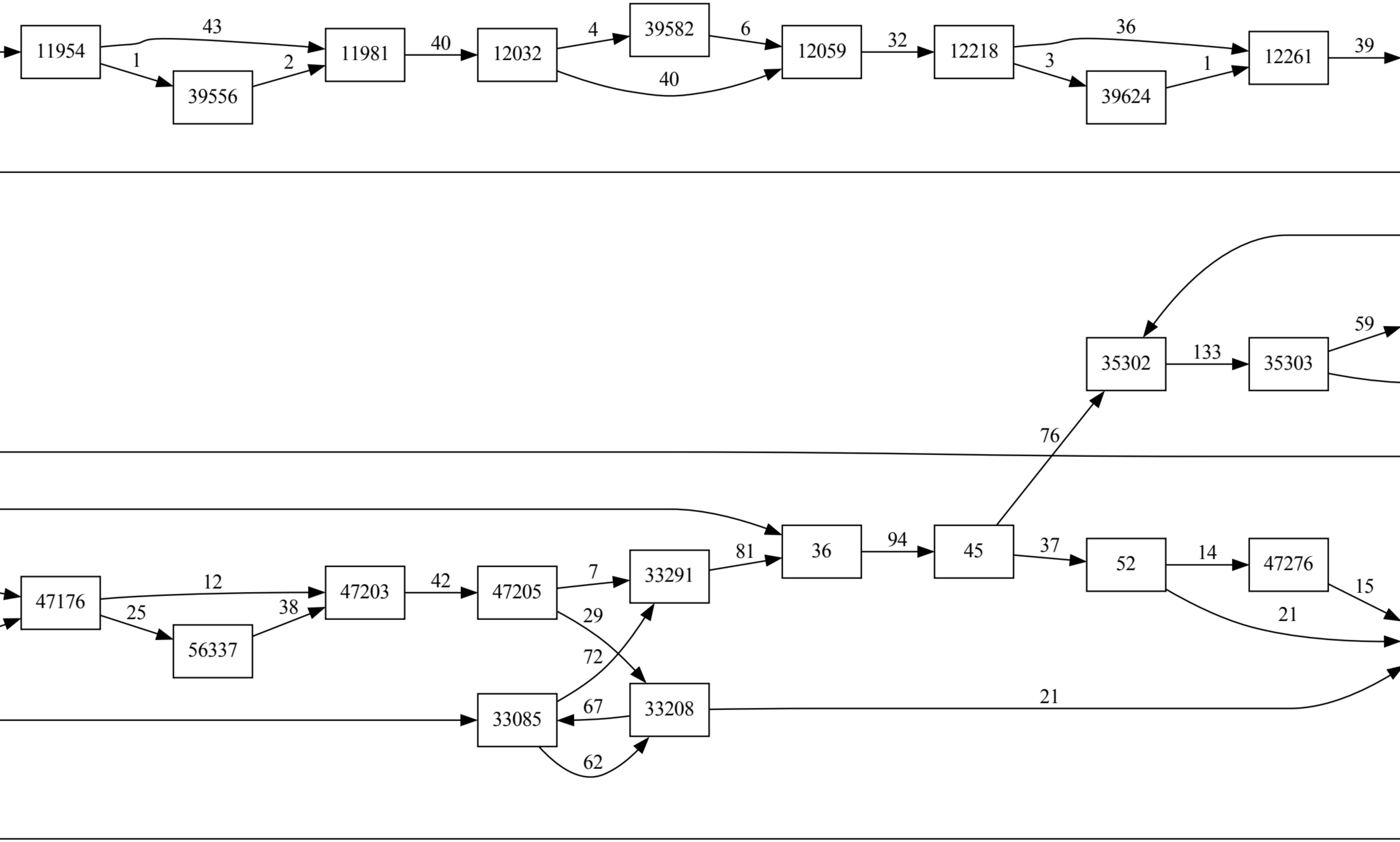
11954
39556
11981
12032
39582
12059
12218
39624
12261
35302
35303
47176
56337
47203
47205
33291
47276
33085
33208

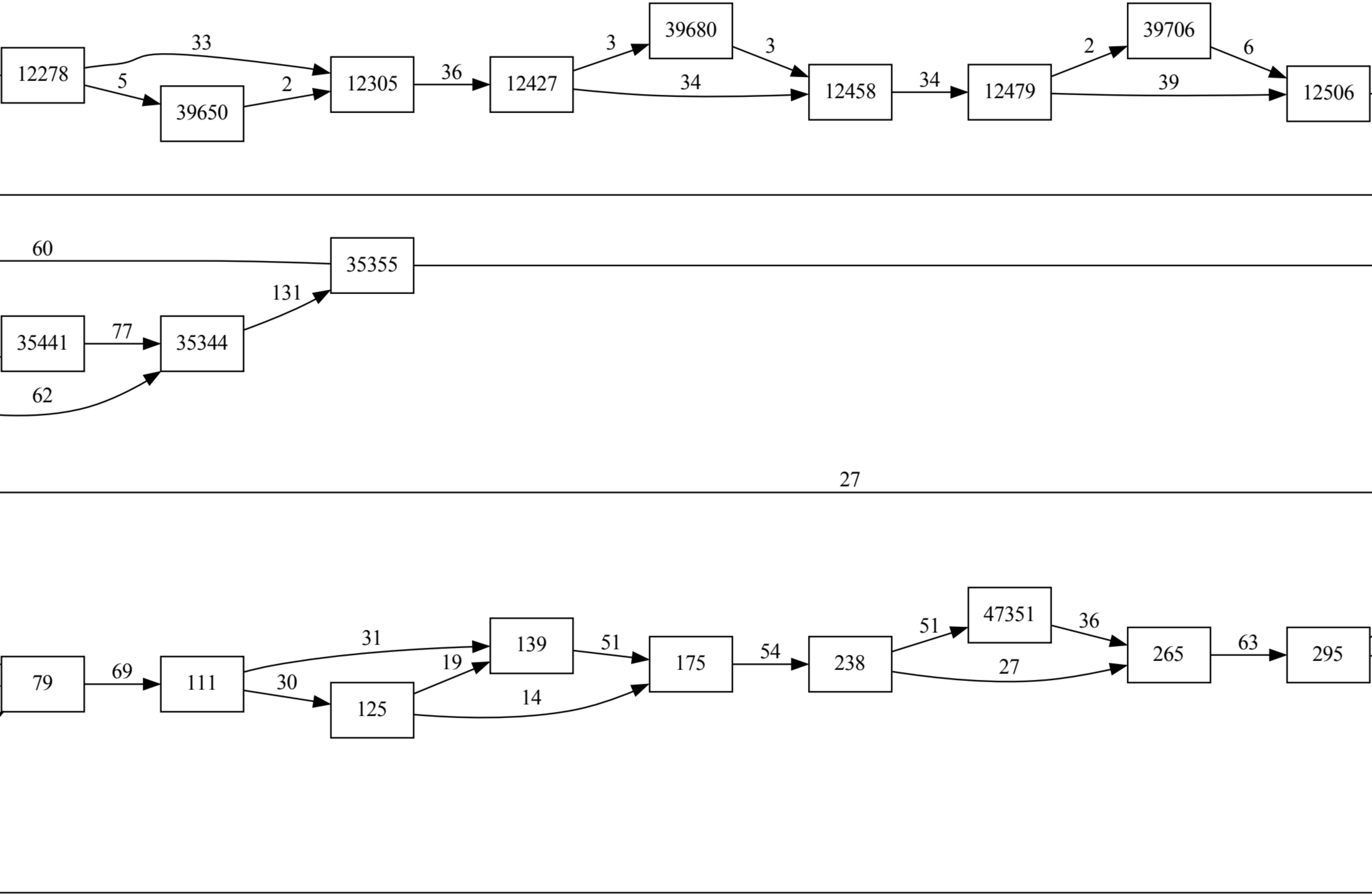
12278
39650
12305
12427
39680
12458
12479
39706
12506
35355
35441
35344
47351

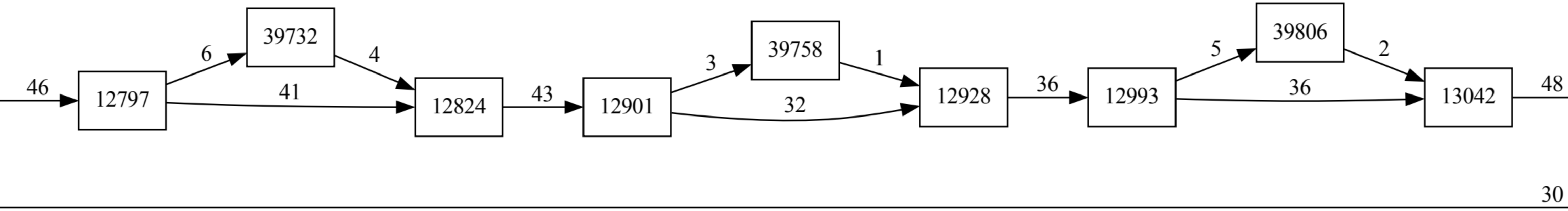
12797
39732
12824
12901
39758
12928
12993
39806
13042

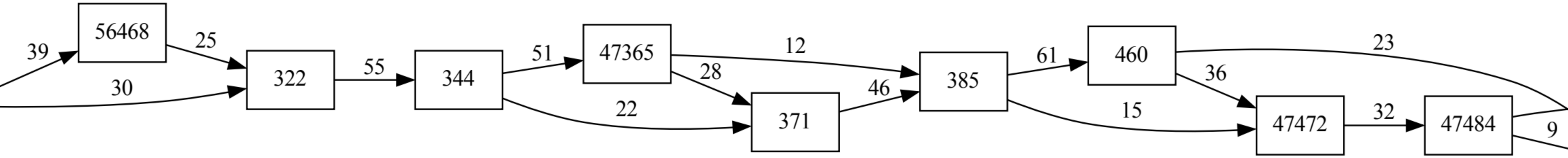
56468
47365
47472
47484

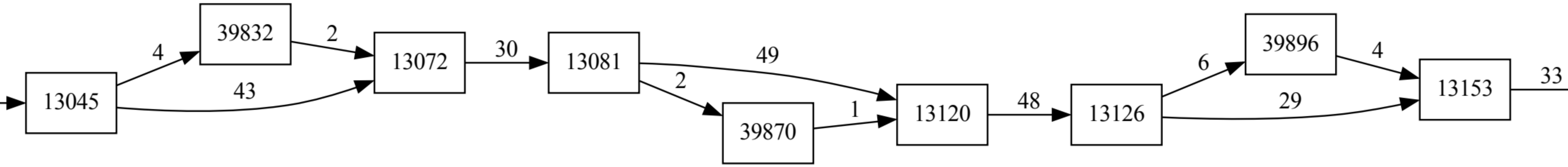
13045
4
43
39832
2
13072
30
13081
49
2
39870
1
13120
48
13126
6
29
39896
4
13153
33

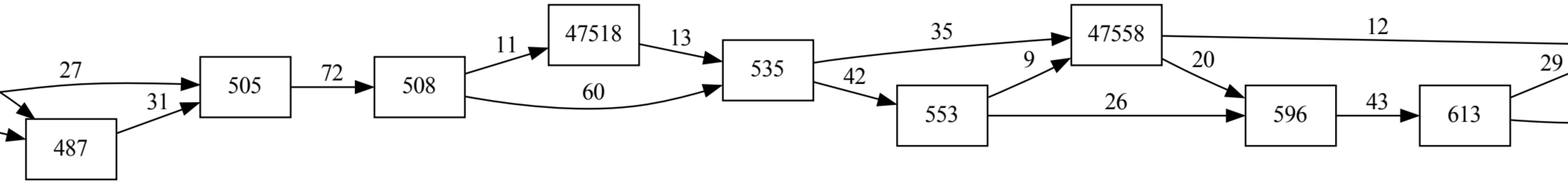
47518
47558

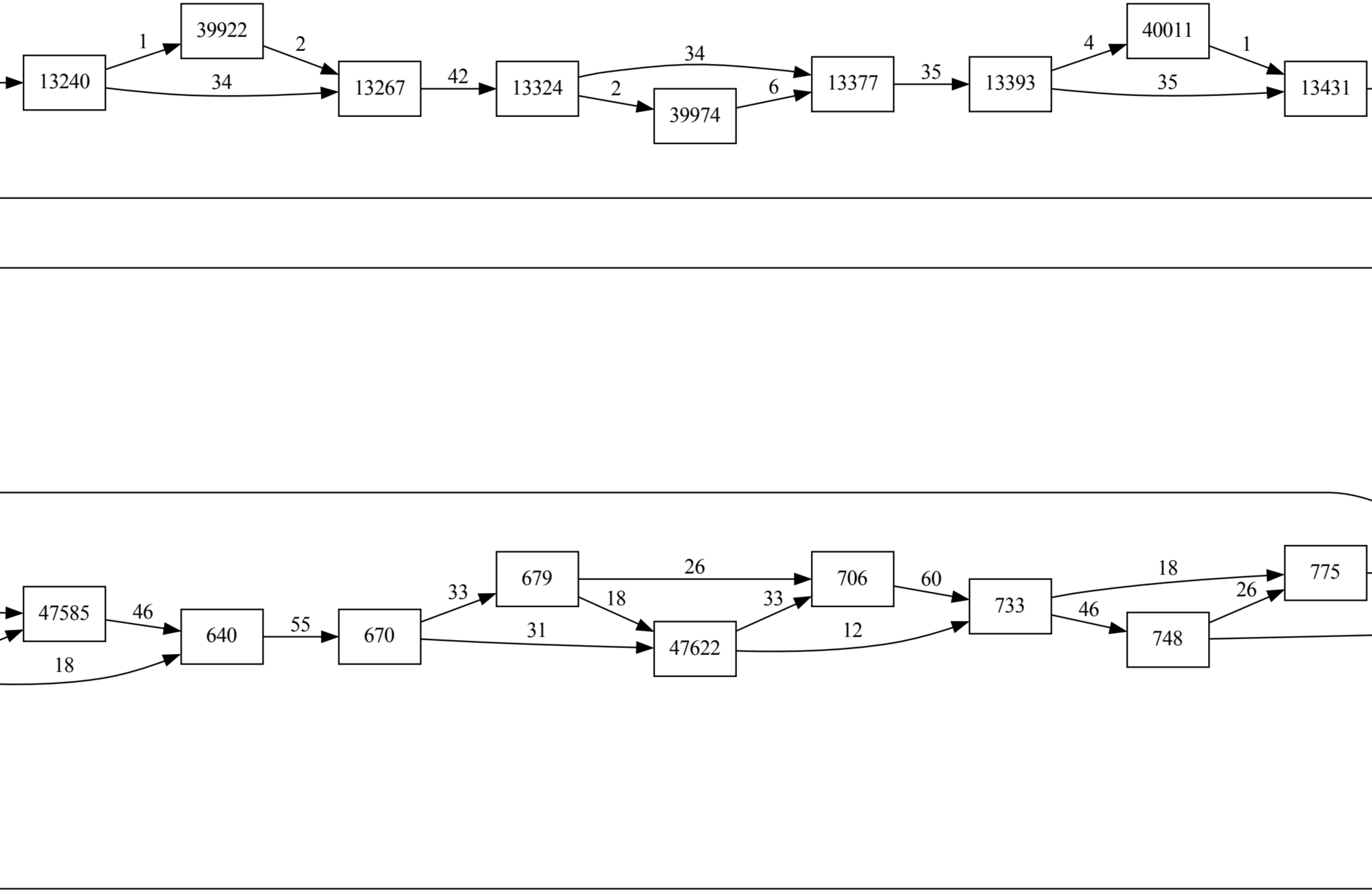
13240
39922
13267
13324
39974
13377
13393
40011
13431
47585
47622

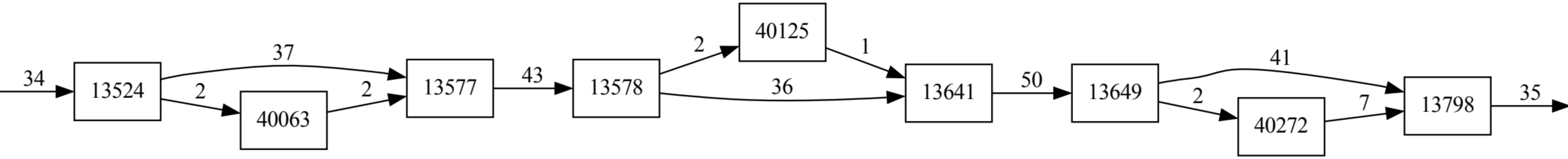
34
13524
37
2
40063
2
13577
43
13578
2
40125
1
36
13641
50
13649
41
2
40272
7
13798
35

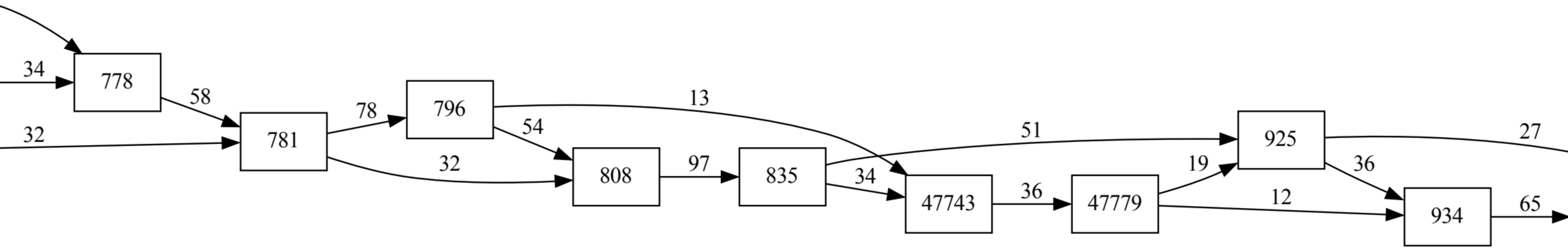
47743
47779

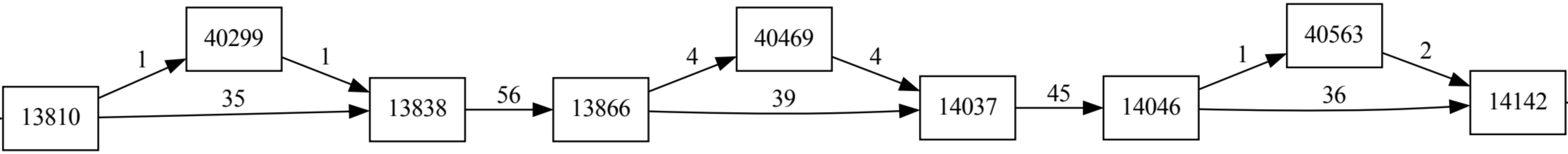
13810
1
35
40299
1
13838
56
13866
4
39
40469
4
14037
45
14046
1
36
40563
2
14142

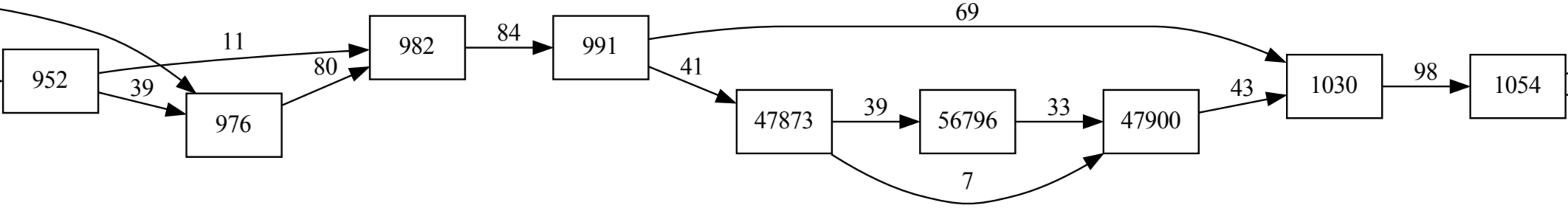
47873
56796
47900

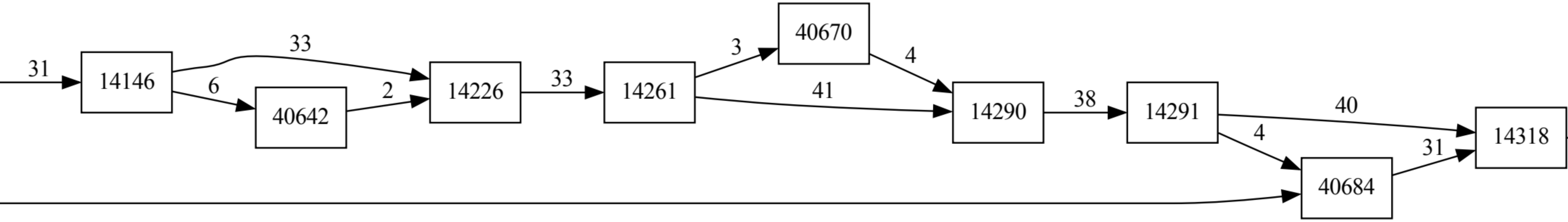
31
14146
33
6
40642
2
14226
33
14261
3
40670
4
41
14290
38
14291
40
4
14318
40684
31

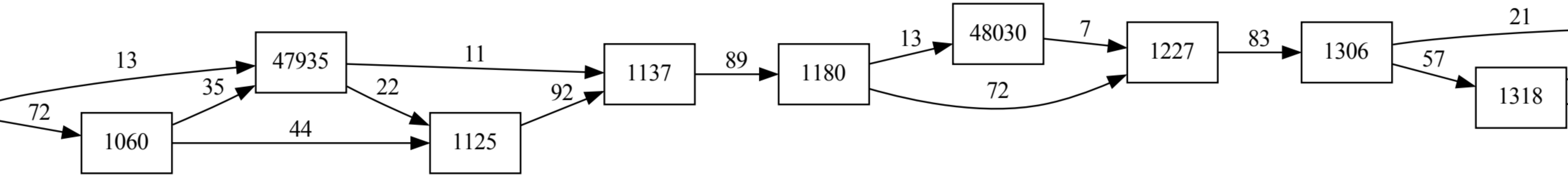
47935
48030

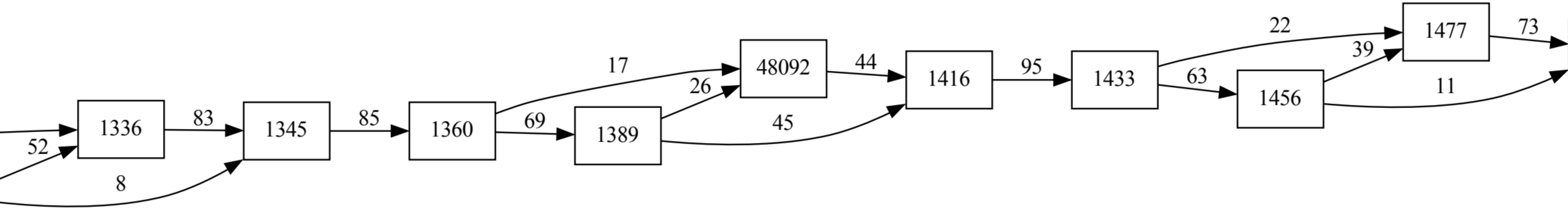
48092

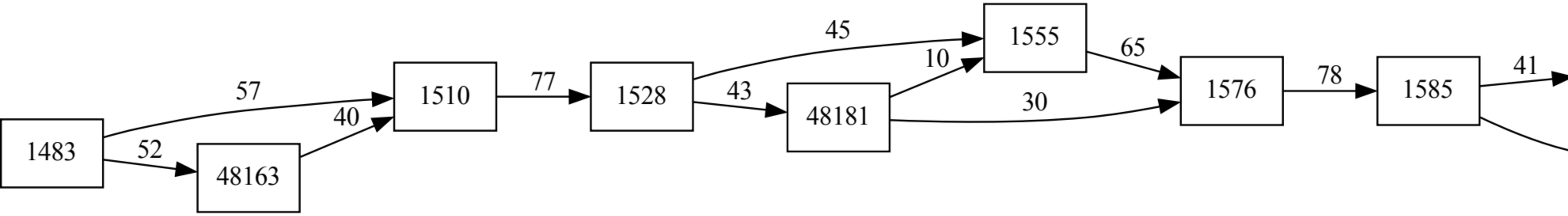
48163
1510
1528
48181
1555
1576
1585

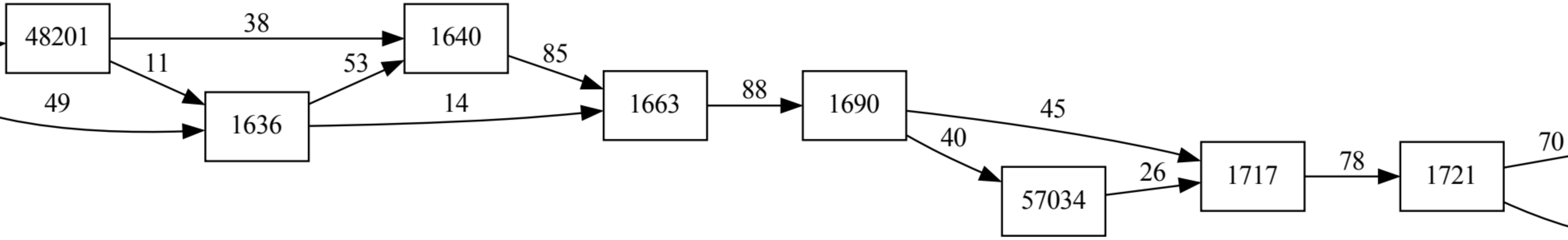
48201
1640
1636
1663
1690
57034
1717
1721

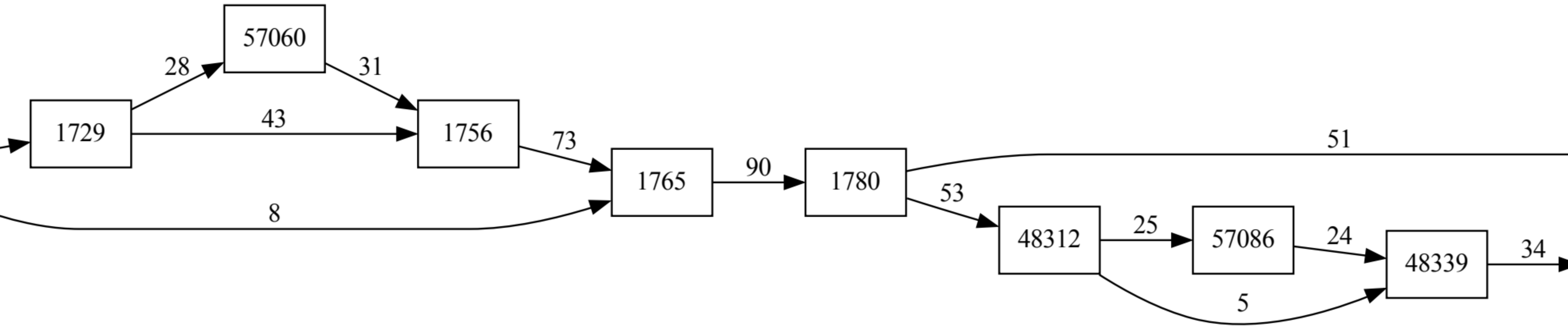
57060
1729
1756
1765
1780
48312
57086
48339

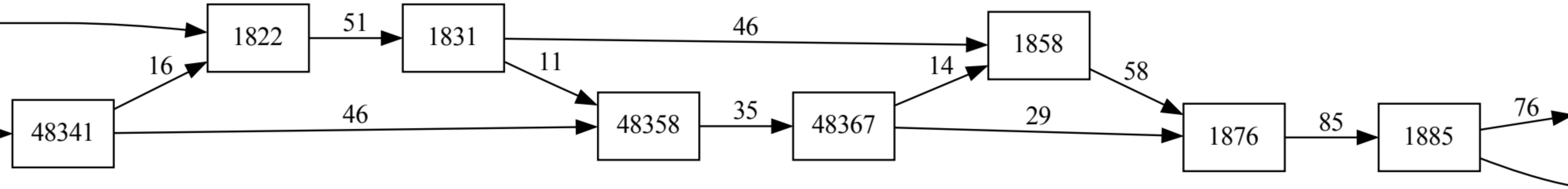
1822
51
1831
46
1858
16
11
14
58
48341
46
48358
35
48367
29
1876
85
1885
76

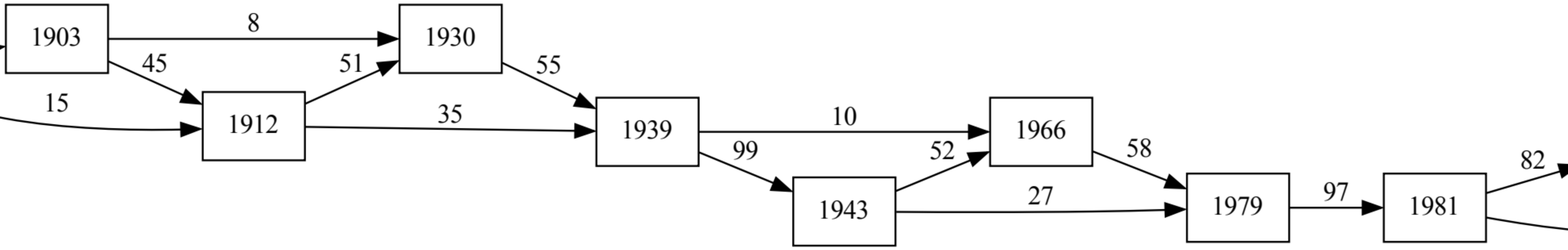
1903
1930
1912
1939
1966
1943
1979
1981

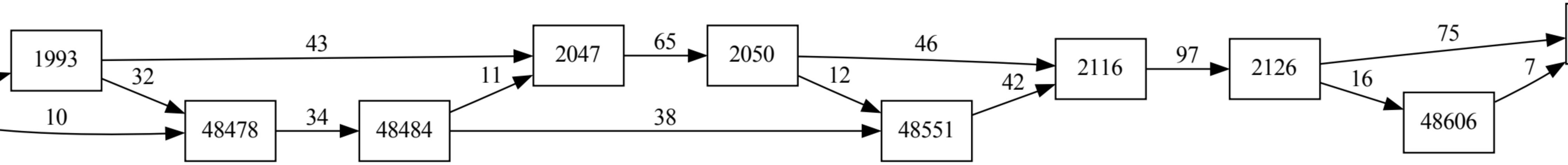
1993
48478
48484
2047
2050
48551
48606

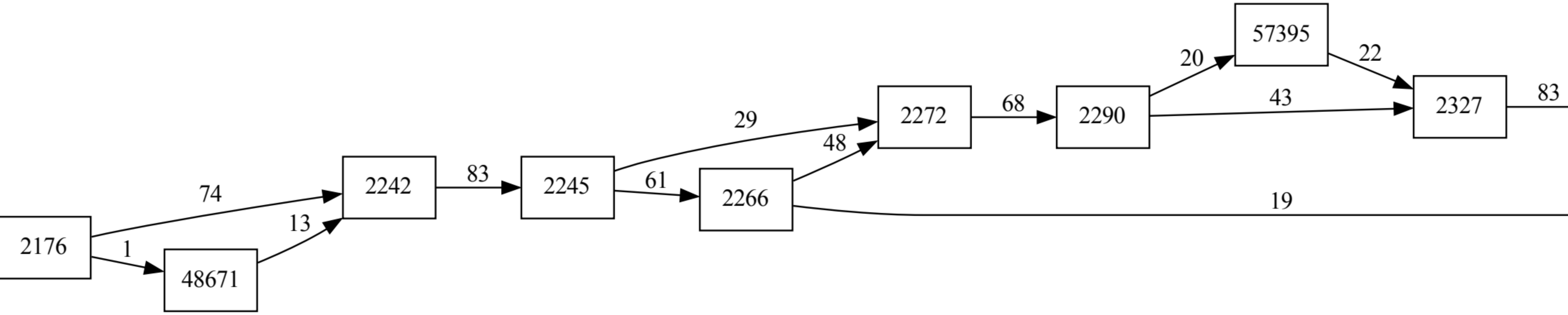
48671
57395

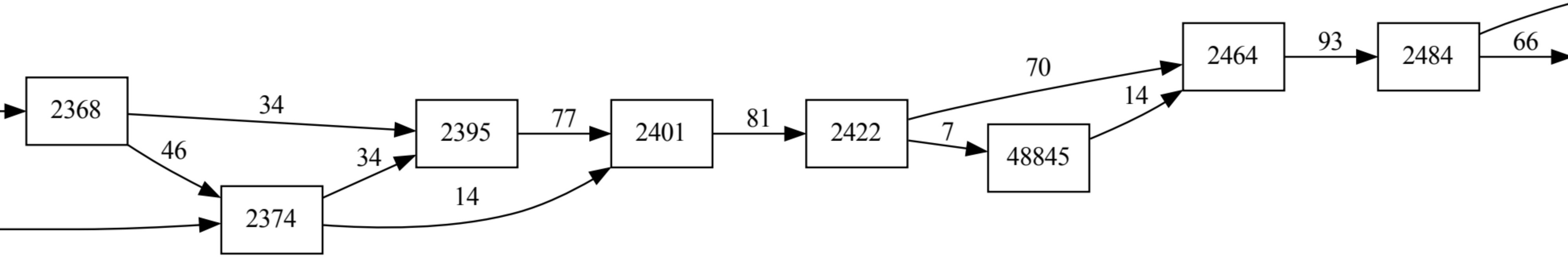
48845

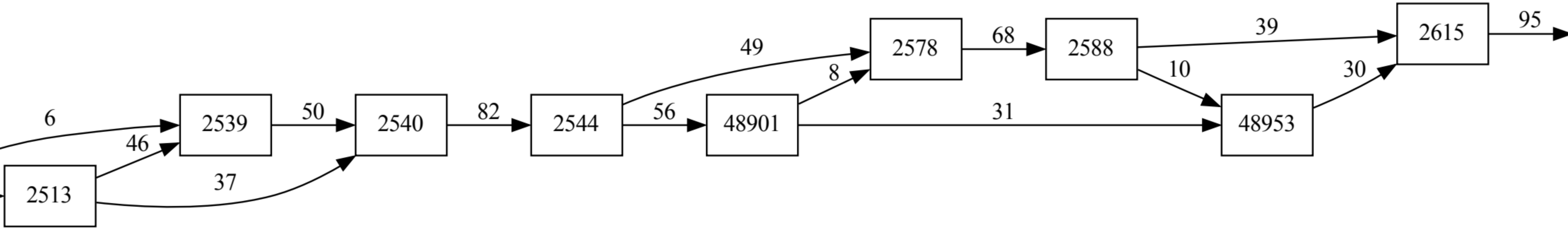
48901
48953

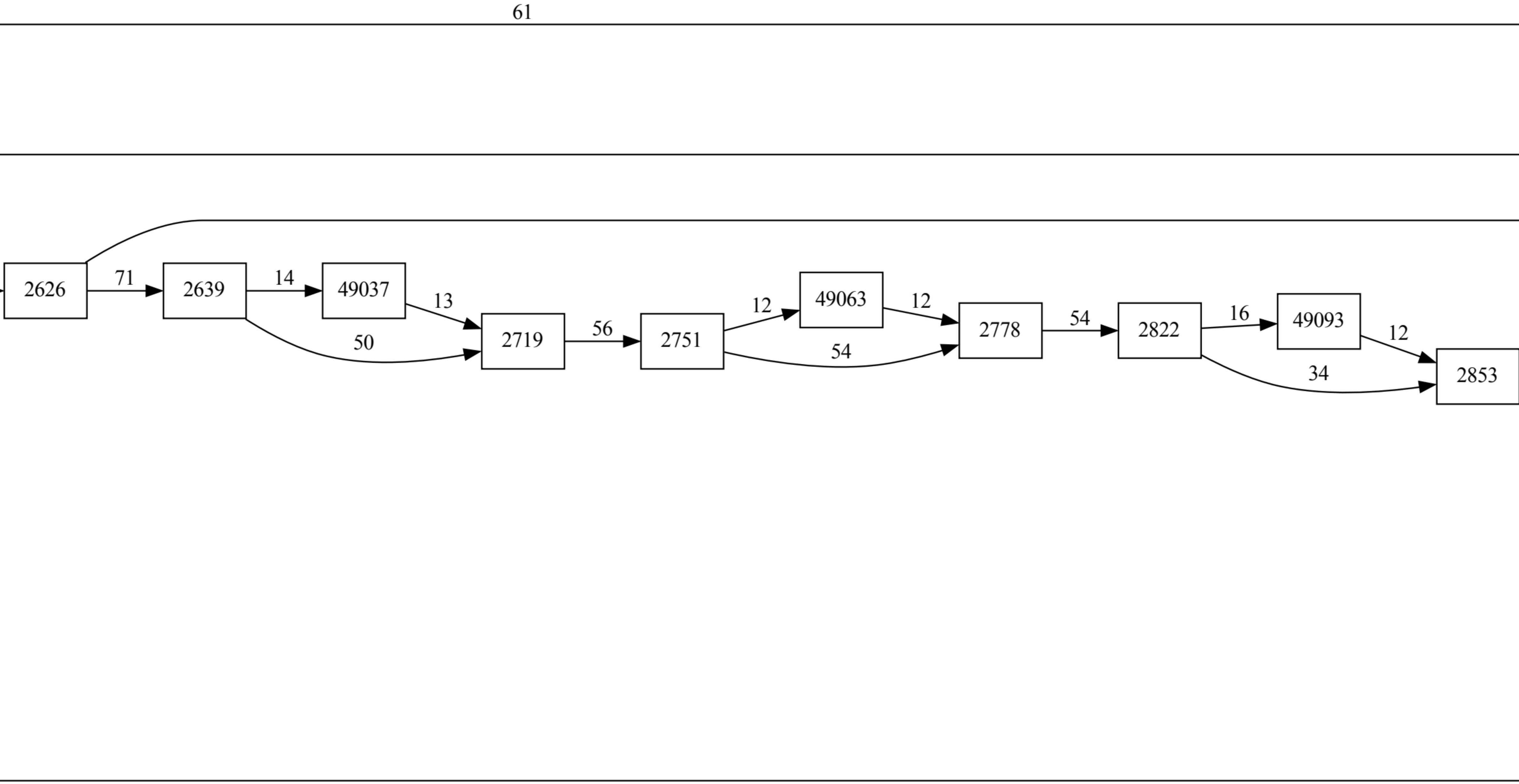
49037
49063
49093

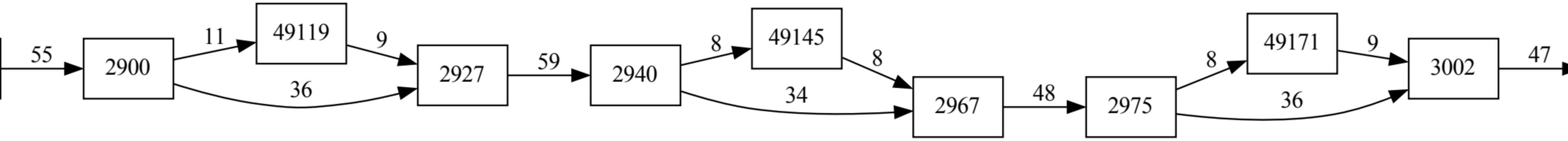
49119
49145
49171

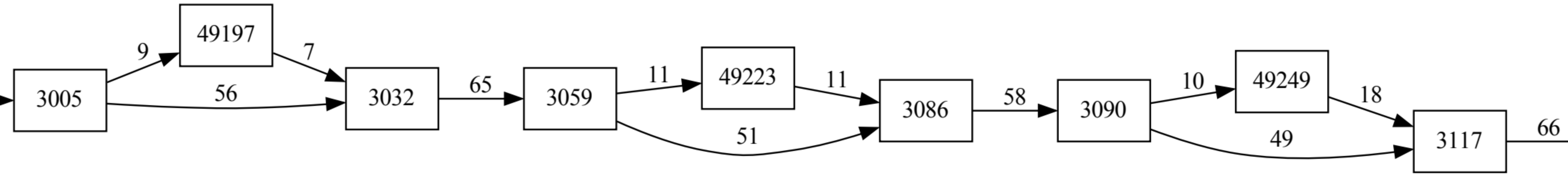
49197
49223
49249

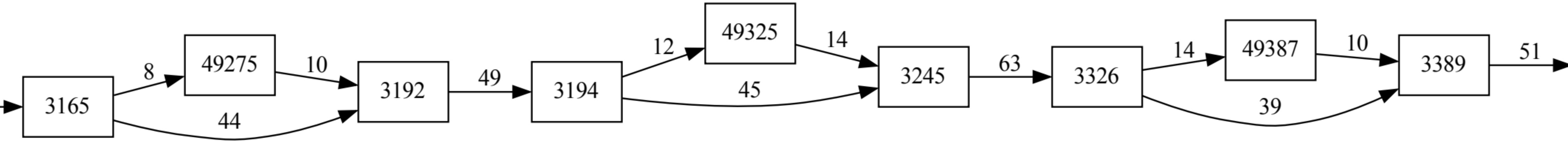
49275
49325
49387

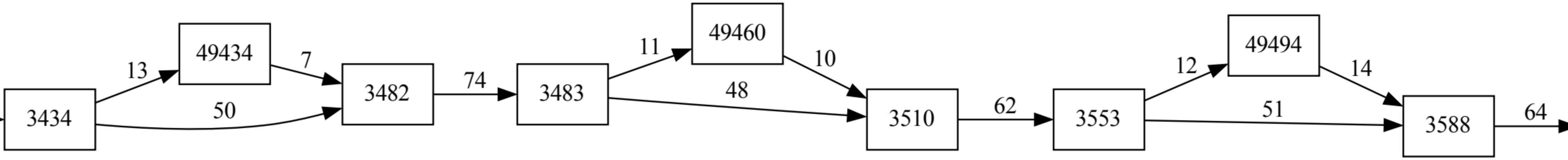
49434
49460
49494

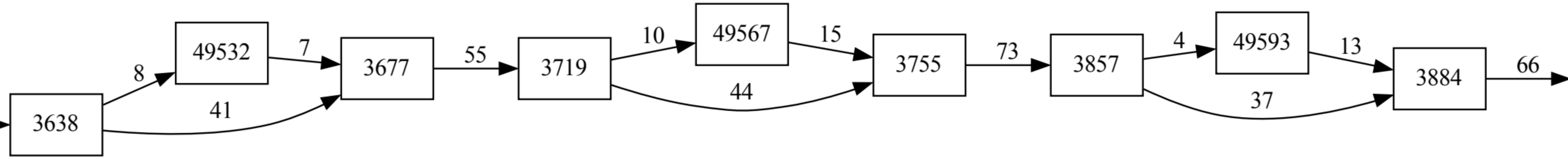
49532
49567
49593

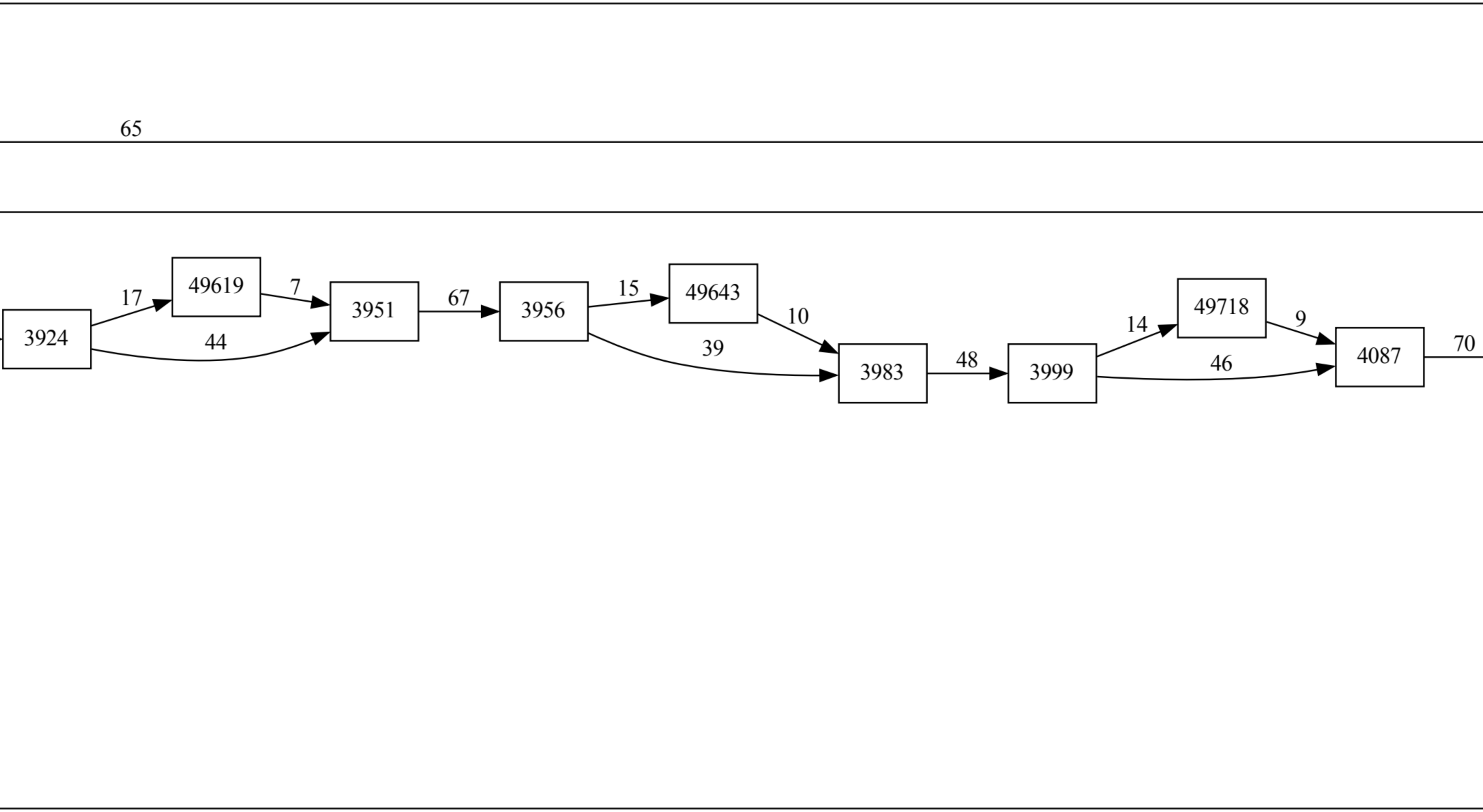
49619
49643
49718

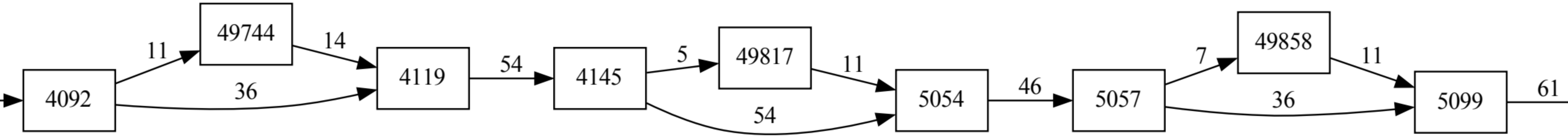
49744
49817
49858

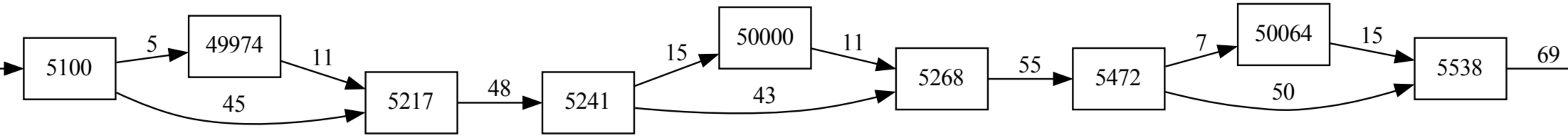
49974
50000
50064

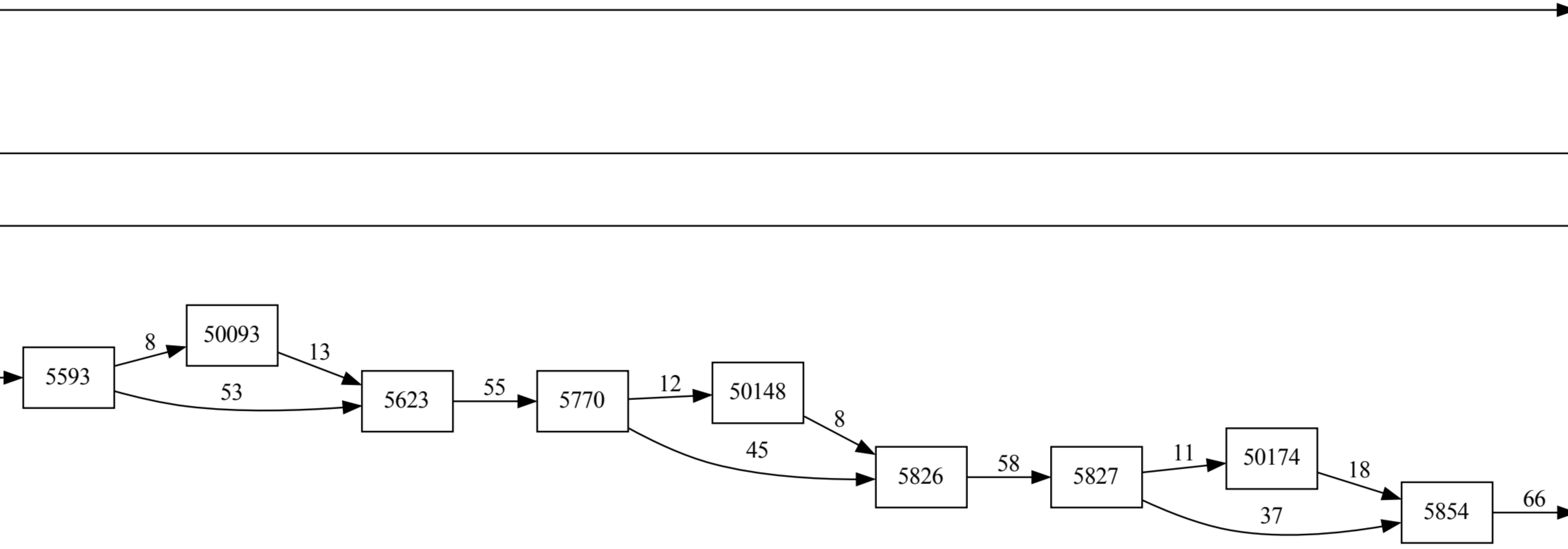
50093
50148
50174

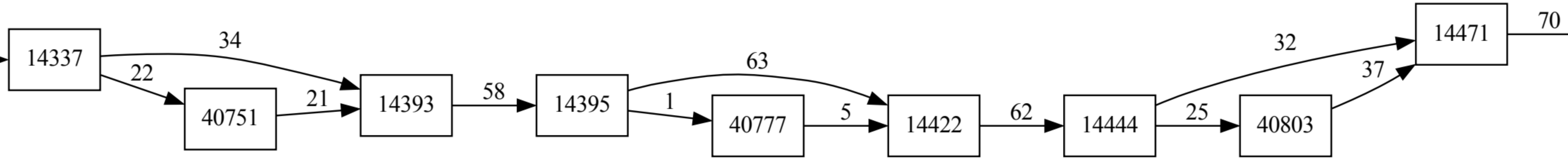
14337
34
22
40751
21
14393
58
14395
63
1
40777
5
14422
62
14444
25
40803
32
37
14471
70

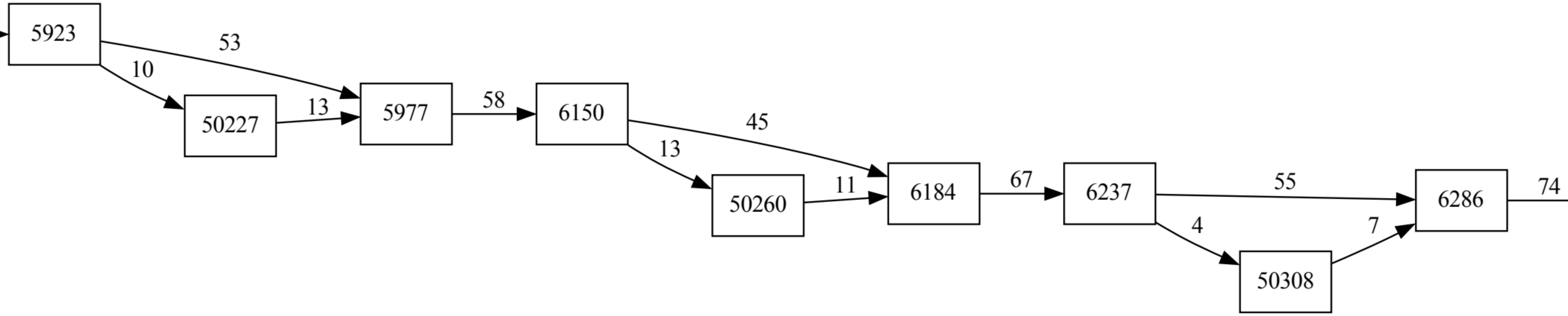
50227
50260
50308

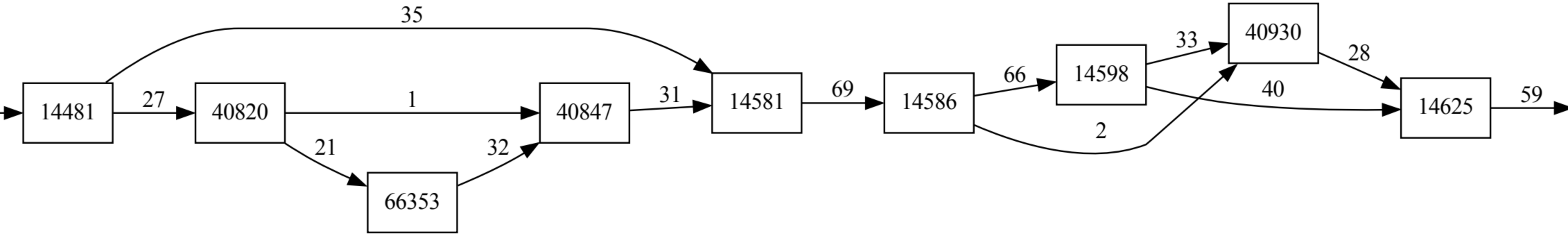

14481
40820
66353
40847
14581
14586
14598
40930
14625
35
27
1
21
32
31
69
66
2
33
40
28
59

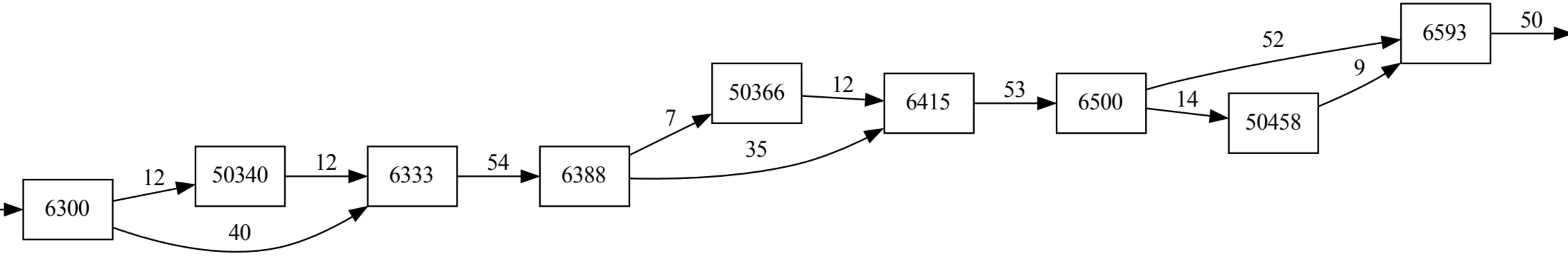

50340
50366
50458

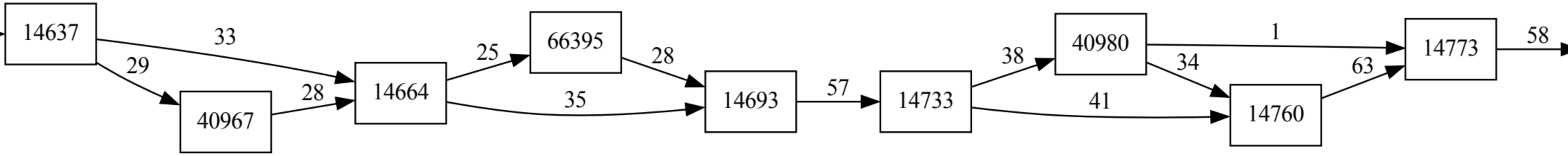
14637
33
29
40967
28
14664
25
35
66395
28
14693
57
14733
38
41
40980
1
34
14760
63
14773
58

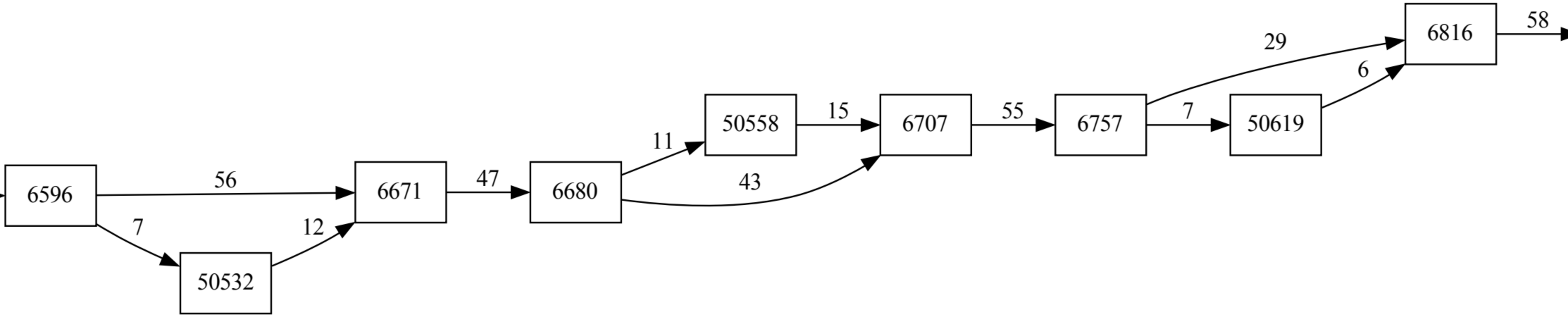
50532
50558
50619

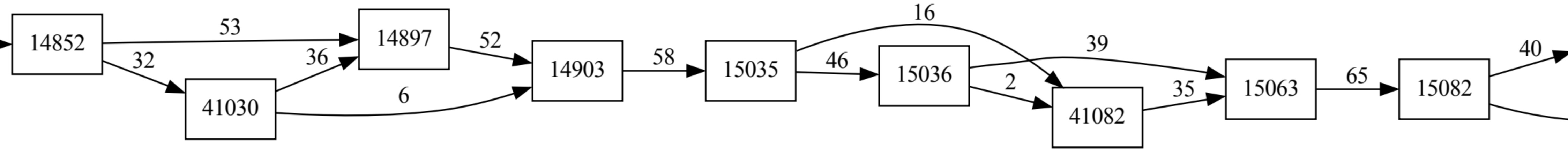
14852
53
32
14897
36
41030
6
52
14903
58
15035
16
46
15036
39
2
41082
35
15063
65
15082
40

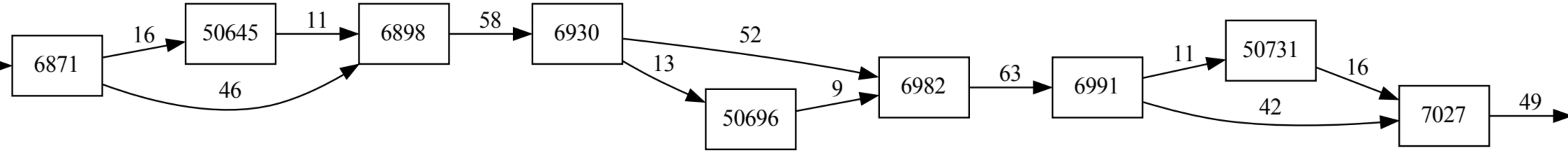
50645
50696
50731

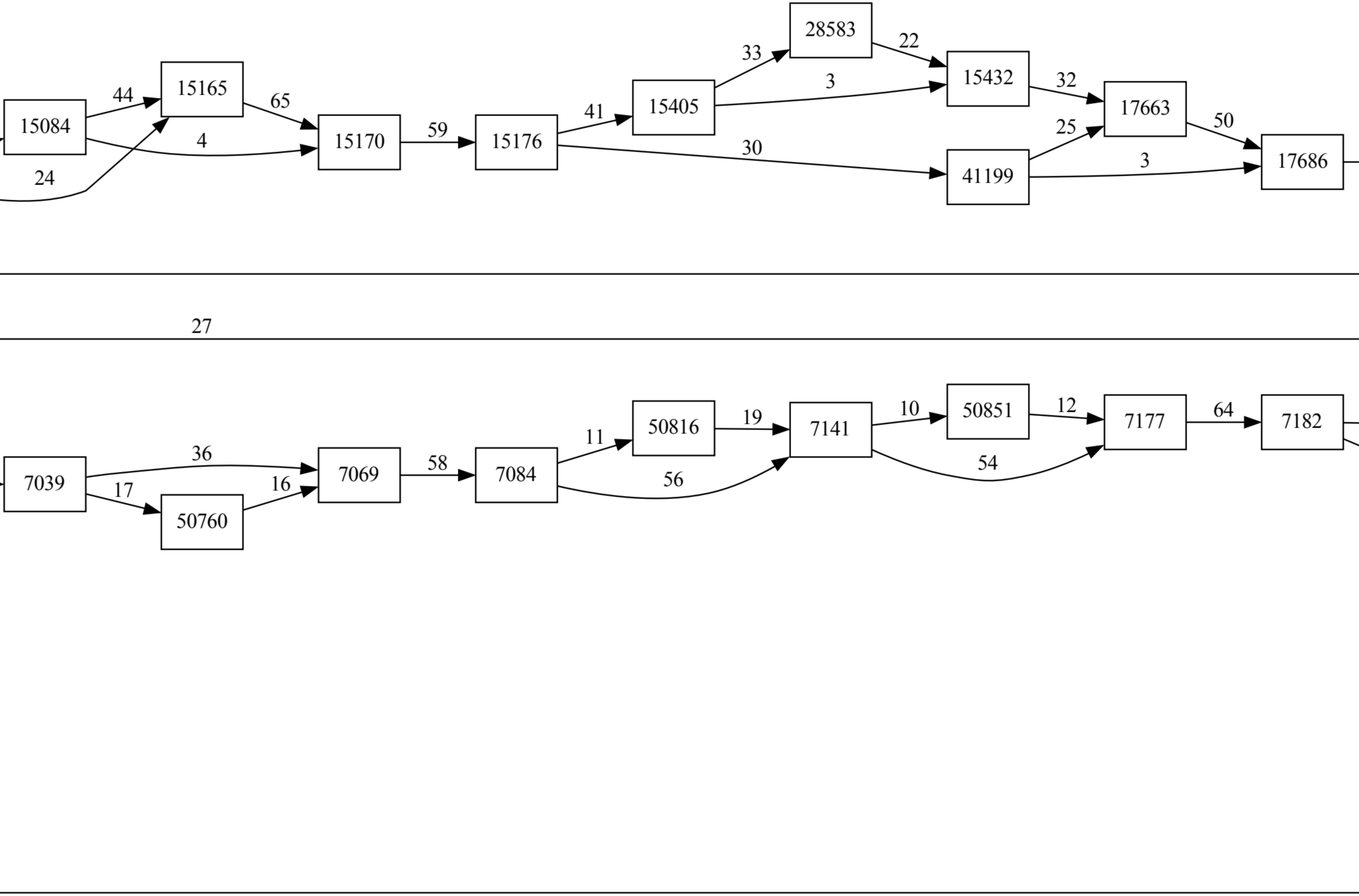
15084
15165
15170
15176
15405
28583
15432
17663
41199
17686
50760
50816
50851

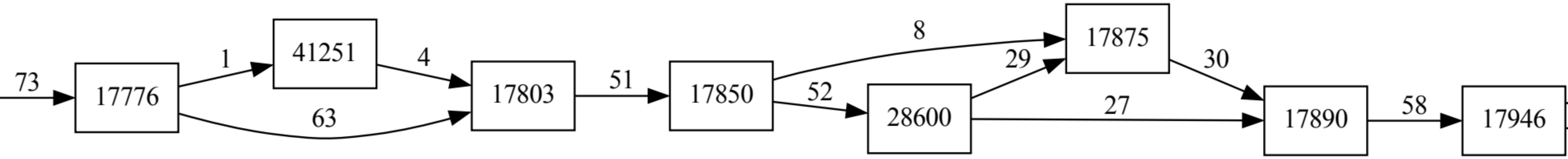
73
17776
1
41251
4
63
17803
51
17850
8
52
28600
29
27
17875
30
17890
58
17946

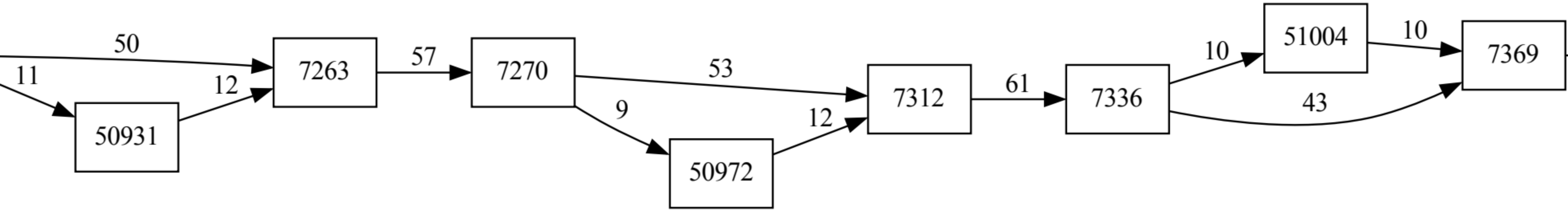
50931
50972
51004

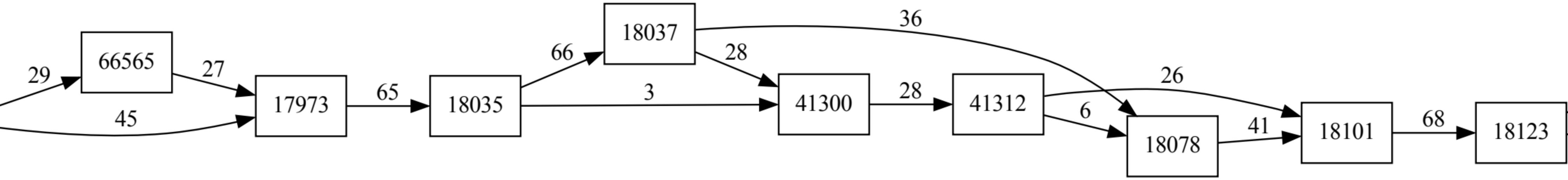
29
66565
27
45
17973
65
18035
66
18037
36
28
3
41300
28
41312
26
6
18078
41
18101
68
18123

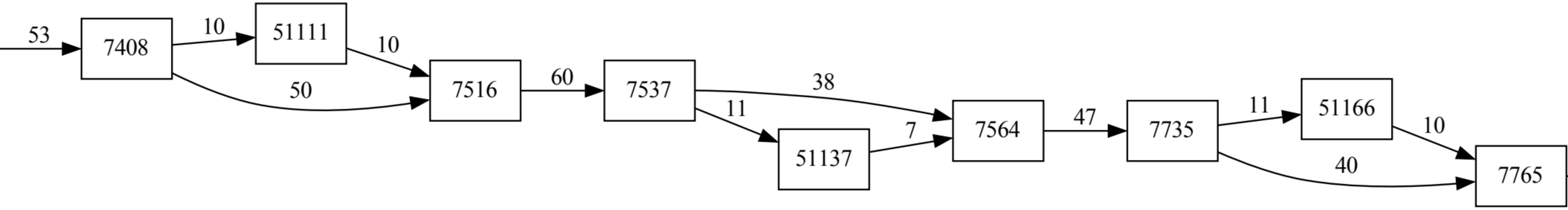
51111
51137
51166

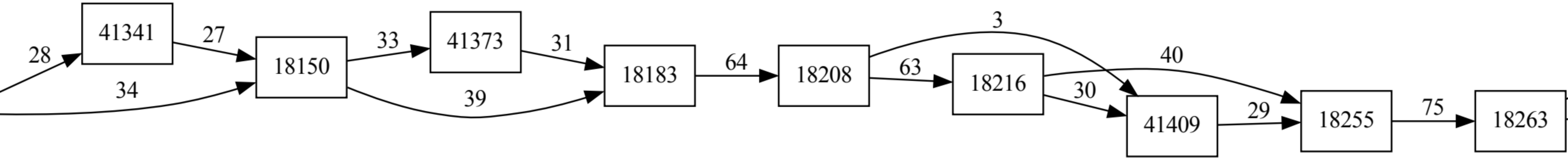
28
34
41341
27
18150
33
39
41373
31
18183
64
18208
3
63
18216
40
30
41409
29
18255
75
18263

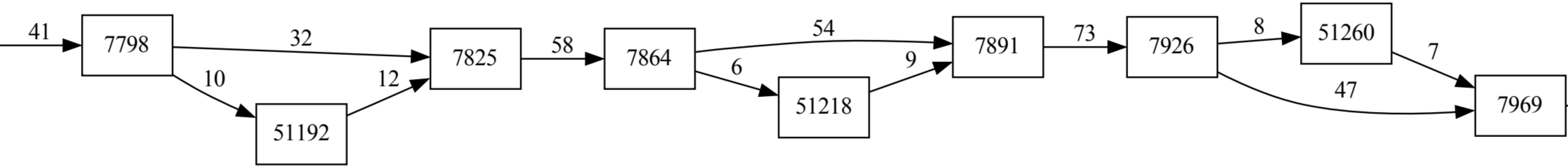
51192
51218
51260

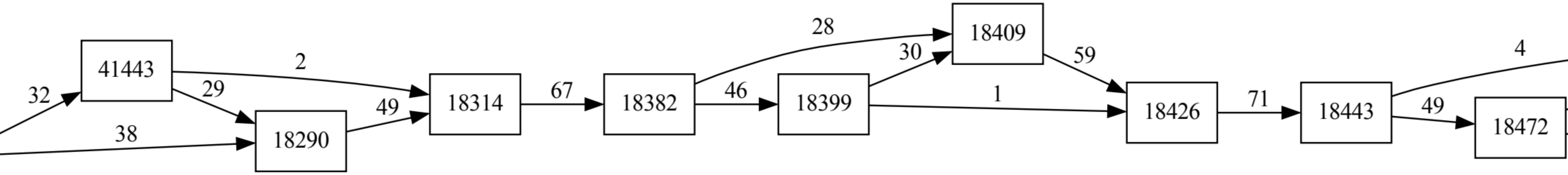
41443
18290
18314
18382
18399
18409
18426
18443
18472

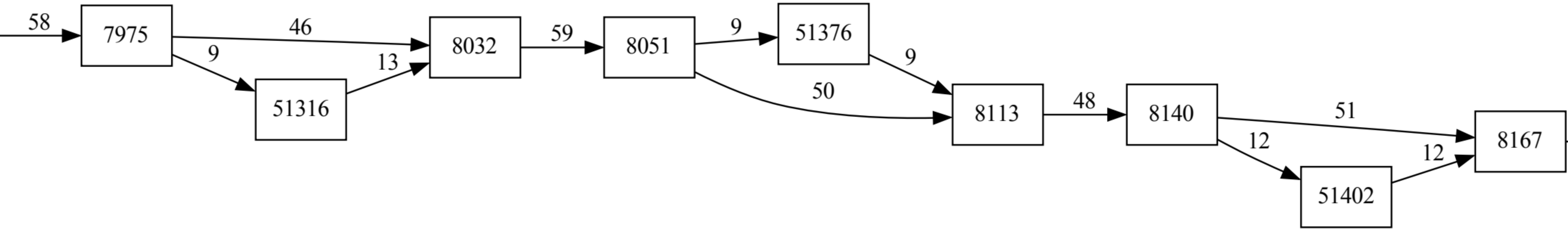
51316
51376
51402

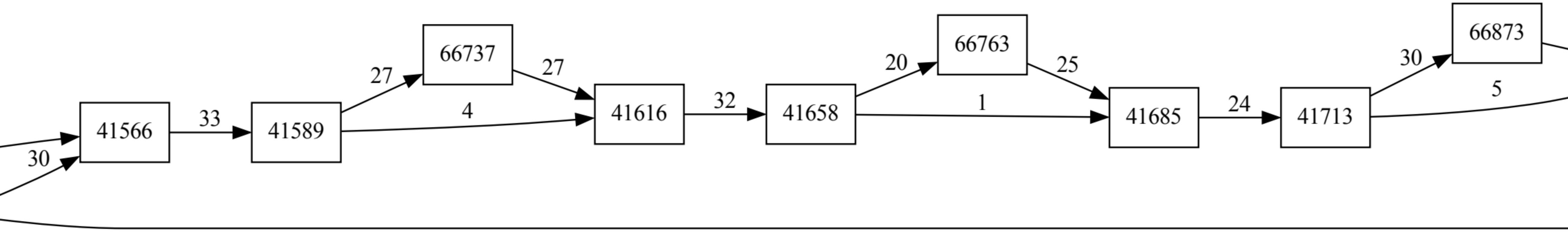
30
41566
33
41589
27
66737
27
4
41616
32
41658
20
66763
25
1
41685
24
41713
30
66873
5

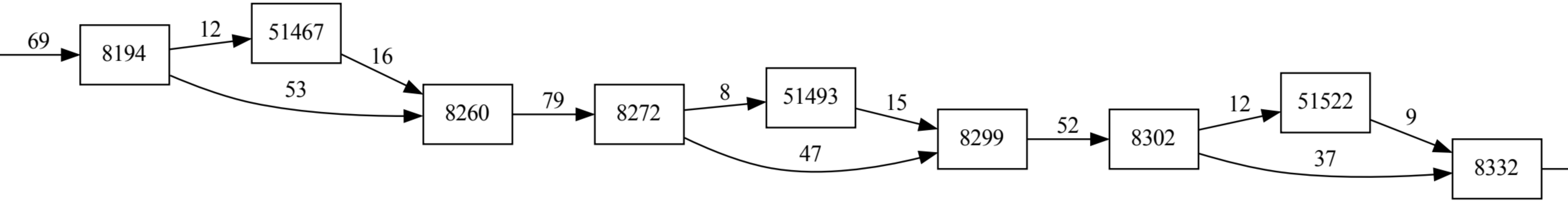
51467
51493
51522

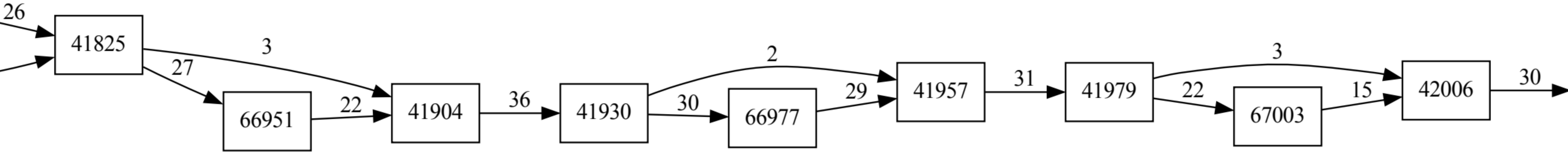
26
41825
3
27
66951
22
41904
36
41930
2
30
66977
29
41957
31
41979
3
22
67003
15
42006
30

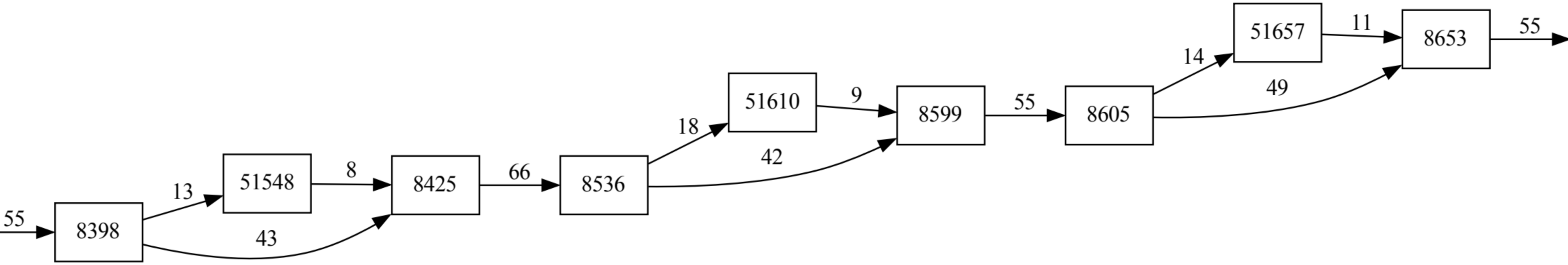
51548
51610
51657

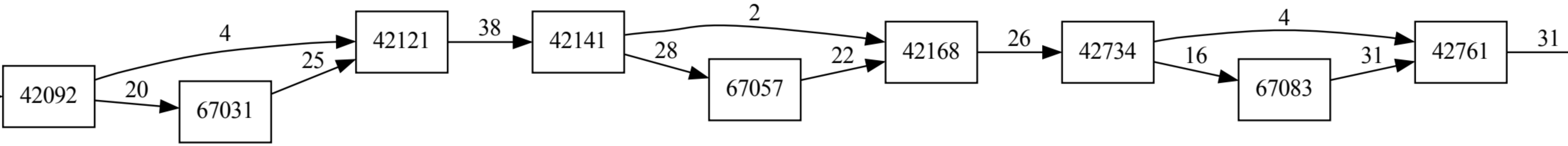
42092
4
20
67031
25
42121
38
42141
2
28
67057
22
42168
26
42734
4
16
67083
31
42761
31

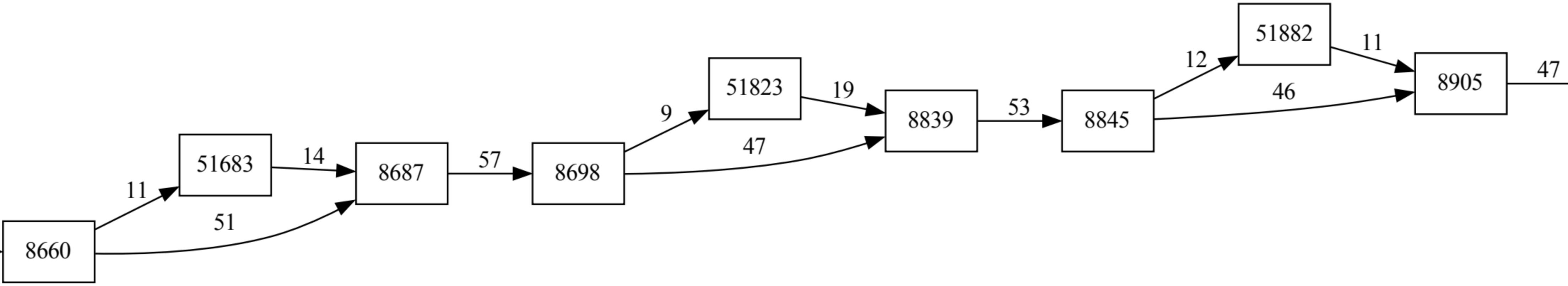
51683
51823
51882

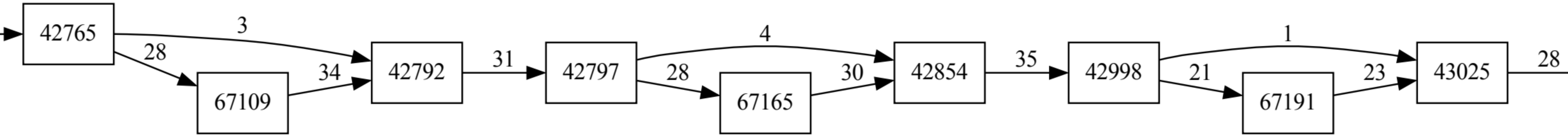
42765
3
28
67109
34
42792
31
42797
4
28
67165
30
42854
35
42998
1
21
67191
23
43025
28

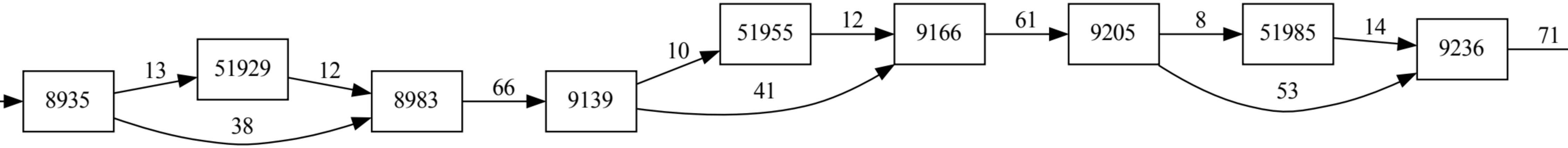
51929
51955
51985

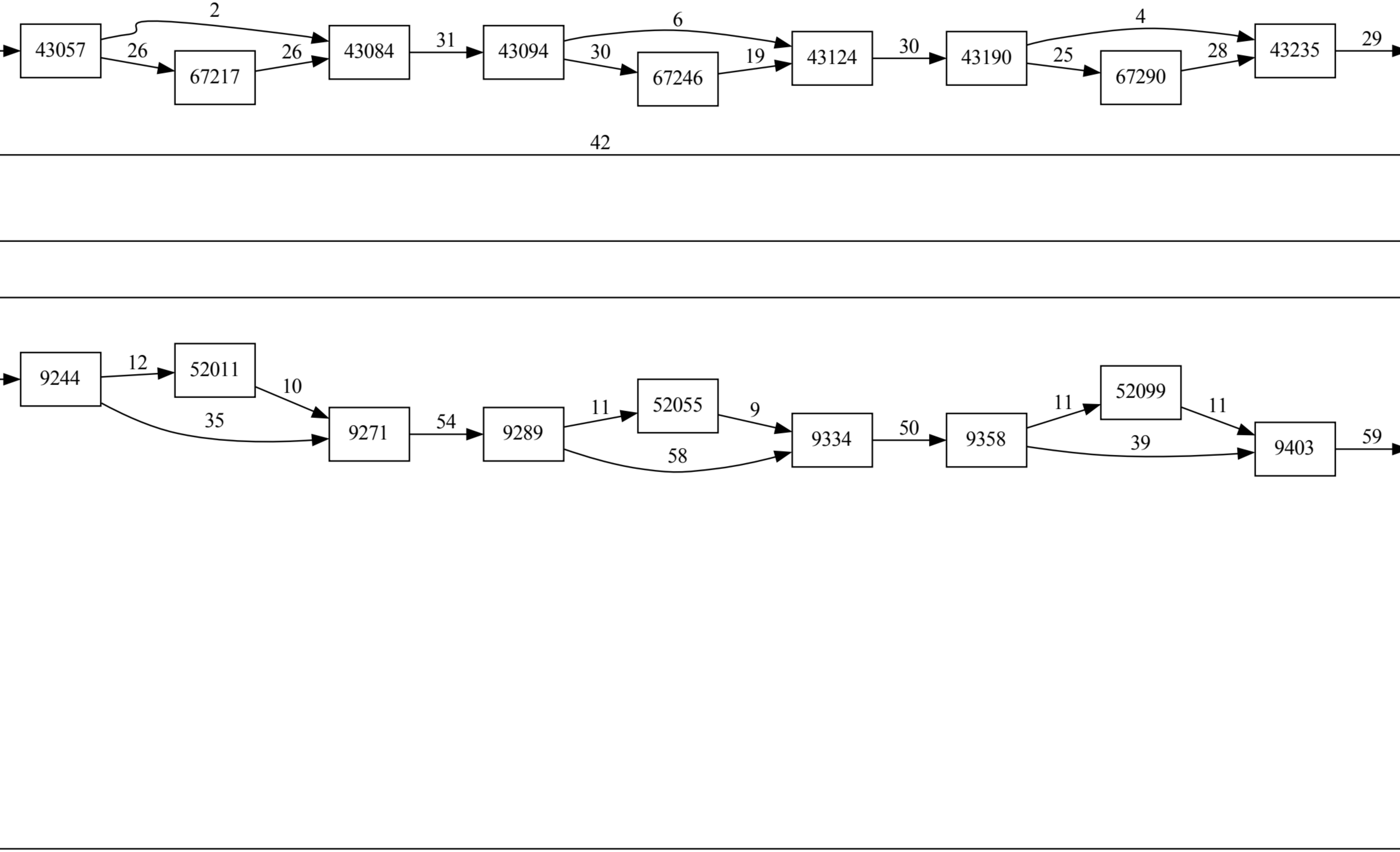
43057
67217
43084
43094
67246
43124
43190
67290
43235
52011
52055
52099

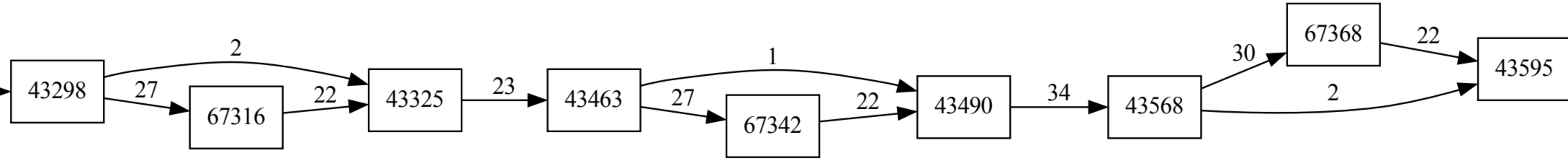
43298
2
27
67316
22
43325
23
43463
1
27
67342
22
43490
34
43568
30
67368
22
2
43595

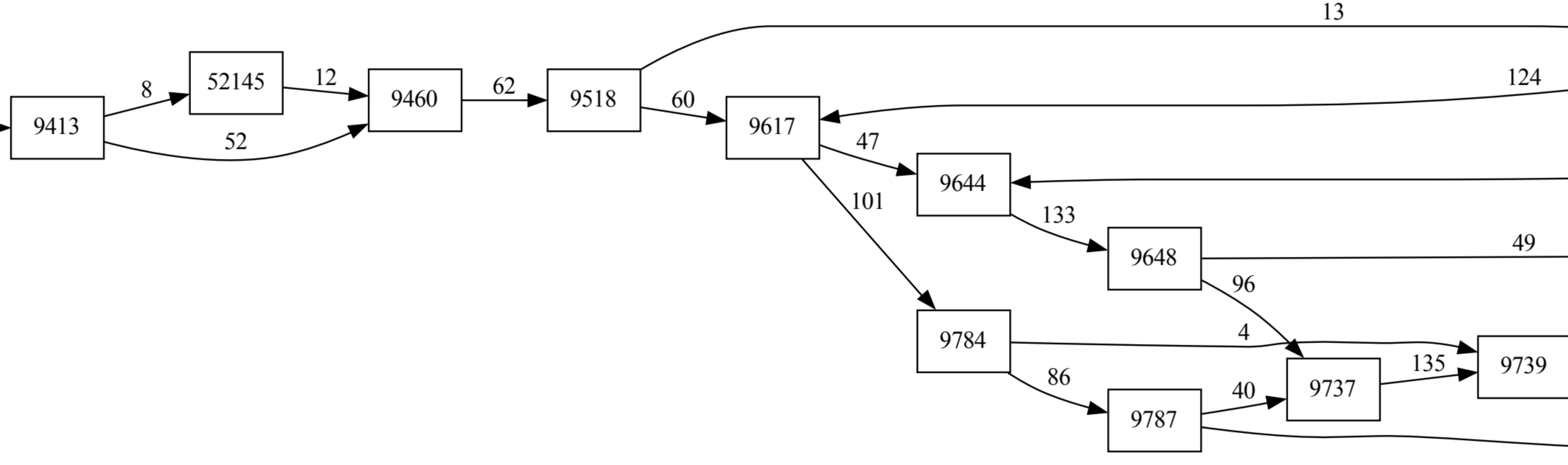
52145

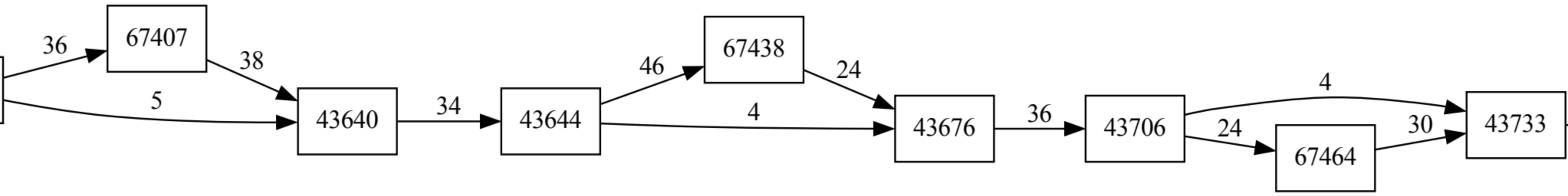

36
67407
38
5
43640
34
43644
46
67438
24
4
43676
36
43706
4
24
67464
30
43733

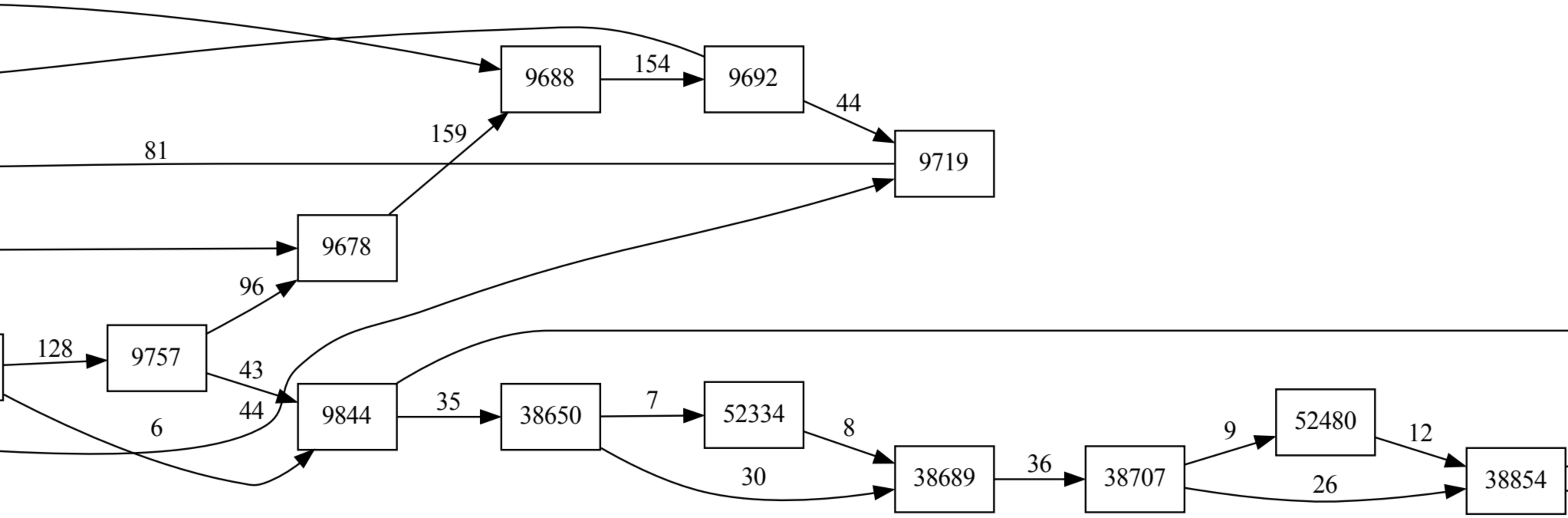

38650
52334
38689
38707
52480
38854

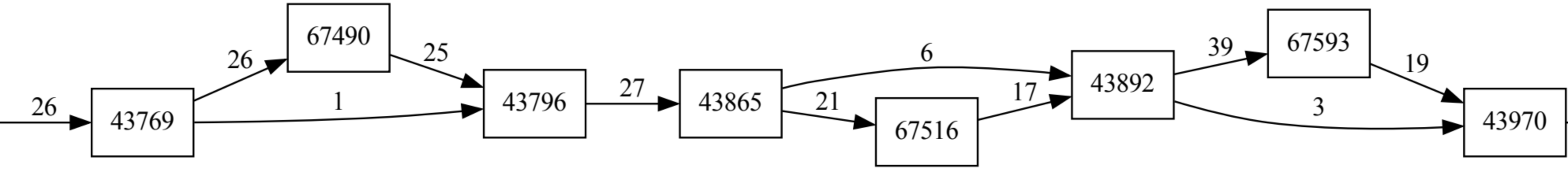
26
43769
26
1
67490
25
43796
27
43865
6
21
67516
17
43892
39
3
67593
19
43970

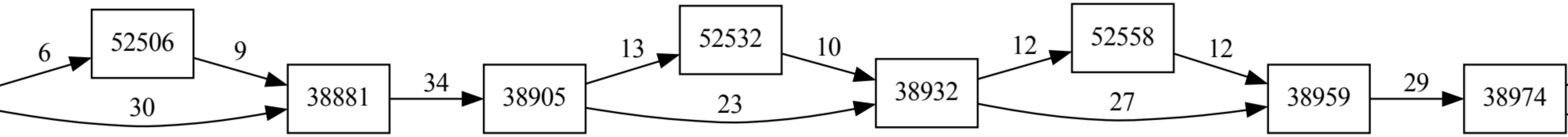
6
30
52506
9
38881
34
38905
13
23
52532
10
38932
12
27
52558
12
38959
29
38974

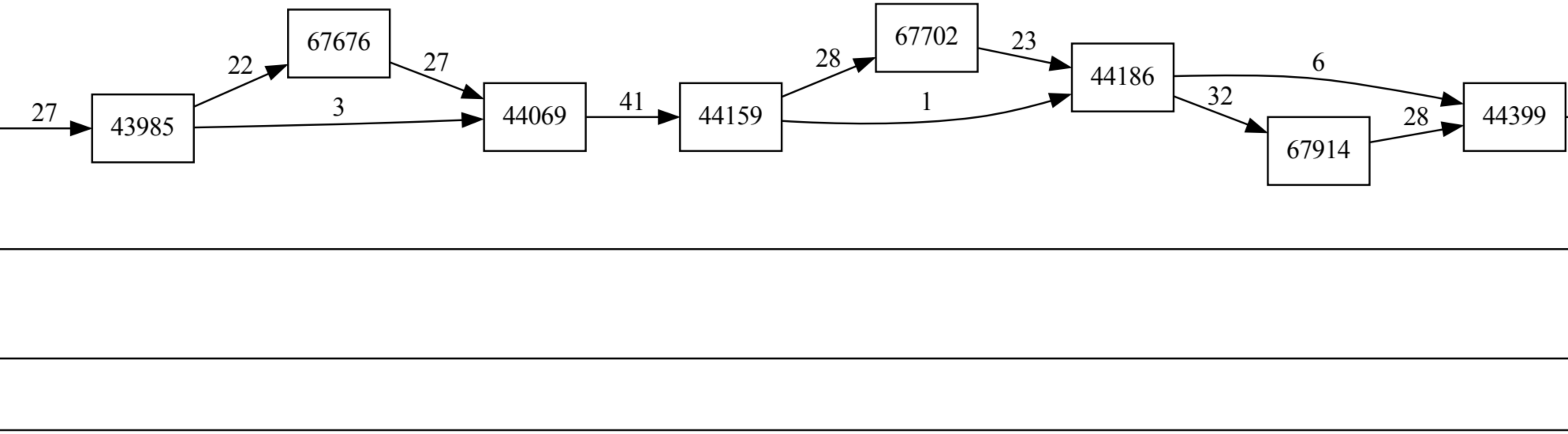
27
43985
22
3
67676
27
44069
41
44159
28
1
67702
23
44186
6
32
67914
28
44399

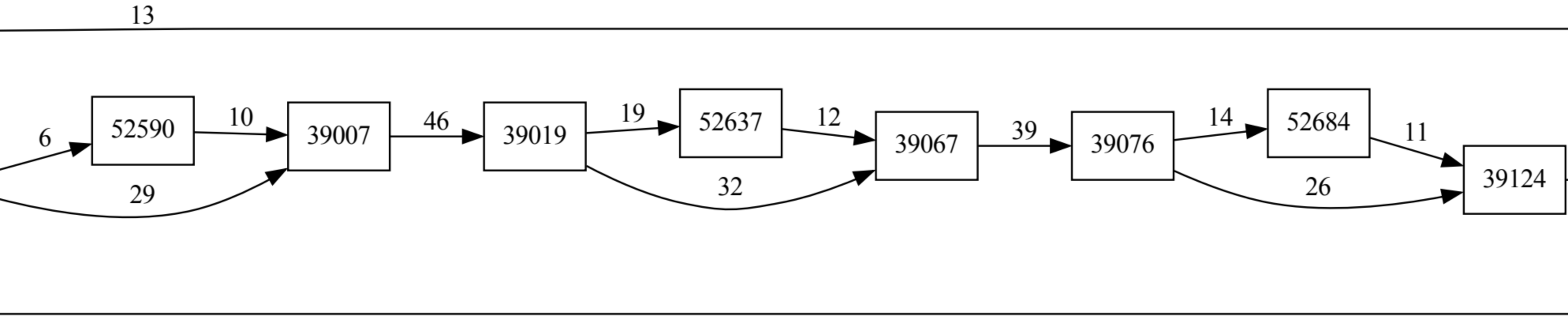
52590
39007
39019
52637
39067
39076
52684
39124

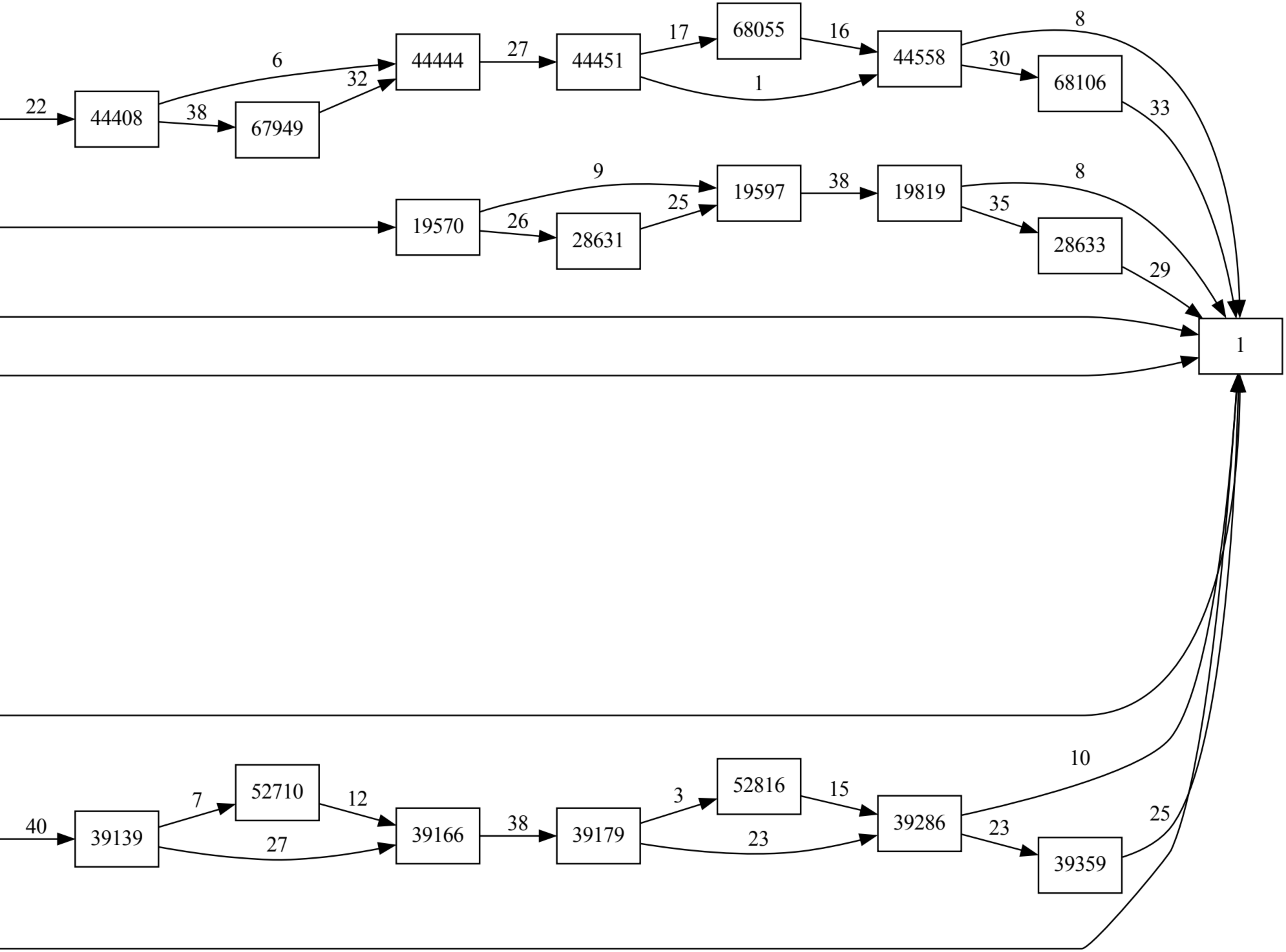
44408
67949
44444
44451
68055
44558
68106
19570
28631
19597
19819
28633
39139
52710
39166
39179
52816
39286
39359