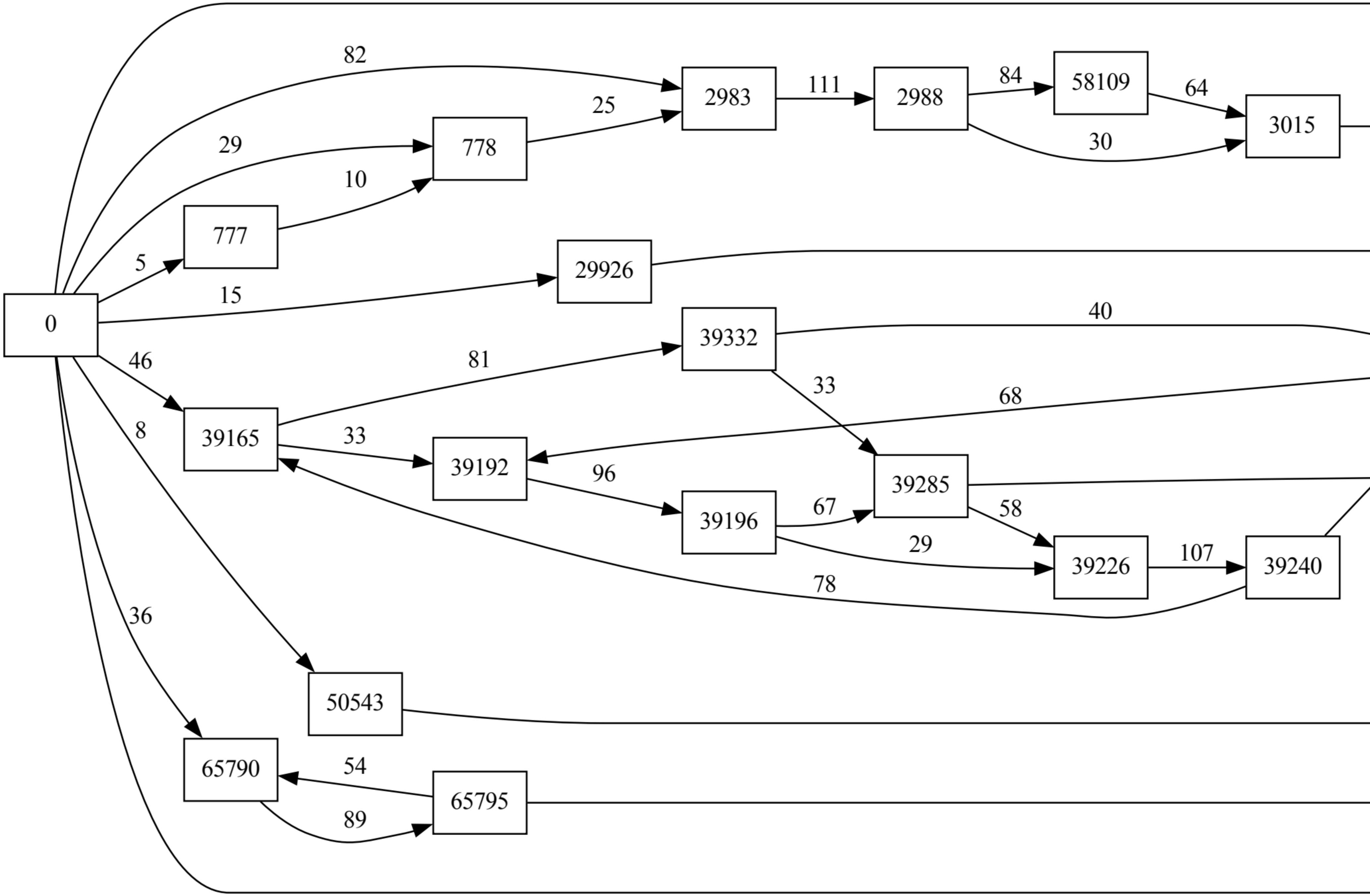
58109
29926
39332
39165
39192
39196
39285
39226
39240
50543
65790
65795

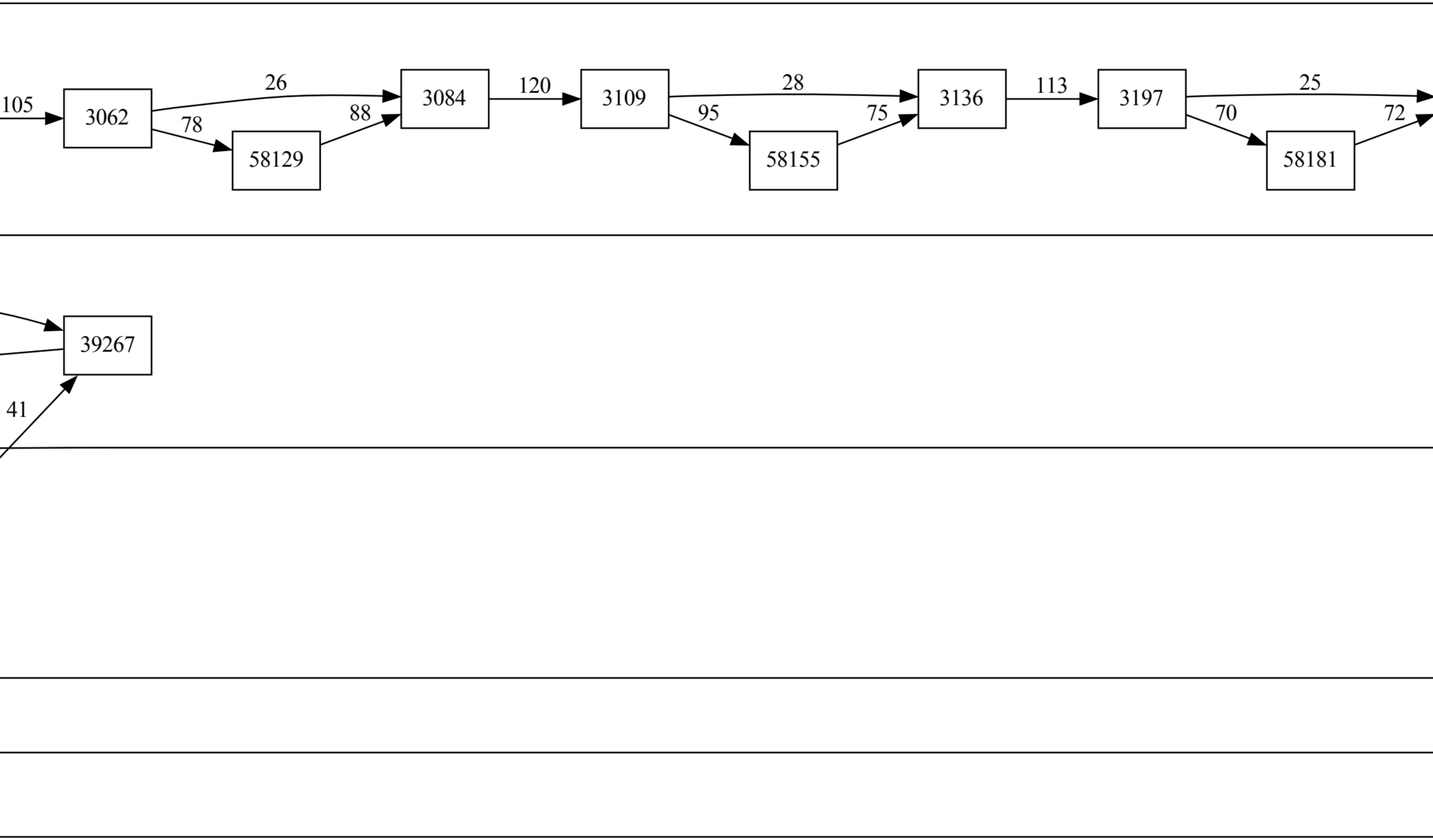
58129
58155
58181
39267

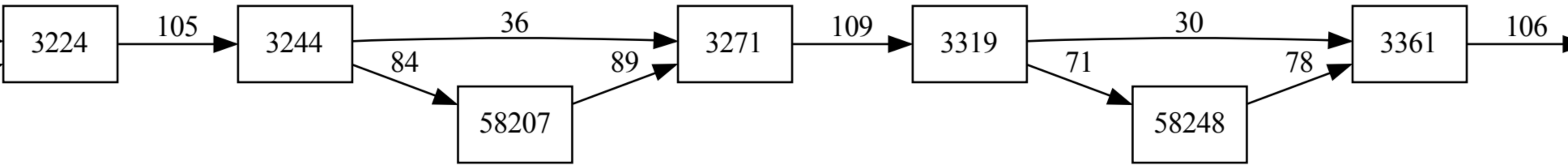
58207
58248

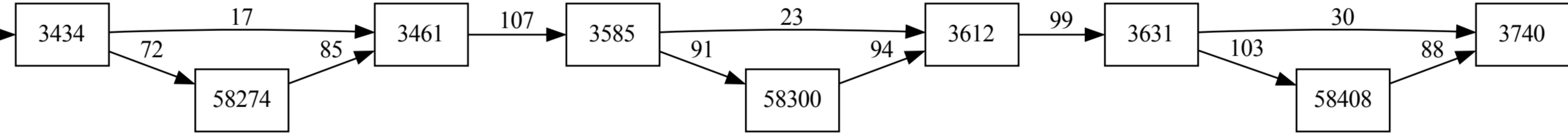
58274
58300
58408

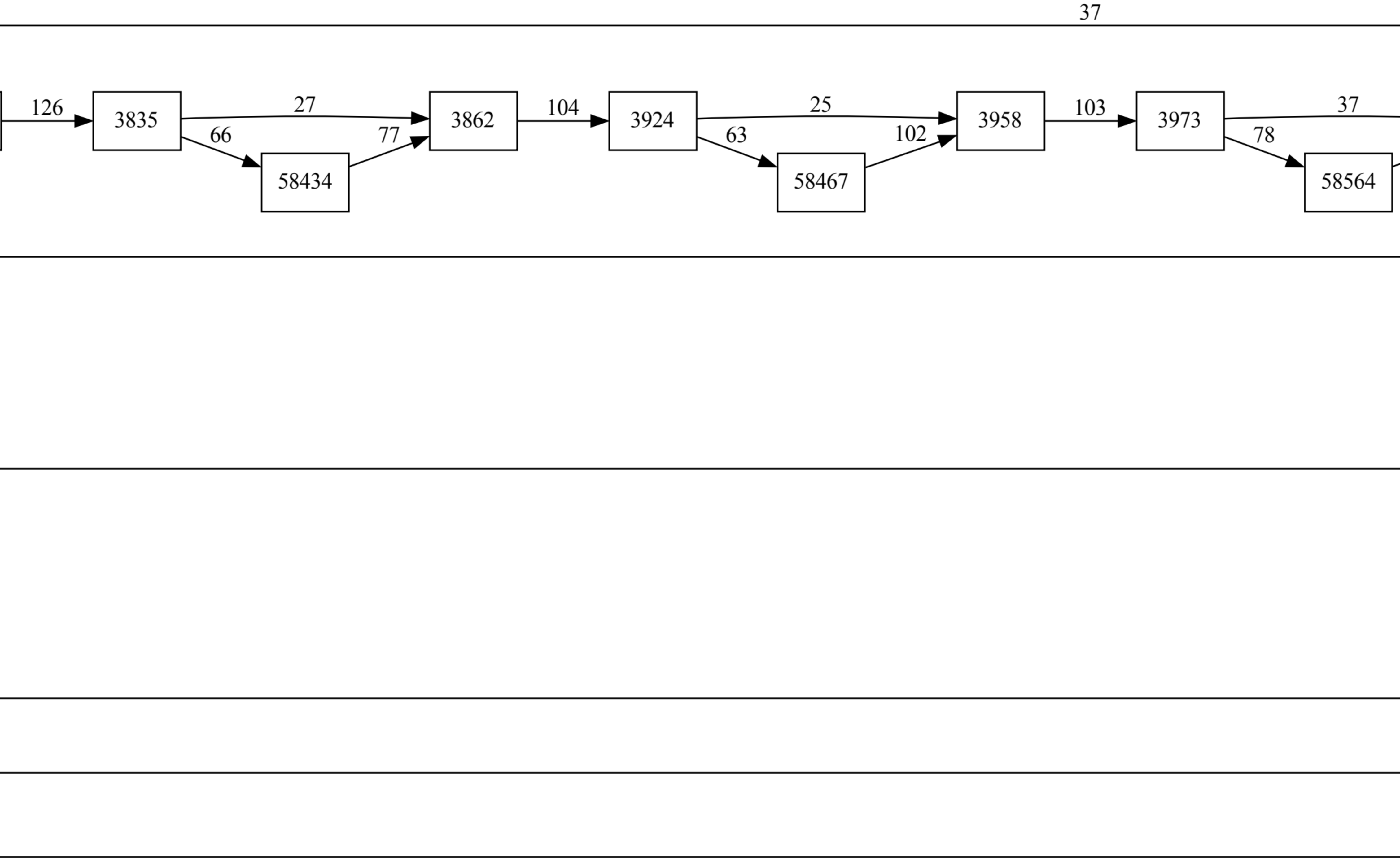
58434
58467
58564

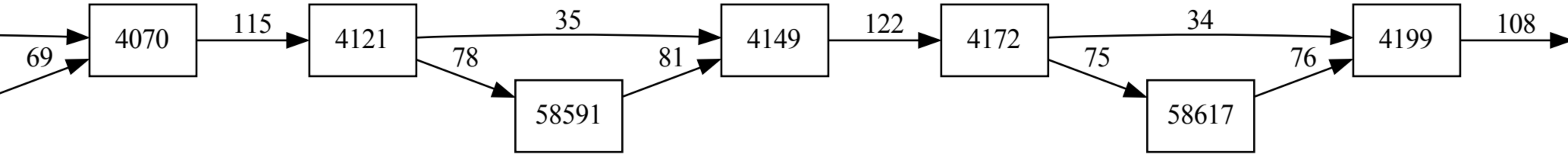
58591
58617

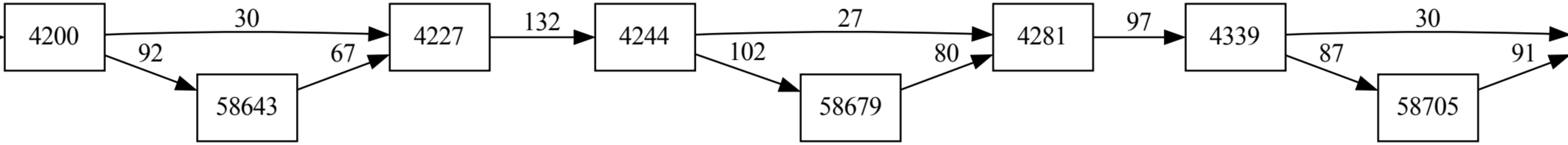
58643
58679
58705

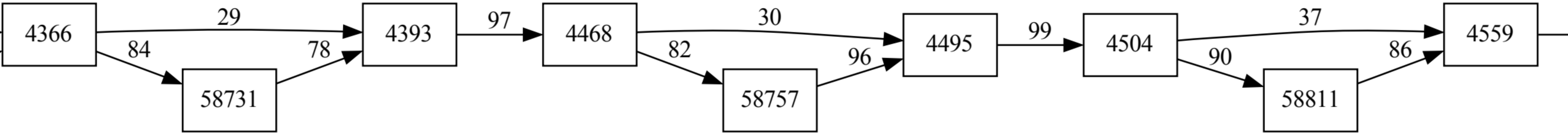
58731
58757
58811

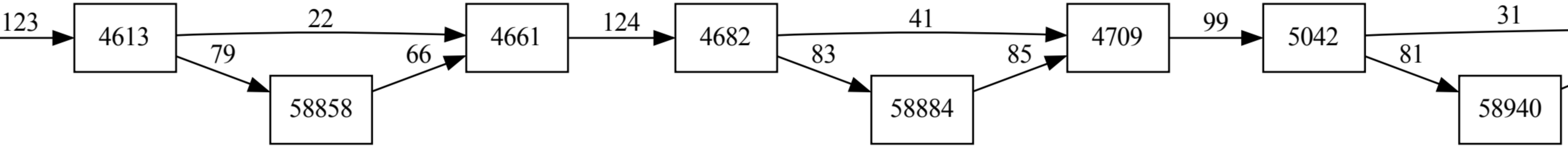
58858
58884
58940

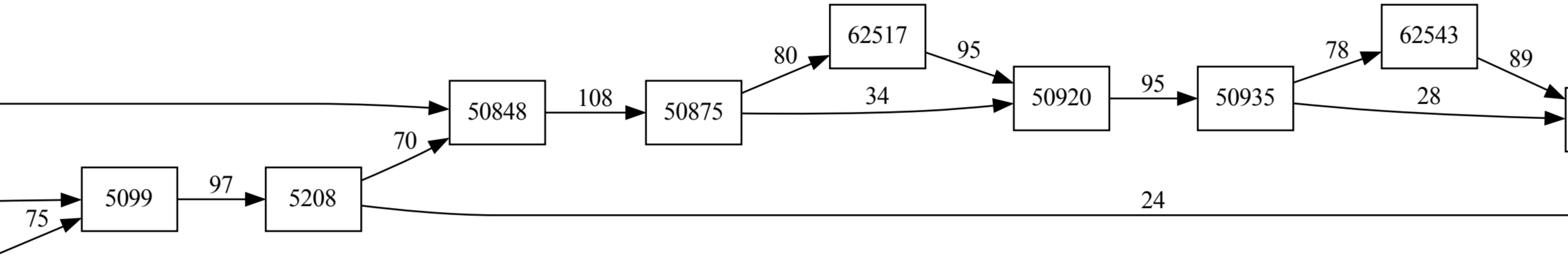
62517
62543
50848
50875
50920
50935

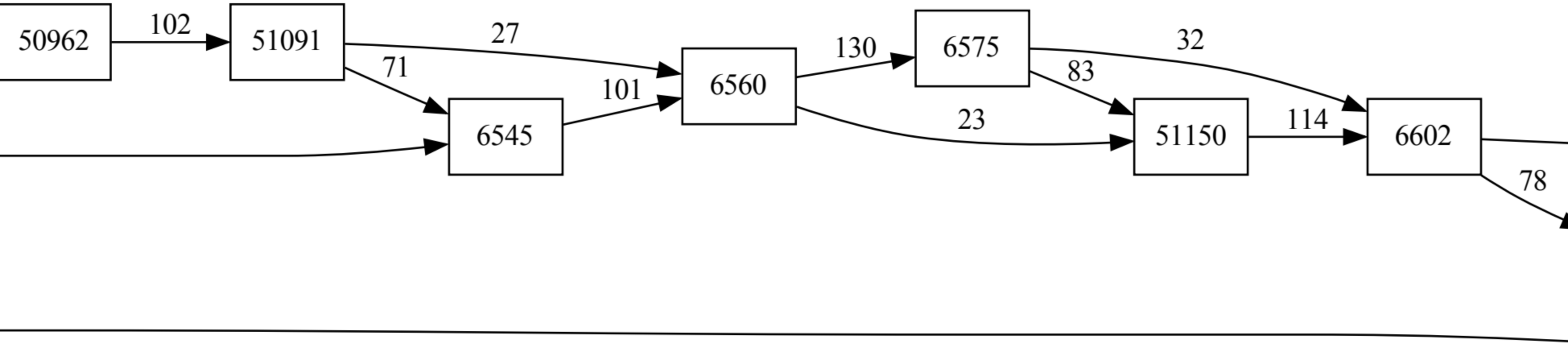
50962
51091
51150

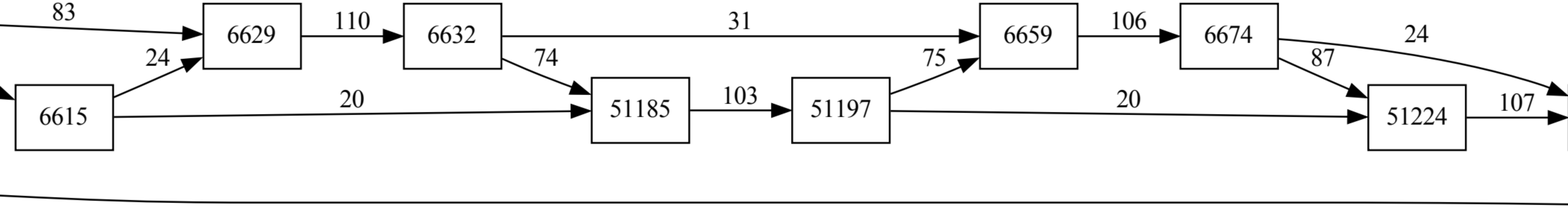
51185
51197
51224

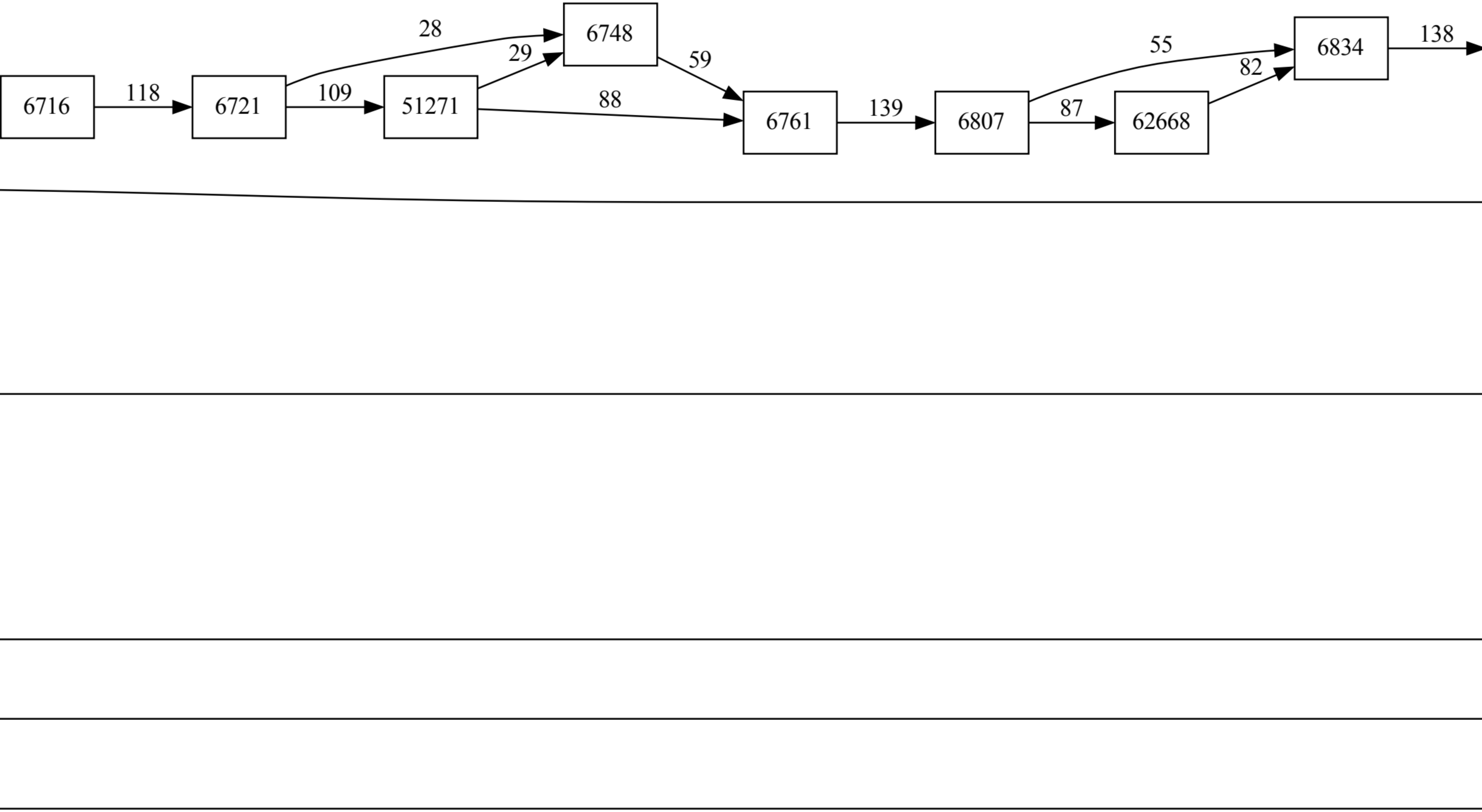
51271
62668

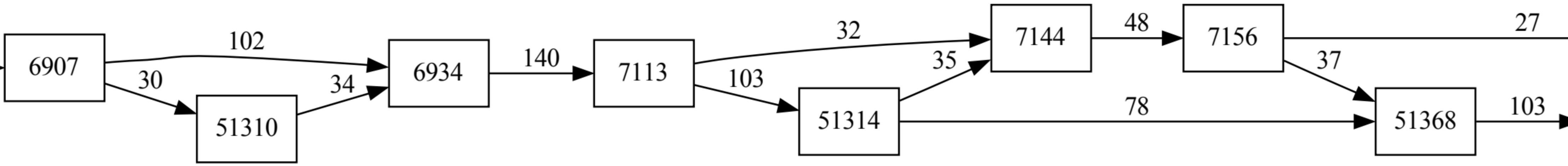
51310
51314
51368

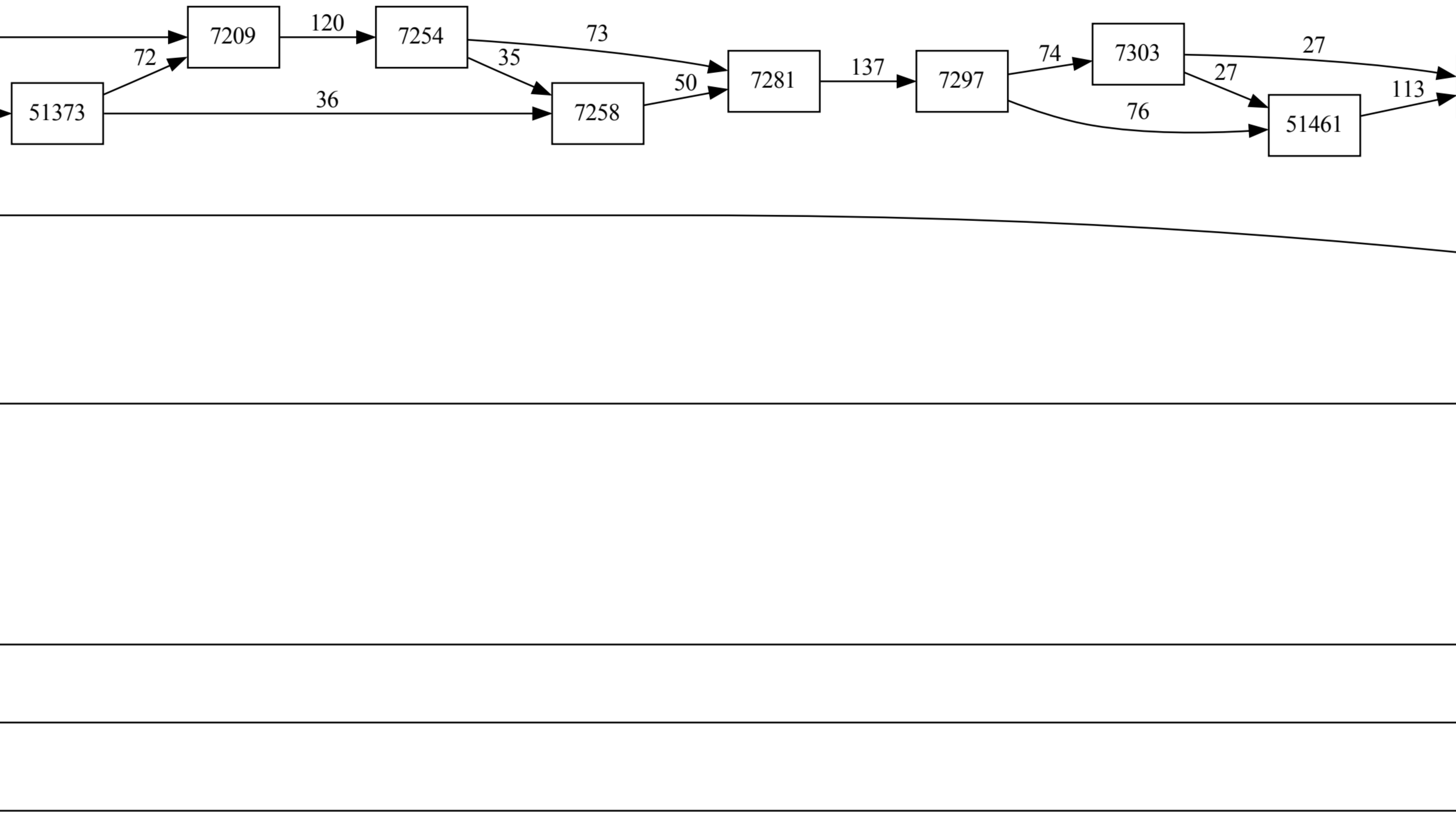
51373
51461

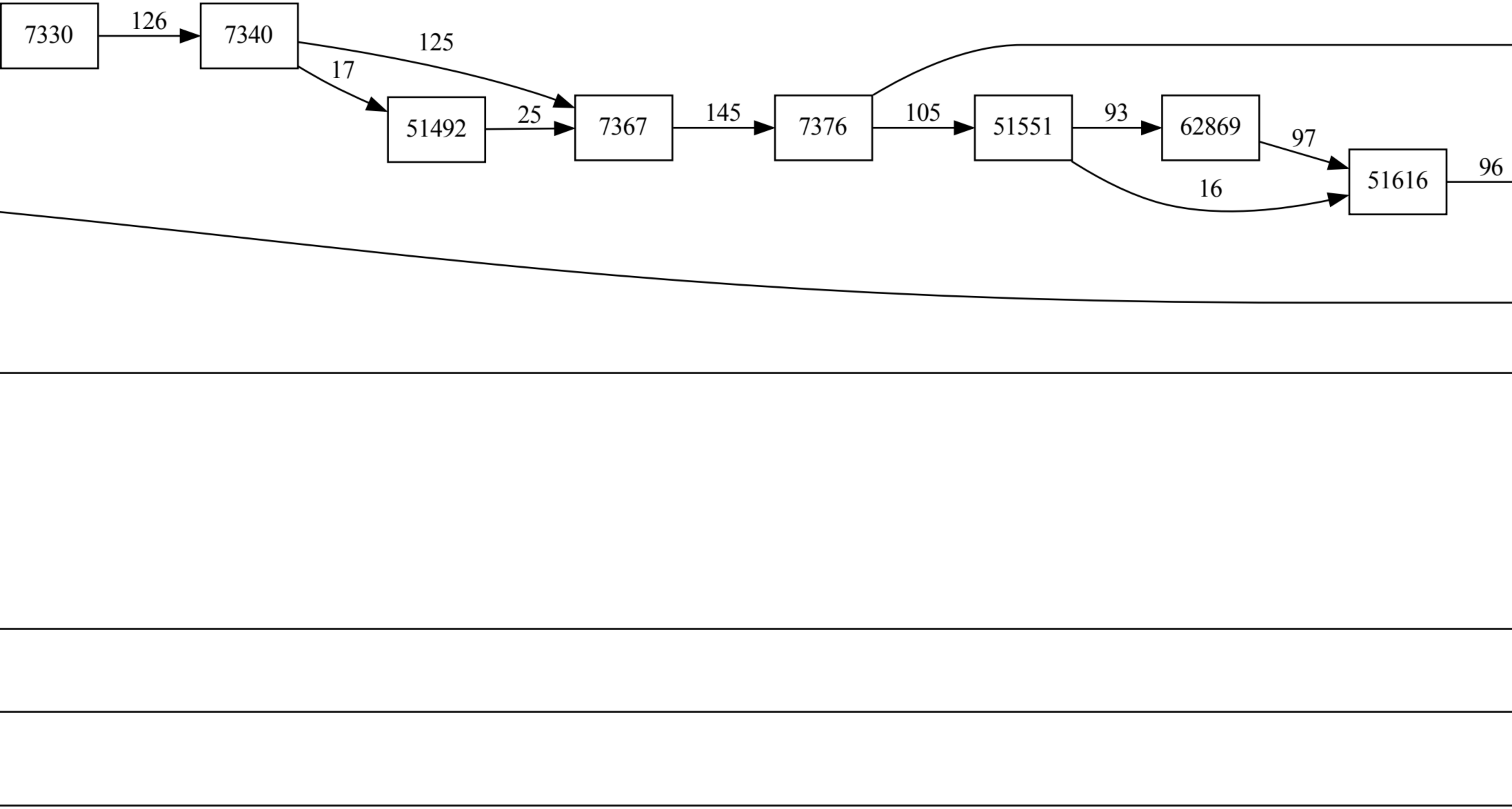
51492
51551
62869
51616

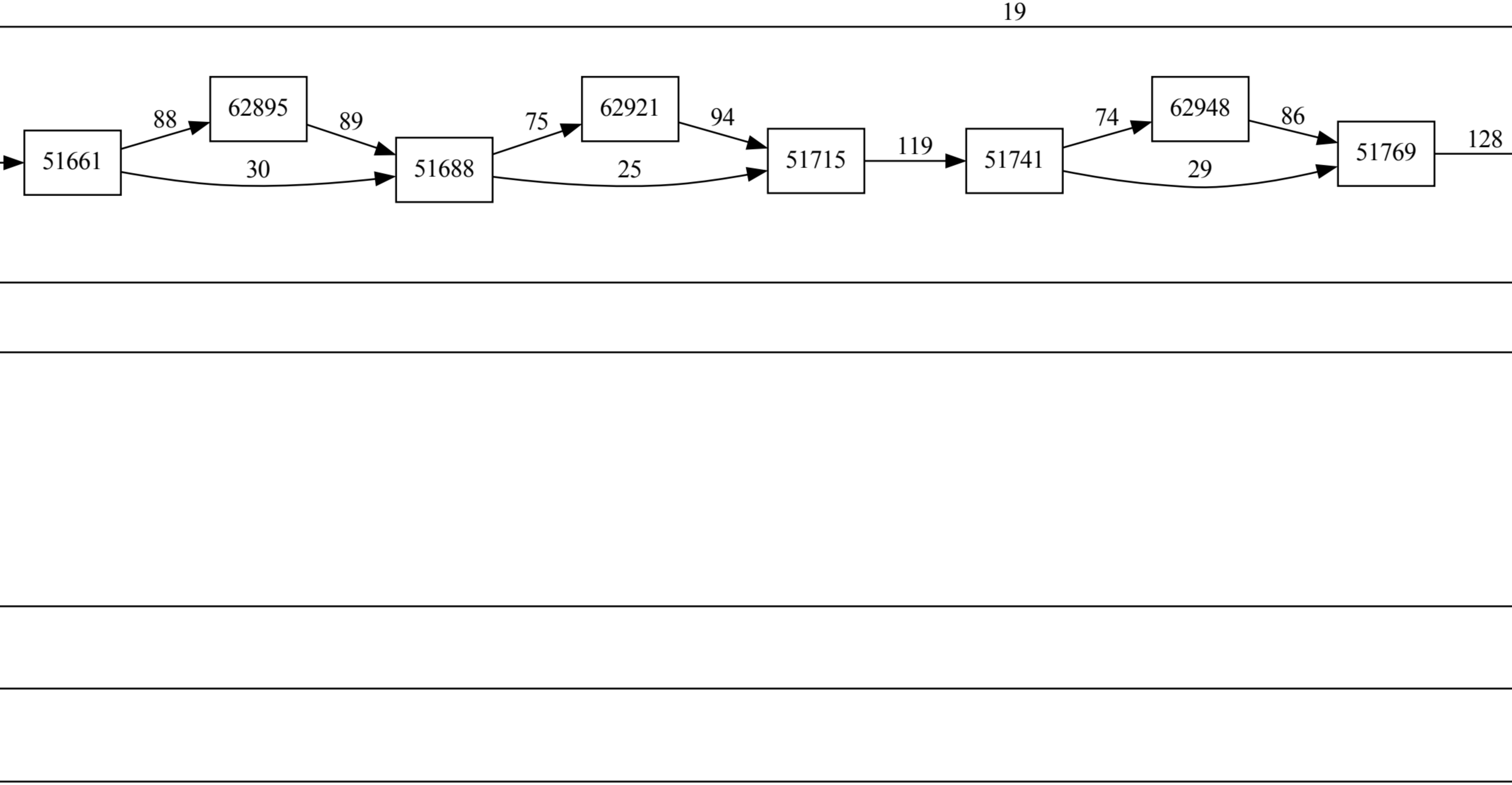
51661
62895
51688
62921
51715
51741
62948
51769

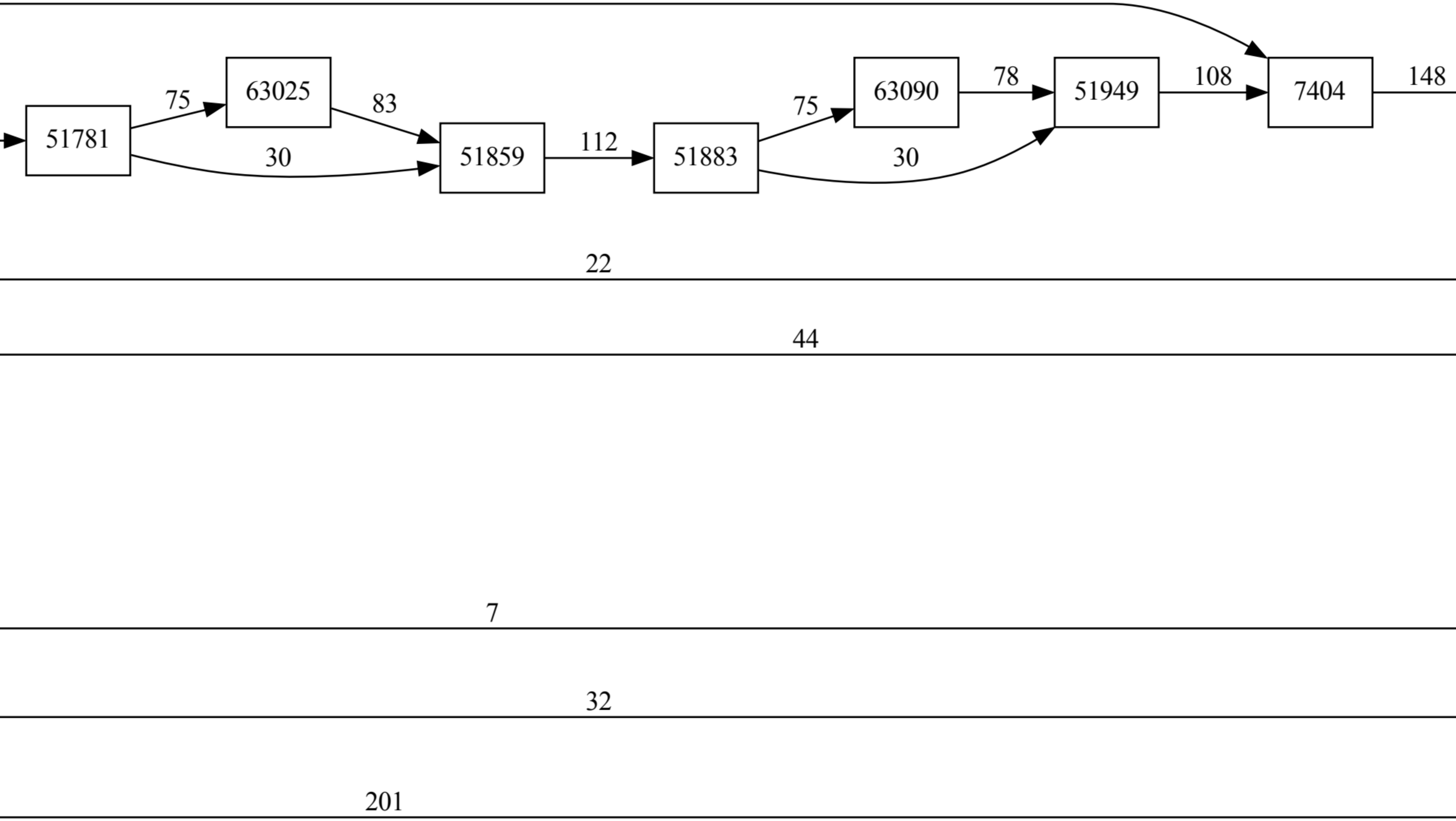
51781
63025
51859
51883
63090
51949

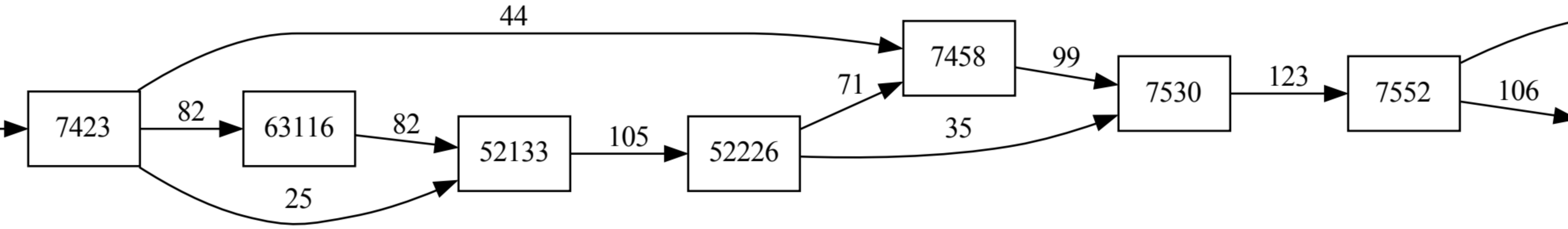
63116
52133
52226

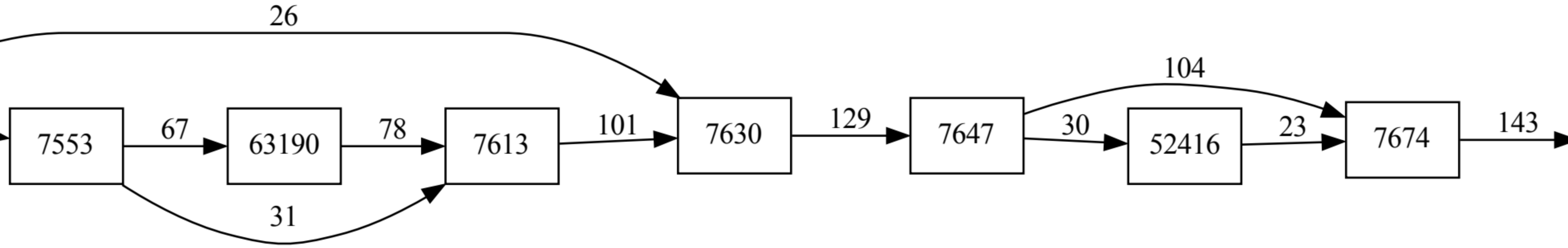
63190
52416

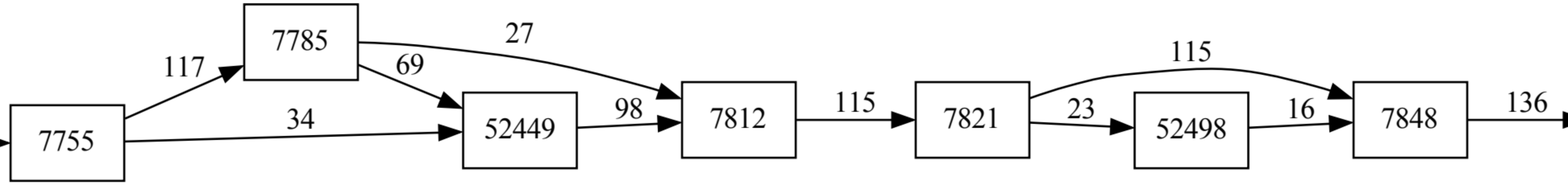
52449
52498

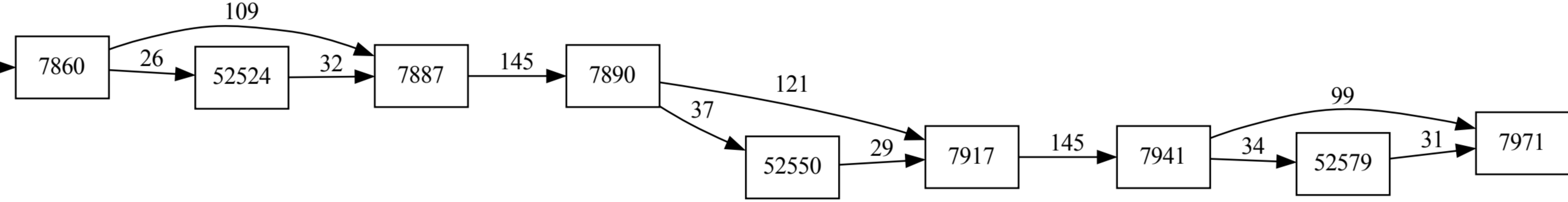
52524
52550
52579

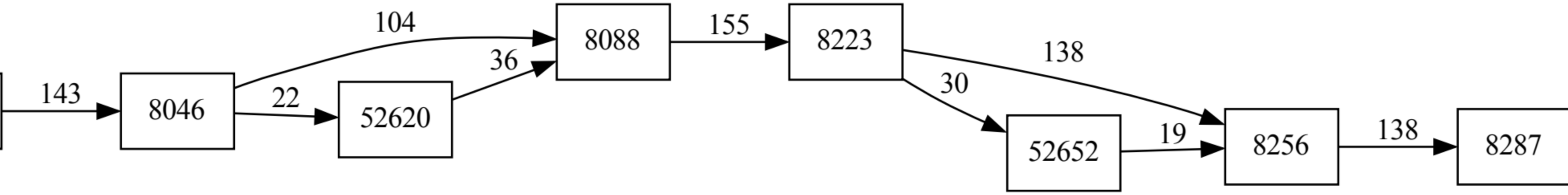
52620
52652

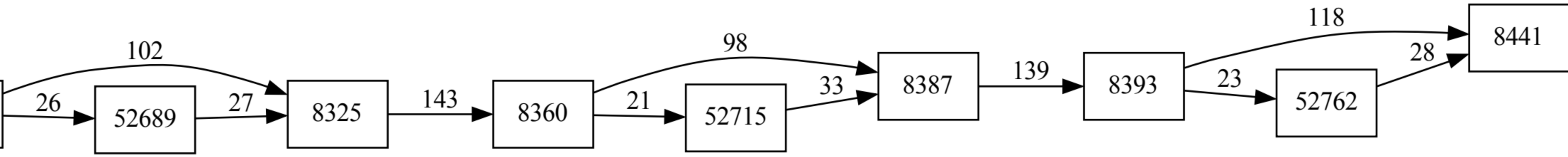
52689
52715
52762

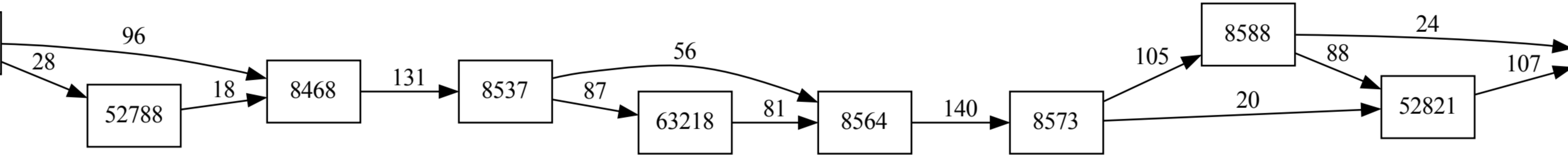
52788
63218
52821

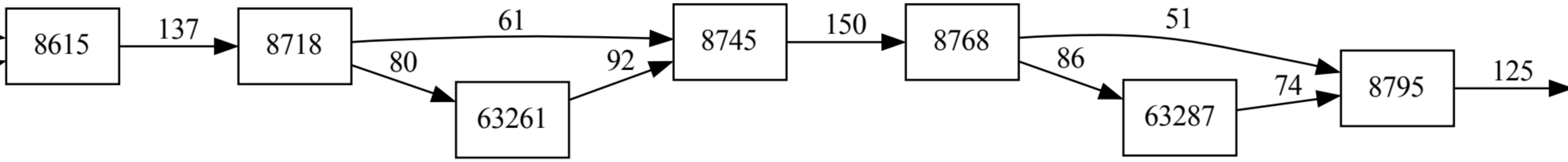
63261
63287

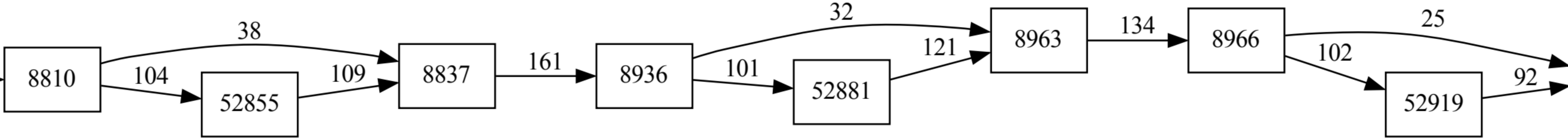
52855
52881
52919

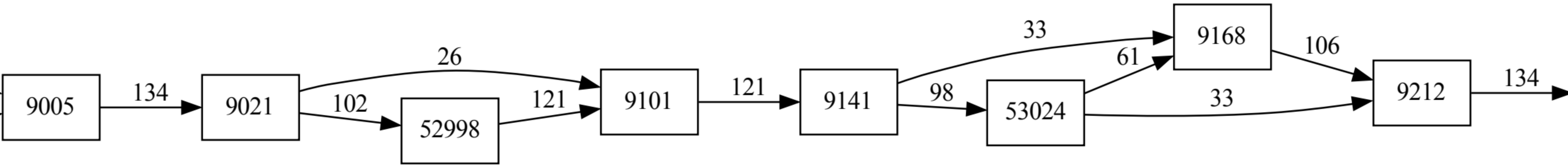
52998
53024

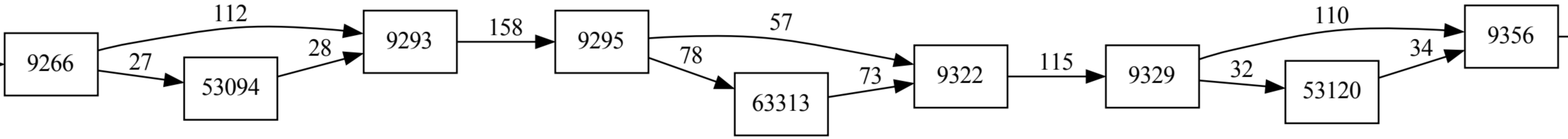
53094
63313
53120

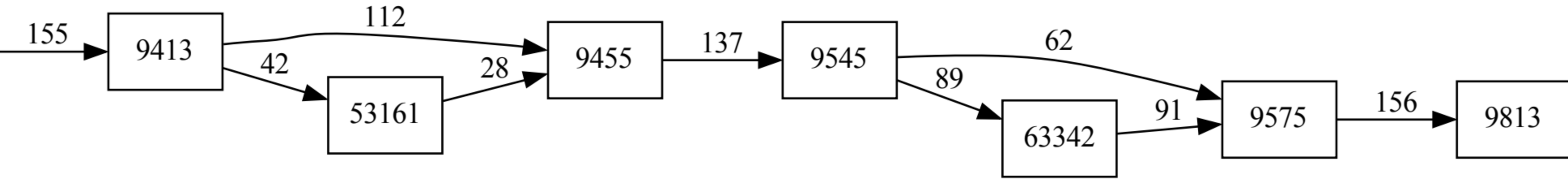
53161
63342

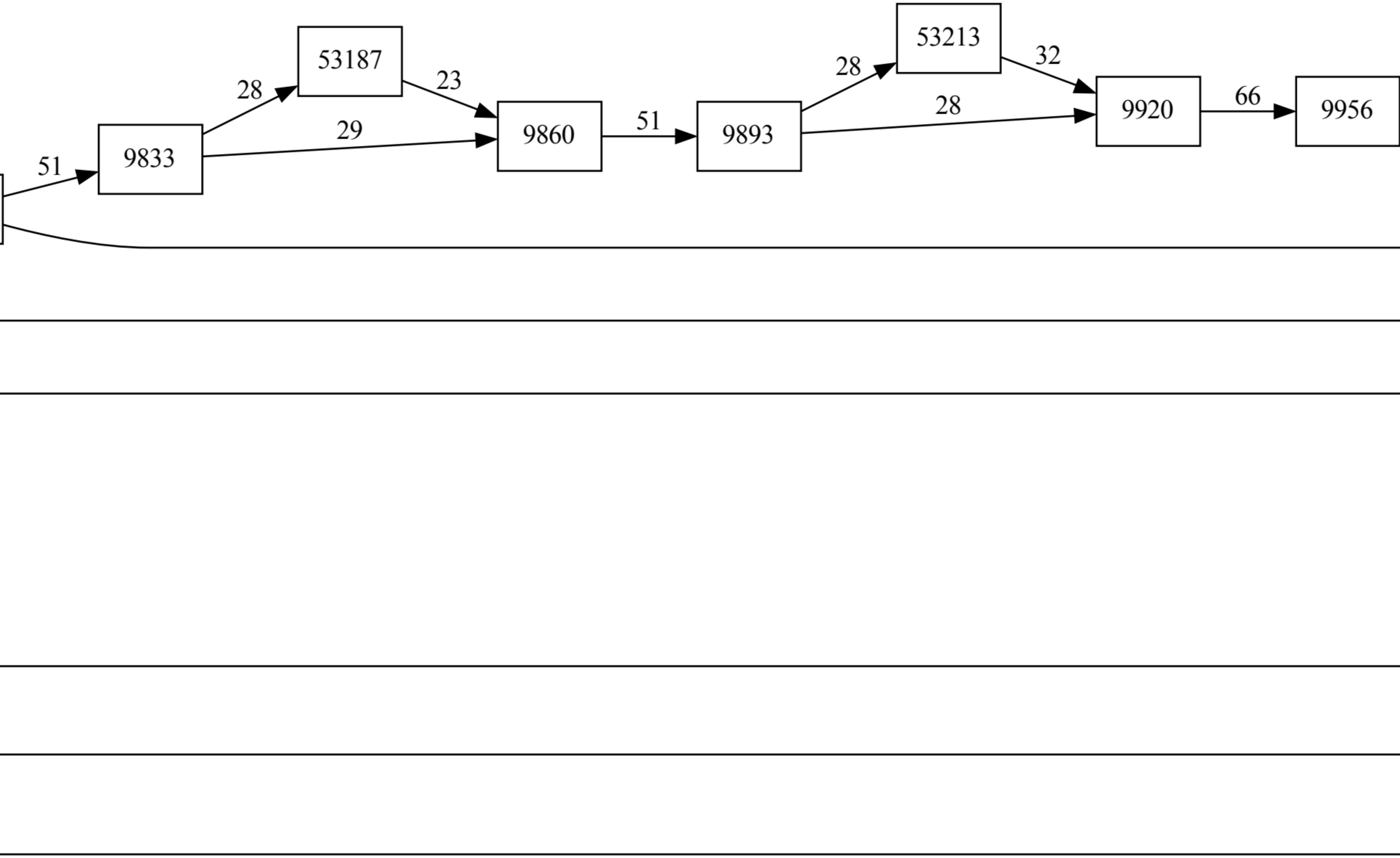
53187
53213

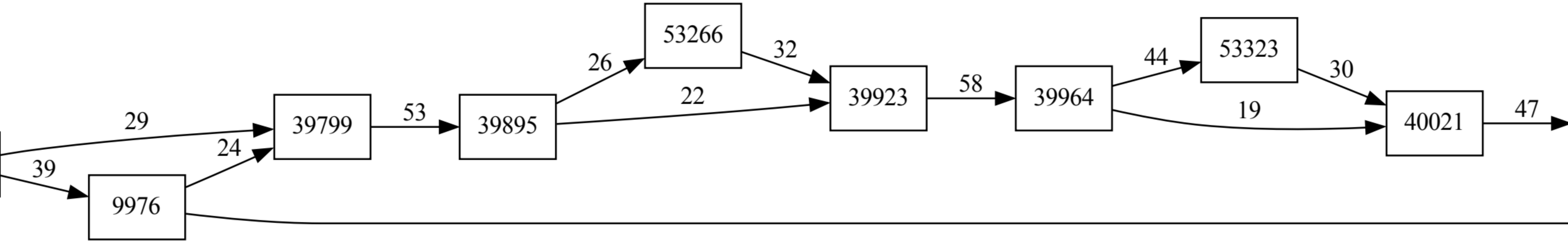
39799
39895
53266
39923
39964
53323
40021

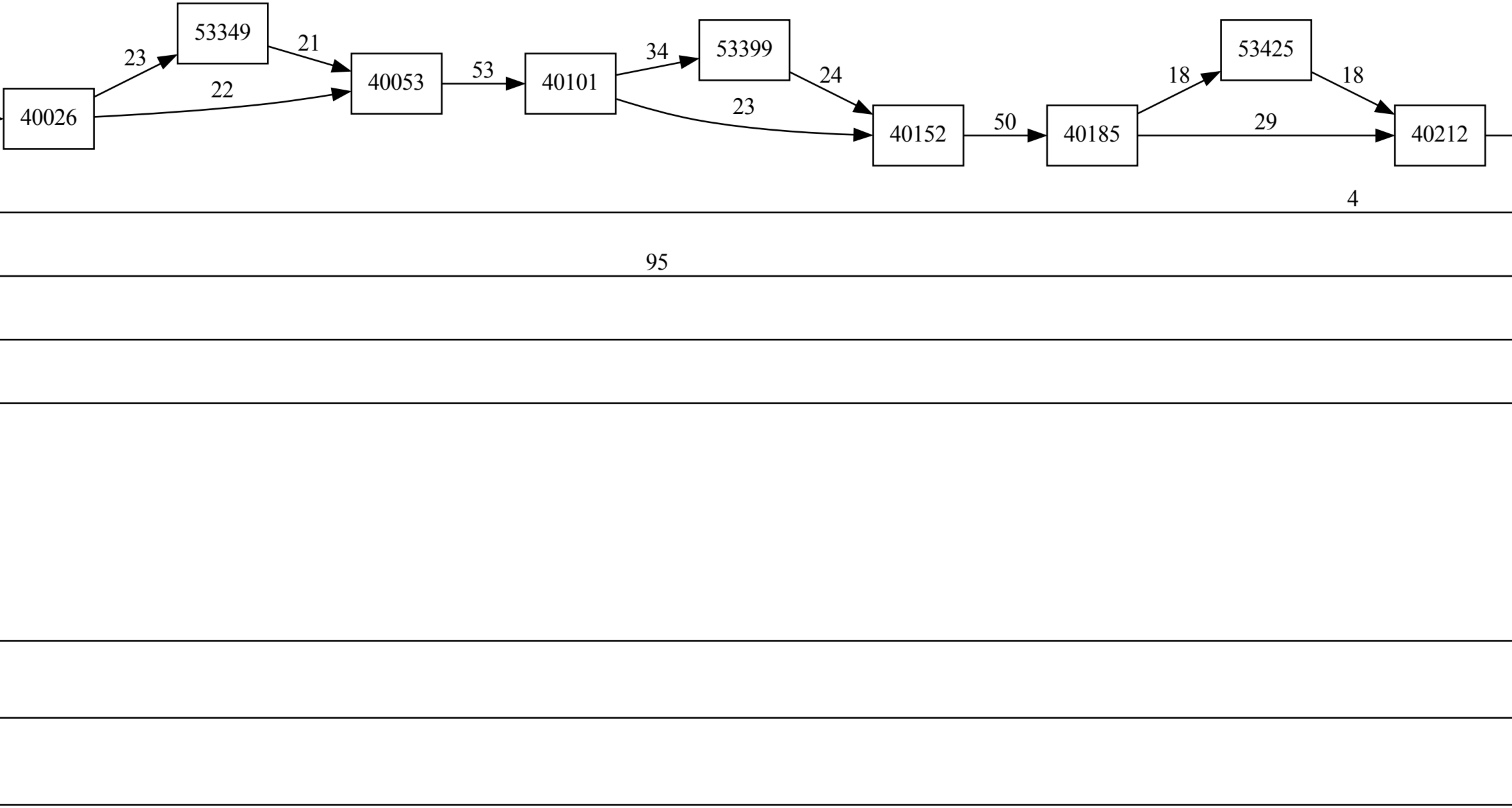
53349
23
21
40026
22
40053
53
40101
34
53399
24
23
40152
50
40185
18
53425
18
29
40212
4
95

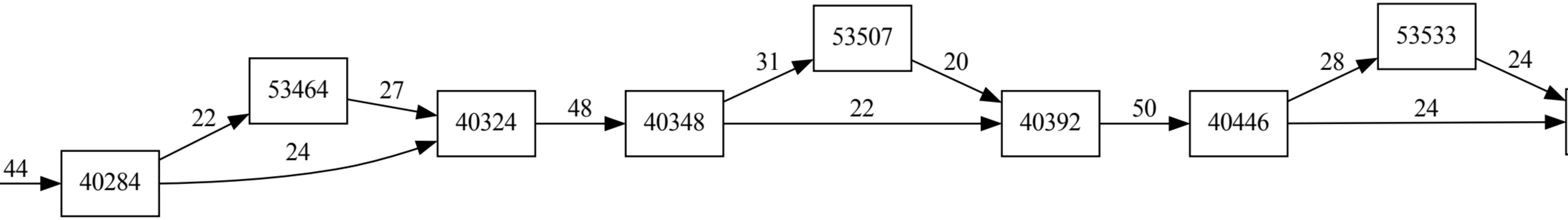
40284
53464
40324
40348
53507
40392
40446
53533

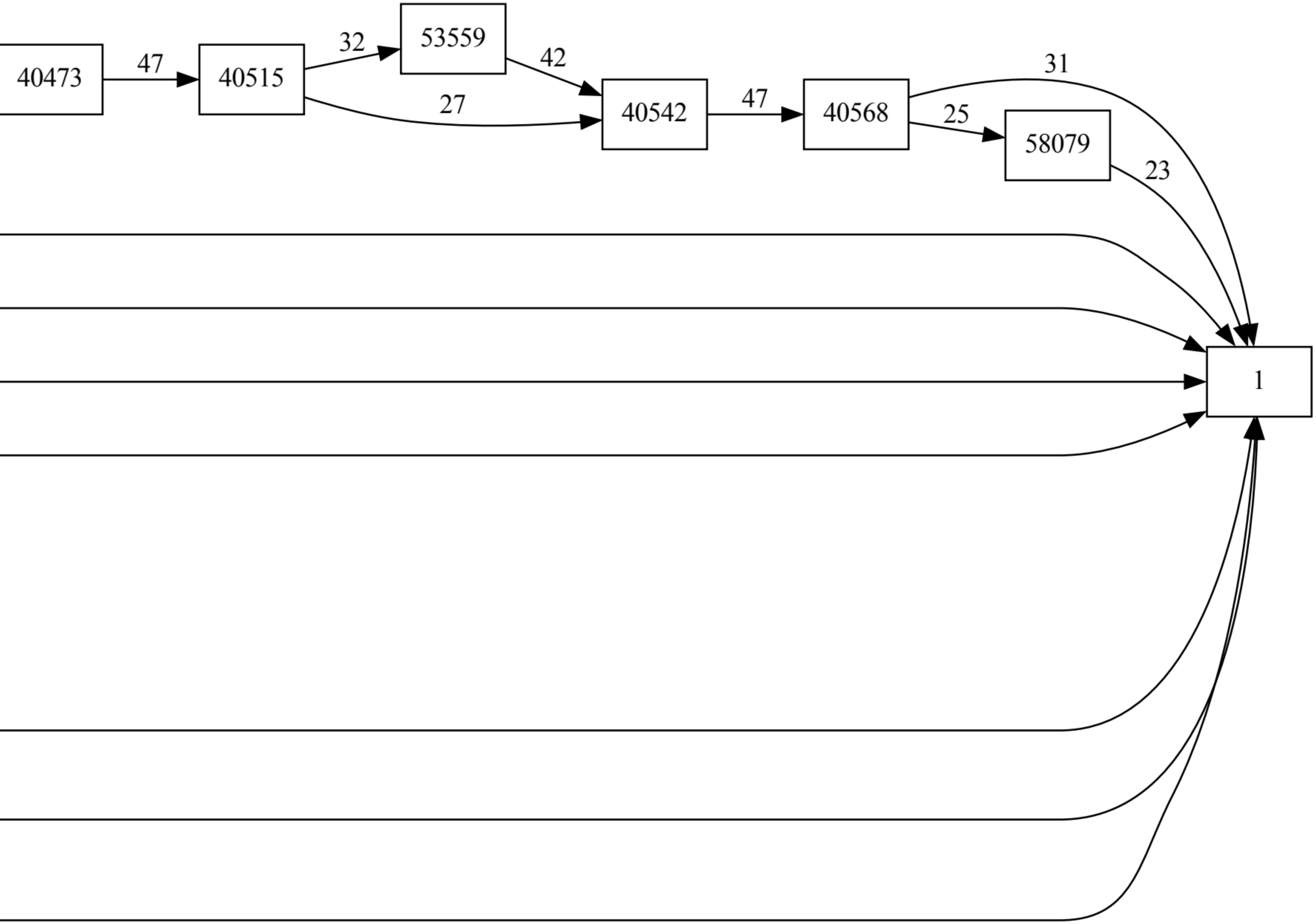
40473
40515
53559
40542
40568
58079