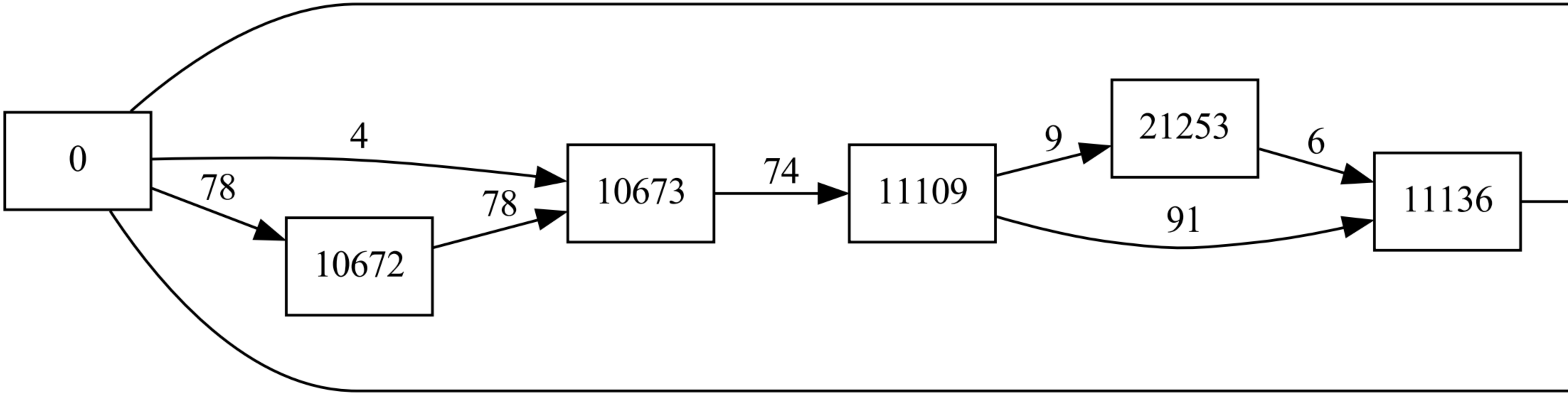
10672
10673
11109
21253
11136

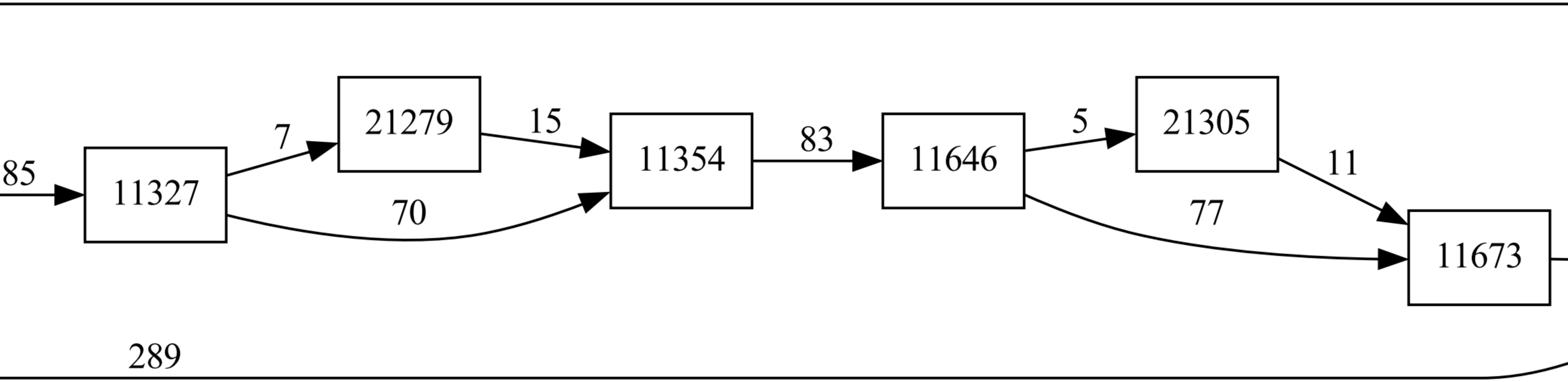
11327
21279
11354
11646
21305
11673

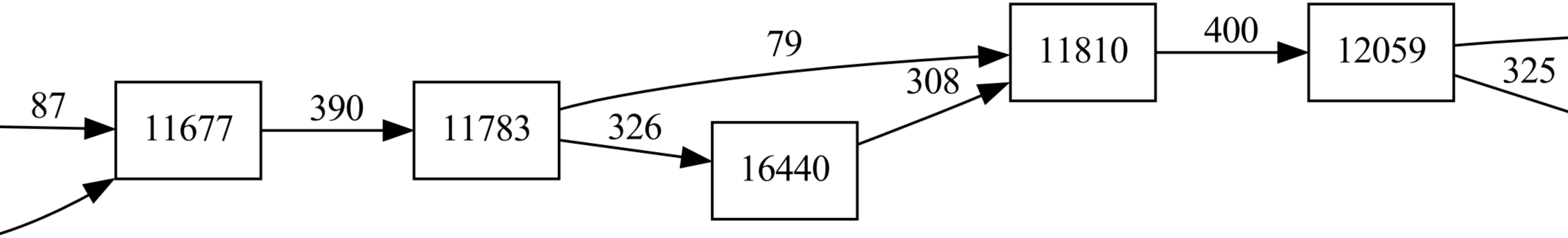
87
11677
390
11783
79
326
16440
308
11810
400
12059
325

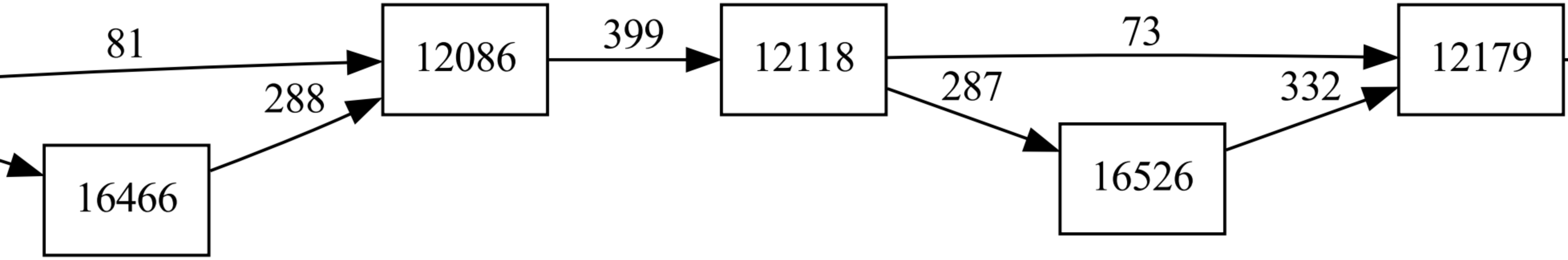
81
12086
399
12118
73
12179
288
287
332
16466
16526

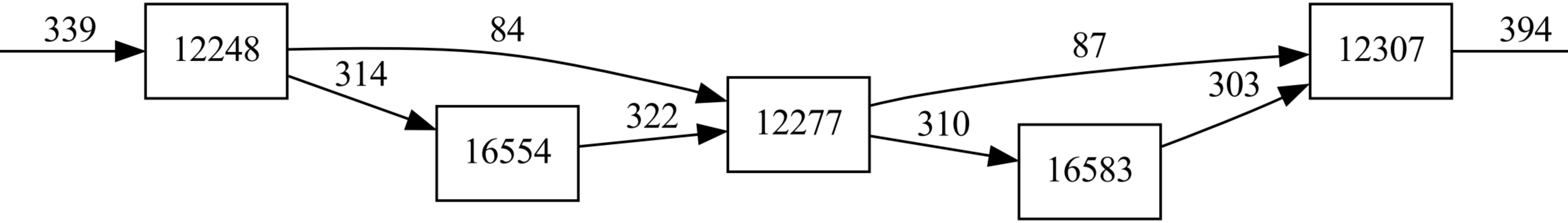
12248
16554
12277
16583
12307

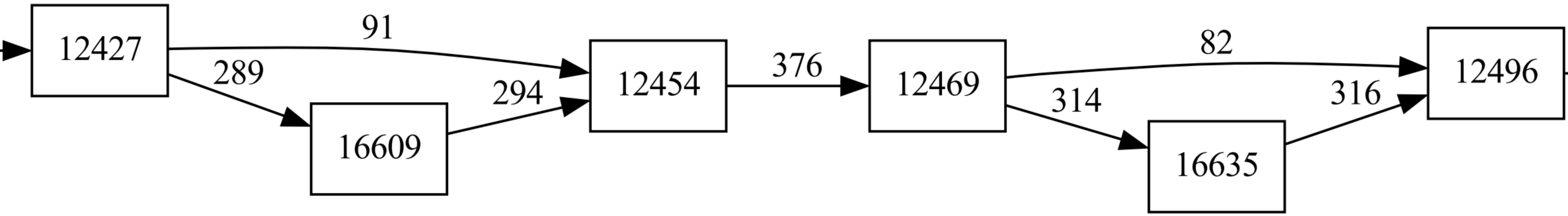
12427
91
289
16609
294
12454
376
12469
82
314
16635
316
12496

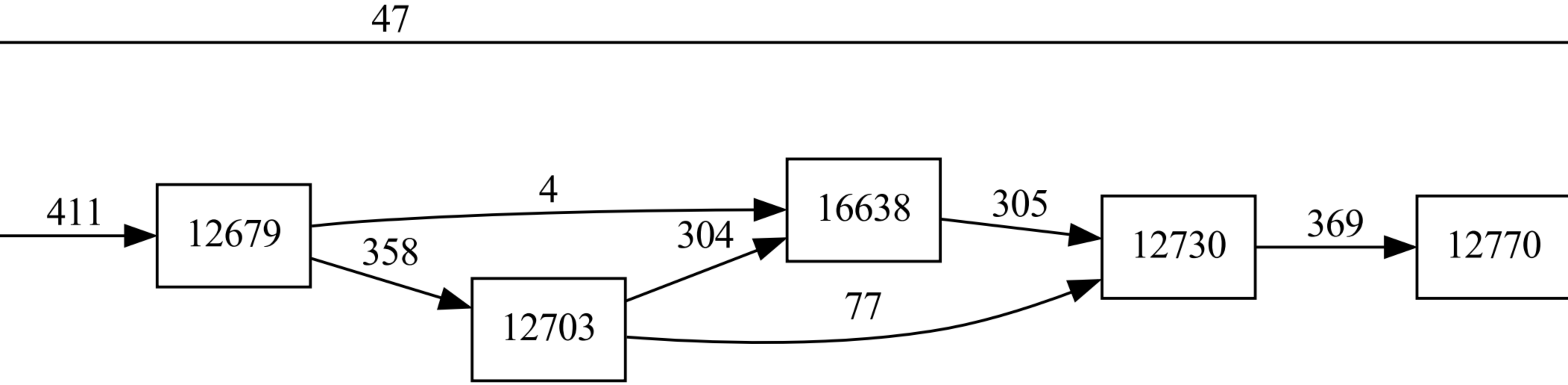
12679
16638
12703
12730
12770

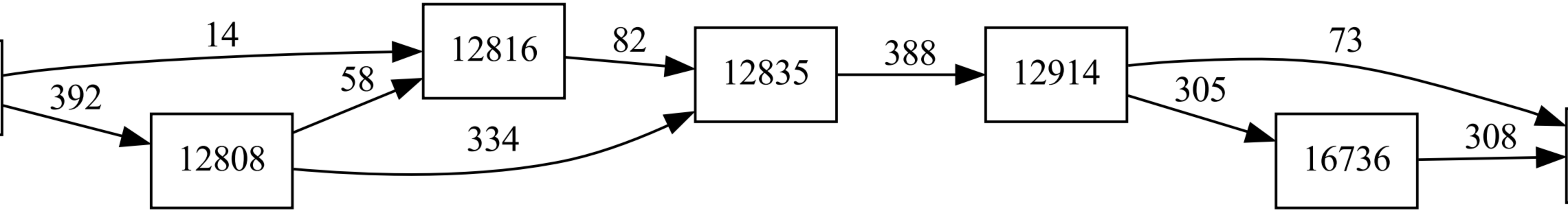
12816
12808
12835
12914
16736

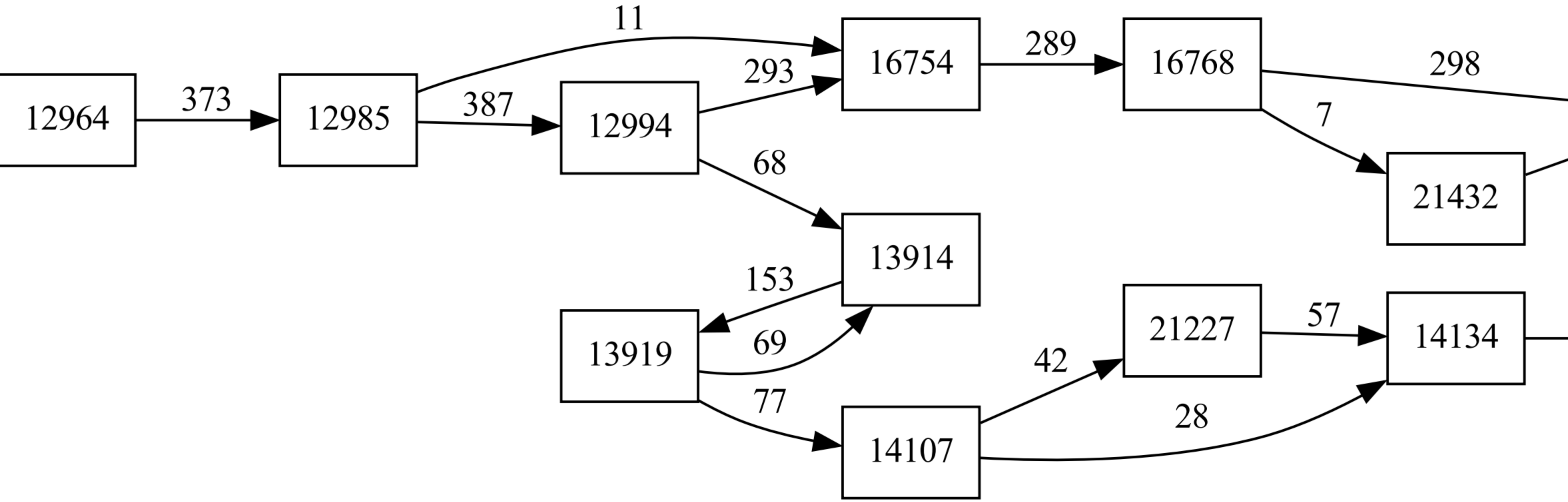
11
289
298
16754
16768
373
387
293
12964
12985
12994
7
68
21432
13914
153
57
13919
69
21227
14134
42
77
28
14107

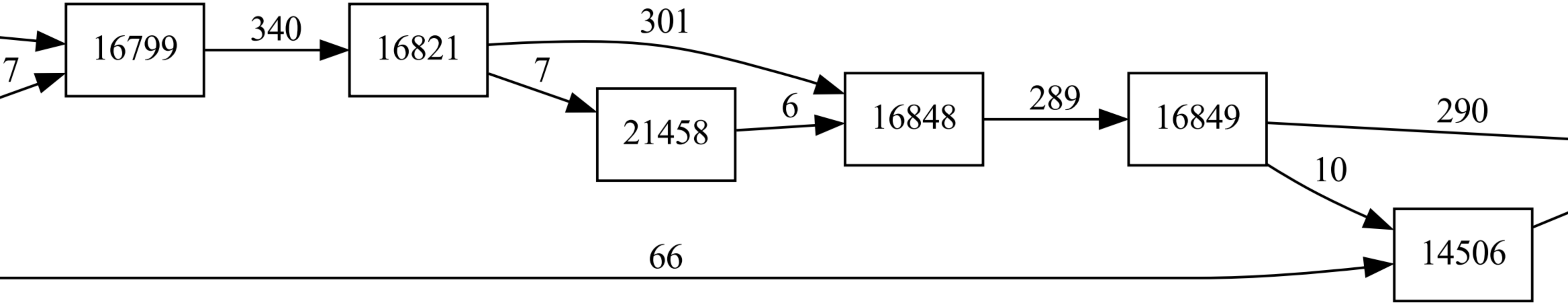
16799
16821
21458
16848
16849
14506

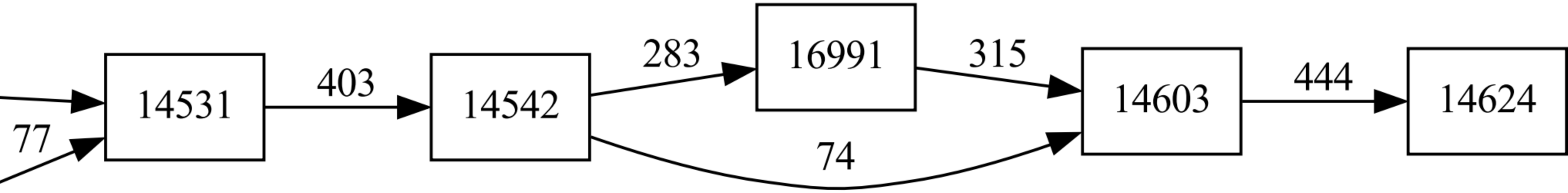
77
14531
403
14542
283
16991
315
74
14603
444
14624

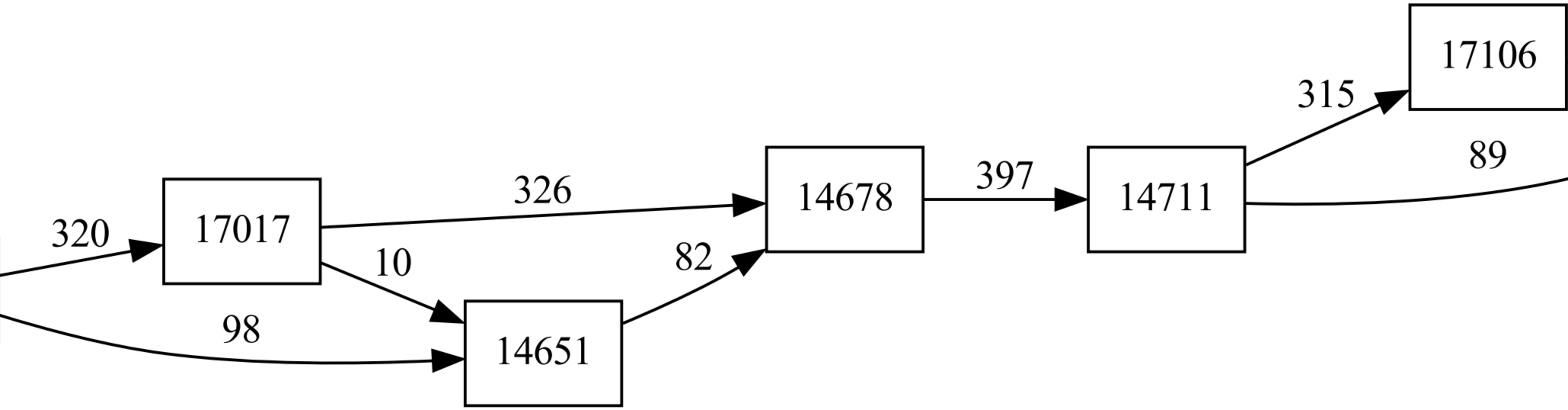
17017
14651
14678
14711
17106

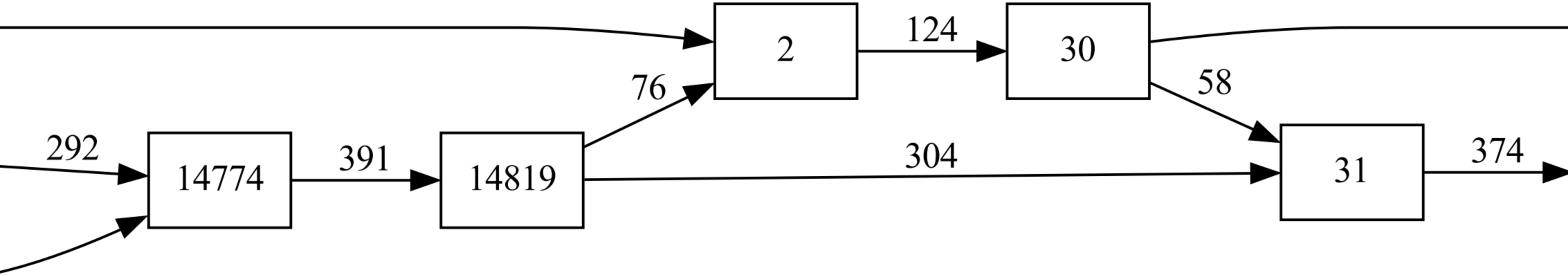
14774
14819

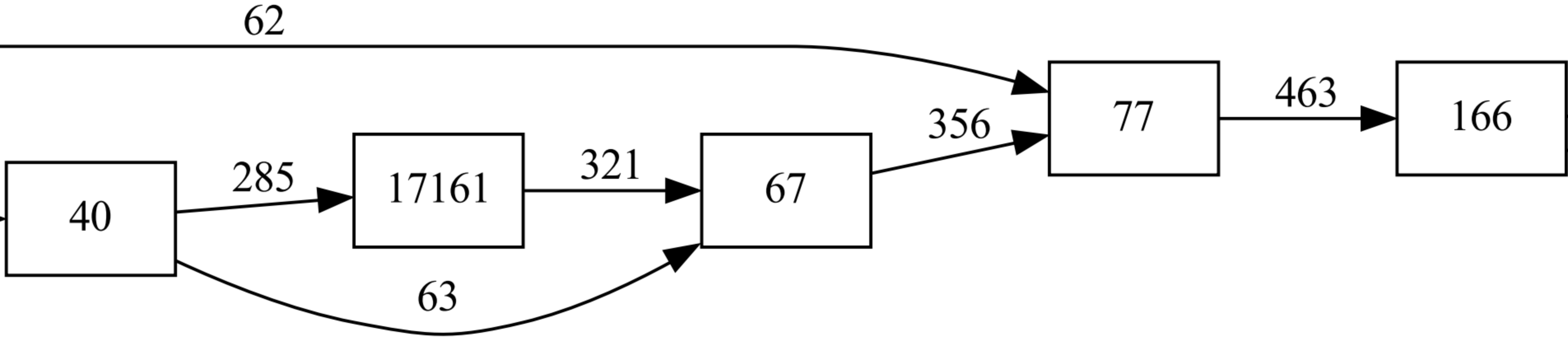
17161

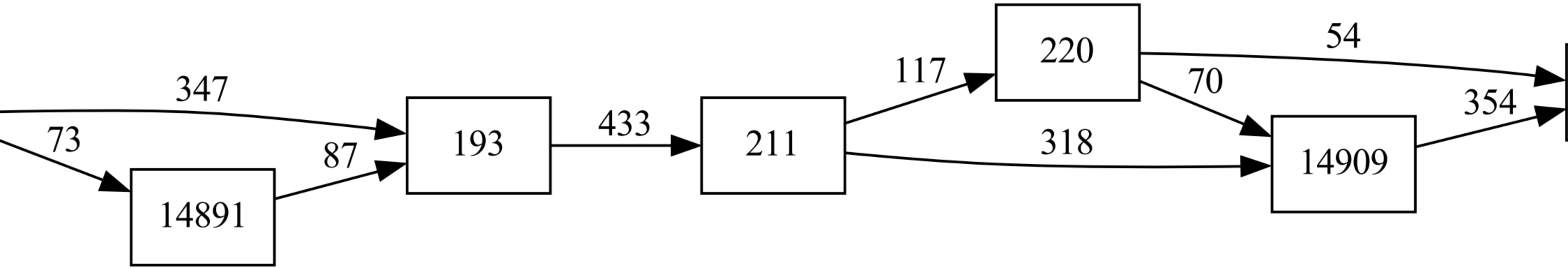
14891
14909

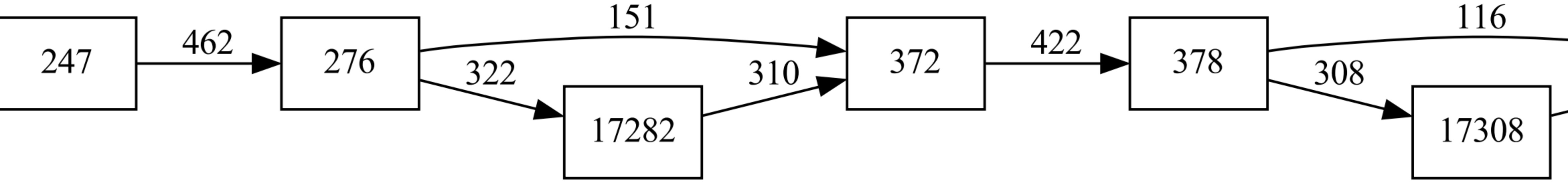
17282
17308

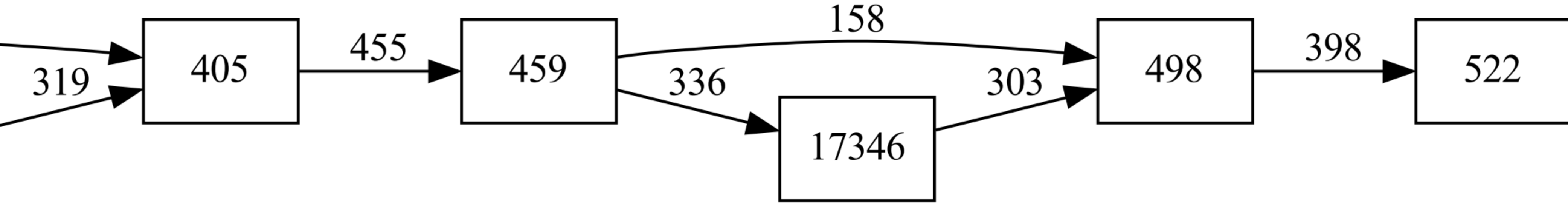
17346

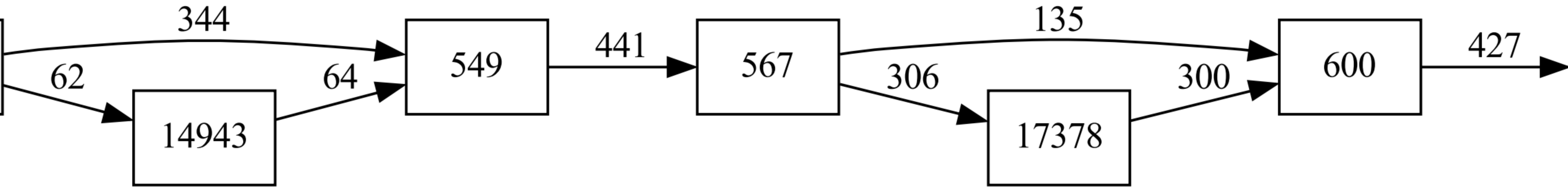
14943
17378

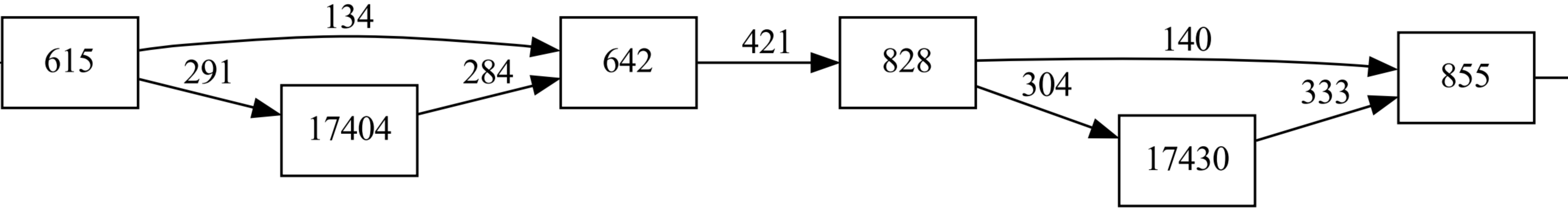
17404
17430

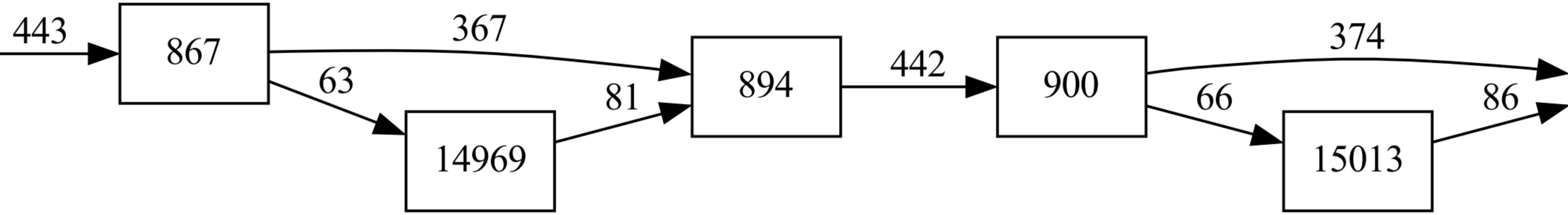
14969
15013

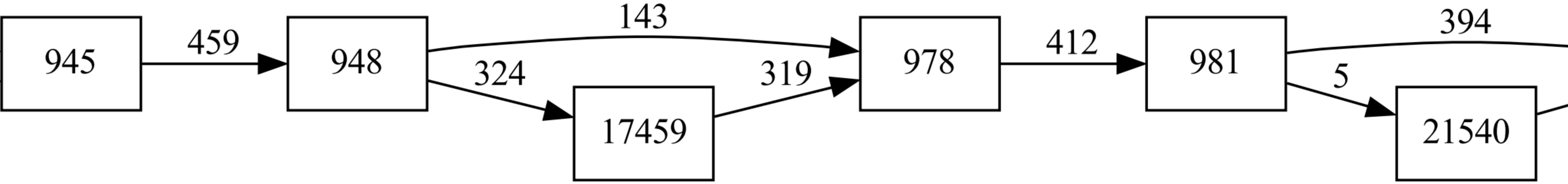
17459
21540

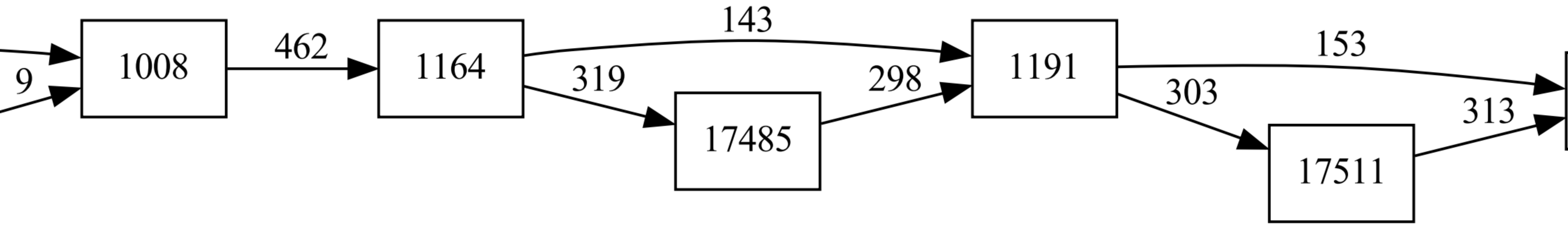
17485
17511

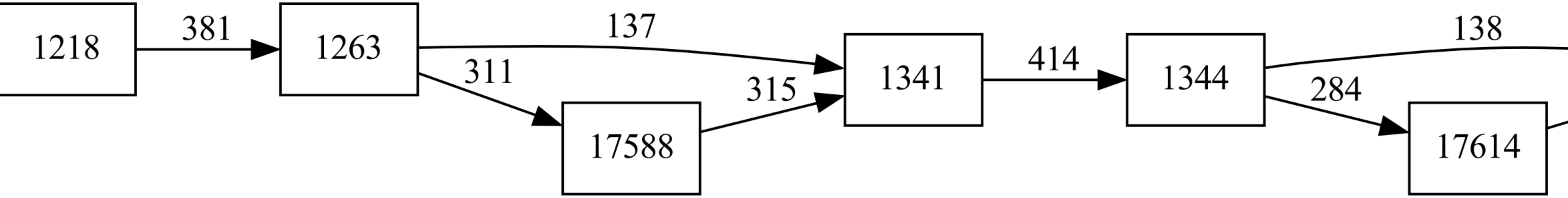
17588
17614

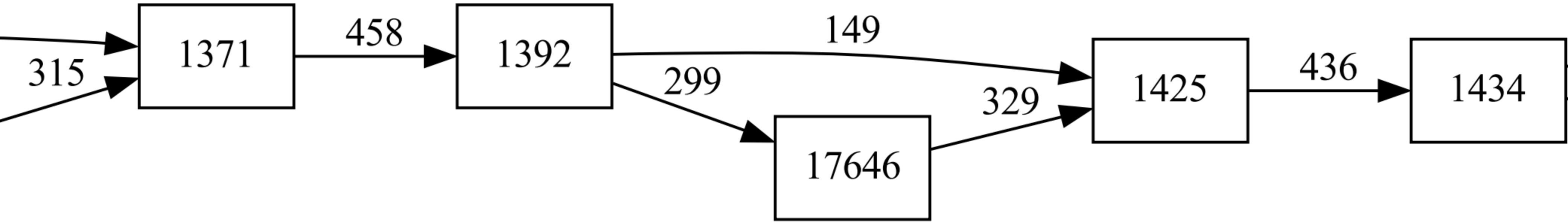
17646

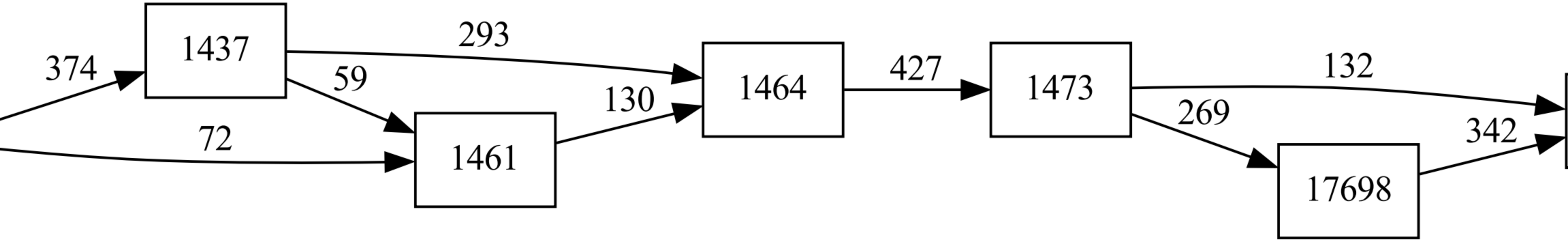
17698

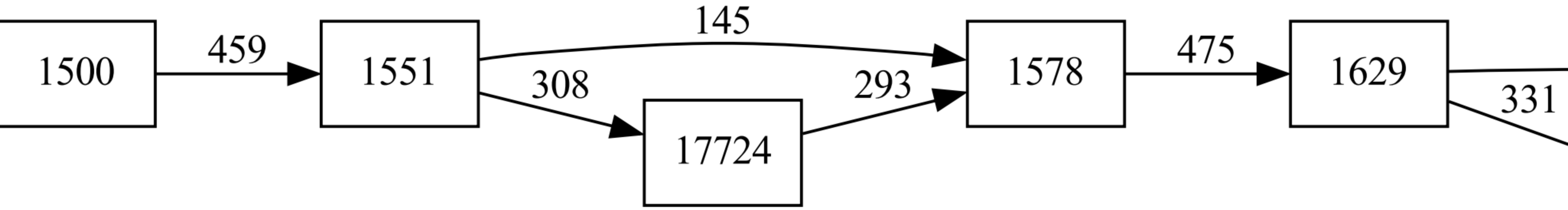
1500
459
1551
145
308
17724
293
1578
475
1629
331

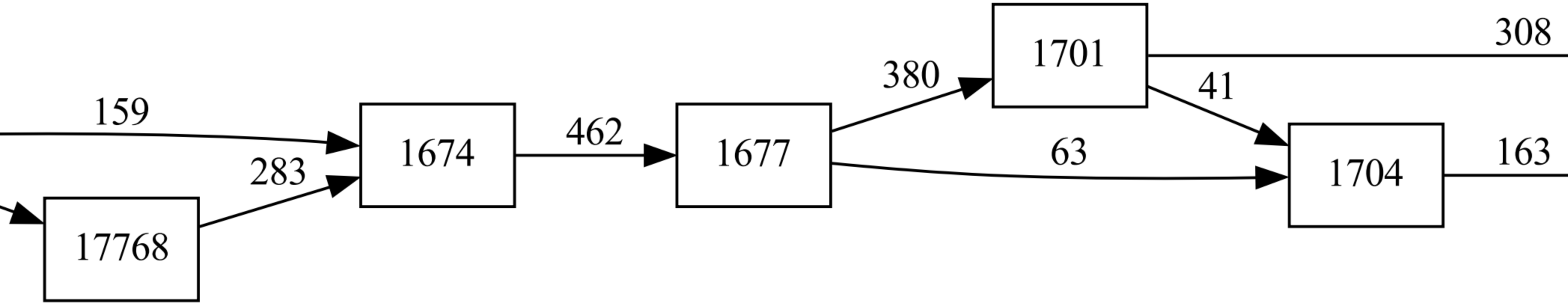
17768
1674
1677
1701
1704

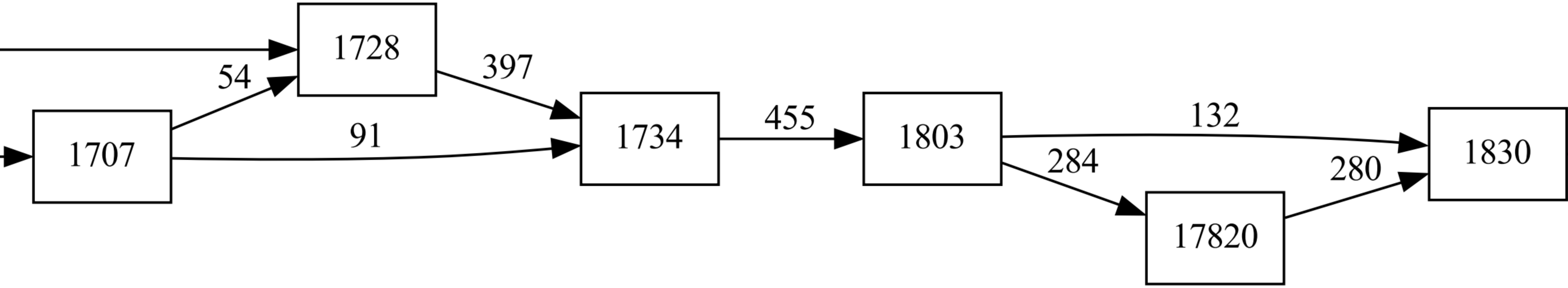
1728
54
397
1707
91
1734
455
1803
132
284
280
1830
17820

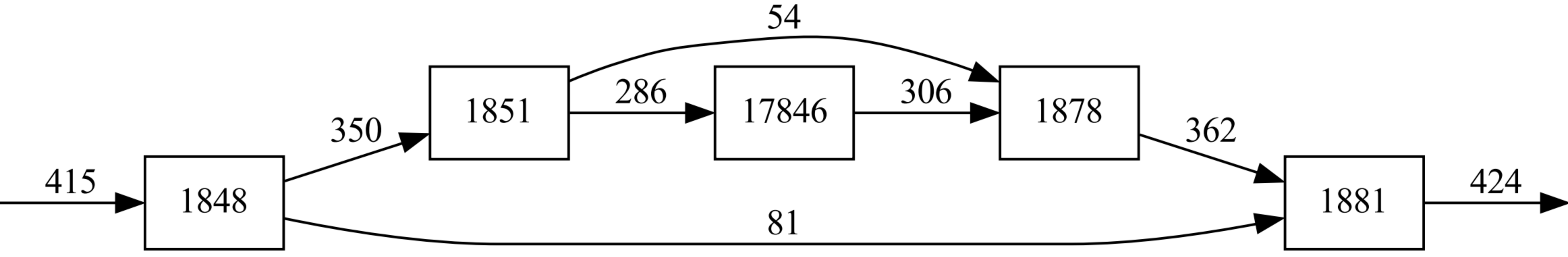
1848
1851
17846
1878
1881

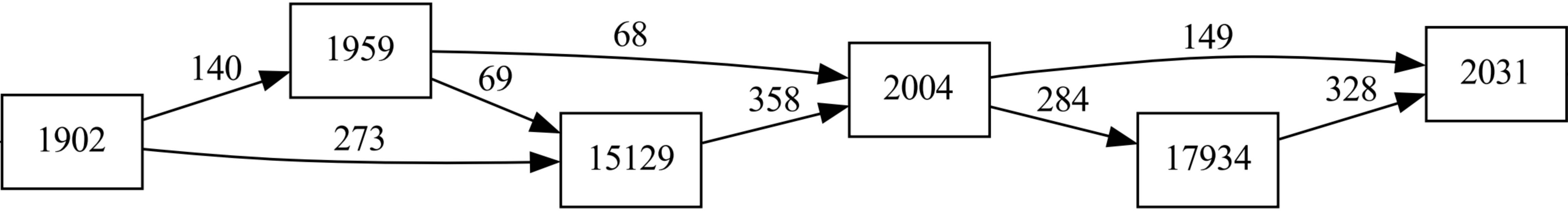
1902
140
1959
273
69
68
15129
358
2004
284
149
17934
328
2031

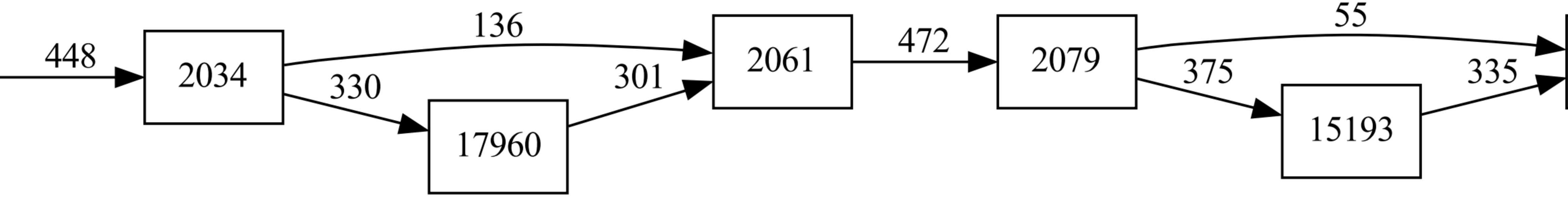
2034
17960
2061
2079
15193

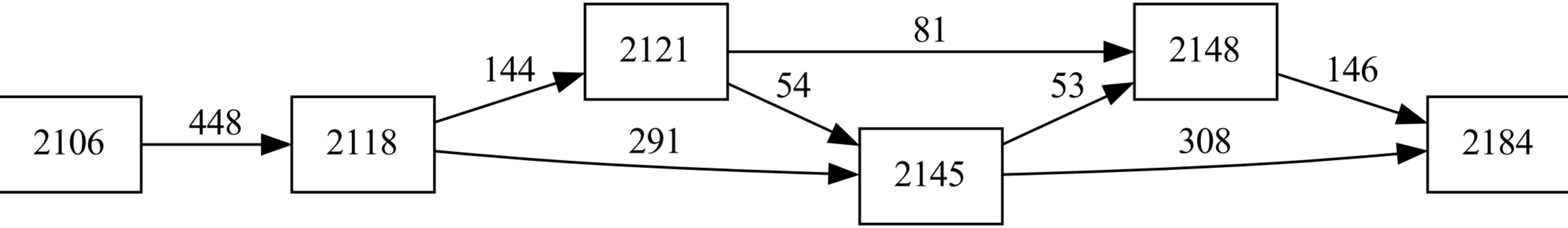

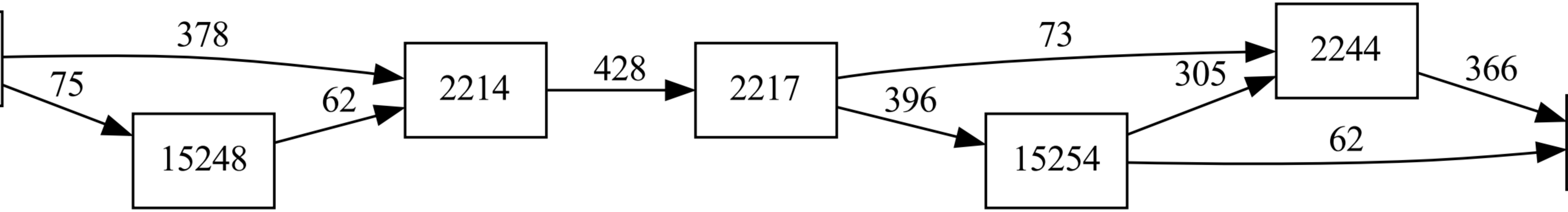
15248
15254

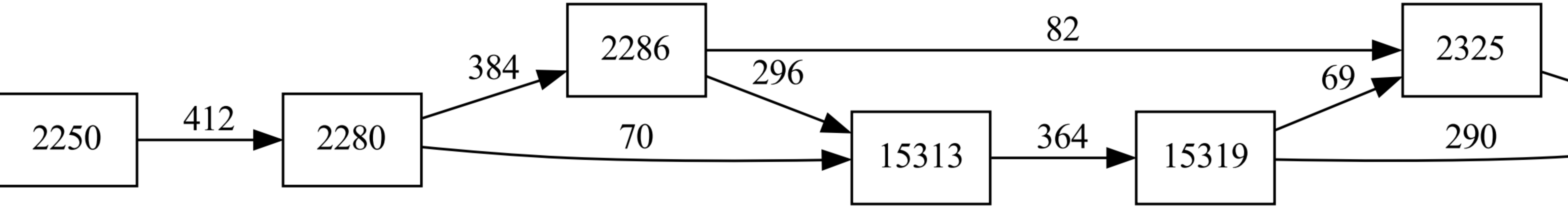
15313
15319

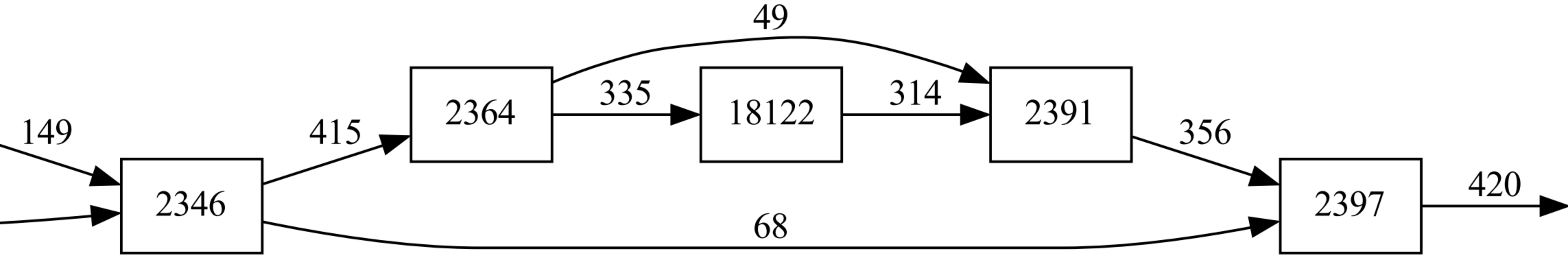
18122

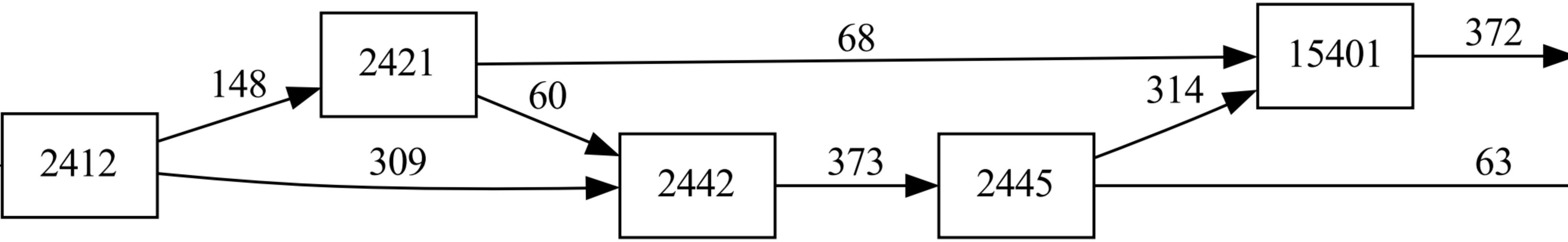
15401

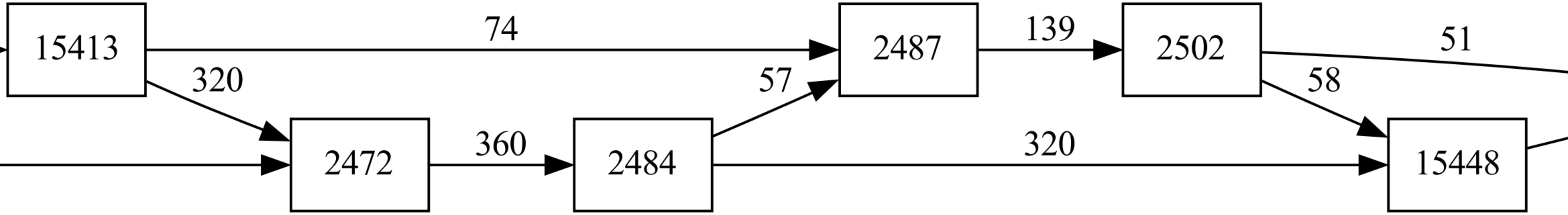
15413
15448

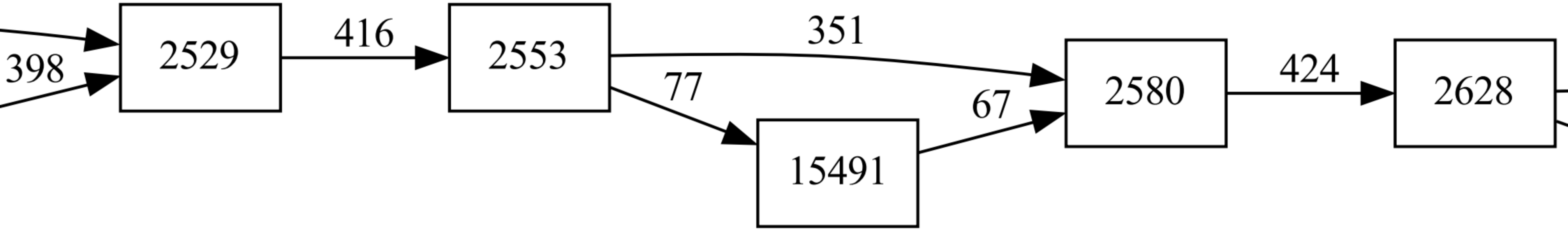
15491

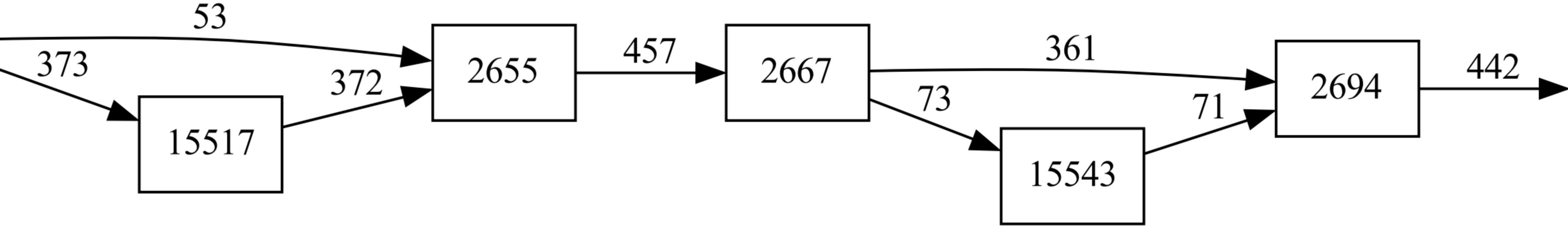
15517
15543

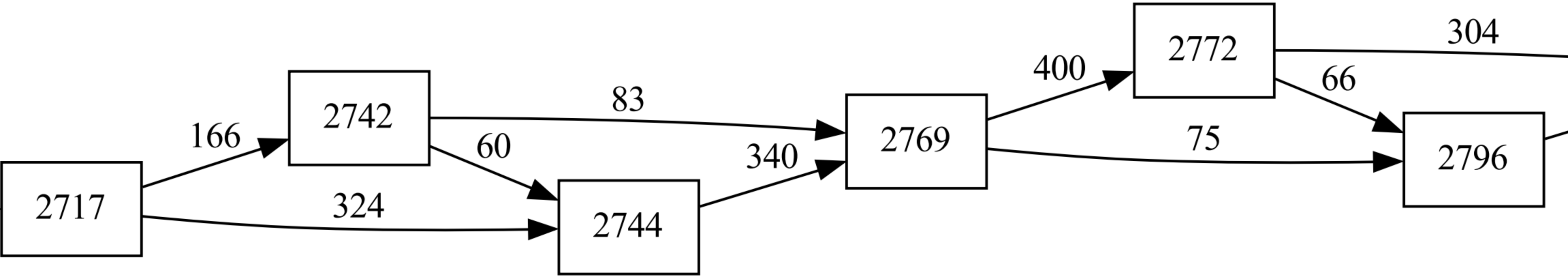

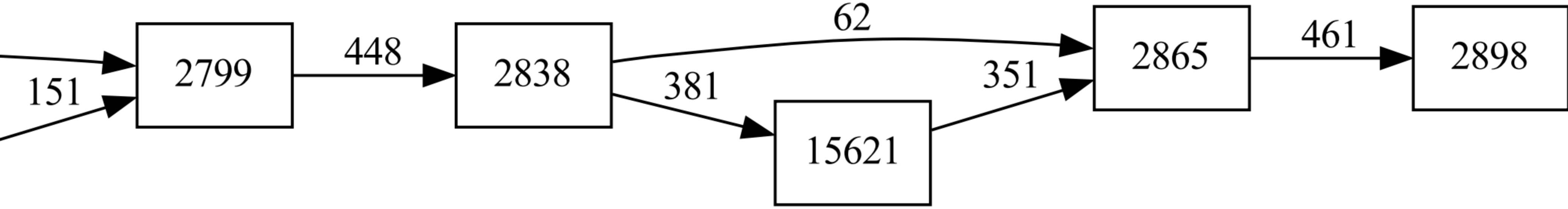
15621

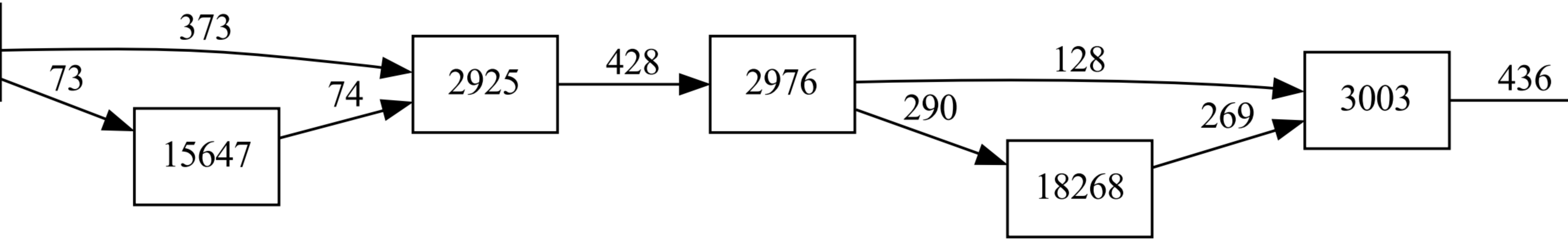
15647
18268

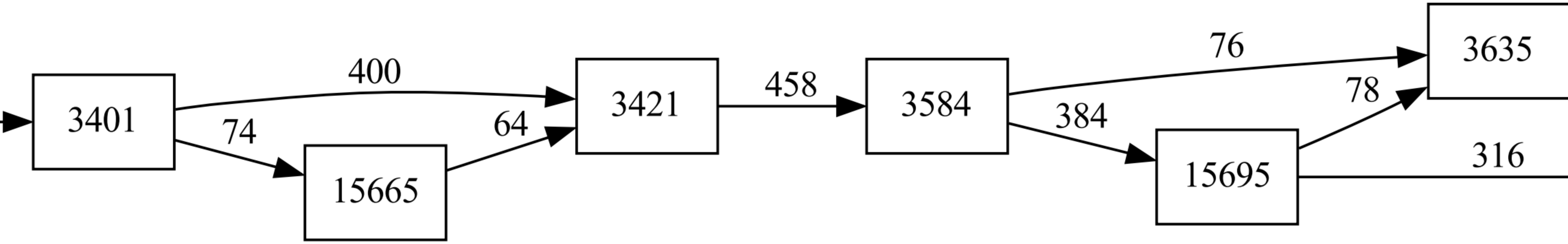
15665
15695

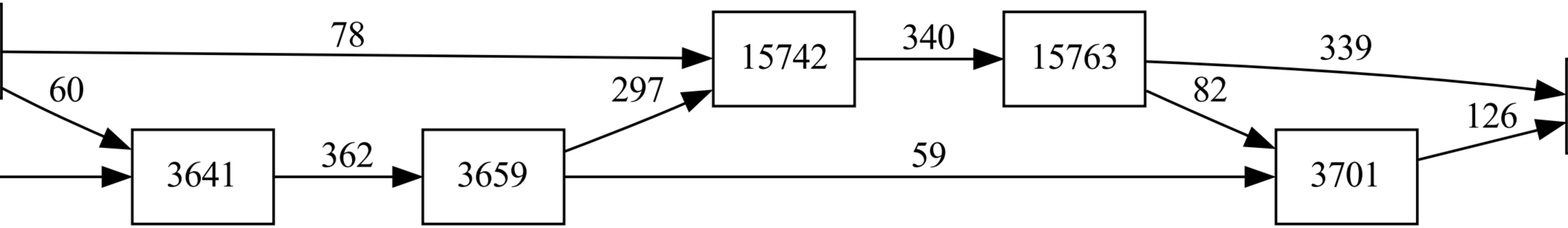
15742
15763

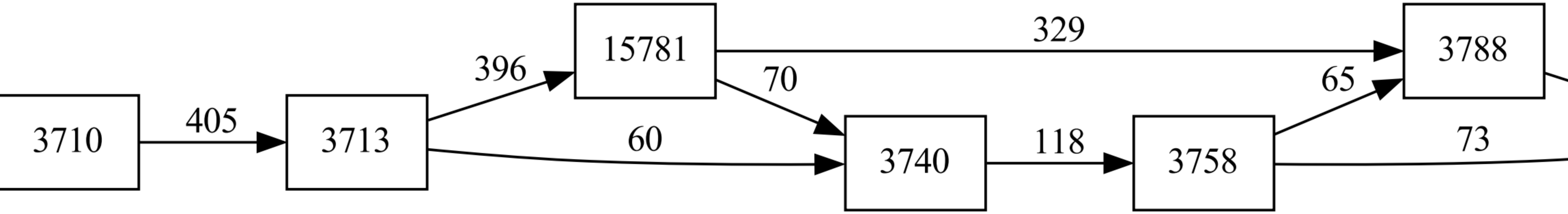
15781

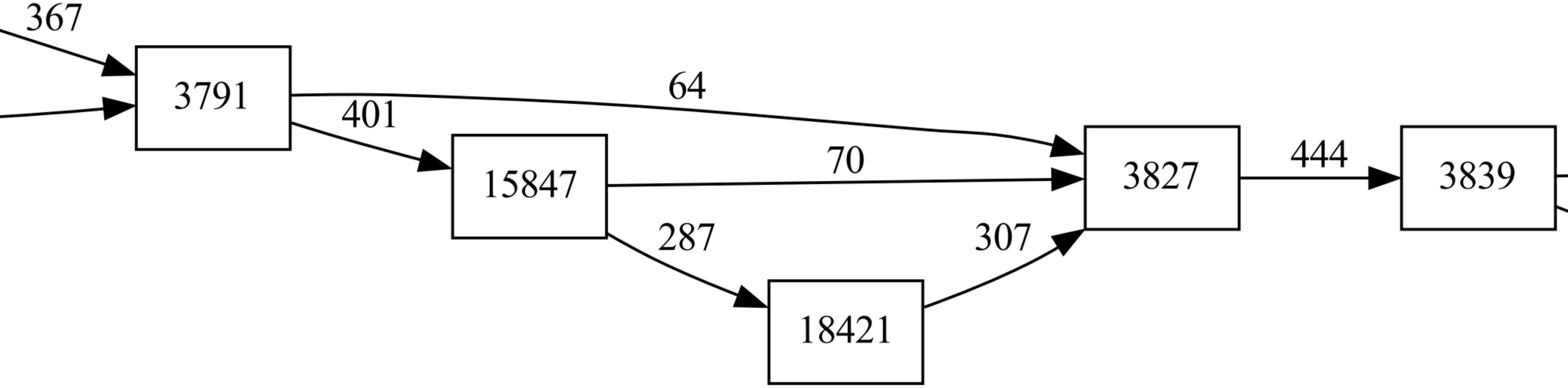
15847
18421

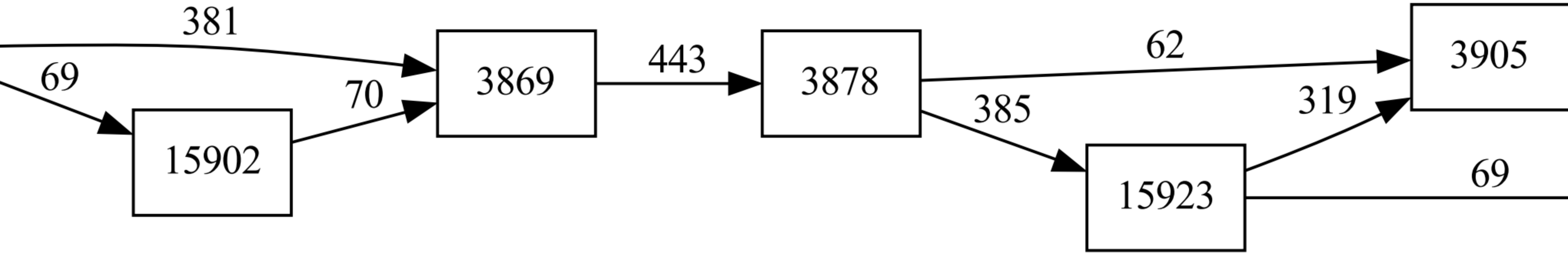
15902
15923

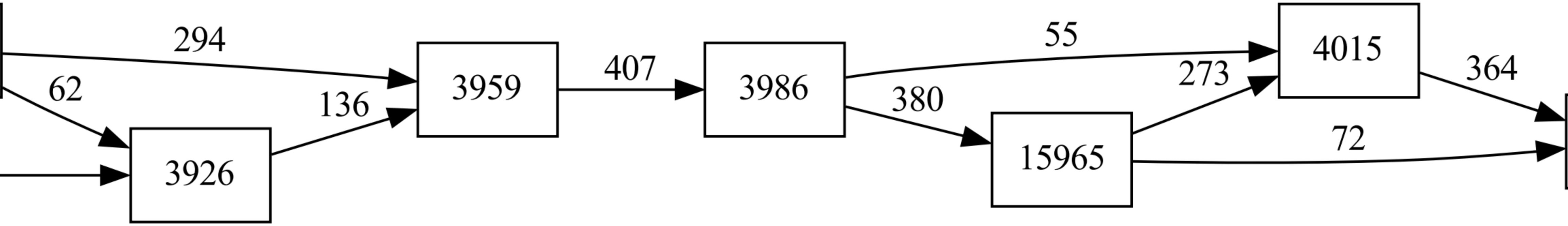
15965

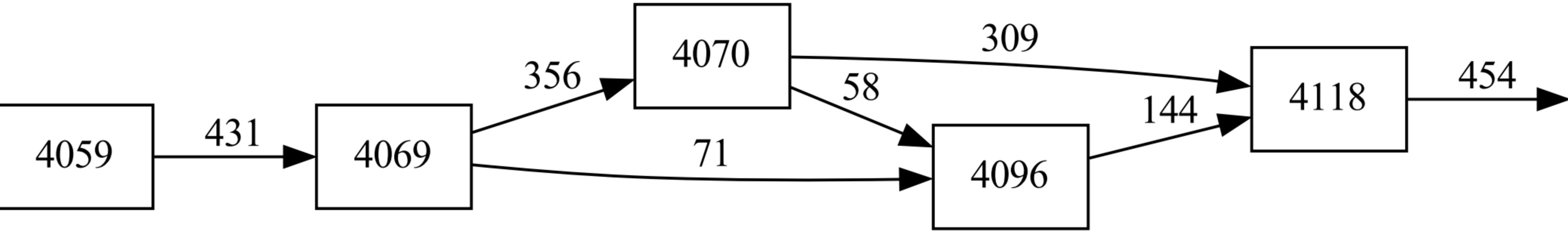

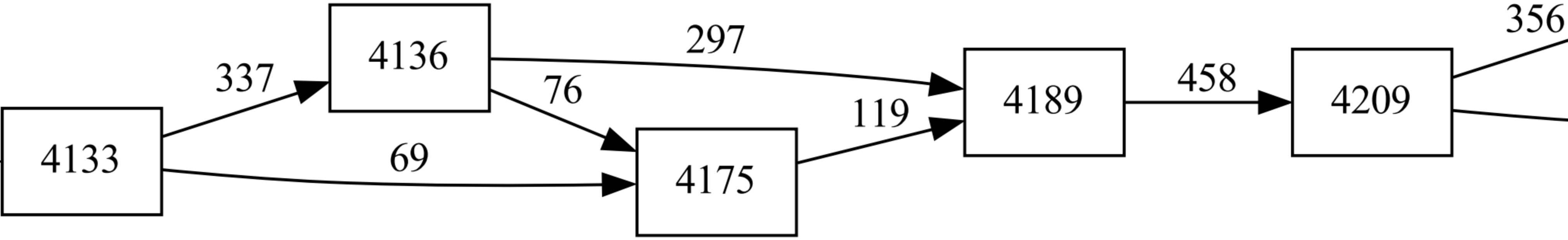

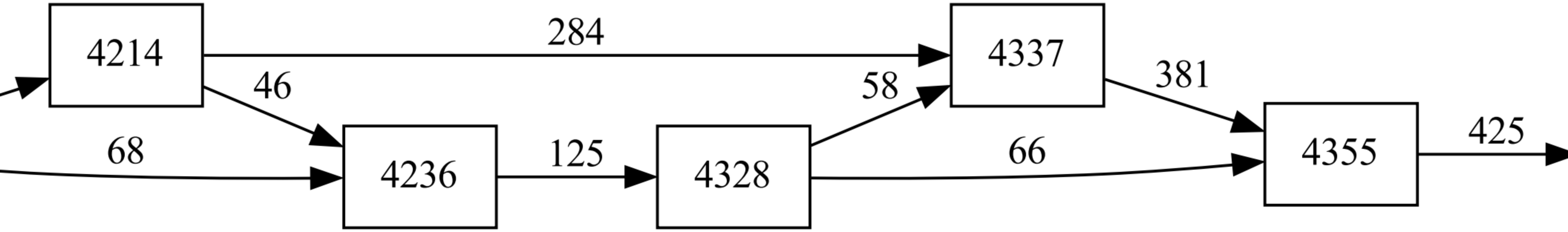

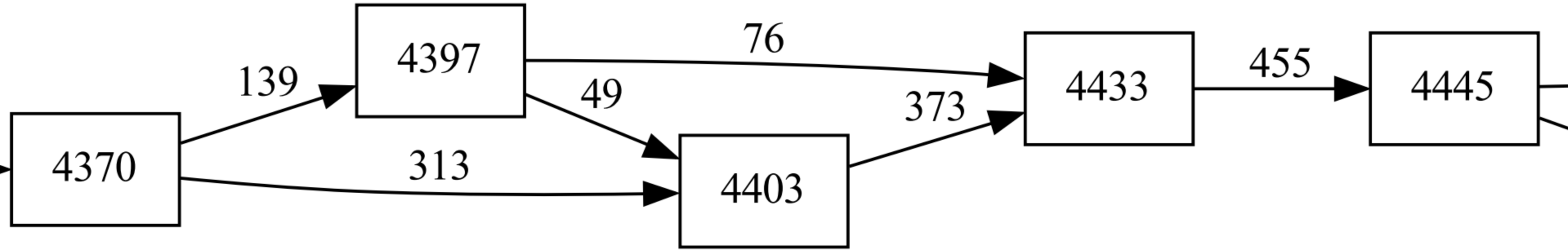

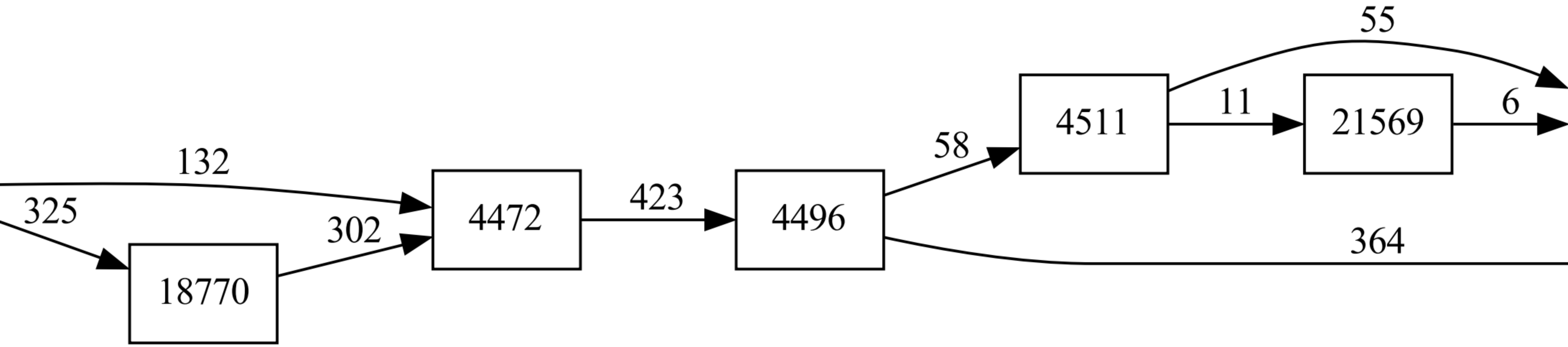
18770
21569

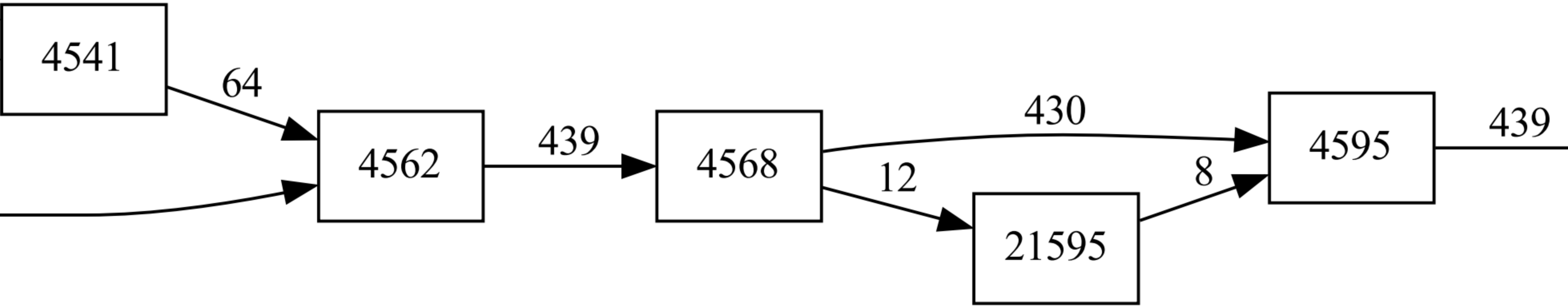
21595

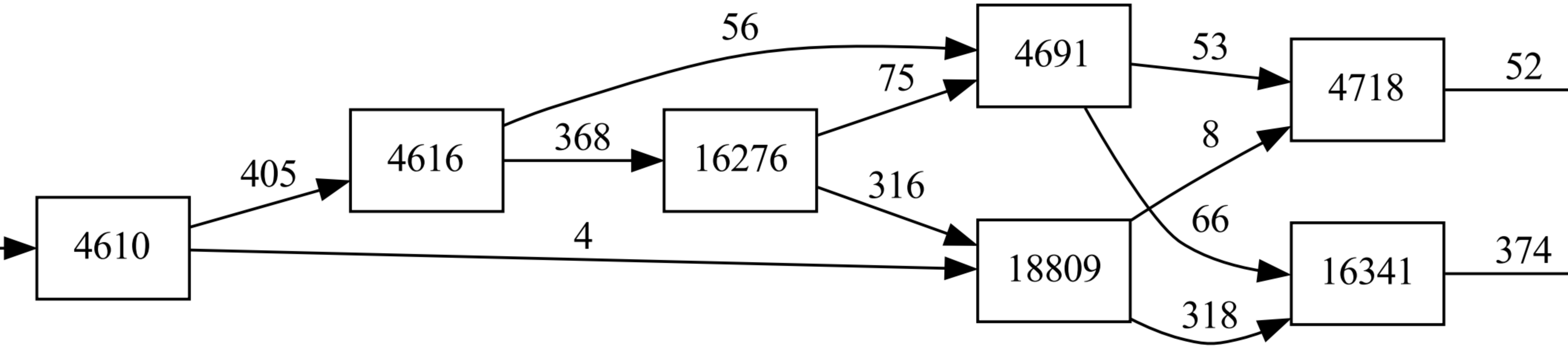
16276
18809
16341

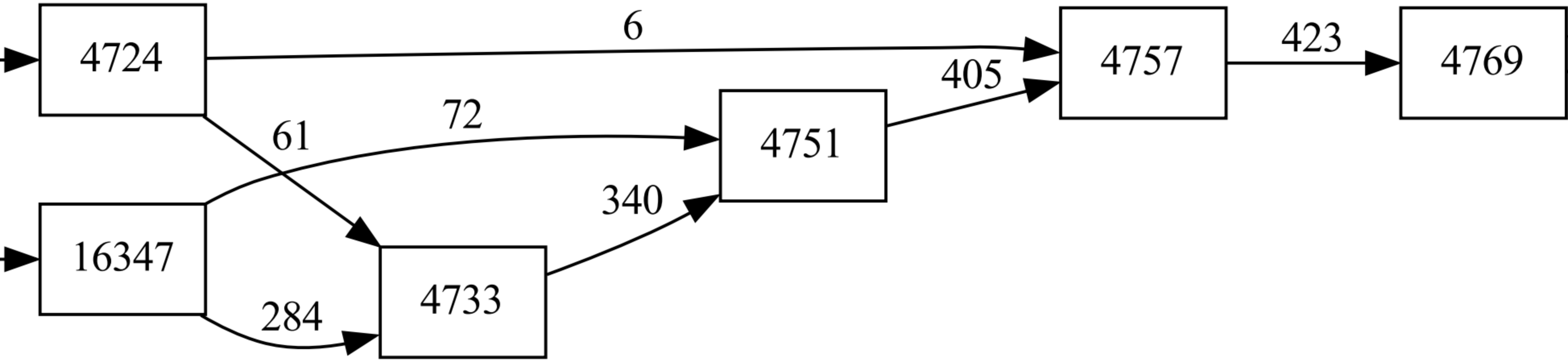
16347

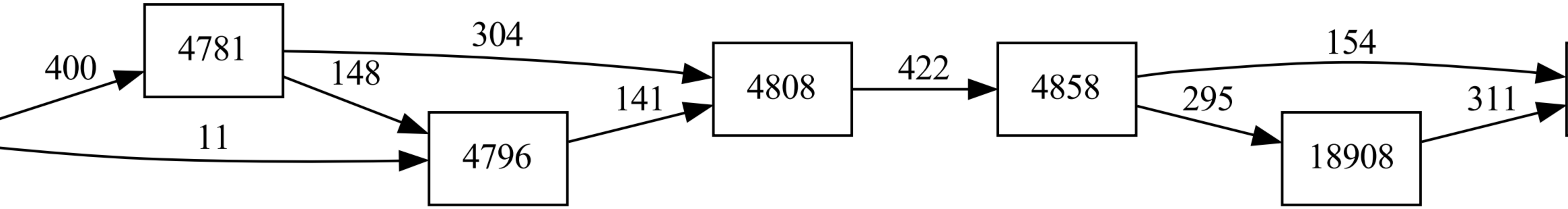
18908

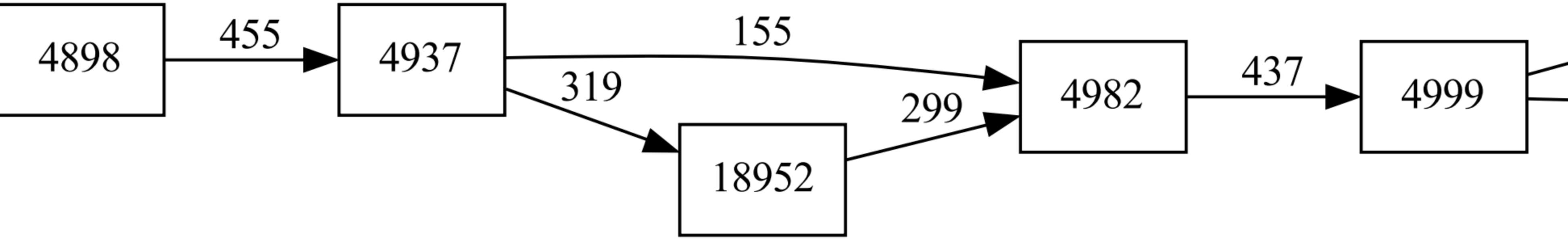
18952

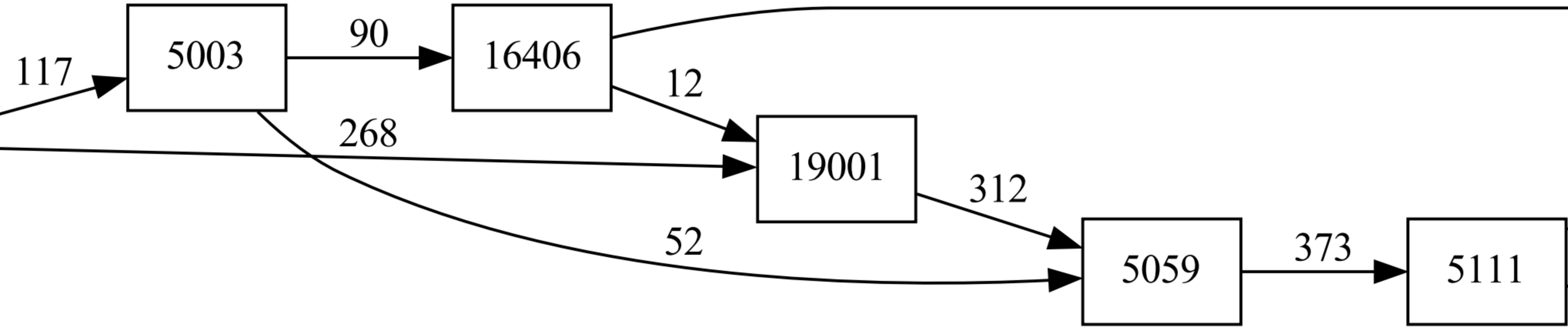

16406
19001

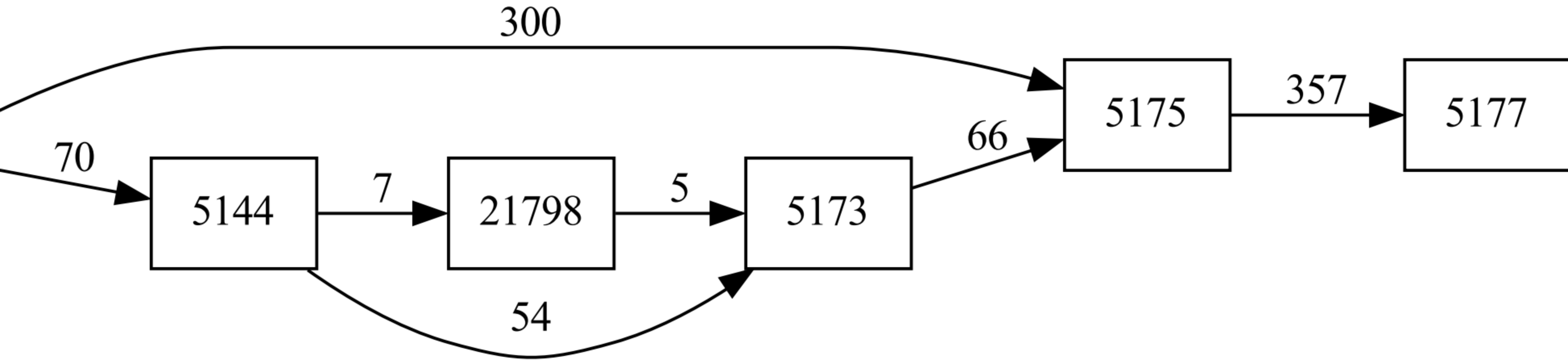
21798

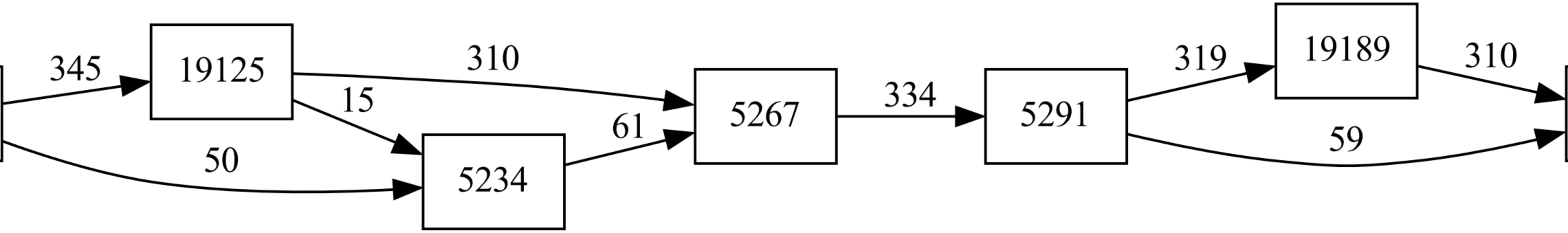
19125
19189

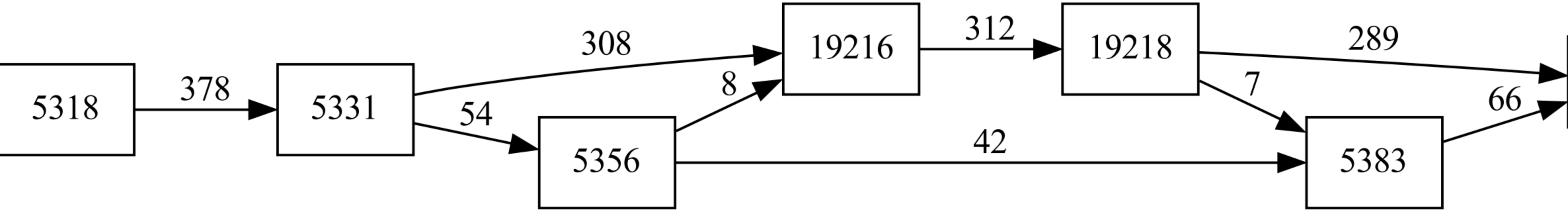
19216
19218

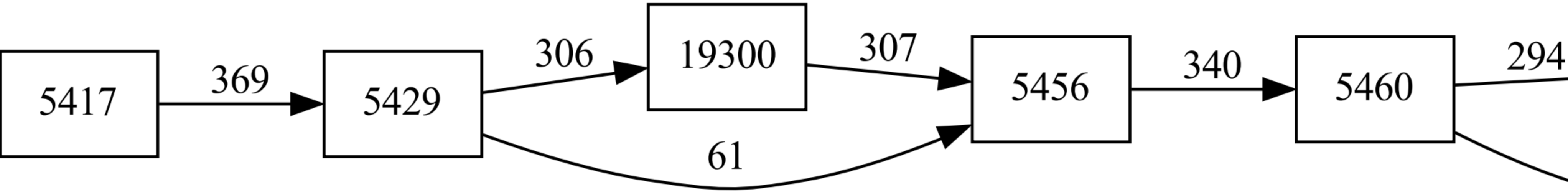
19300

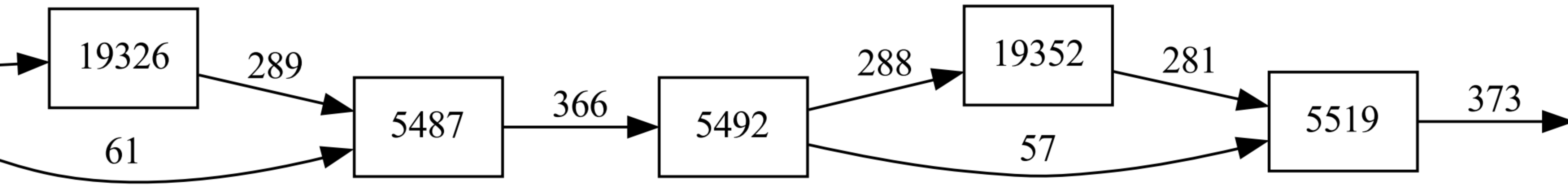
19326
19352

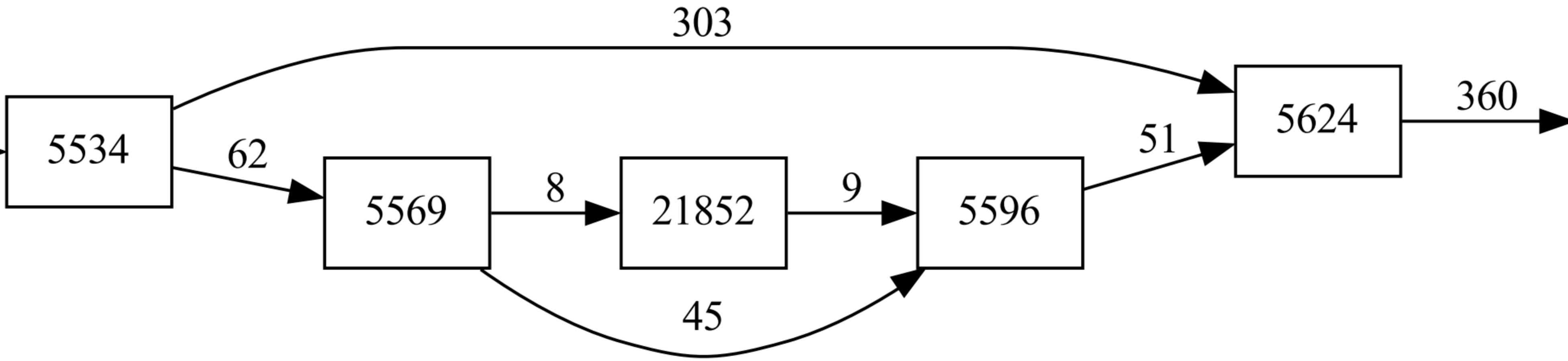
21852

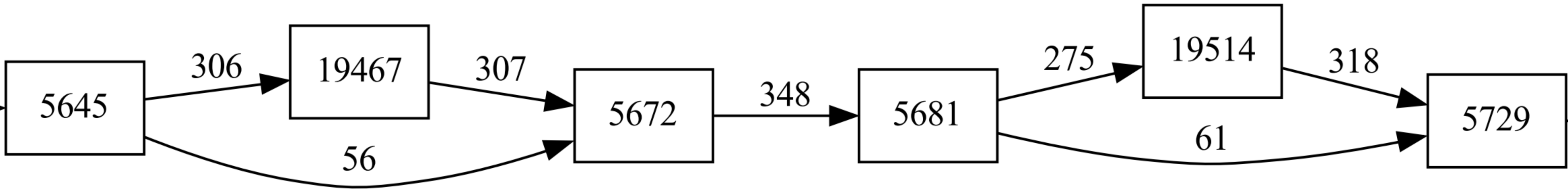
19467
19514

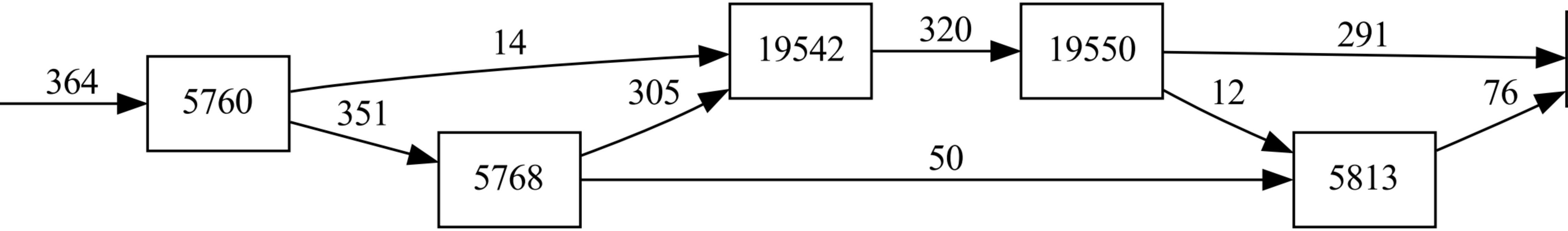
19542
19550

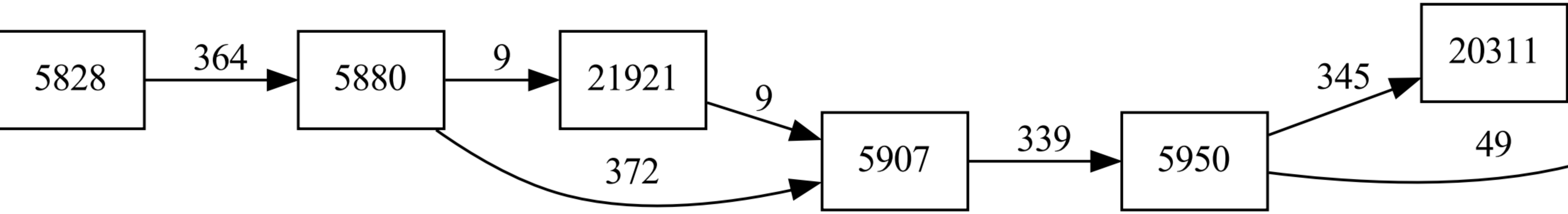
21921
20311

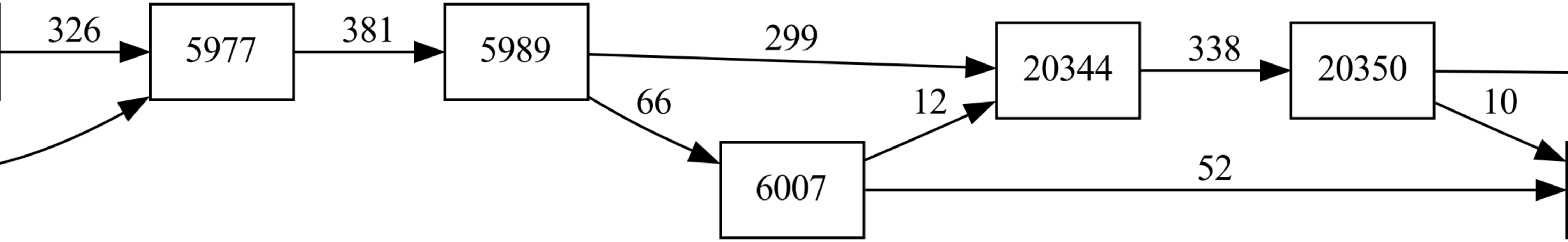
20344
20350

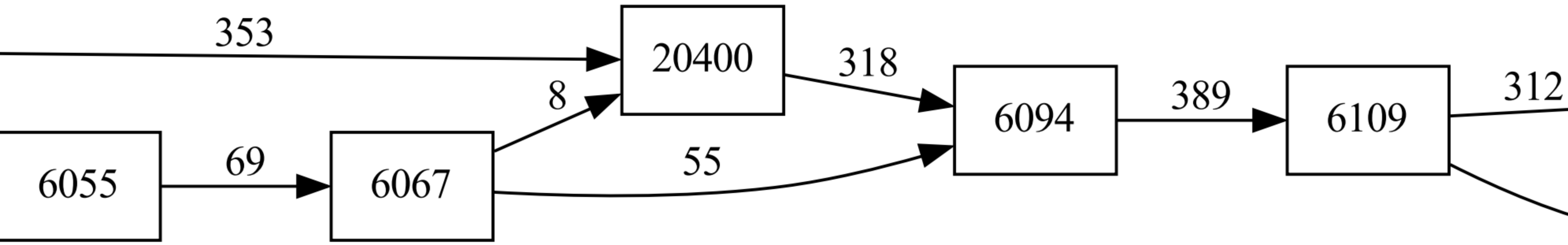
20400

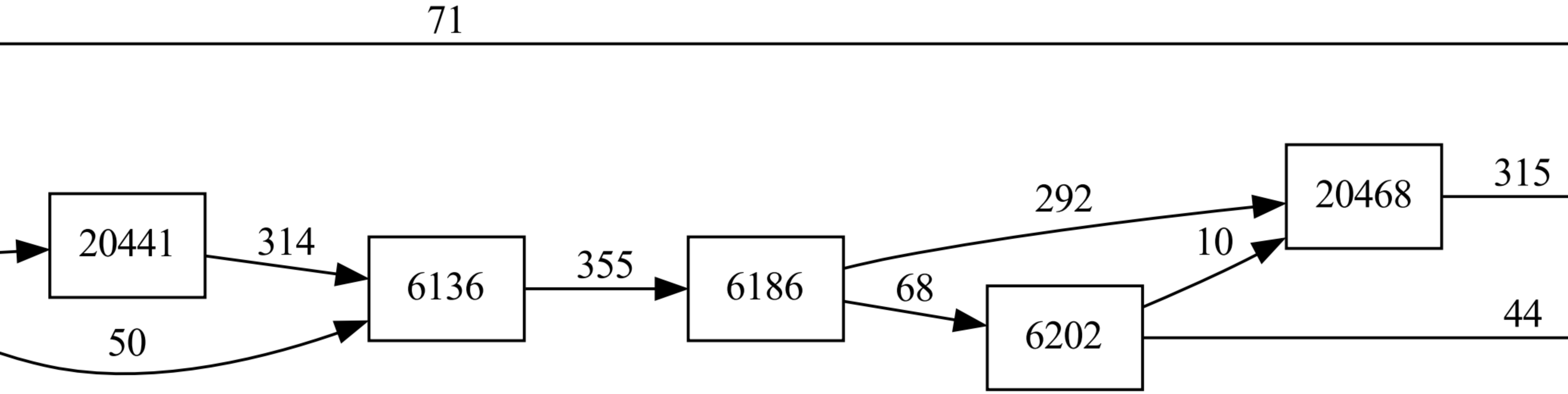
20441
20468

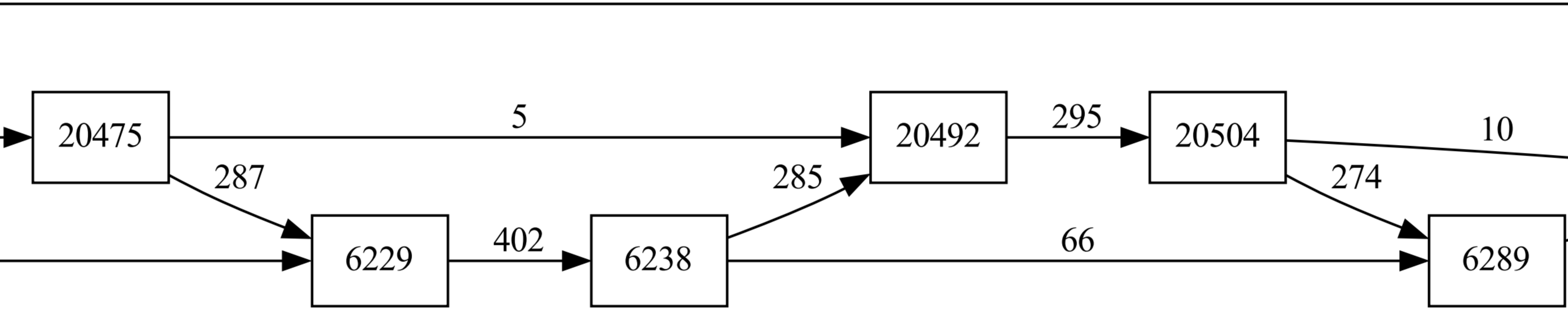
20475
20492
20504

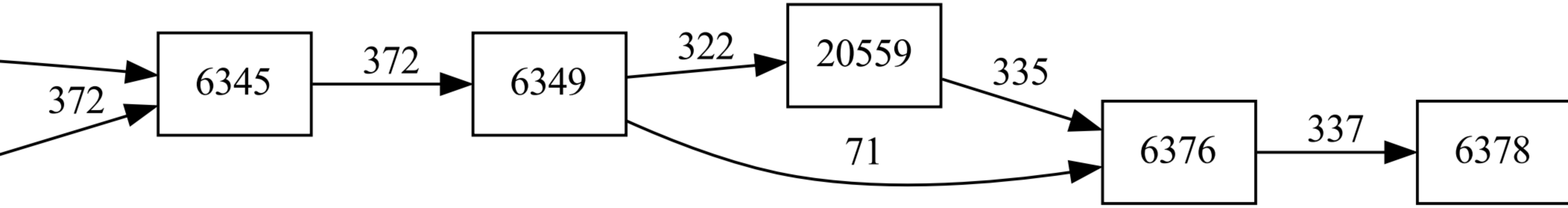
20559

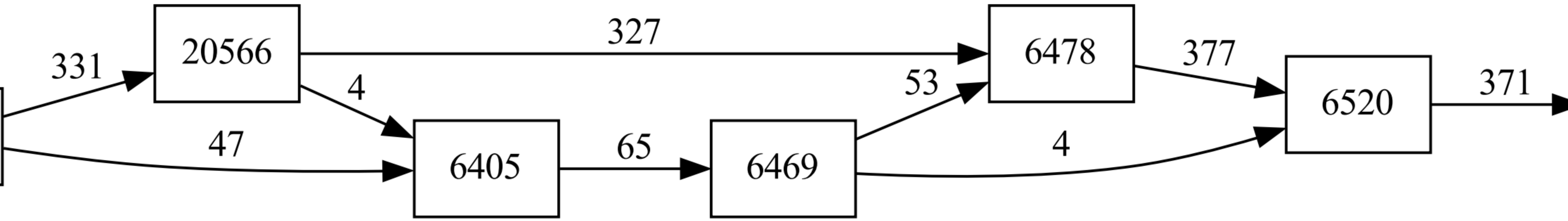
20566

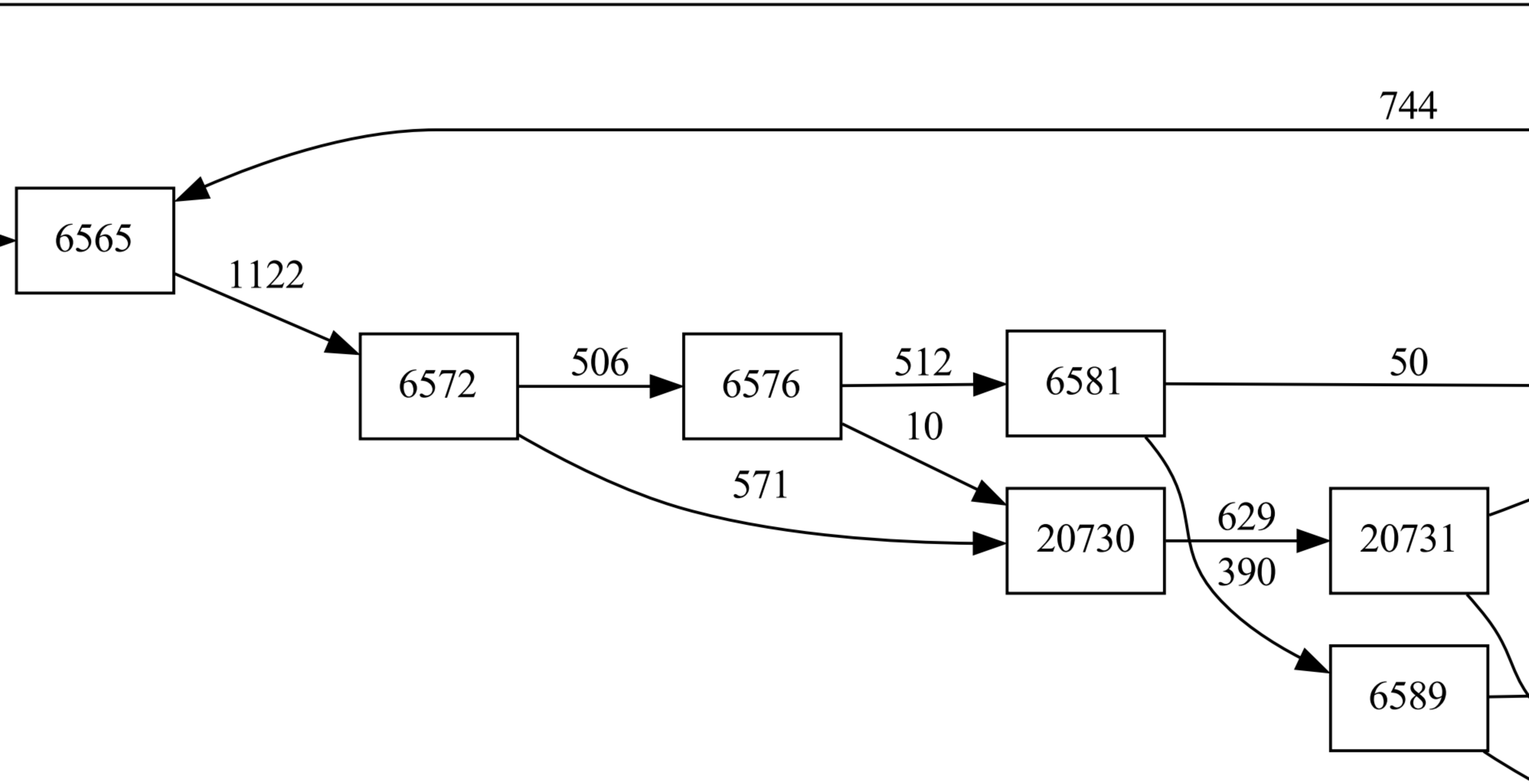
20730
20731

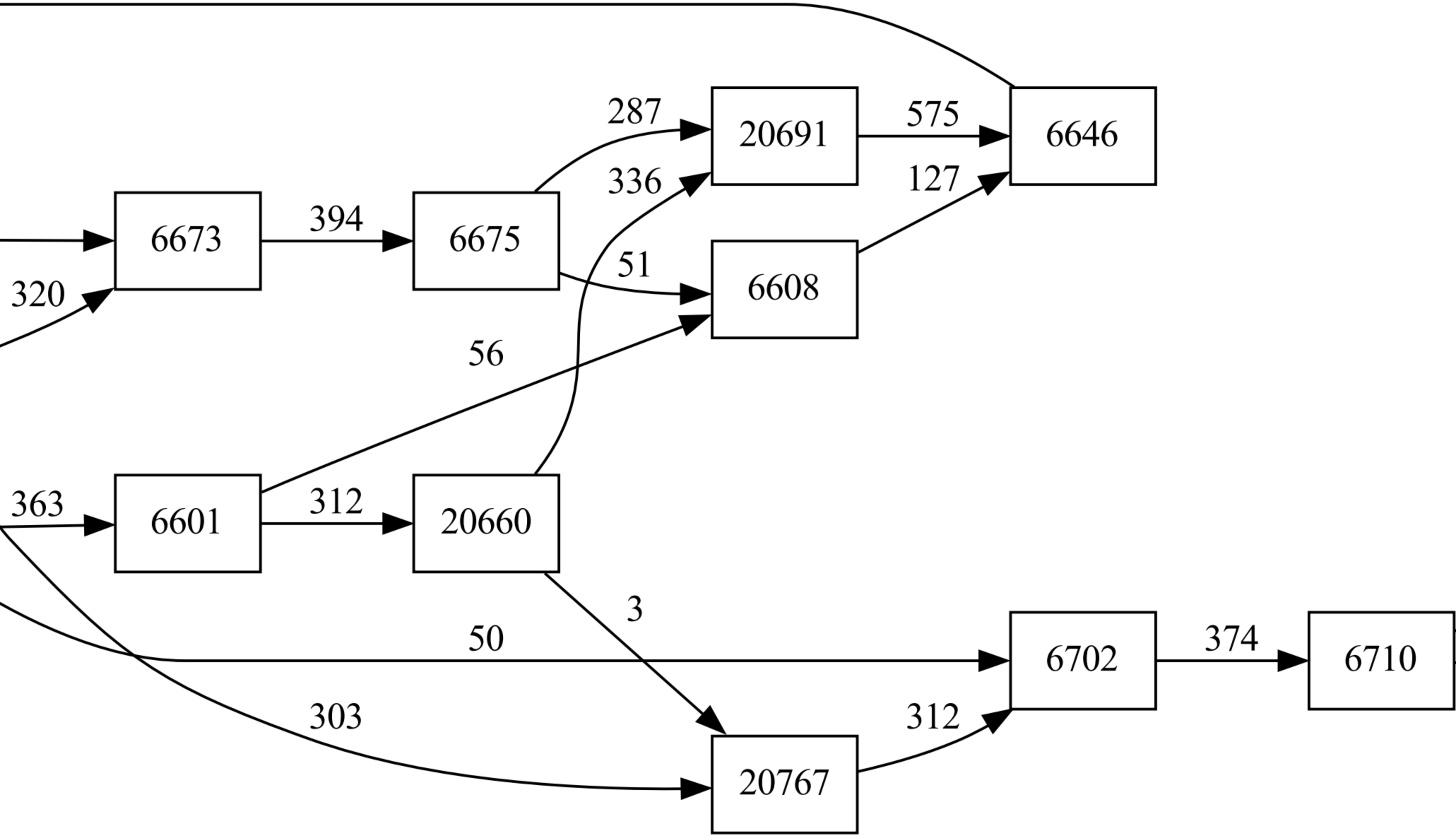
20691
20660
20767

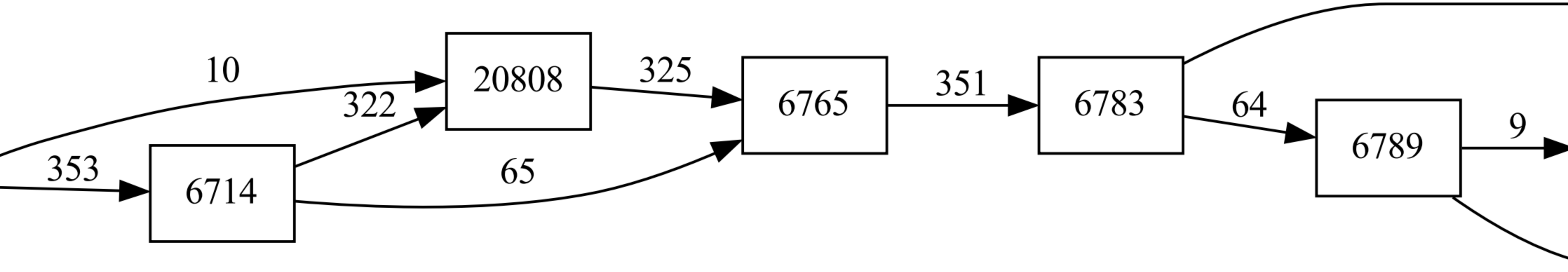
20808

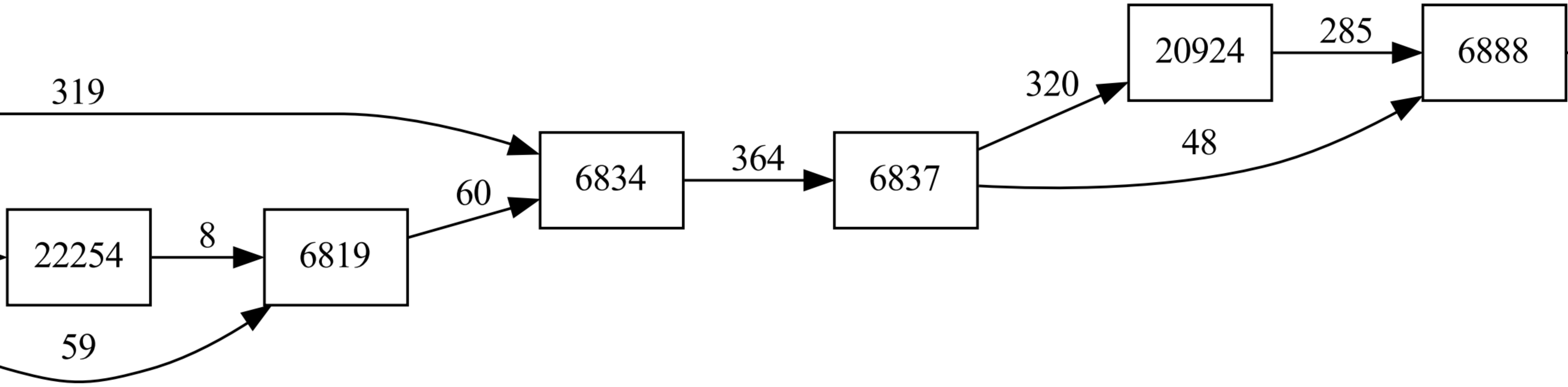
22254
20924

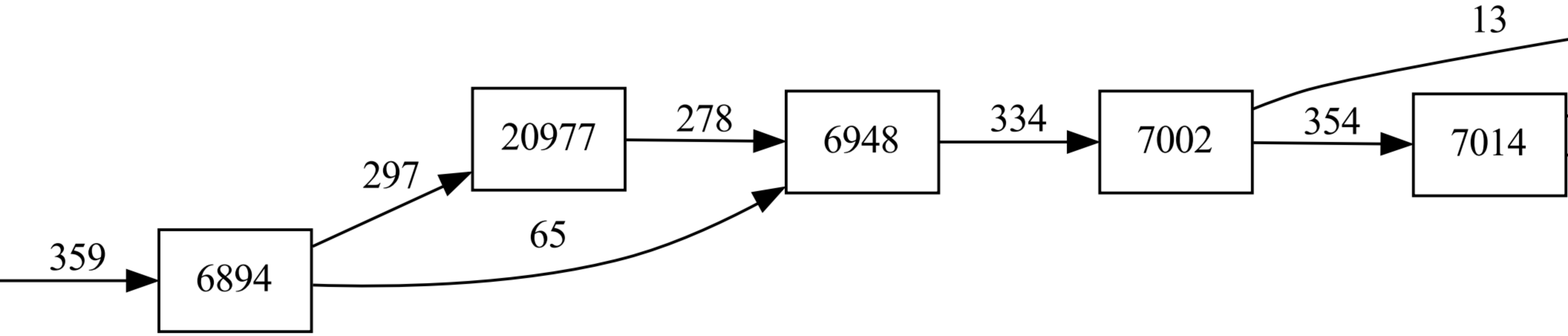
20977

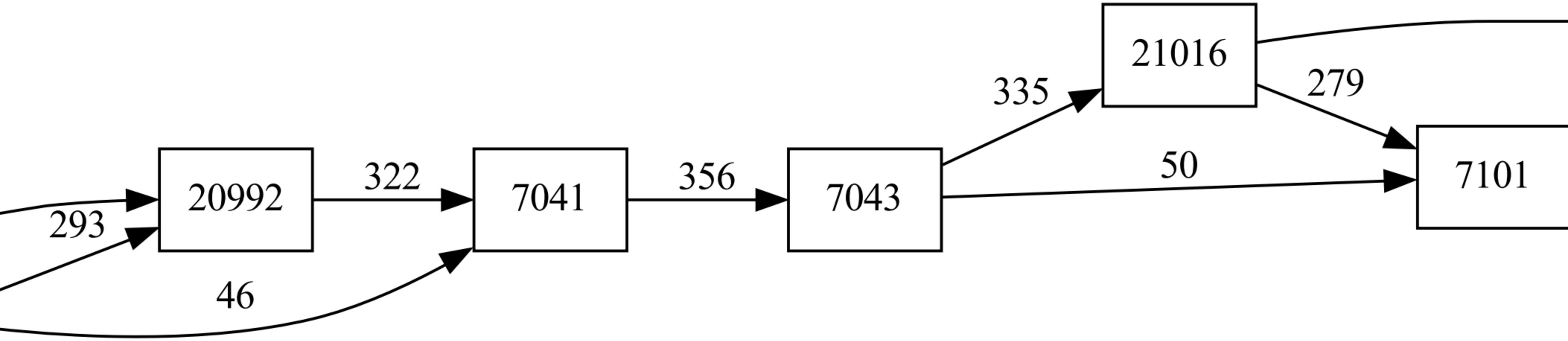
21016
20992

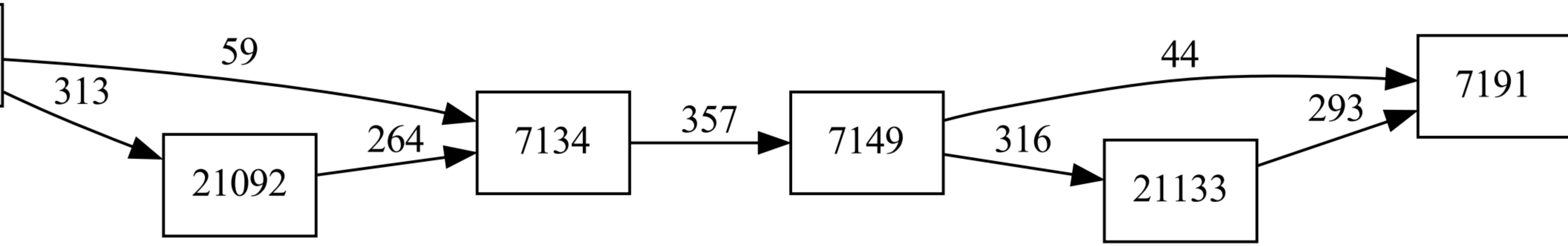
21092
21133

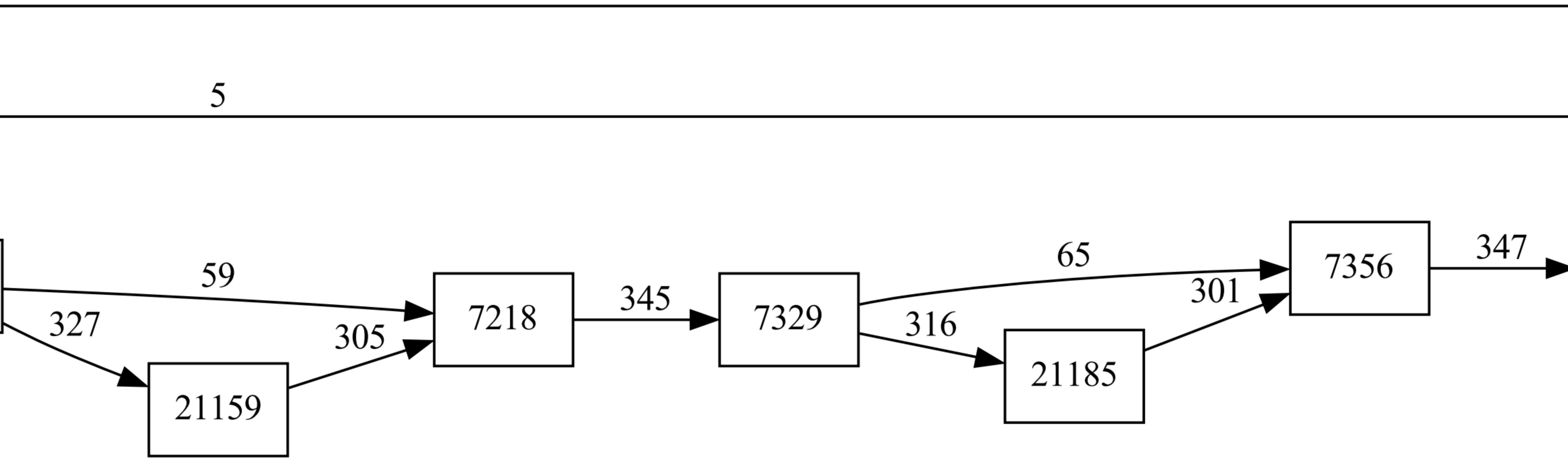
21159
21185

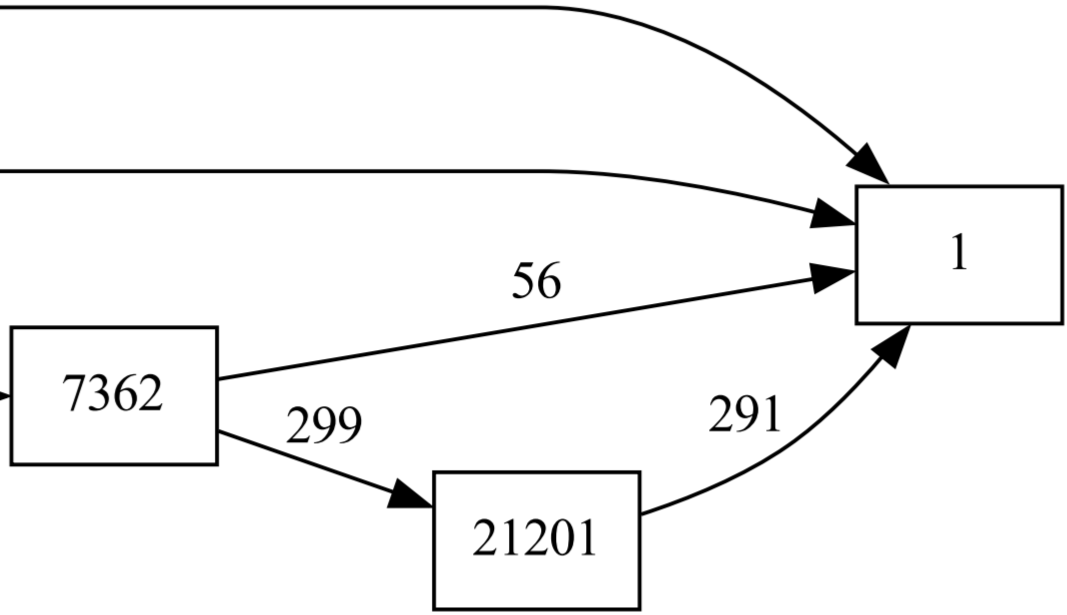
21201