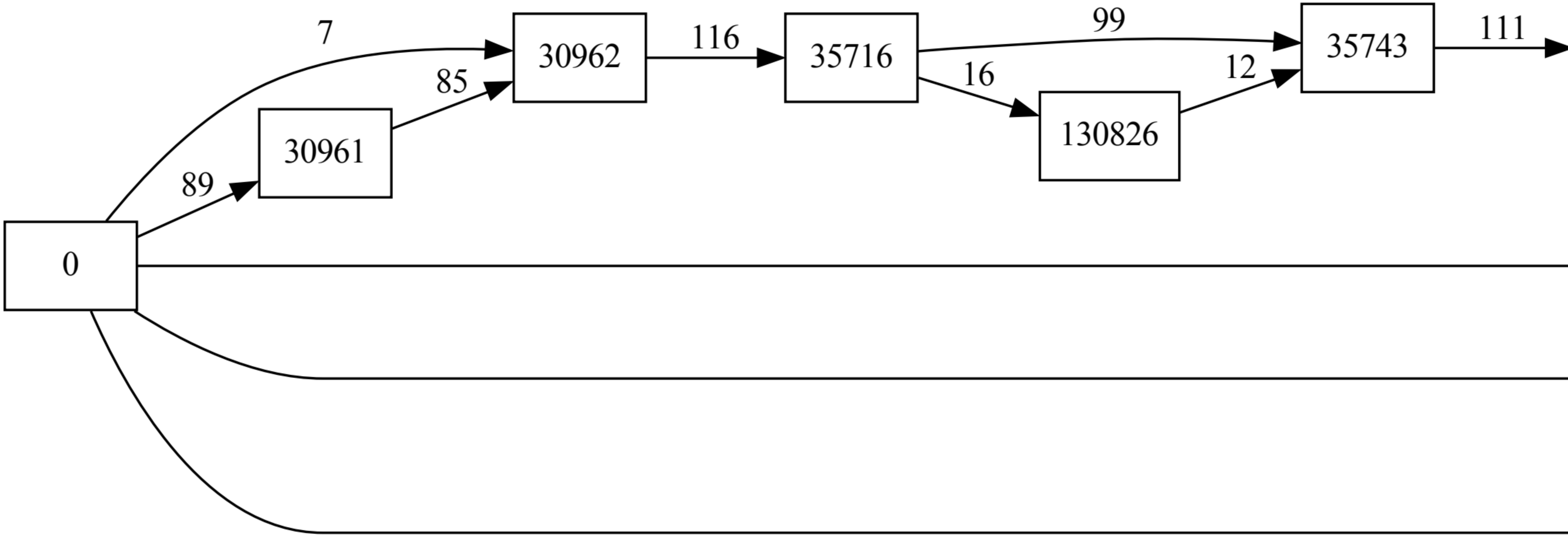
30962
35716
35743
130826
30961

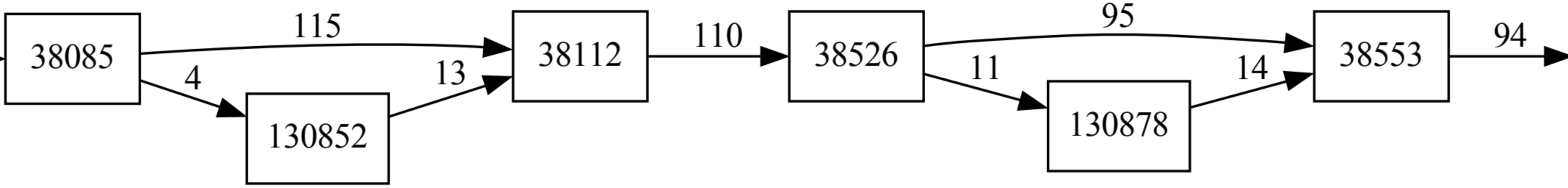
38085
115
4
130852
13
38112
110
38526
95
11
130878
14
38553
94

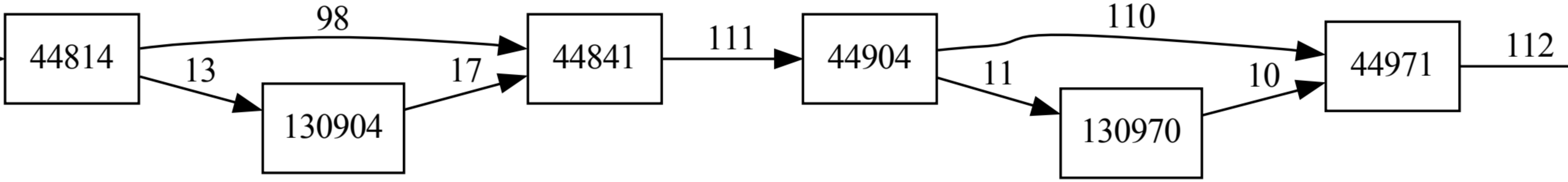
44814
98
13
130904
17
44841
111
44904
110
11
130970
10
44971
112

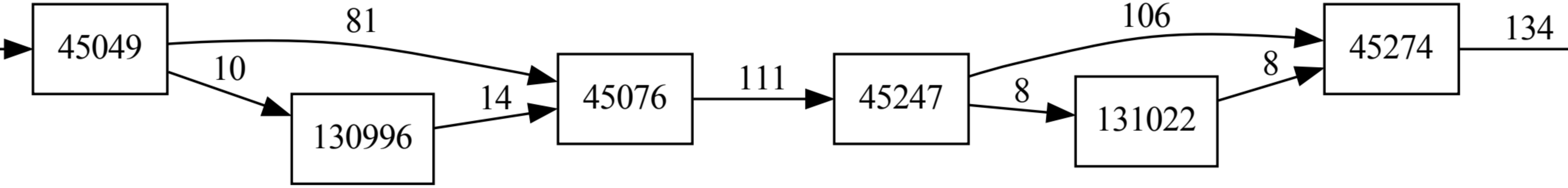
45049
81
10
130996
14
45076
111
45247
106
8
131022
8
45274
134

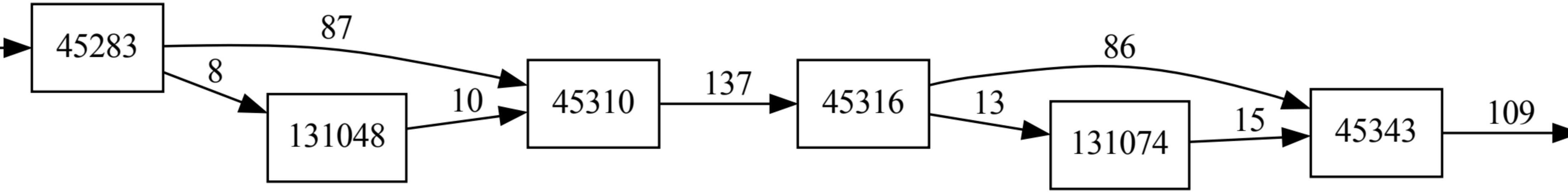
45283
87
8
131048
10
45310
137
45316
86
13
131074
15
45343
109

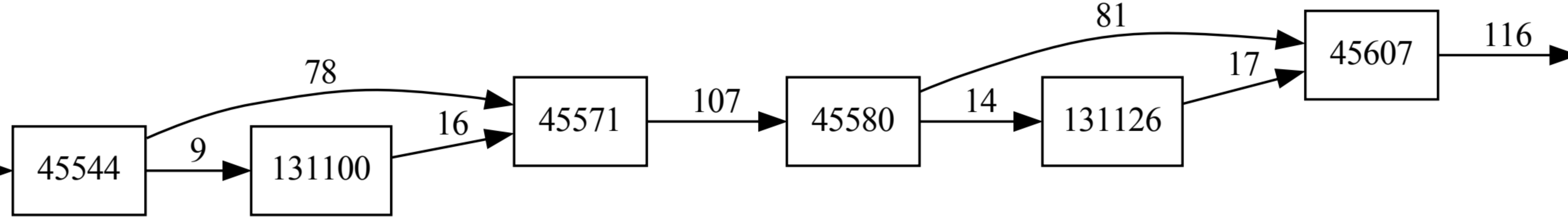
45544
131100
45571
45580
131126
45607
78
9
16
107
14
81
17
116

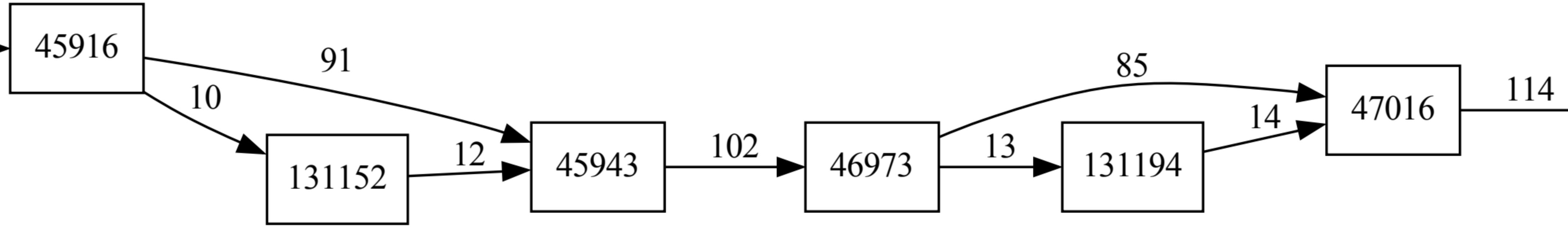
45916
91
10
131152
12
45943
102
46973
85
13
131194
14
47016
114

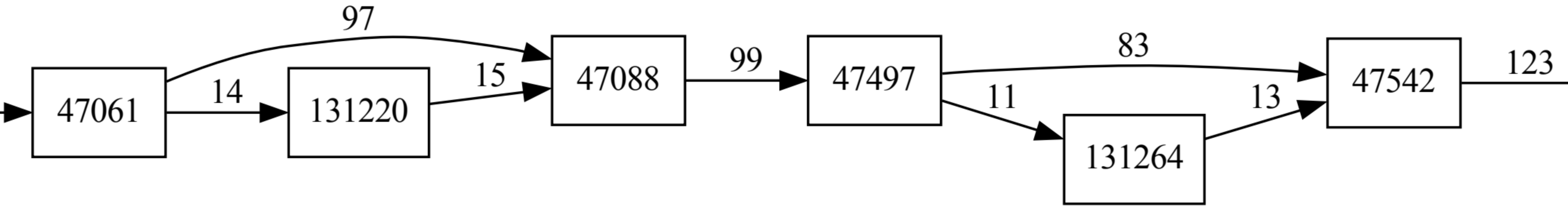
47061
97
14
131220
15
47088
99
47497
83
11
131264
13
47542
123

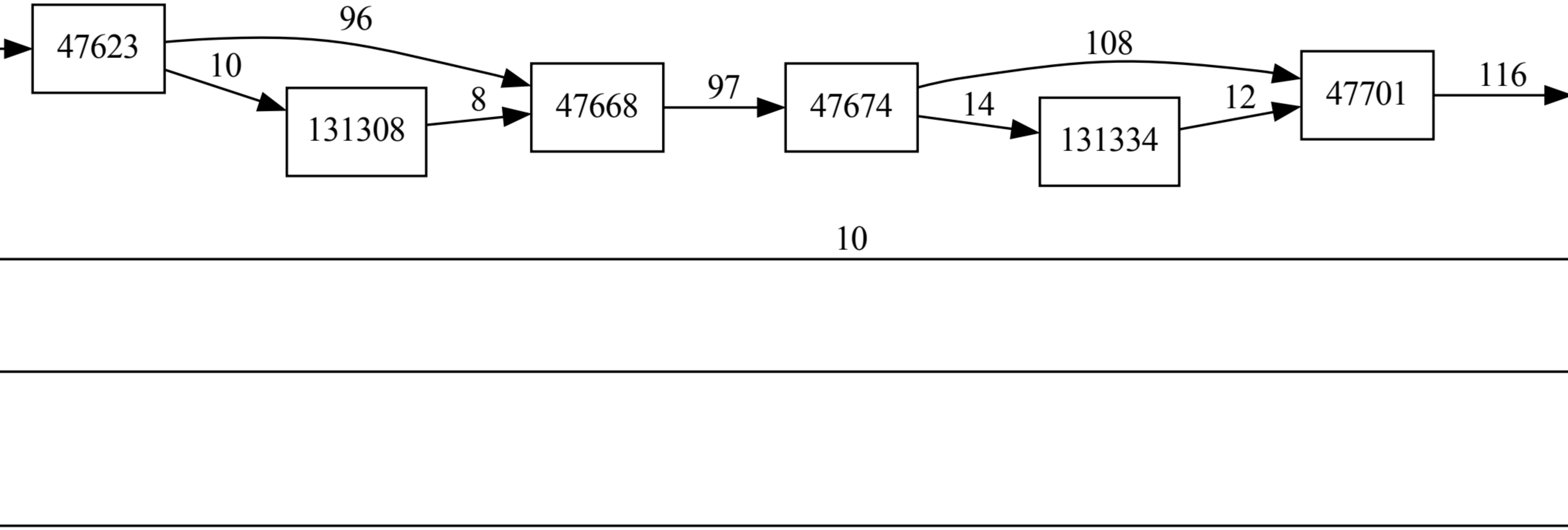
47623
131308
47668
47674
131334
47701

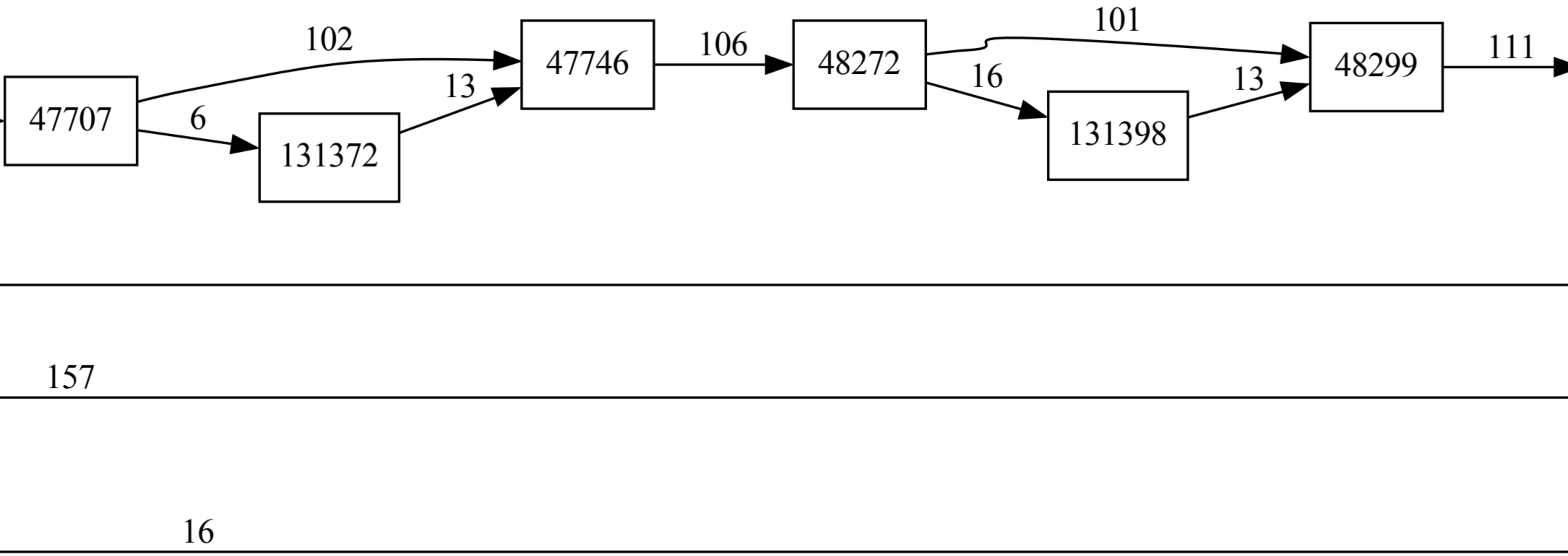
47746
48272
48299
47707
131372
131398

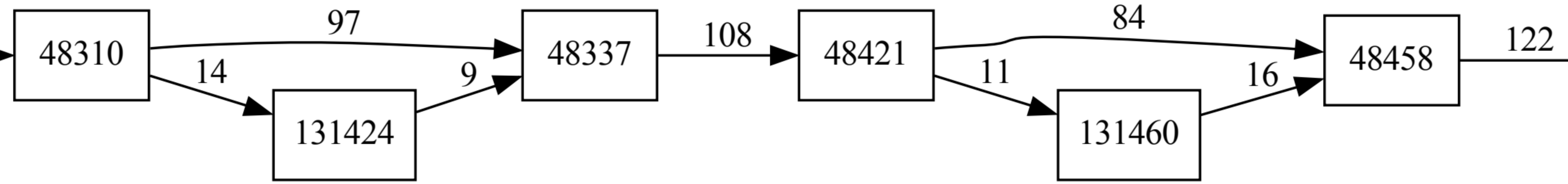
48310
97
14
131424
9
48337
108
48421
84
11
131460
16
48458
122

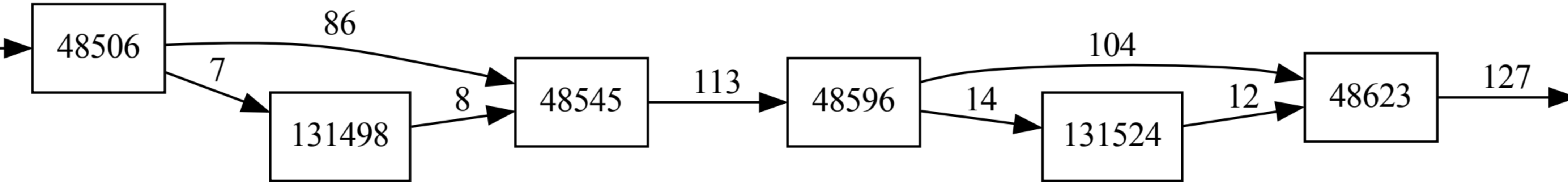
48506
86
7
131498
8
48545
113
48596
104
14
131524
12
48623
127

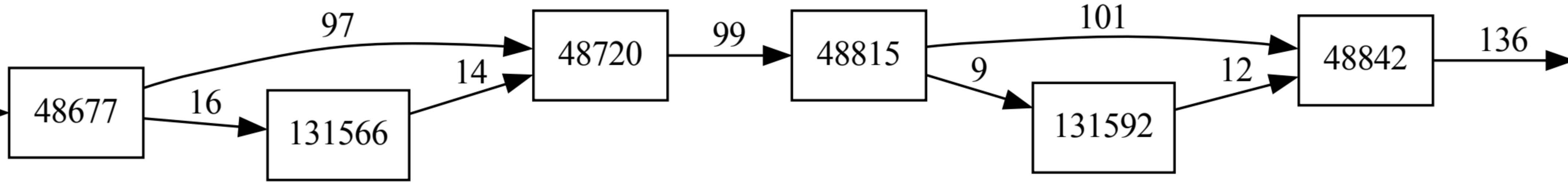
97
99
101
136
48677
16
131566
14
48720
48815
9
131592
12
48842

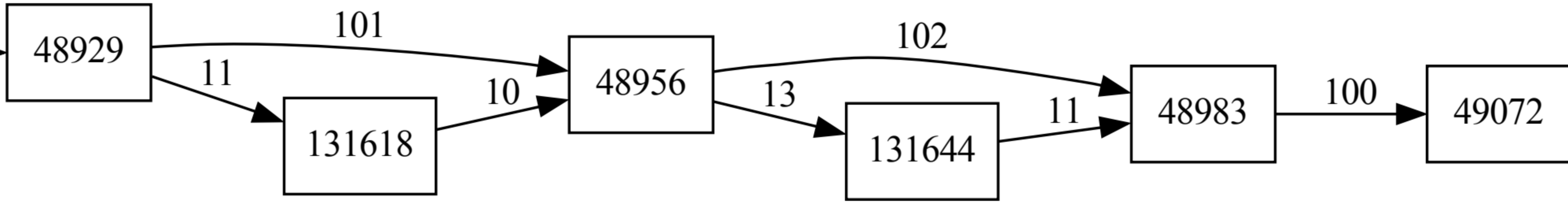
48929
101
11
131618
10
48956
102
13
131644
11
48983
100
49072

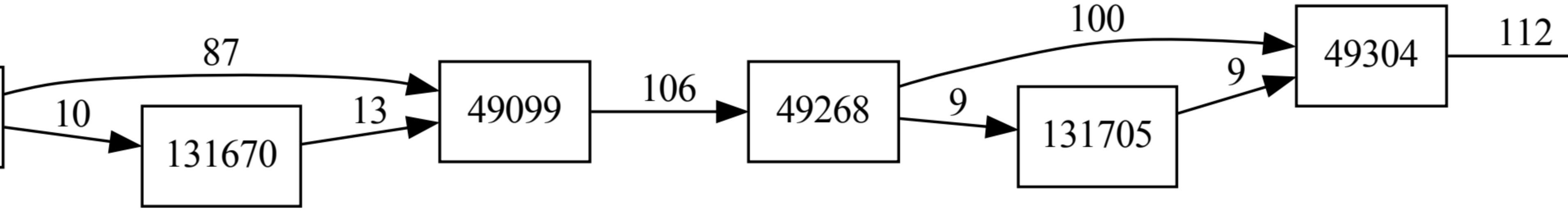
131670
49099
49268
131705
49304

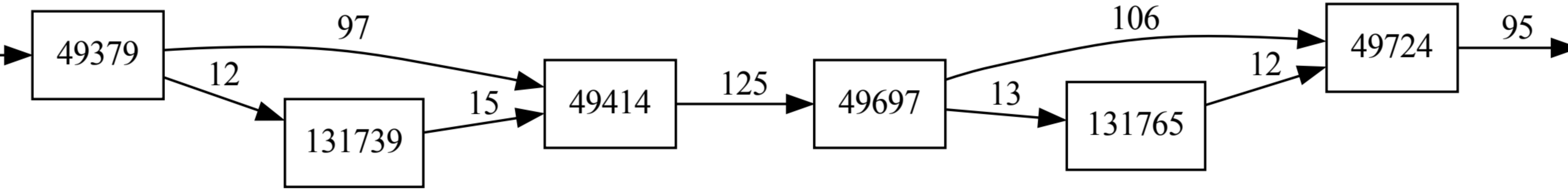
49379
97
12
131739
15
49414
125
49697
106
13
131765
12
49724
95

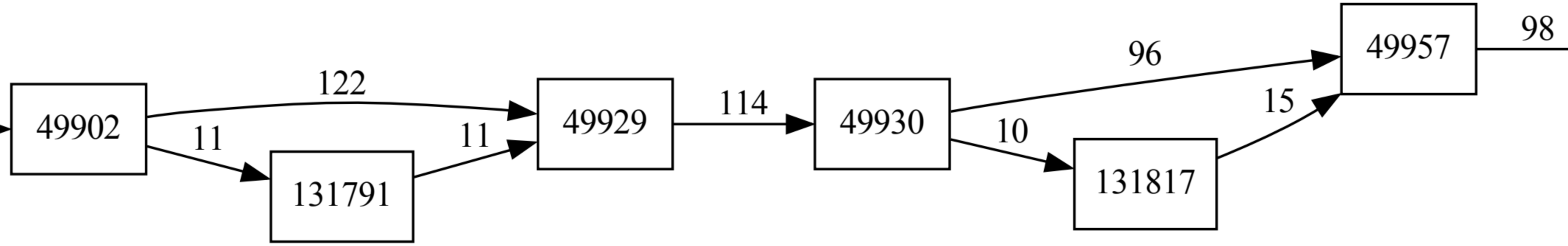
49902
122
11
131791
11
49929
114
49930
96
10
131817
15
49957
98

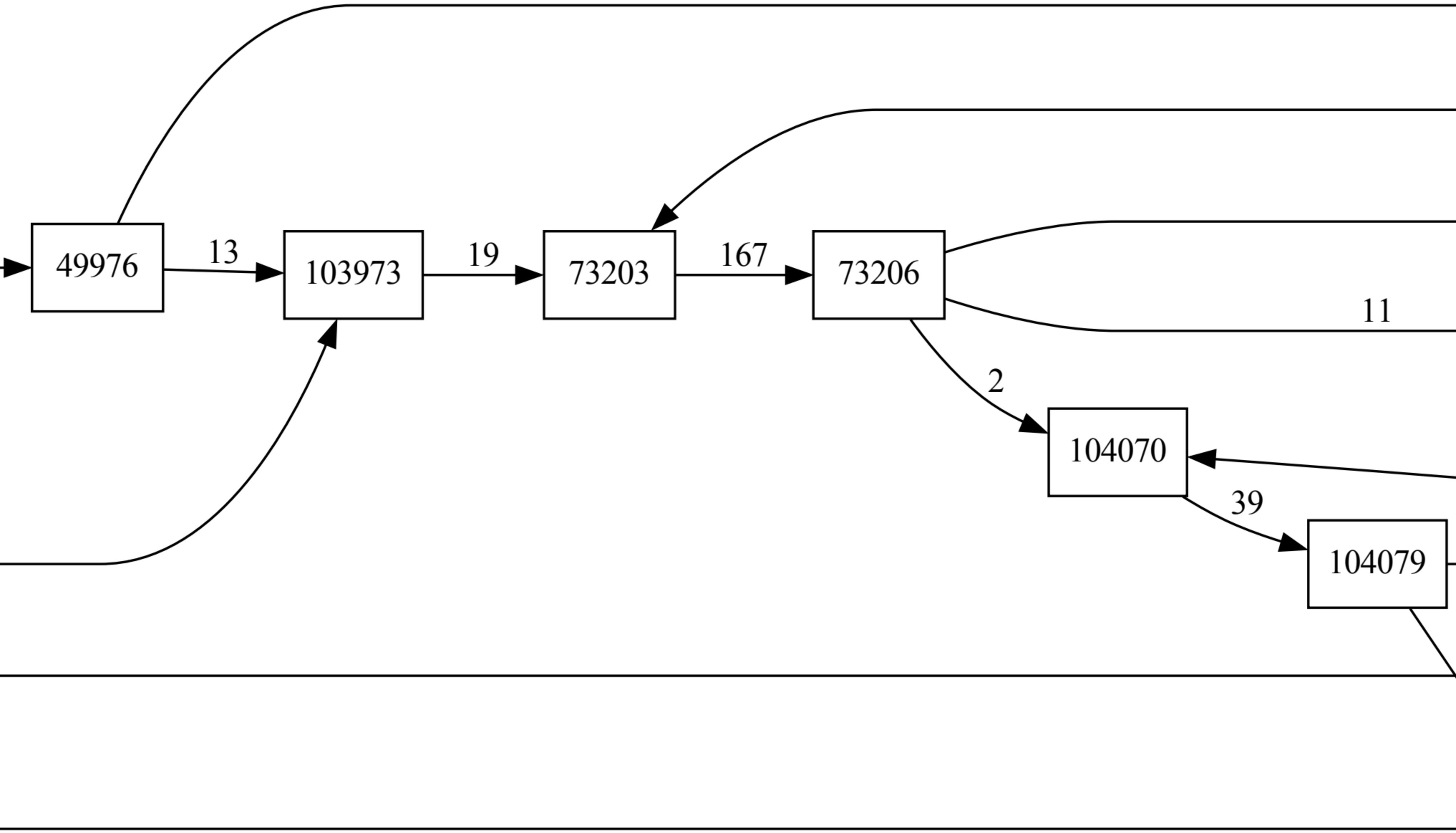
49976
13
103973
19
73203
167
73206
11
2
104070
39
104079

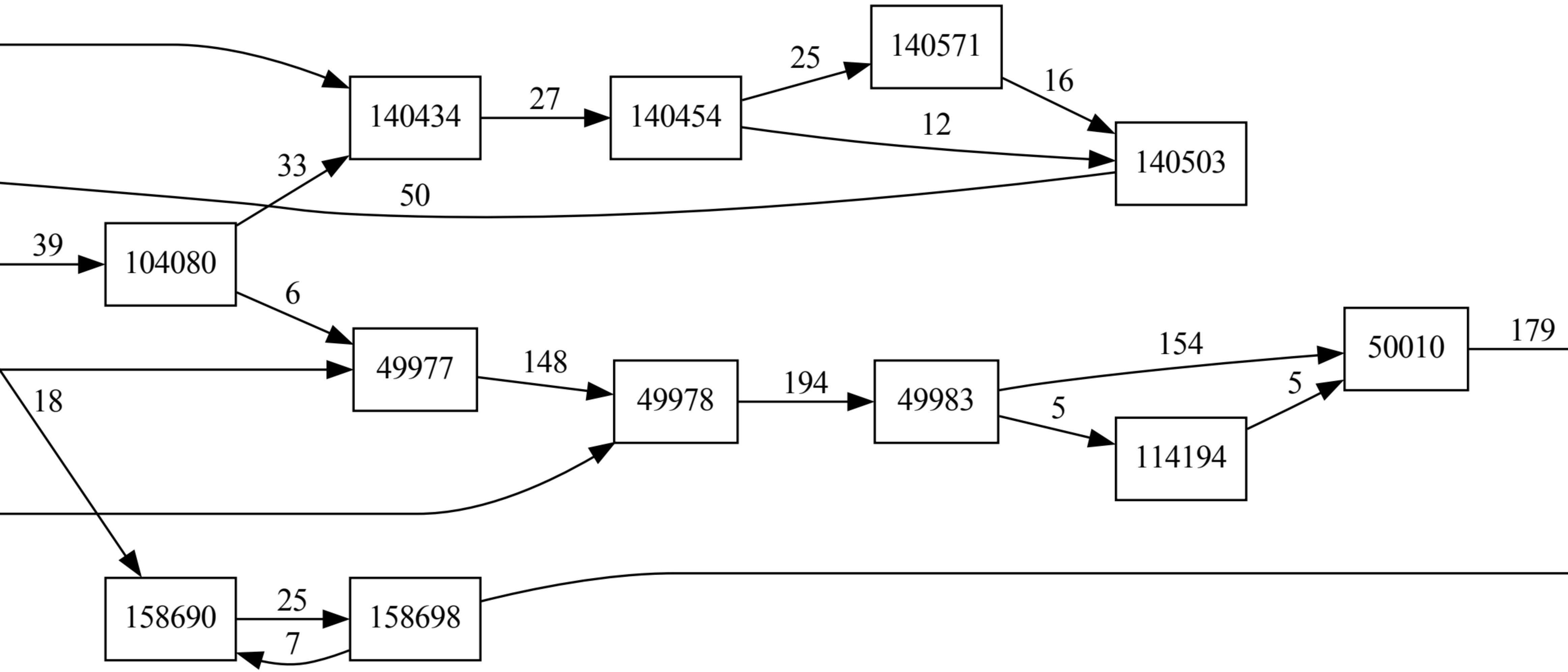
140571
25
16
140434
27
140454
12
140503
33
50
39
104080
6
49977
148
49978
194
49983
154
50010
179
5
5
114194
18
158690
25
158698
7

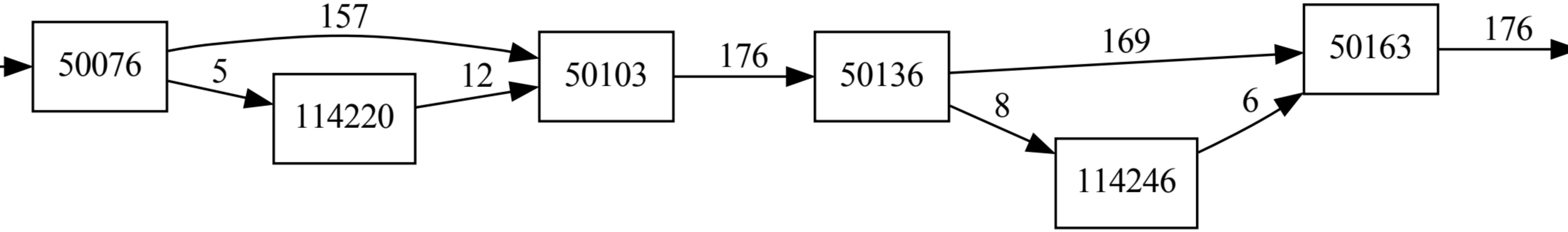
50076
157
5
114220
12
50103
176
50136
169
8
114246
6
50163
176

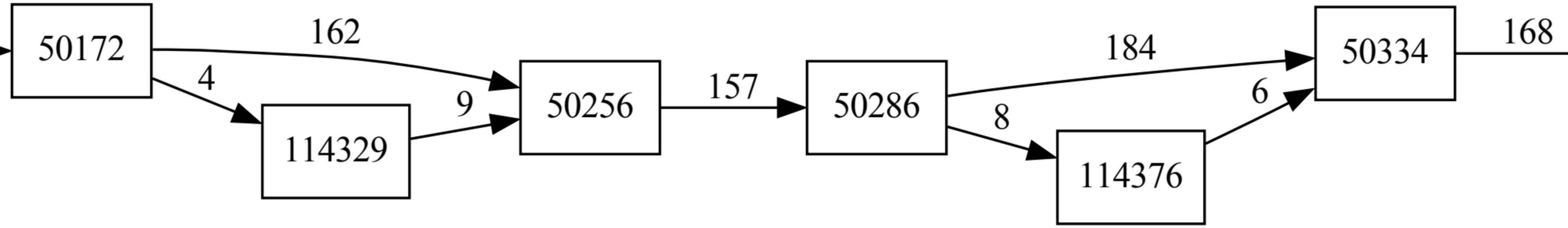
50172
162
4
114329
9
50256
157
50286
184
8
114376
6
50334
168

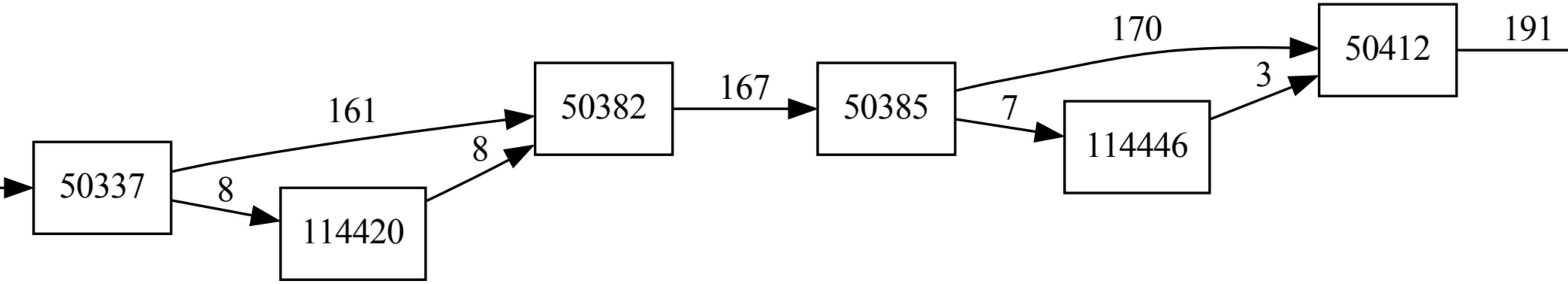
50337
161
8
114420
8
50382
167
50385
170
7
114446
3
50412
191

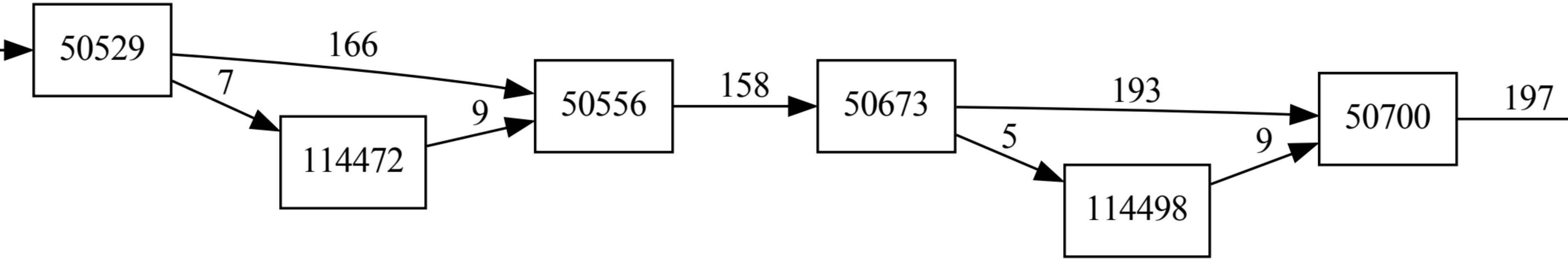
50529
166
7
114472
9
50556
158
50673
193
5
114498
9
50700
197

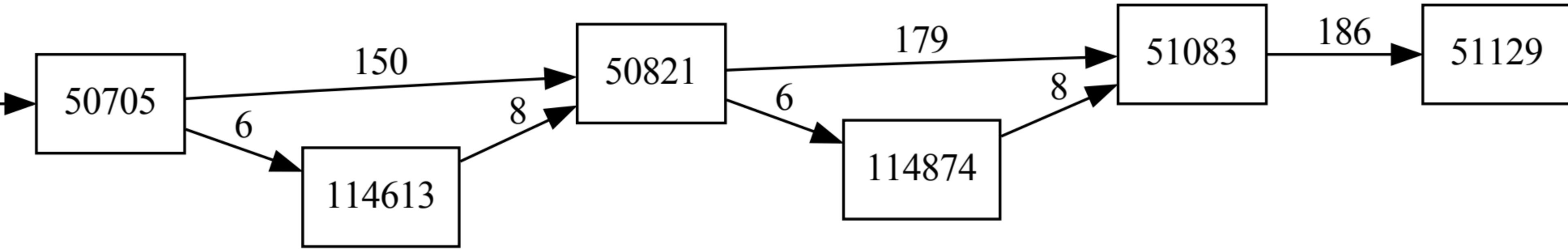
50705
150
6
114613
8
50821
179
6
114874
8
51083
186
51129

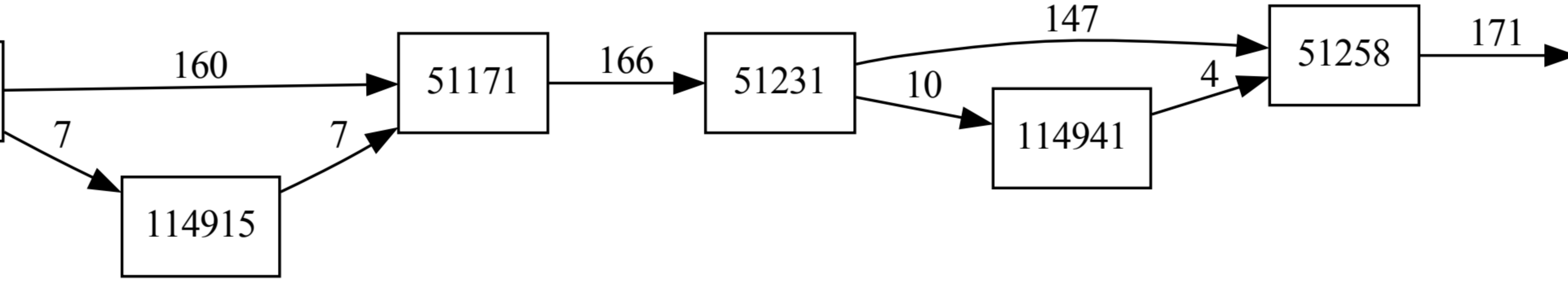
114915
51171
51231
114941
51258

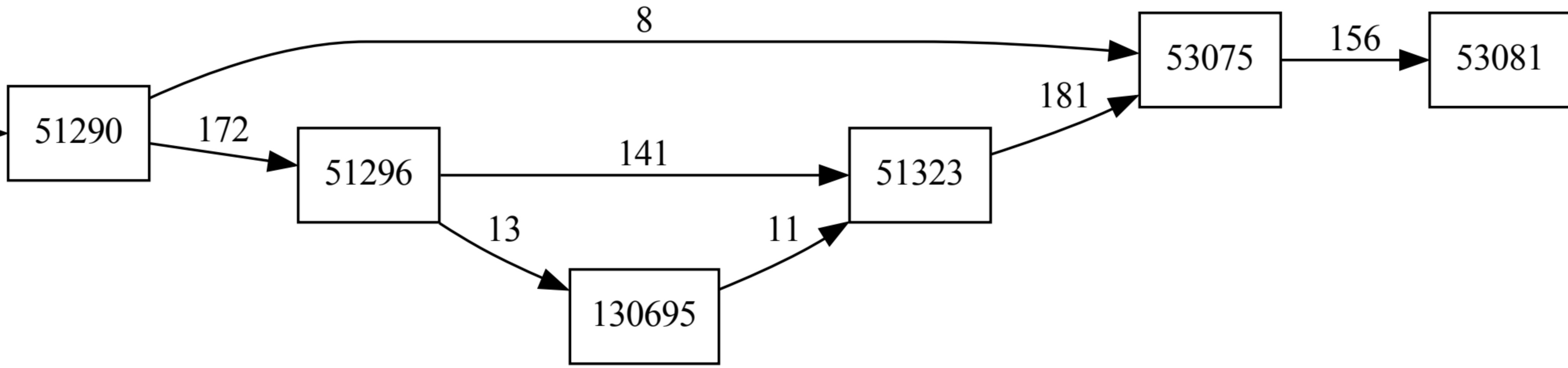
8
51290
172
51296
141
13
130695
11
51323
181
53075
156
53081

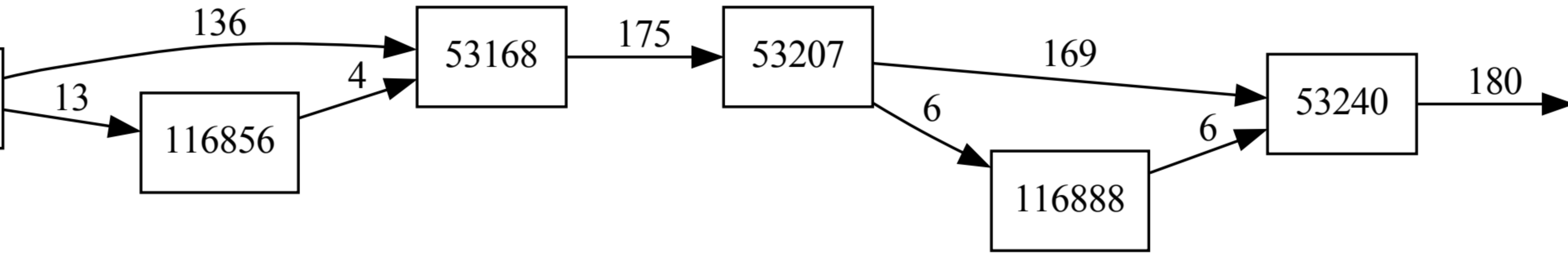
116856
53168
53207
116888
53240

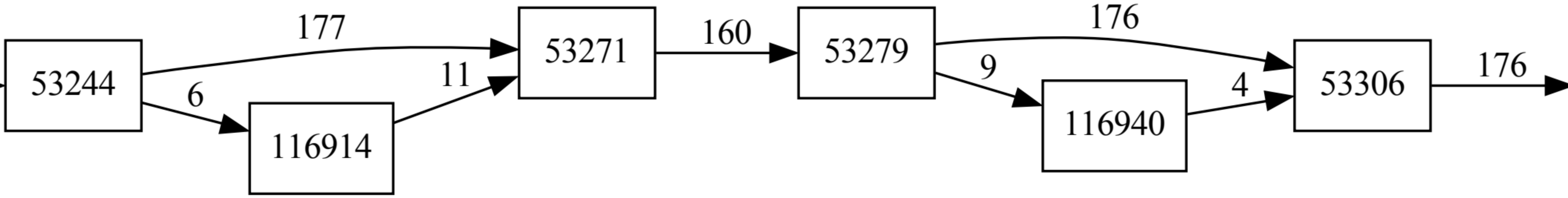
53244
177
6
116914
11
53271
160
53279
176
9
116940
4
53306
176

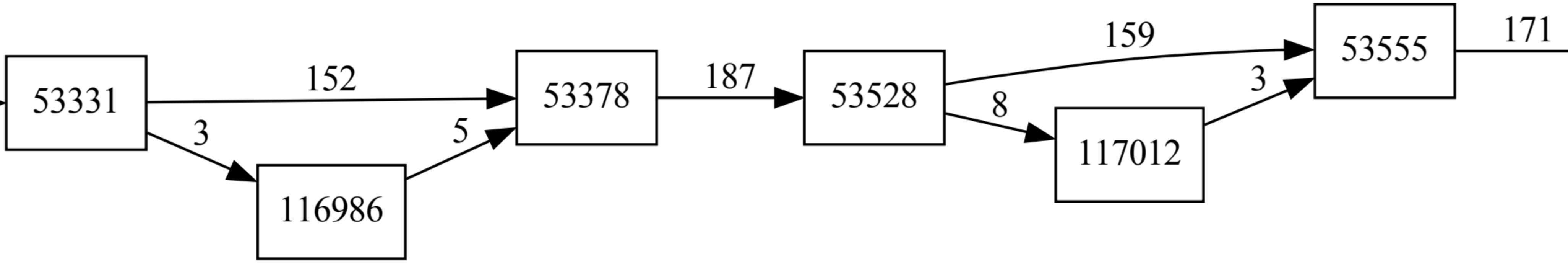
53331
152
3
116986
5
53378
187
53528
159
8
117012
3
53555
171

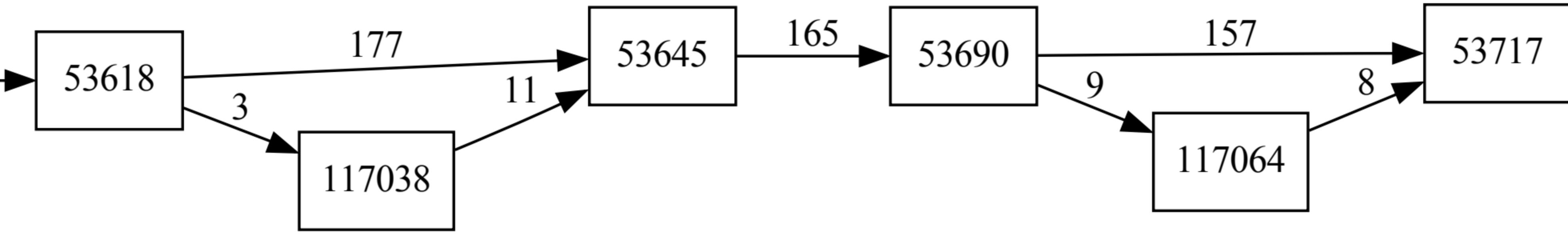
53618
177
3
117038
11
53645
165
53690
157
9
117064
8
53717

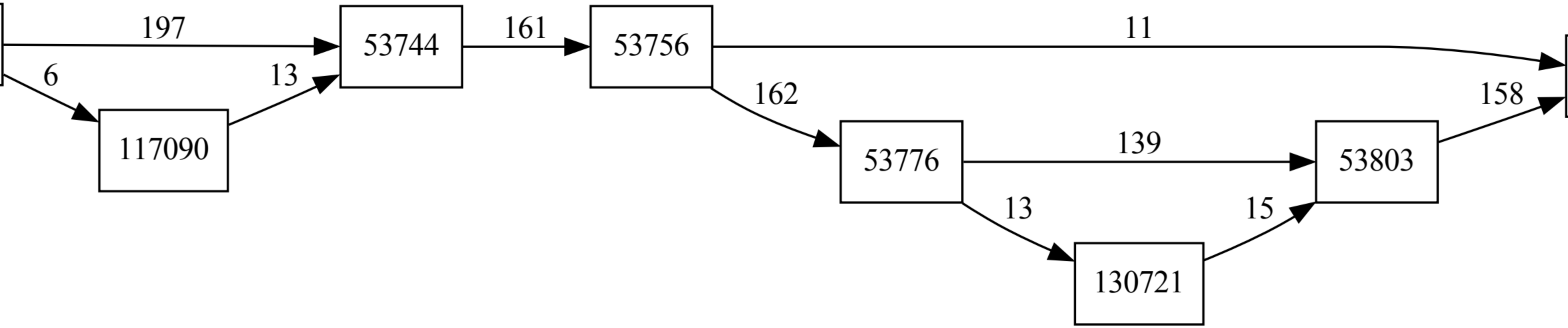
53744
117090
53756
53776
130721
53803

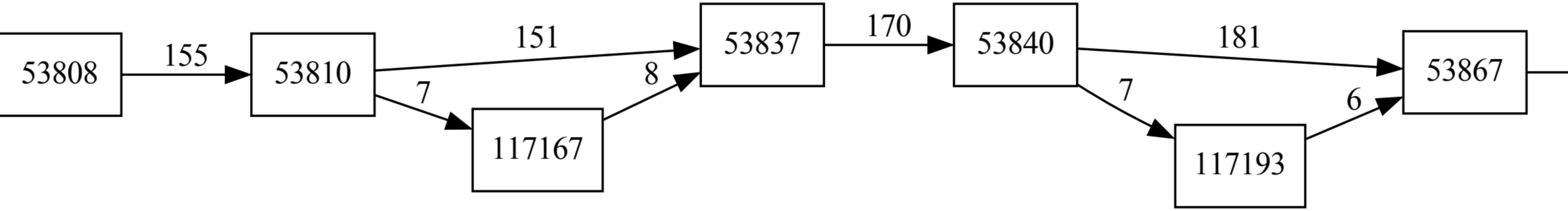
53808
155
53810
151
7
117167
8
53837
170
53840
181
7
117193
6
53867

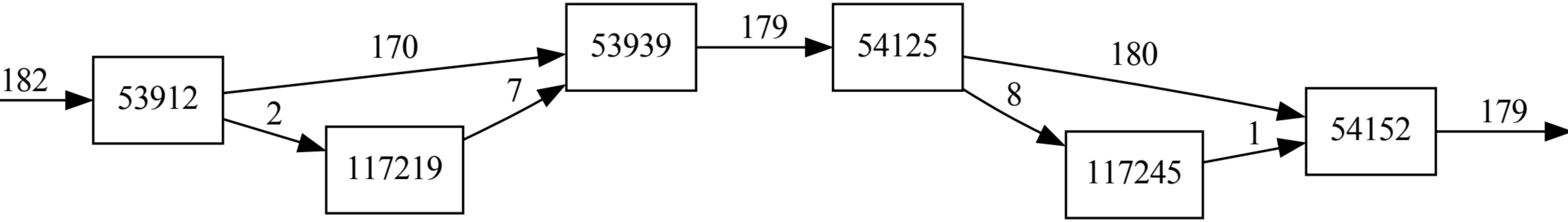
53912
117219
53939
54125
117245
54152

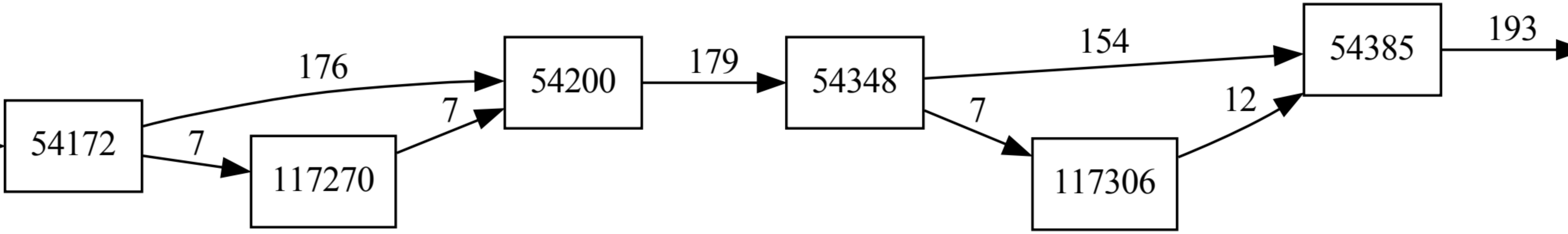
54172
176
7
117270
7
54200
179
54348
154
7
117306
12
54385
193

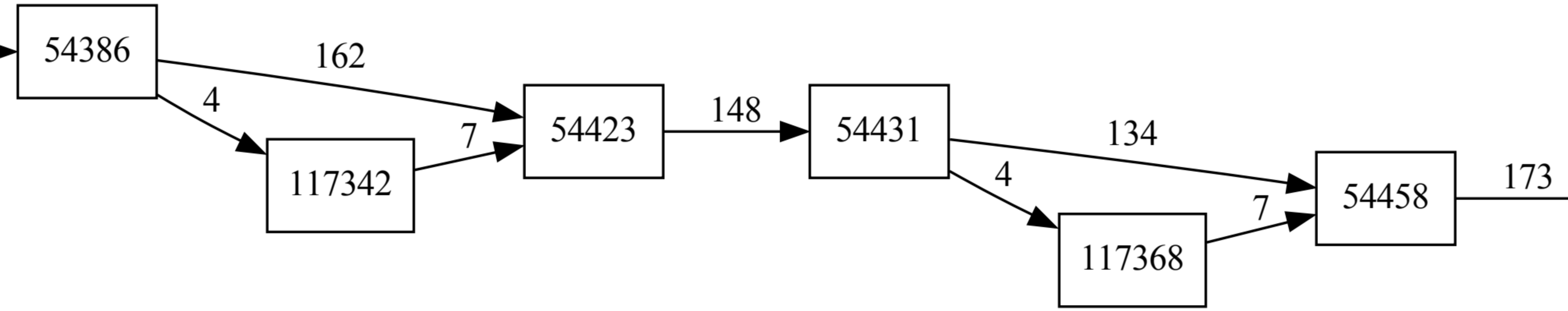
54386
162
4
117342
7
54423
148
54431
134
4
117368
7
54458
173

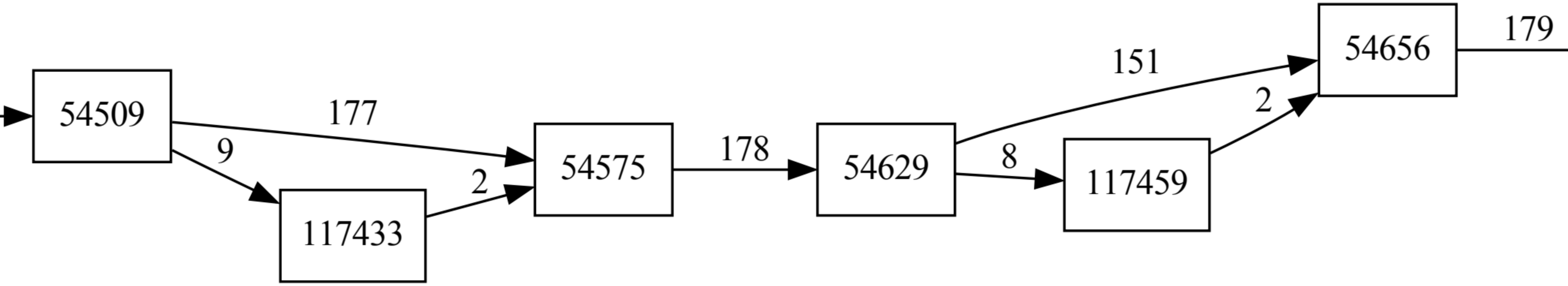
54509
177
9
117433
2
54575
178
54629
151
8
117459
2
54656
179

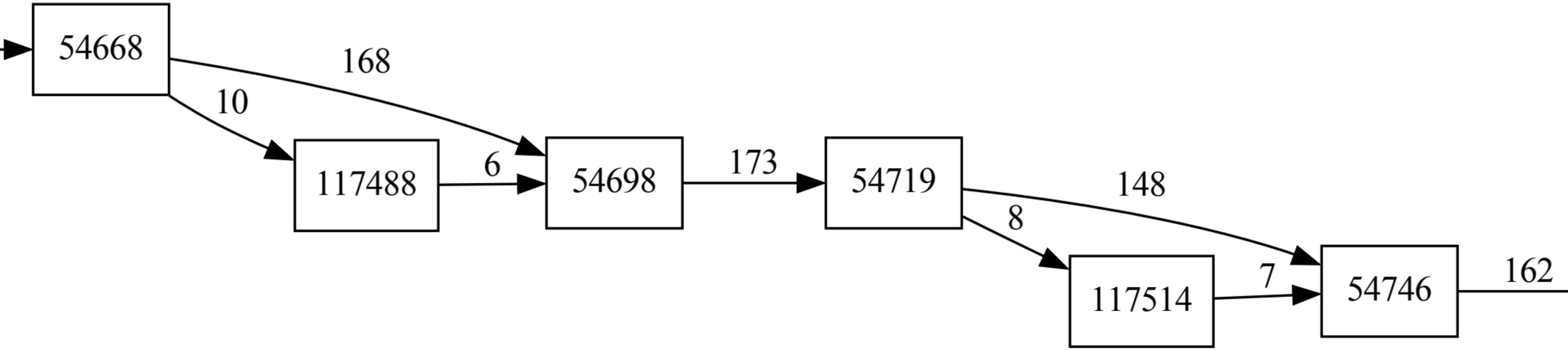
54668
168
10
117488
6
54698
173
54719
148
8
117514
7
54746
162

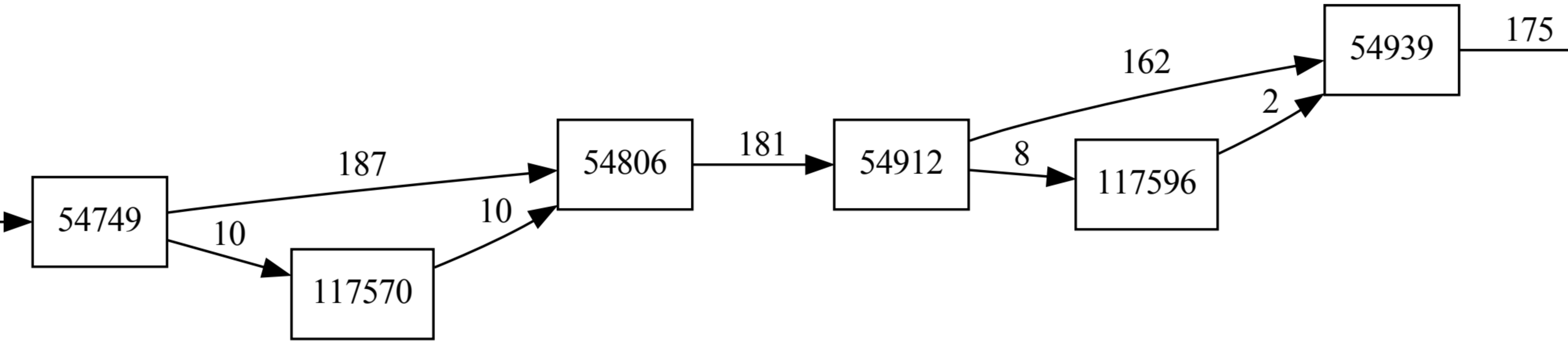
54749
187
10
117570
10
54806
181
54912
8
162
117596
2
54939
175

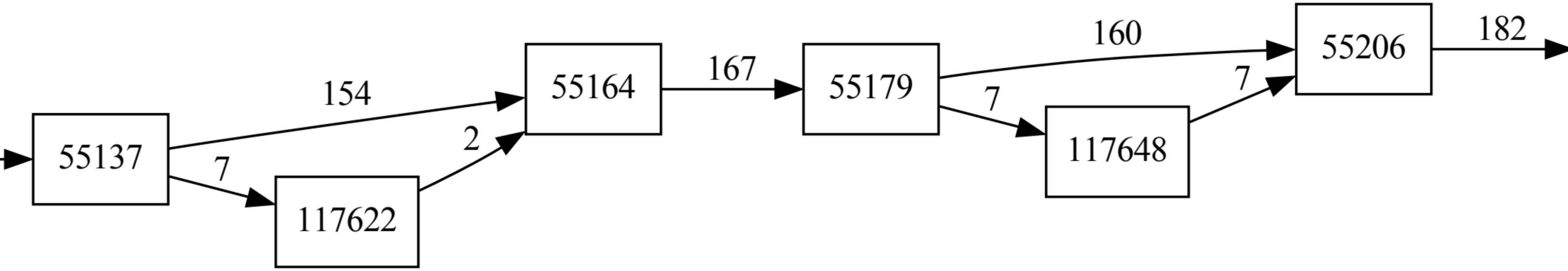
55137
154
7
117622
2
55164
167
55179
160
7
117648
7
55206
182

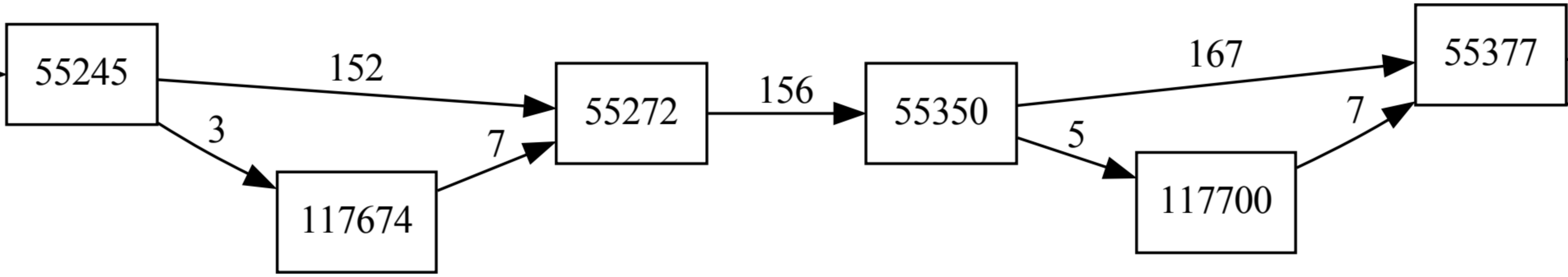
55245
152
3
117674
7
55272
156
55350
167
5
117700
7
55377

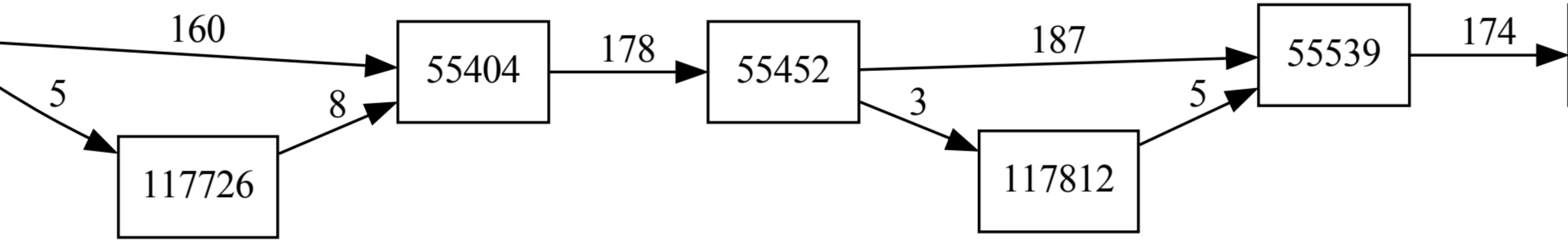
117726
55404
55452
117812
55539

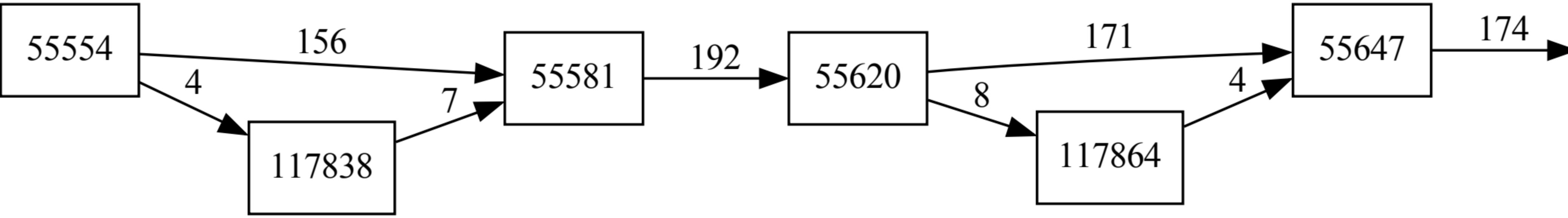
55554
156
4
117838
7
55581
192
55620
171
8
117864
4
55647
174

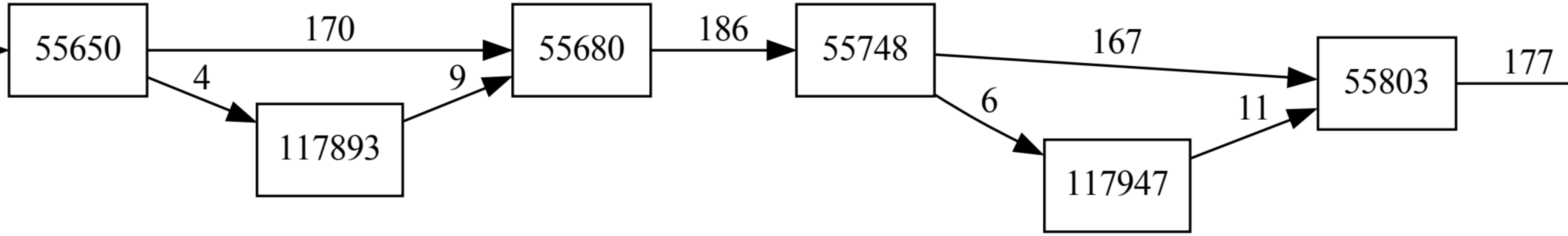
55650
170
4
117893
9
55680
186
55748
167
6
117947
11
55803
177

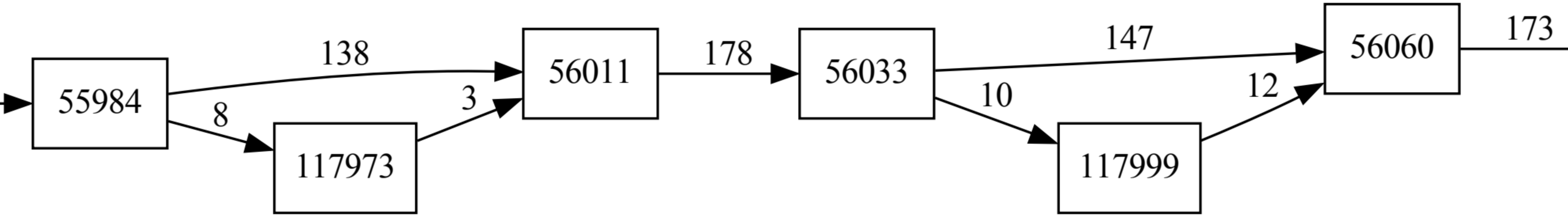
55984
138
8
117973
3
56011
178
56033
147
10
117999
12
56060
173

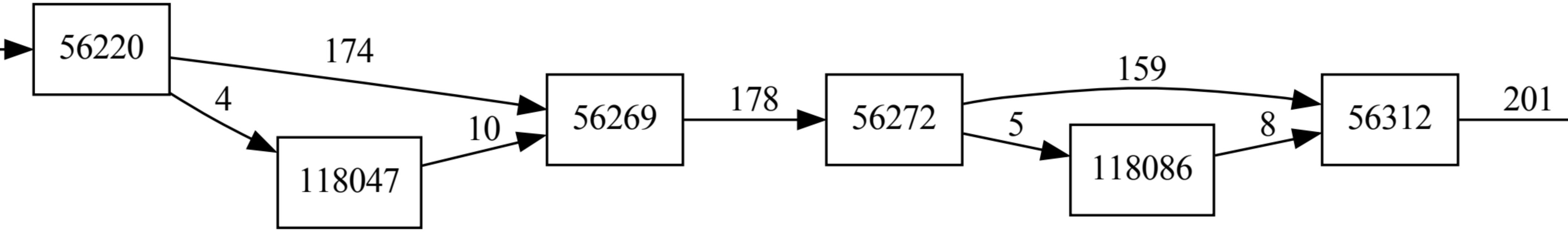
56220
174
4
118047
10
56269
178
56272
159
5
118086
8
56312
201

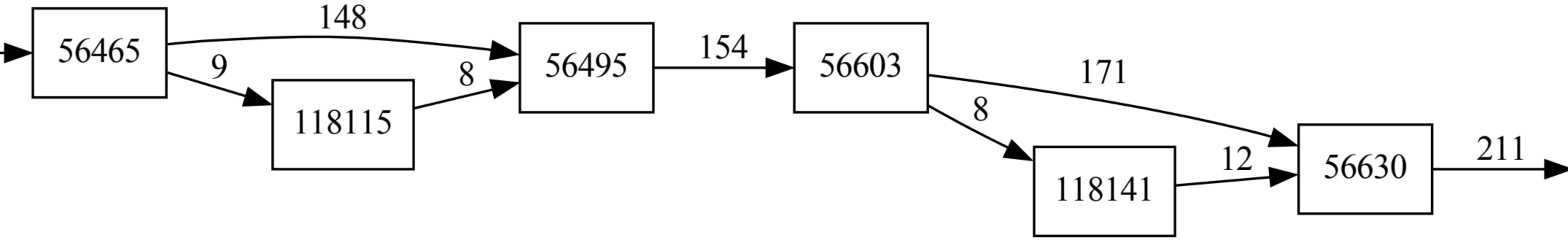
56465
148
9
118115
8
56495
154
56603
171
8
118141
12
56630
211

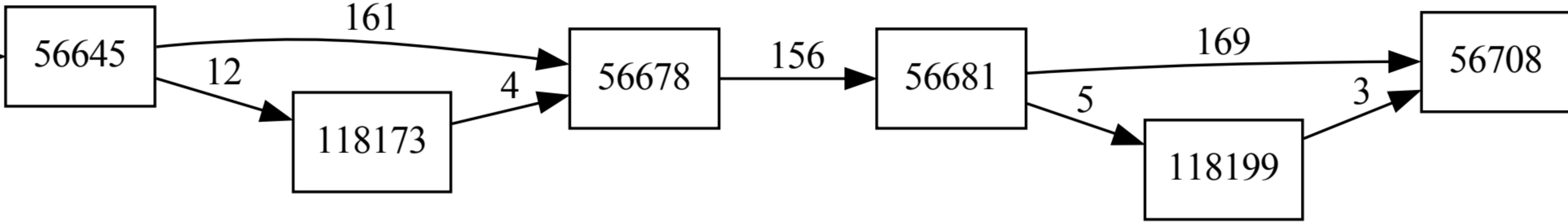
56645
161
12
118173
4
56678
156
56681
169
5
118199
3
56708

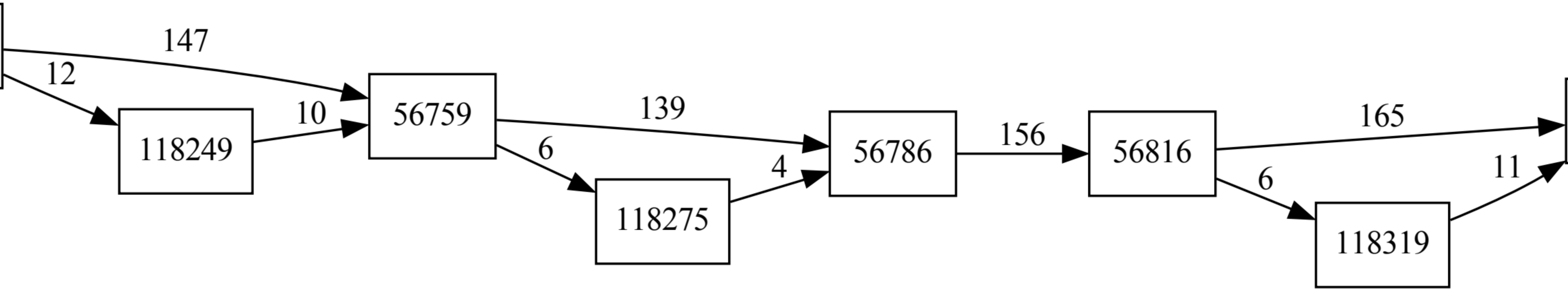
118249
56759
118275
56786
56816
118319

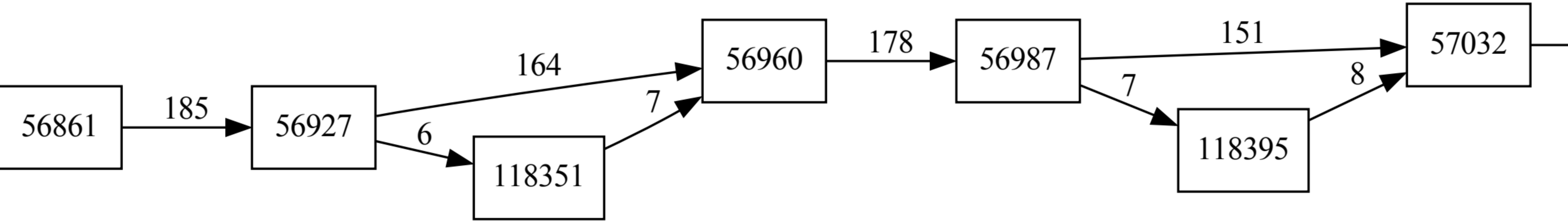
56861
185
56927
164
6
118351
7
56960
178
56987
151
7
118395
8
57032

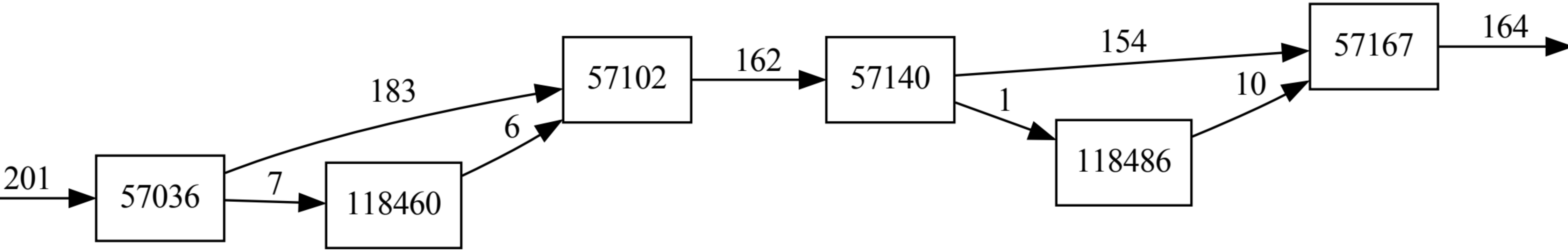
57036
118460
57102
57140
118486
57167

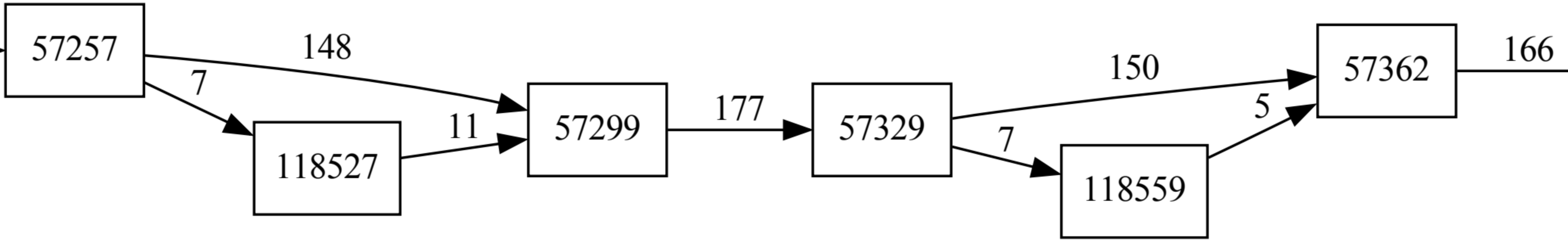
57257
148
7
118527
11
57299
177
57329
150
7
118559
5
57362
166

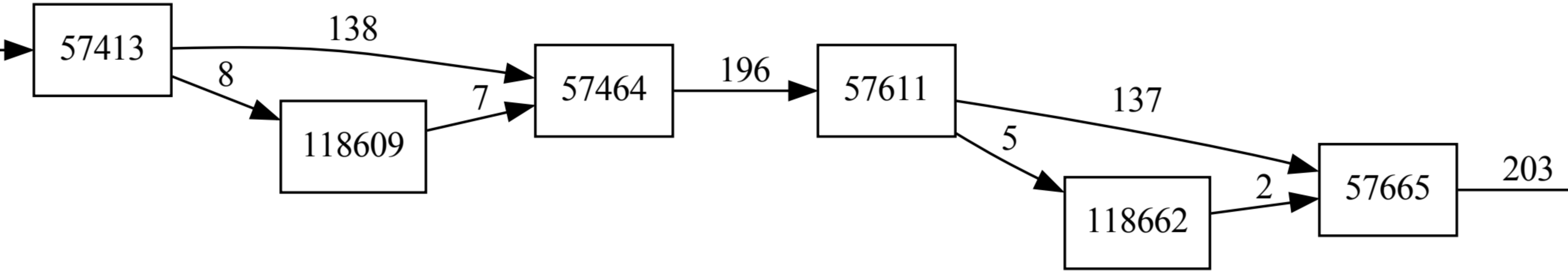
57413
138
8
118609
7
57464
196
57611
137
5
118662
2
57665
203

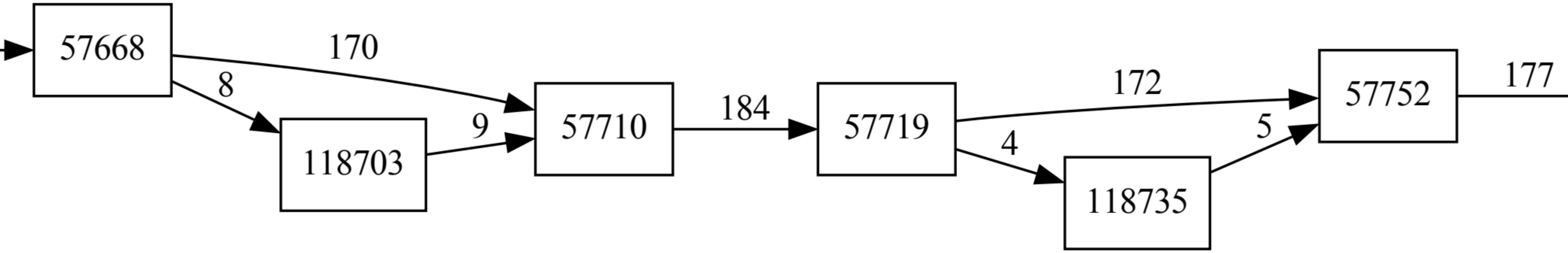
57668
170
8
118703
9
57710
184
57719
172
4
118735
5
57752
177

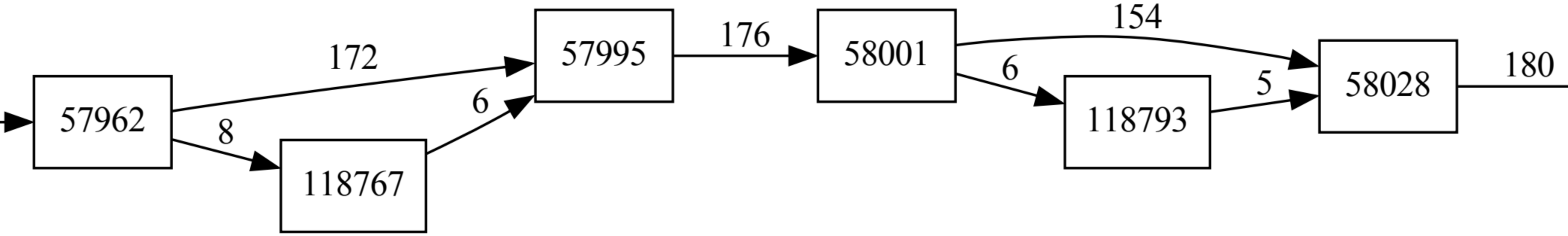
57962
172
8
118767
6
57995
176
58001
154
6
118793
5
58028
180

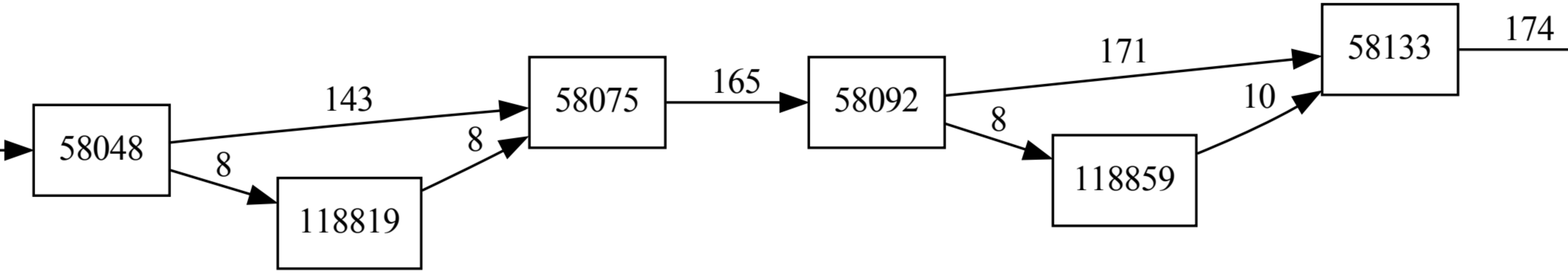
58048
143
8
118819
8
58075
165
58092
171
8
118859
10
58133
174

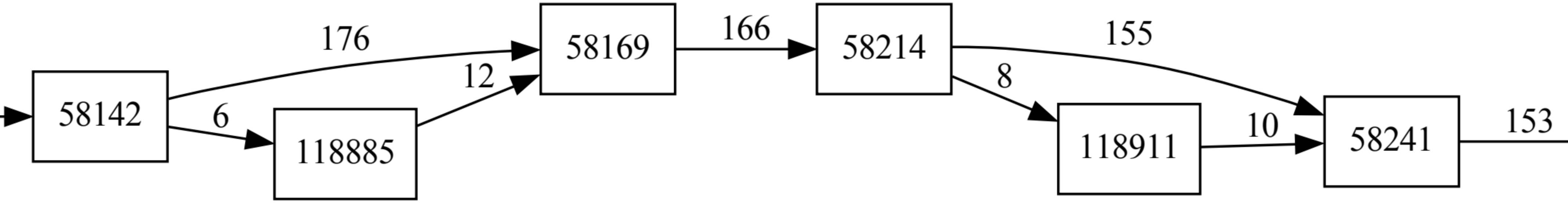
58142
176
6
118885
12
58169
166
58214
155
8
118911
10
58241
153

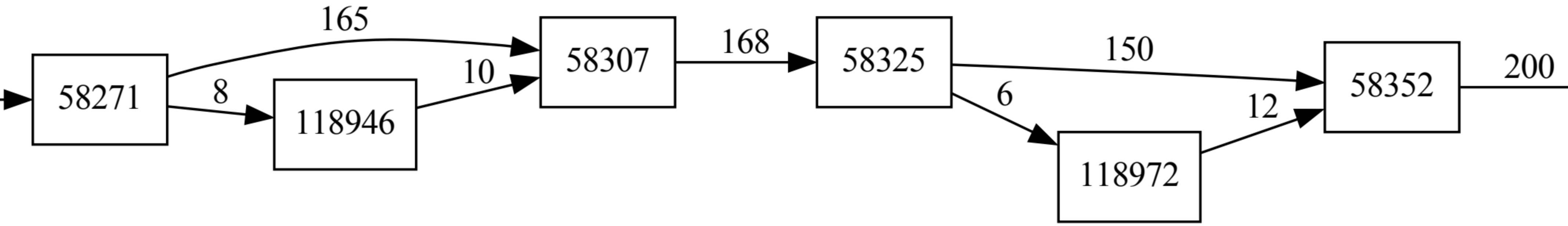
58271
165
8
118946
10
58307
168
58325
150
6
118972
12
58352
200

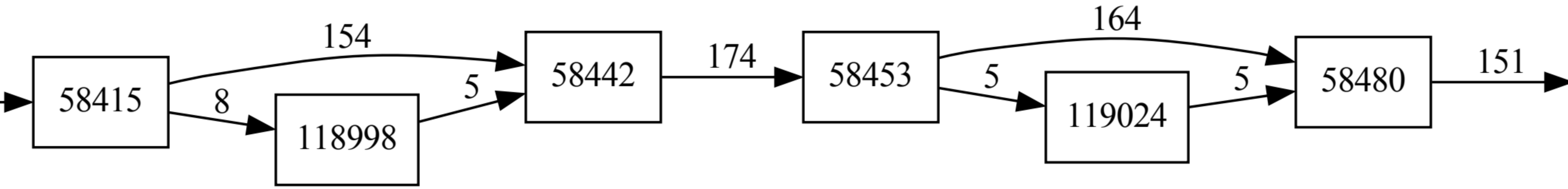
58415
154
8
118998
5
58442
174
58453
164
5
119024
5
58480
151

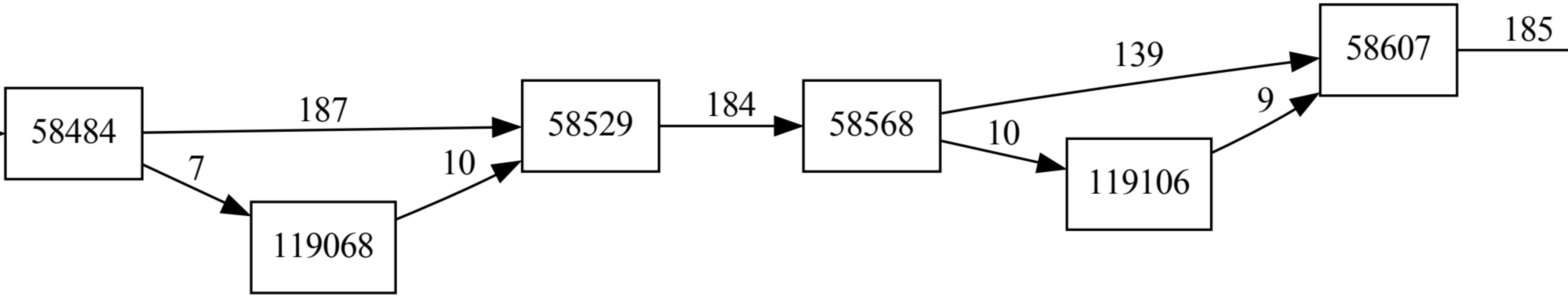
58484
187
7
119068
10
58529
184
58568
139
10
119106
9
58607
185

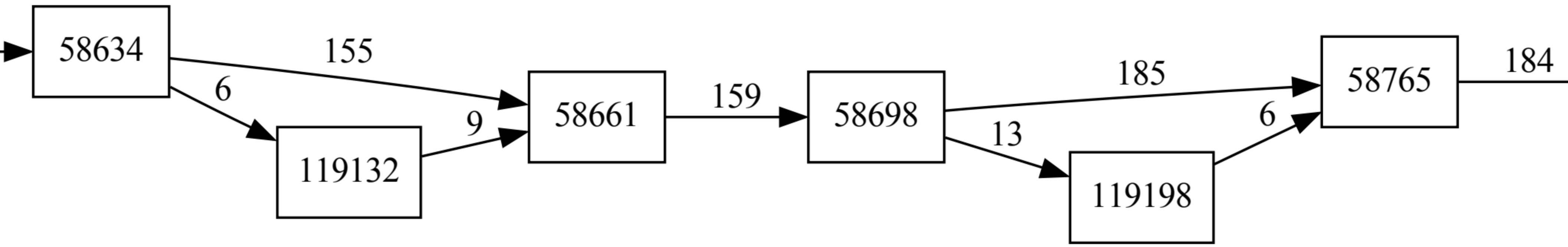
58634
155
6
119132
9
58661
159
58698
185
13
119198
6
58765
184

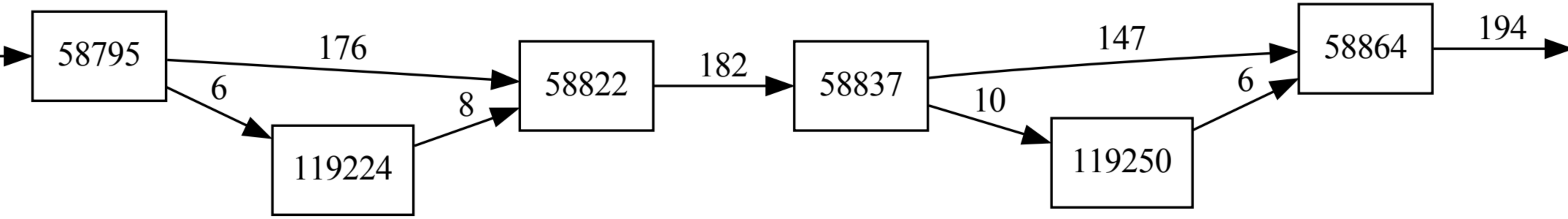
58795
176
6
119224
8
58822
182
58837
147
10
119250
6
58864
194

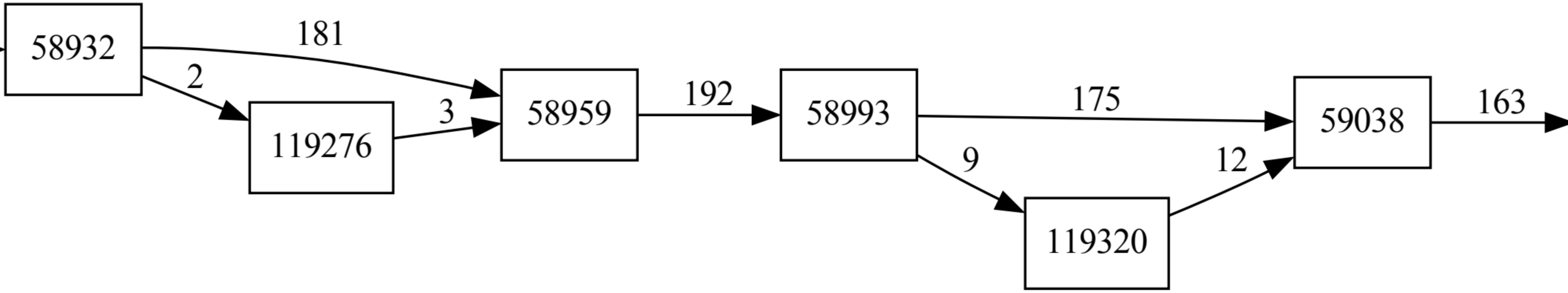
58932
181
2
119276
3
58959
192
58993
175
9
119320
12
59038
163

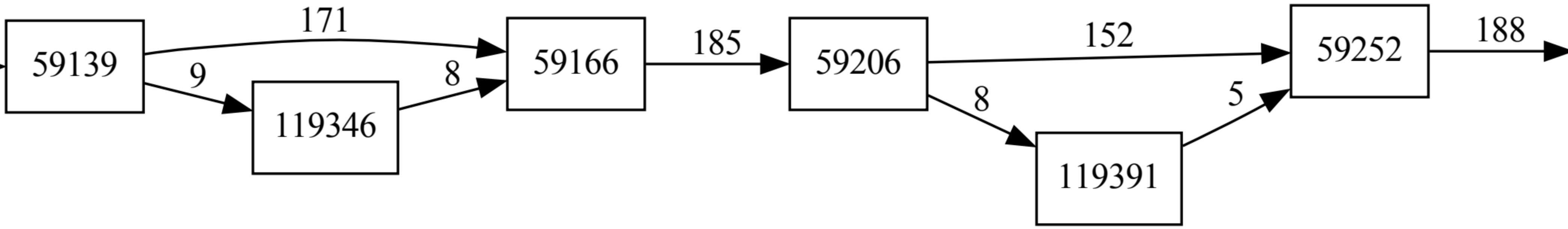
59139
171
9
119346
8
59166
185
59206
152
8
119391
5
59252
188

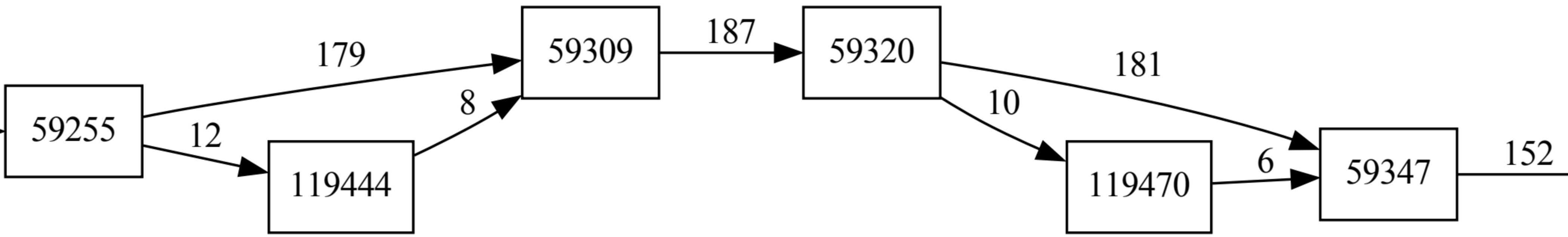
59255
179
12
119444
8
59309
187
59320
181
10
119470
6
59347
152

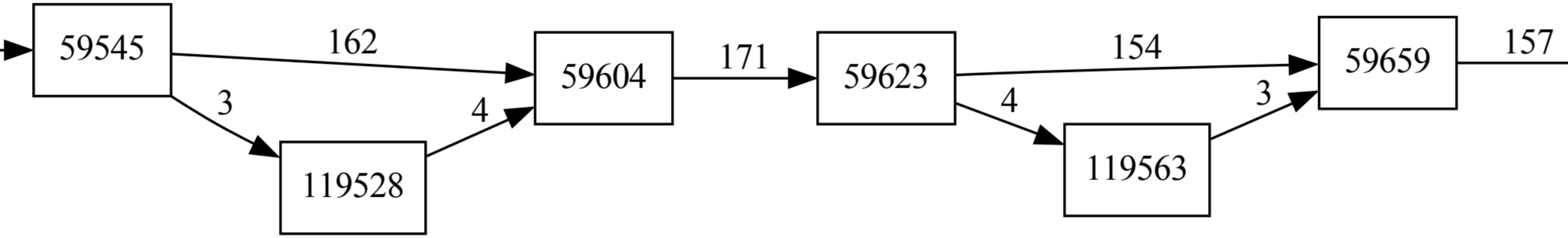
59545
162
3
119528
4
59604
171
59623
154
4
119563
3
59659
157

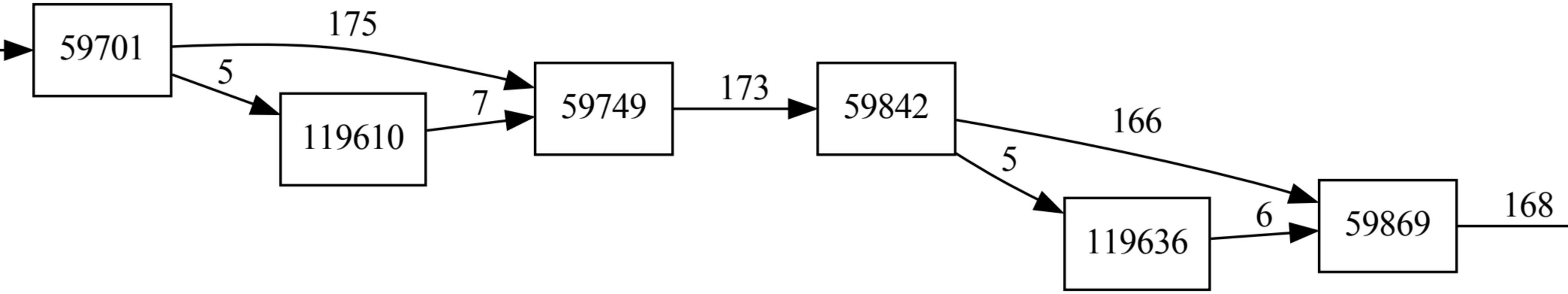
59701
175
5
119610
7
59749
173
59842
166
5
119636
6
59869
168

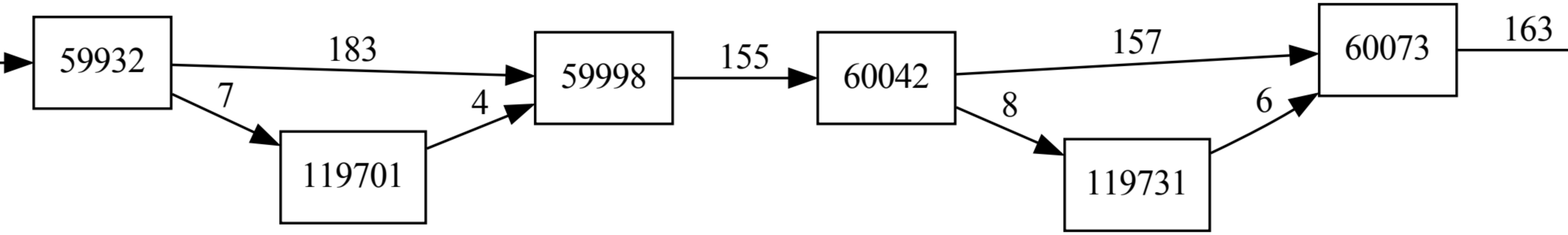
59932
183
7
119701
4
59998
155
60042
157
8
119731
6
60073
163

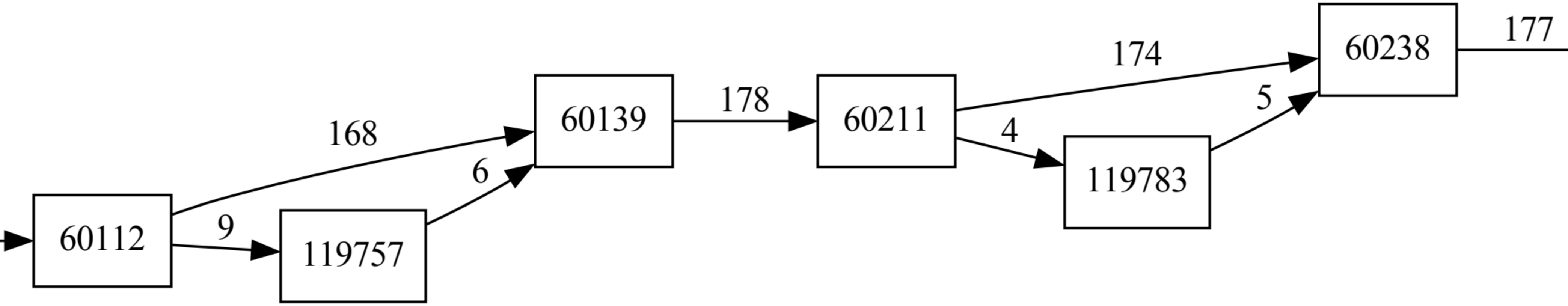
60112
9
168
119757
6
60139
178
60211
4
174
119783
5
60238
177

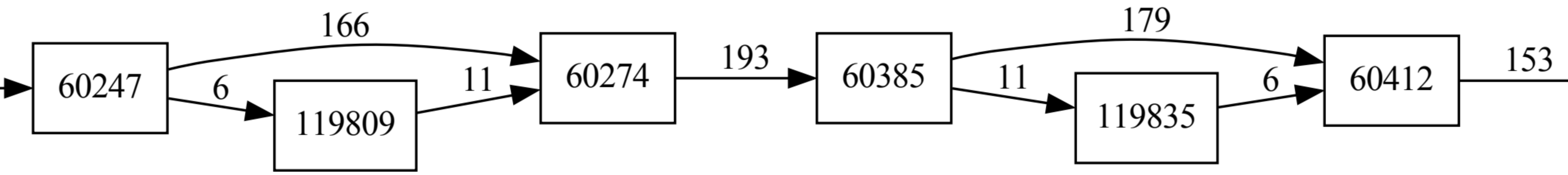
60247
166
6
119809
11
60274
193
60385
179
11
119835
6
60412
153

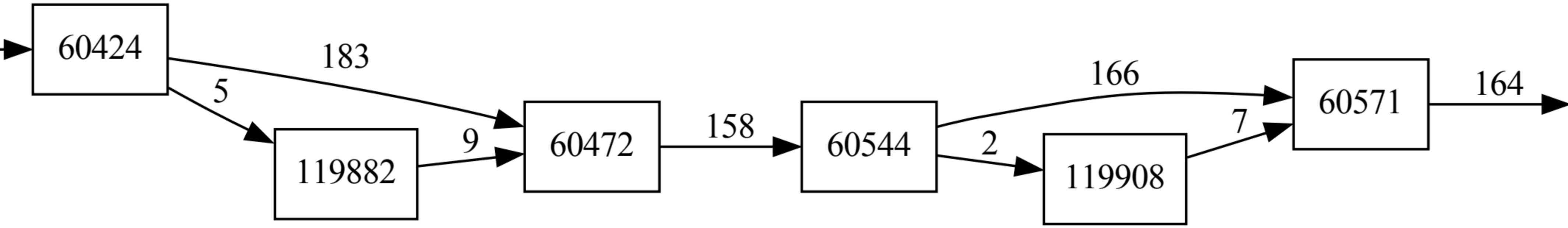
60424
183
5
119882
9
60472
158
60544
166
2
119908
7
60571
164

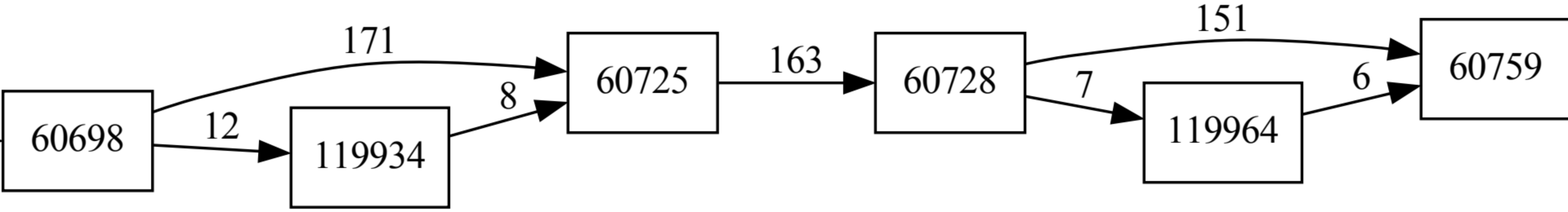
171
12
8
163
151
7
6
60698
119934
60725
60728
119964
60759

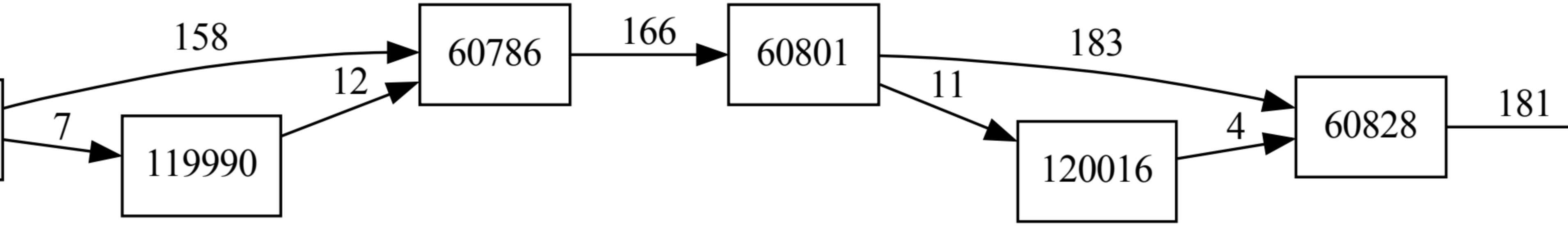
119990
60786
60801
120016
60828

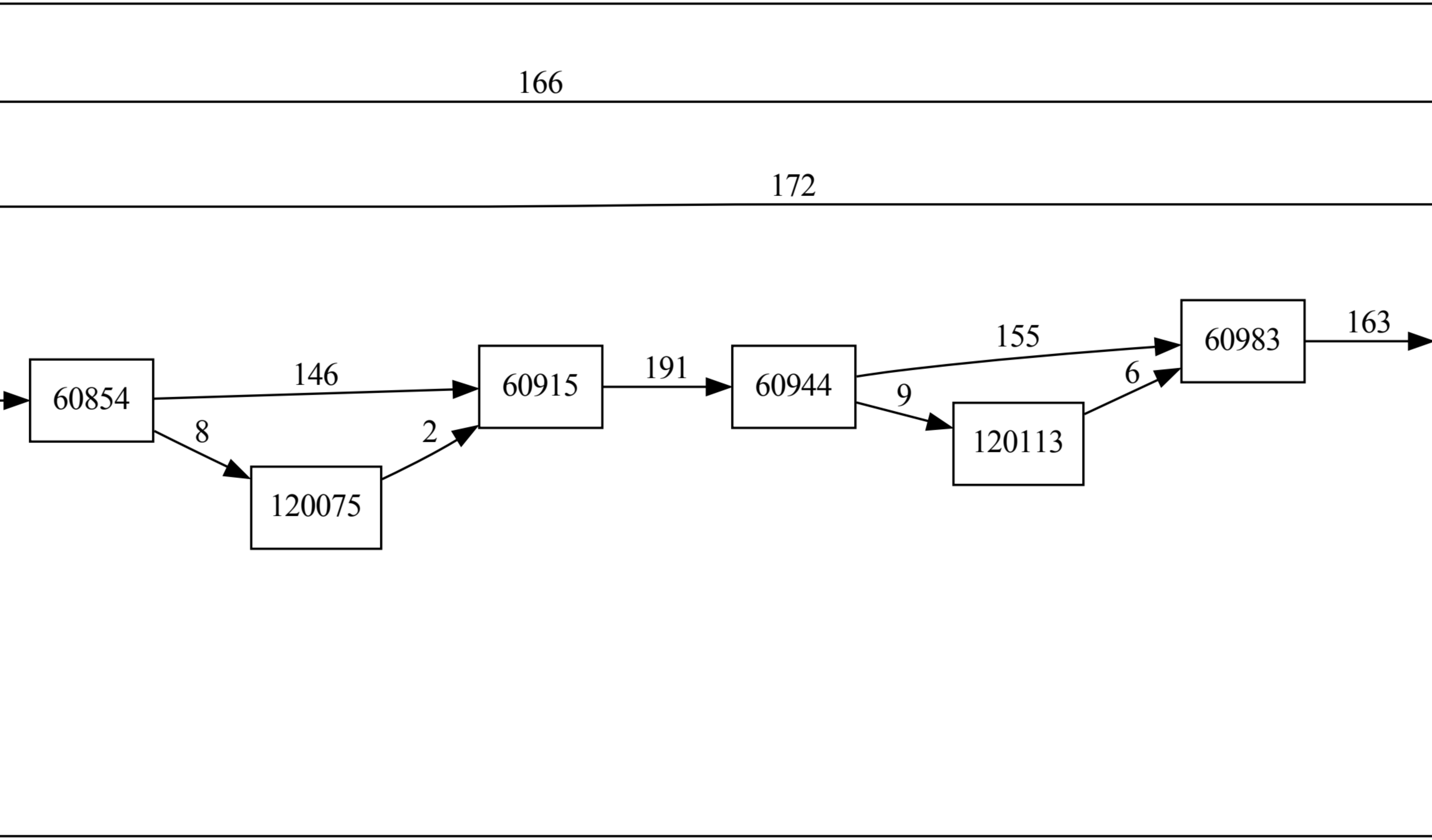
60854
120075
60915
60944
120113
60983

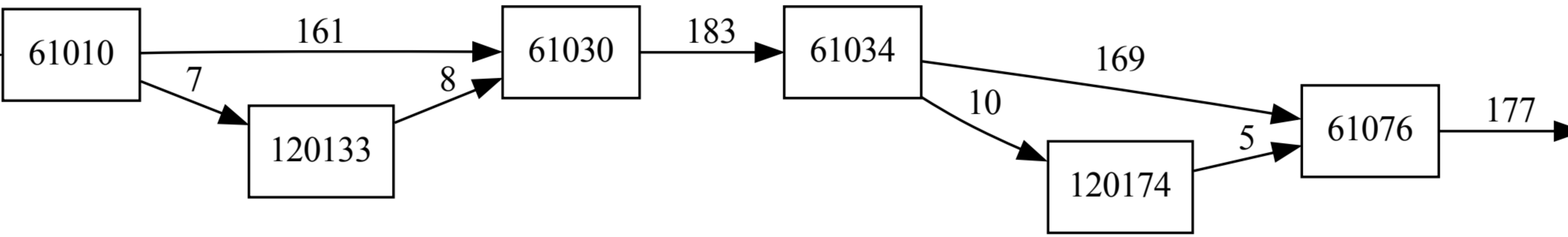
61010
161
7
120133
8
61030
183
61034
169
10
120174
5
61076
177

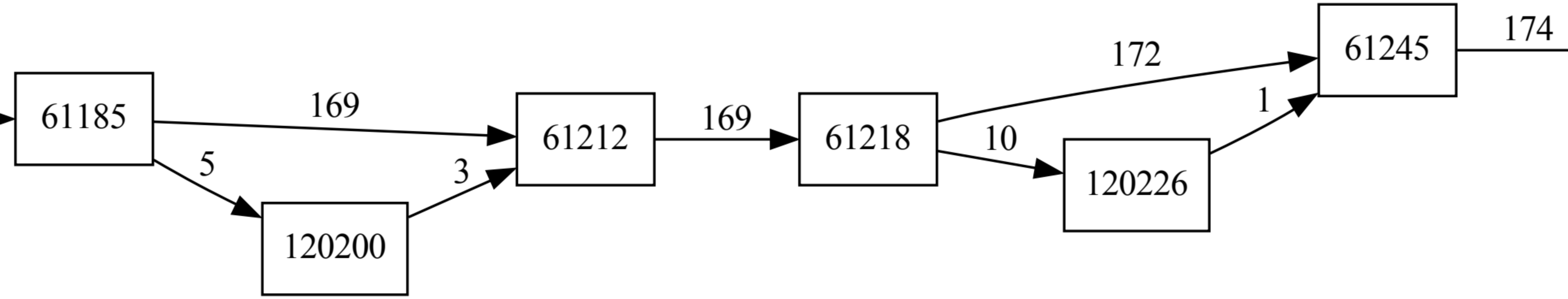
61185
169
5
120200
3
61212
169
61218
10
120226
172
1
61245
174

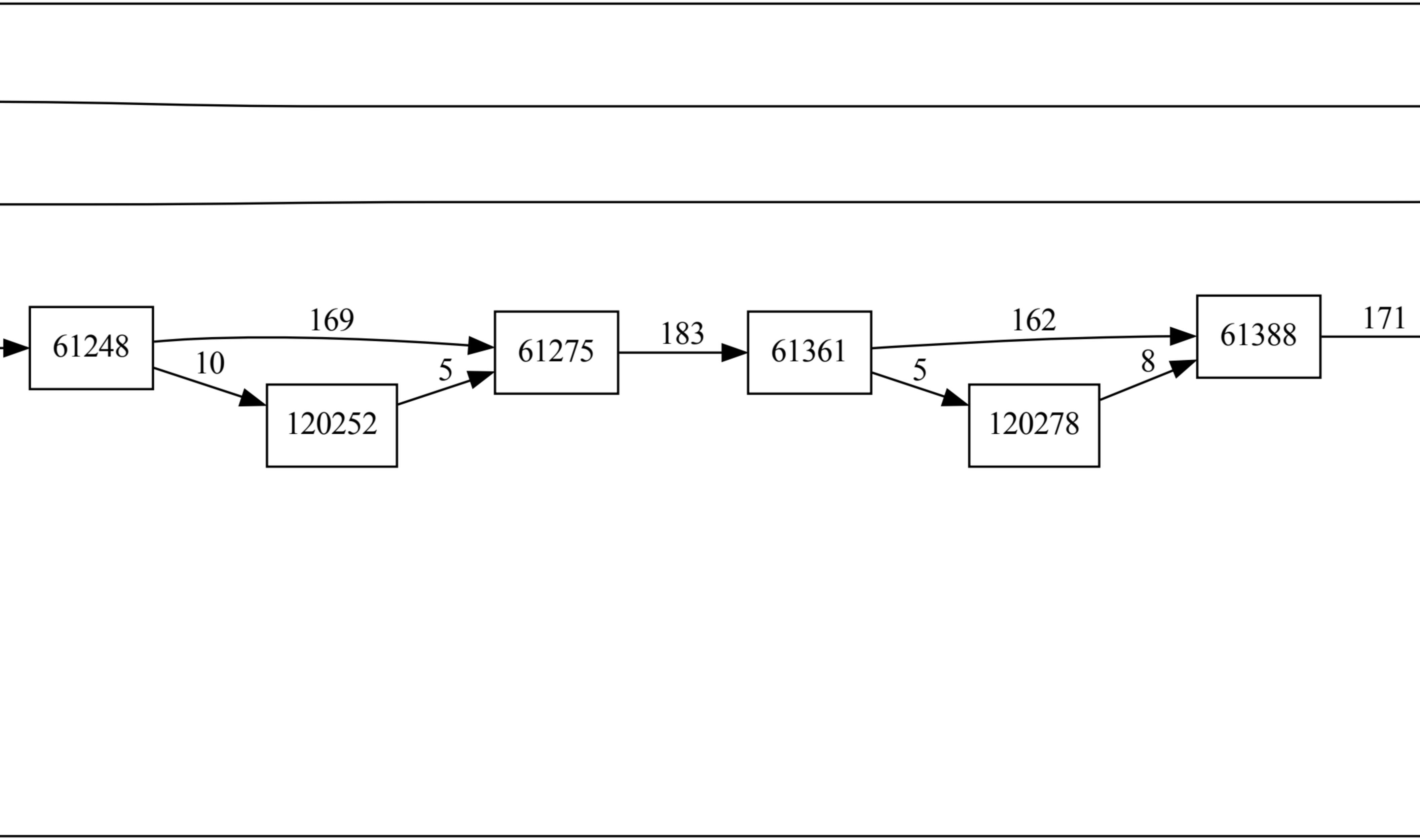
61248
169
10
120252
5
61275
183
61361
162
5
120278
8
61388
171

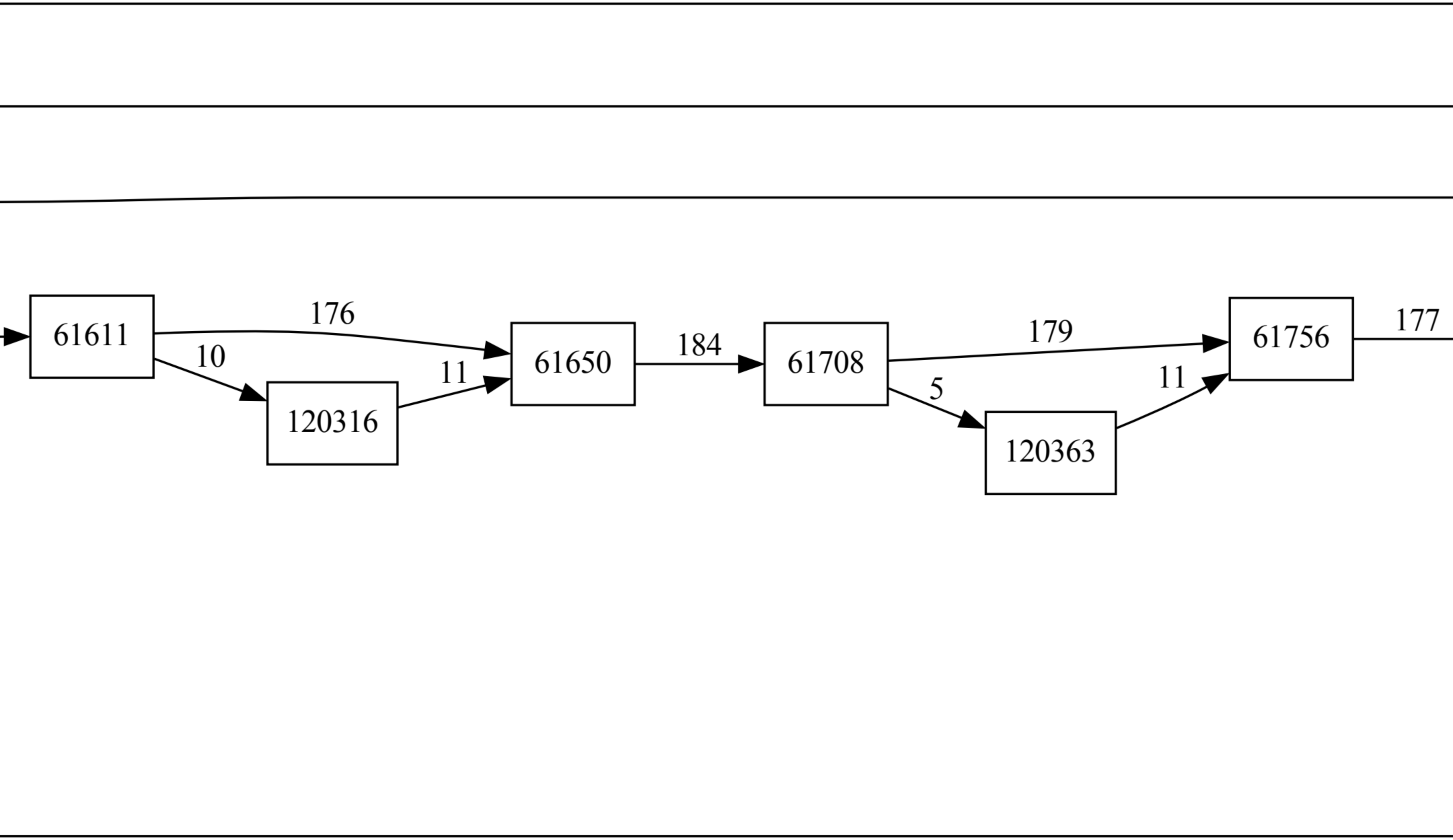
61611
176
10
120316
11
61650
184
61708
179
5
120363
11
61756
177

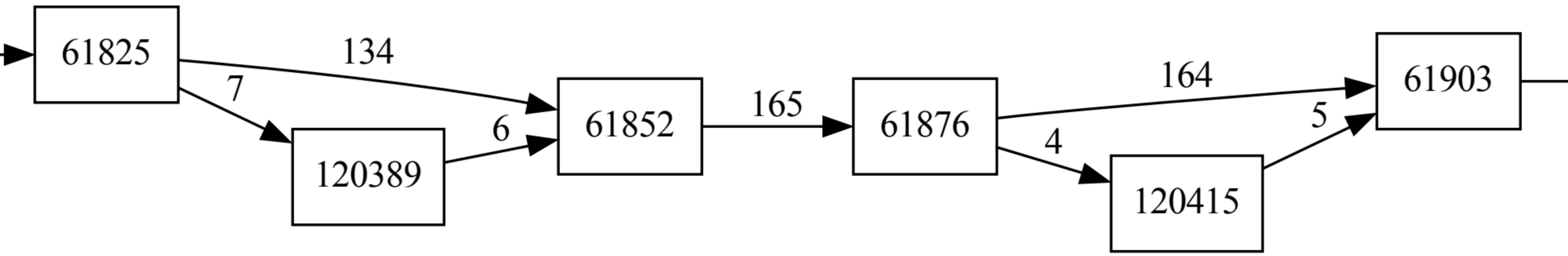
61825
134
7
120389
6
61852
165
61876
164
4
120415
5
61903

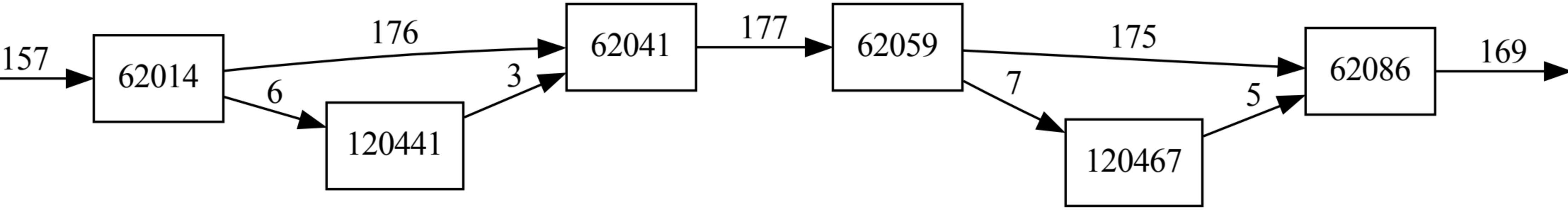
62014
120441
62041
62059
120467
62086

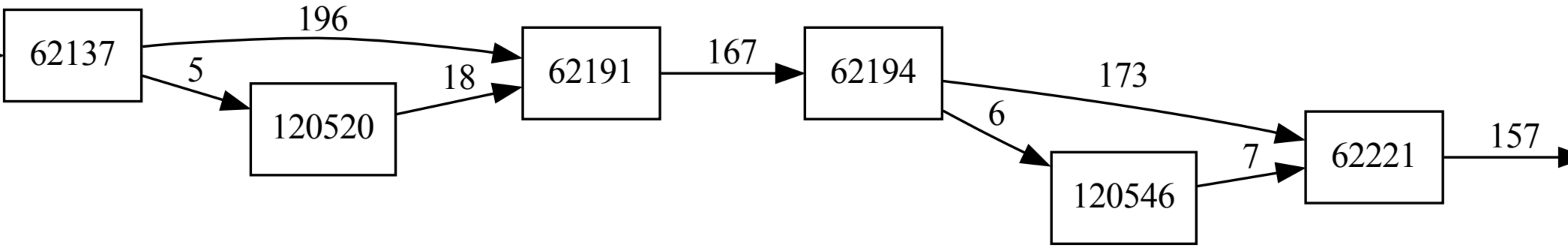
62137
196
5
120520
18
62191
167
62194
173
6
120546
7
62221
157

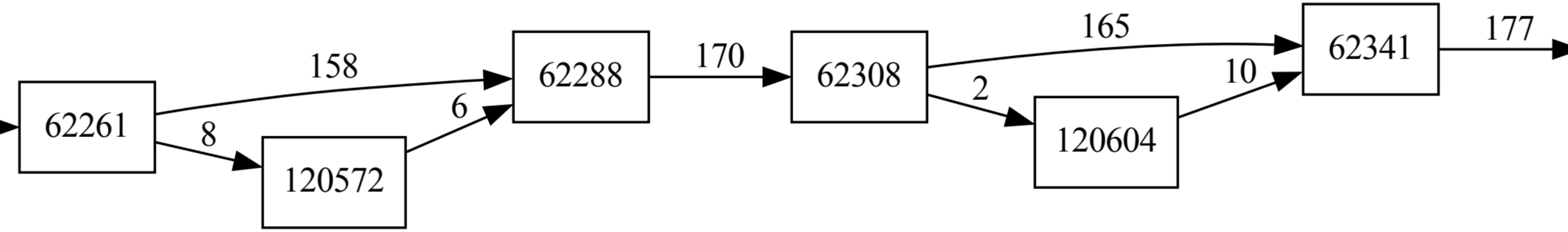
62261
158
8
120572
6
62288
170
62308
165
2
120604
10
62341
177

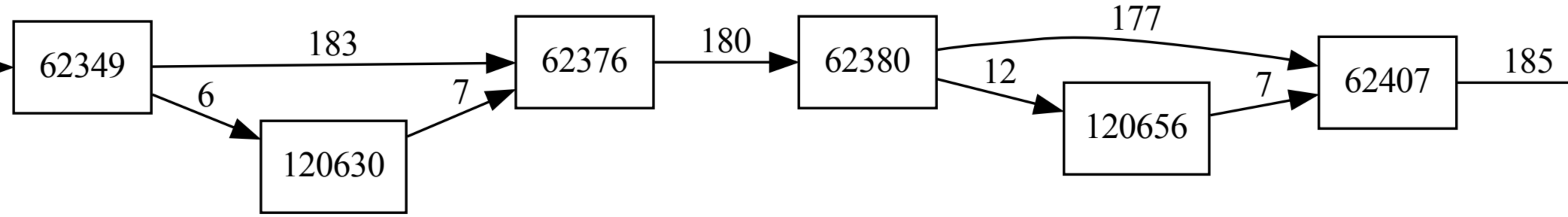
62349
183
6
120630
7
62376
180
62380
177
12
120656
7
62407
185

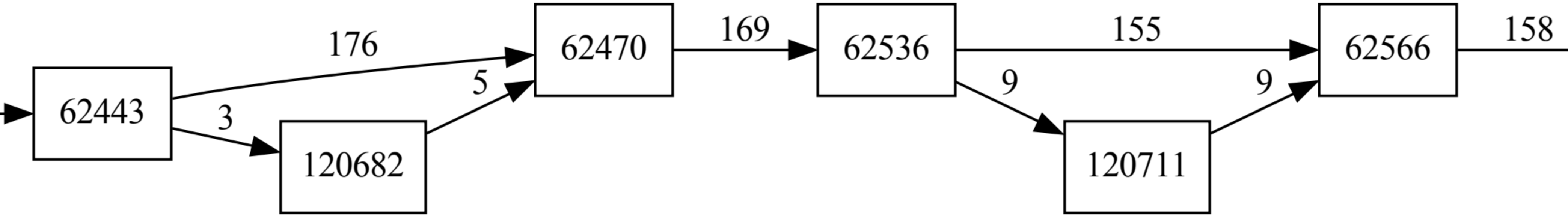
62443
176
3
120682
5
62470
169
62536
155
9
120711
9
62566
158

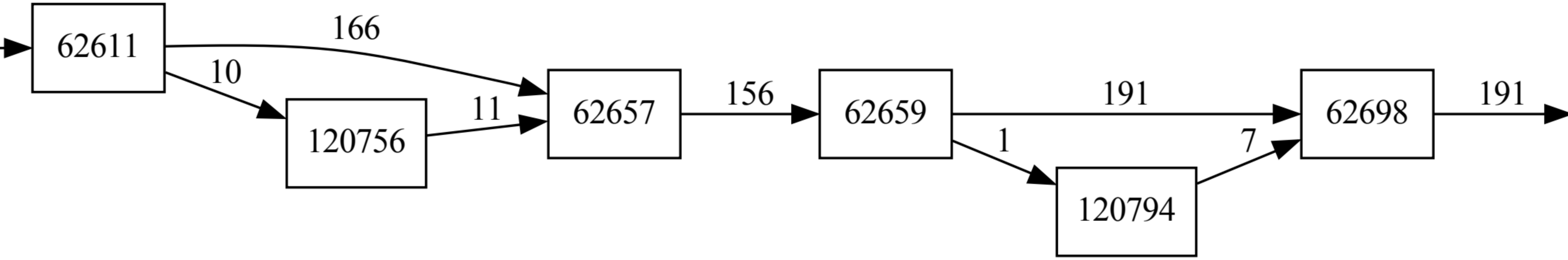
62611
166
10
120756
11
62657
156
62659
191
1
120794
7
62698
191

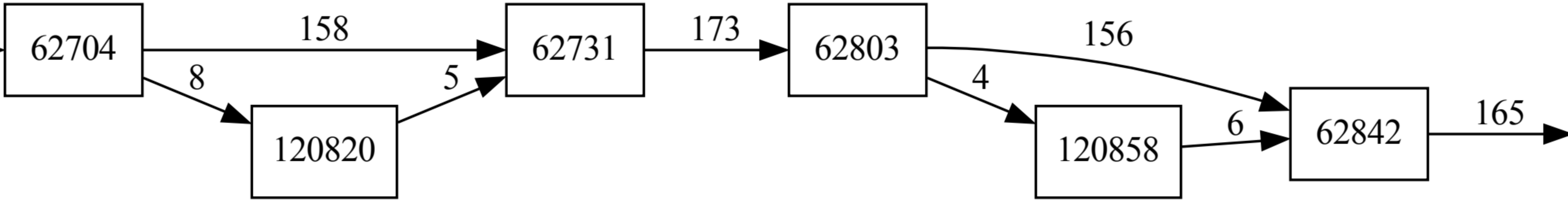
62704
158
8
120820
5
62731
173
62803
156
4
120858
6
62842
165

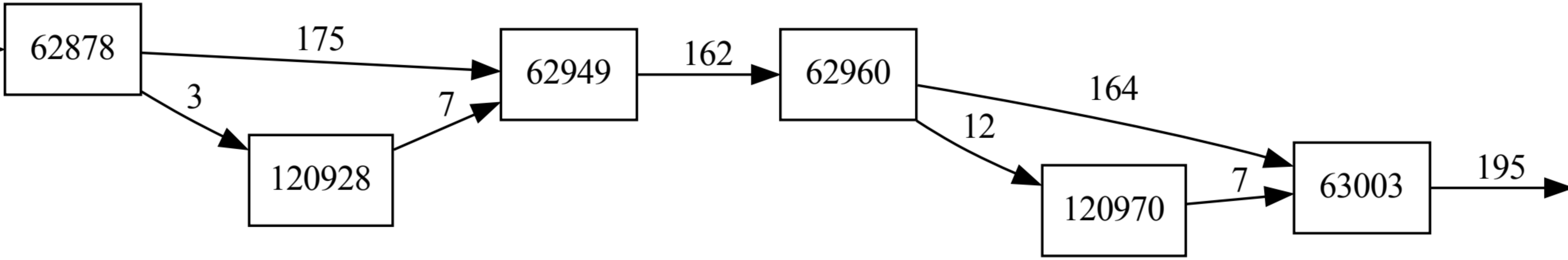
62878
175
3
120928
7
62949
162
62960
164
12
120970
7
63003
195

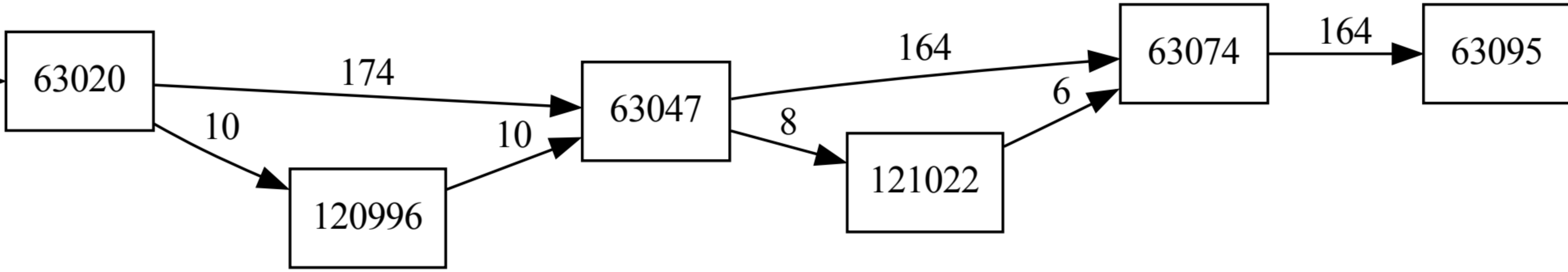
63020
174
10
120996
10
63047
164
8
121022
6
63074
164
63095

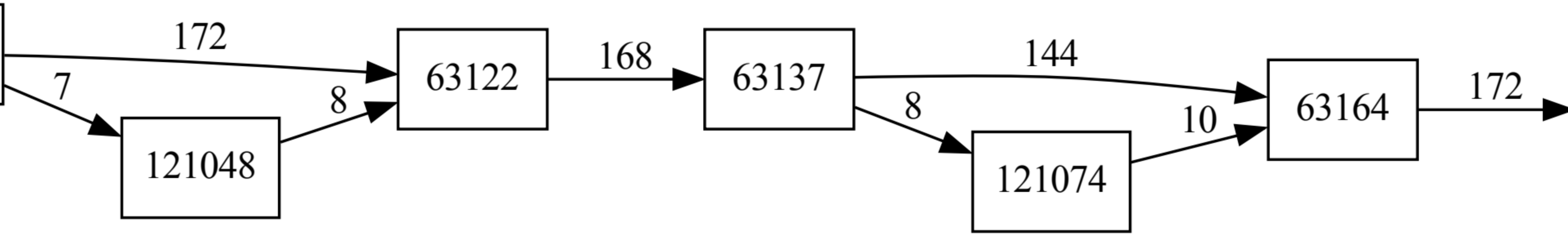
63122
121048
63137
63164
121074

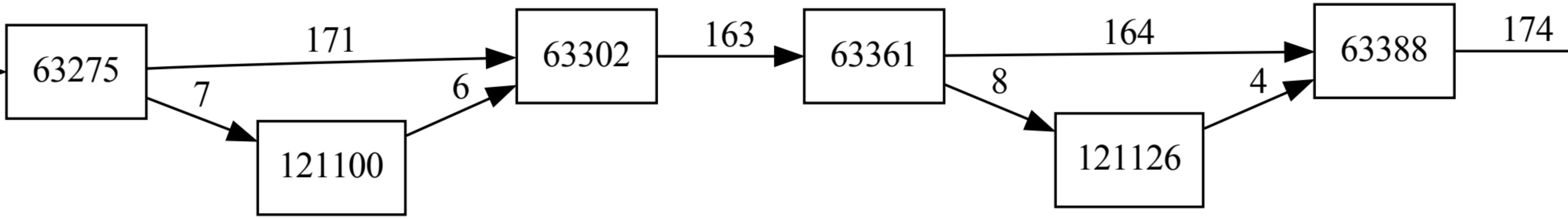
63275
171
7
121100
6
63302
163
63361
164
8
121126
4
63388
174

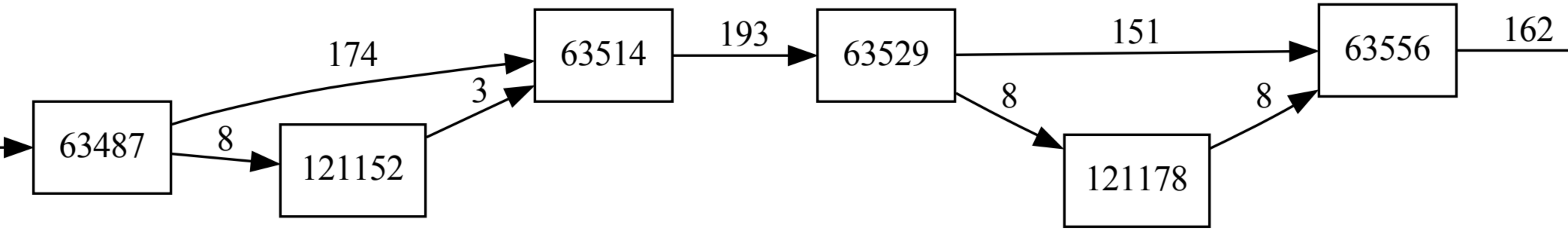
174
8
3
193
151
8
8
162
63487
121152
63514
63529
121178
63556

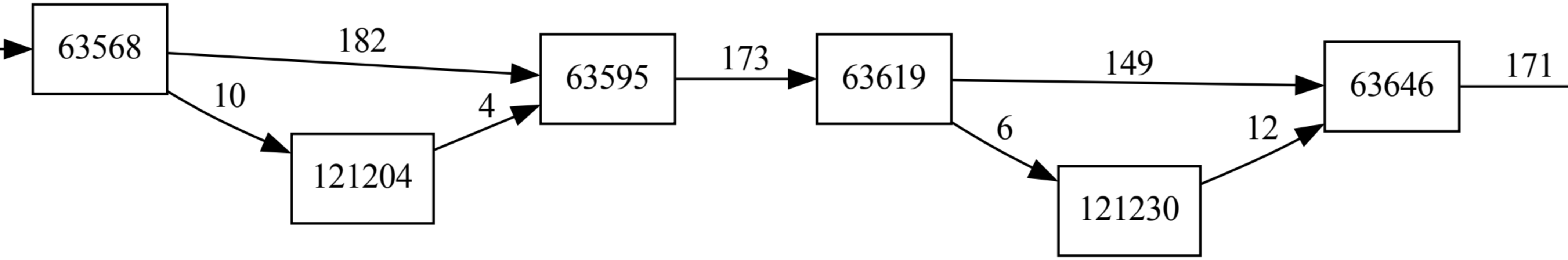
63568
182
10
121204
4
63595
173
63619
149
6
121230
12
63646
171

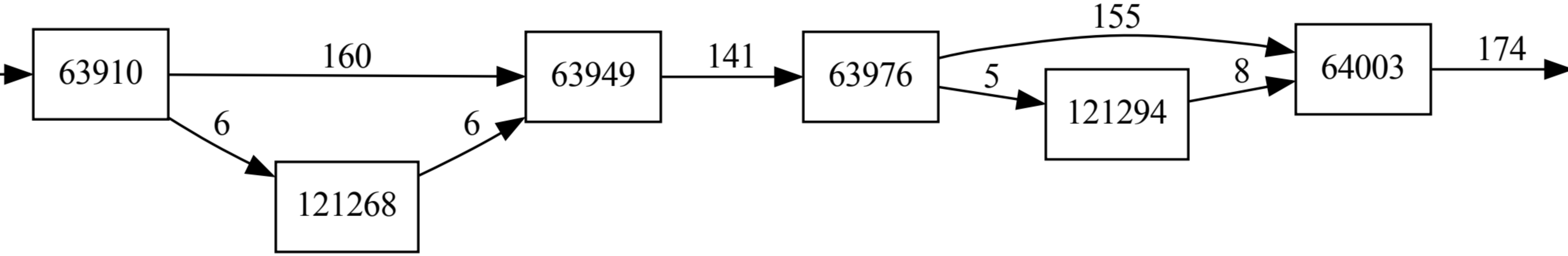
63910
160
6
121268
6
63949
141
63976
155
5
121294
8
64003
174

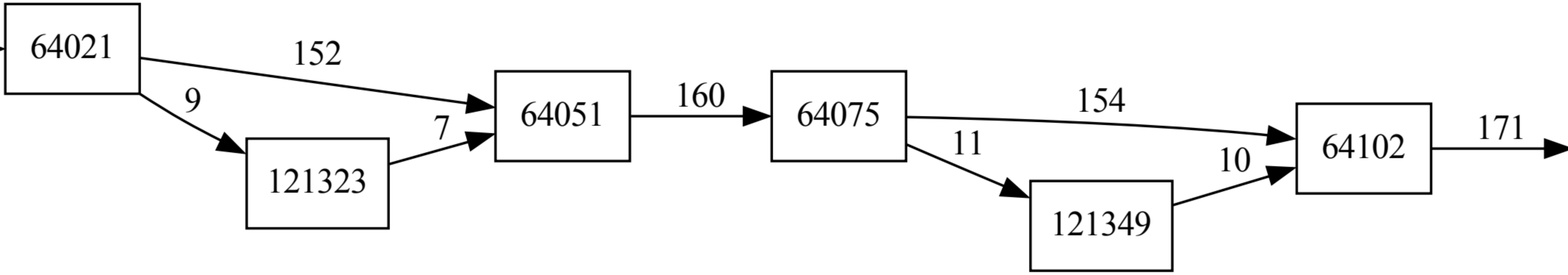
64021
152
9
121323
7
64051
160
64075
154
11
121349
10
64102
171

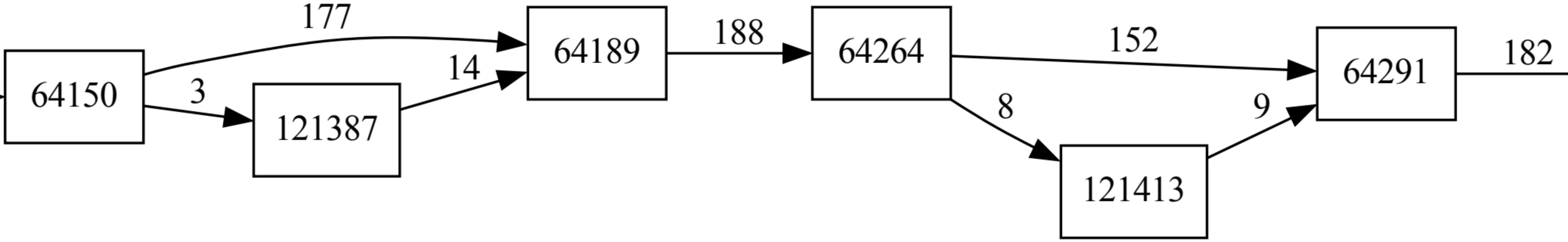
64150
177
3
121387
14
64189
188
64264
152
8
121413
9
64291
182

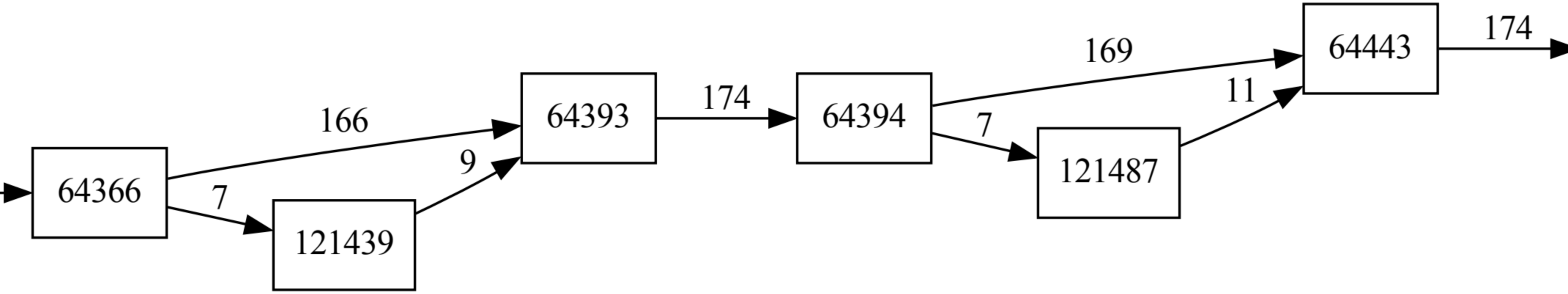
64366
166
7
121439
9
64393
174
64394
169
7
121487
11
64443
174

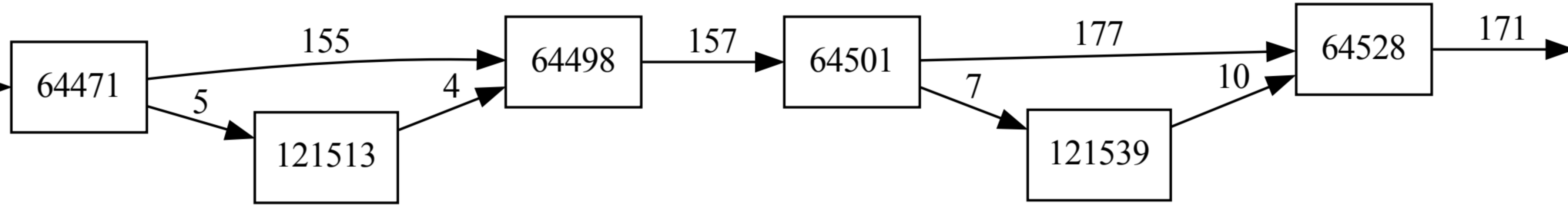
64471
155
5
121513
4
64498
157
64501
177
7
121539
10
64528
171

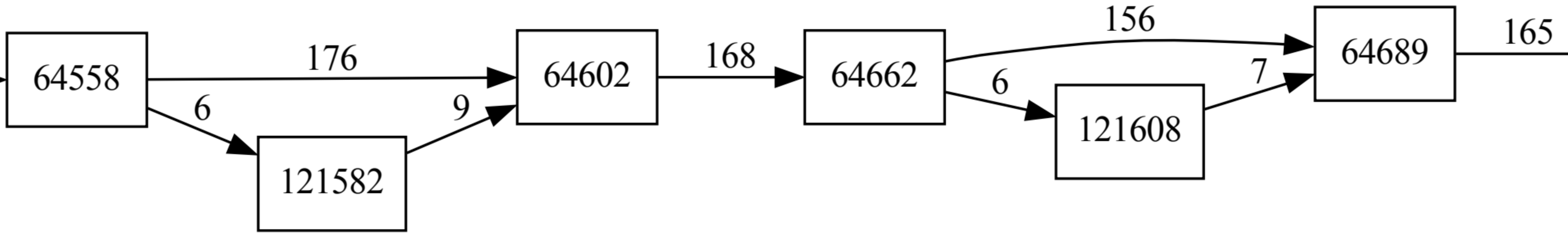
64558
176
6
121582
9
64602
168
64662
156
6
121608
7
64689
165

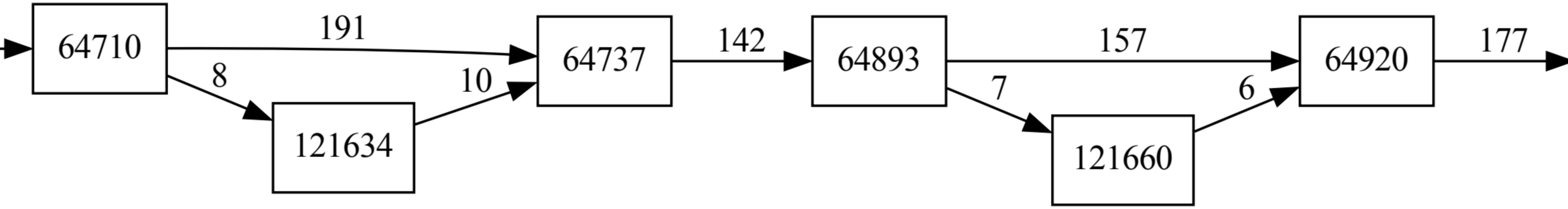
64710
191
8
121634
10
64737
142
64893
157
7
121660
6
64920
177

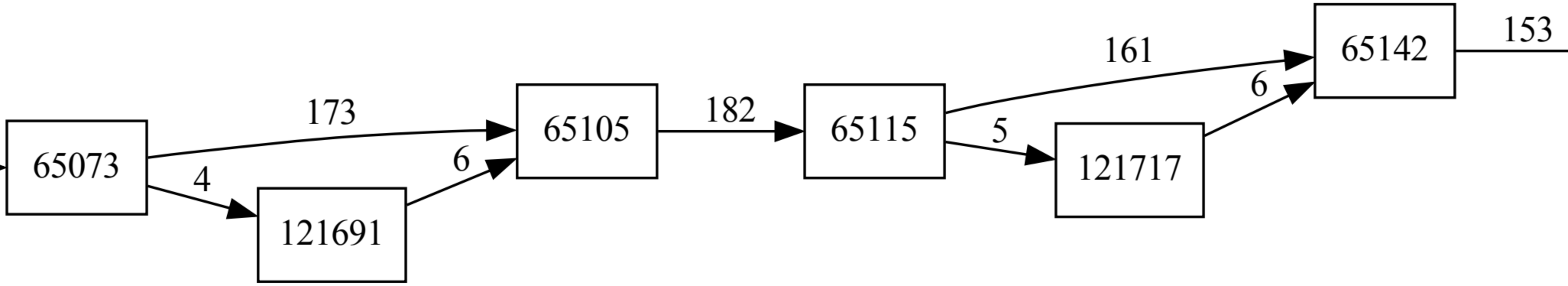
65073
173
4
121691
6
65105
182
65115
161
5
121717
6
65142
153

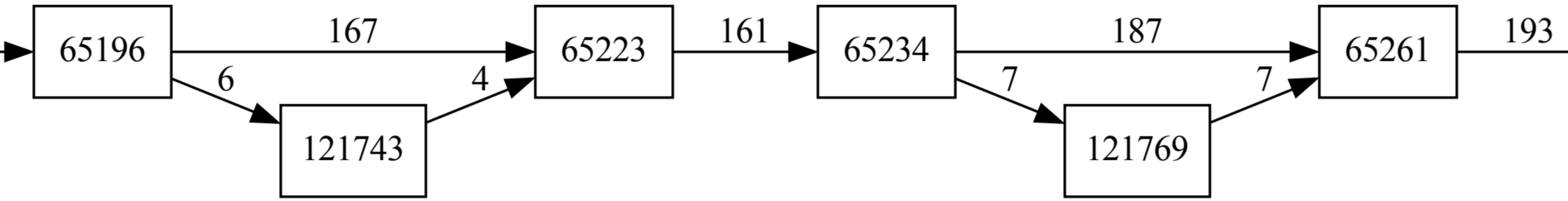
65196
167
6
121743
4
65223
161
65234
187
7
121769
7
65261
193

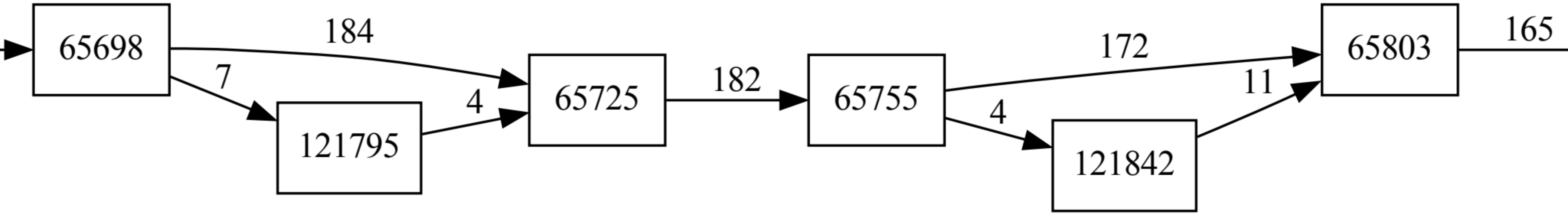
65698
184
7
121795
4
65725
182
65755
172
4
121842
11
65803
165

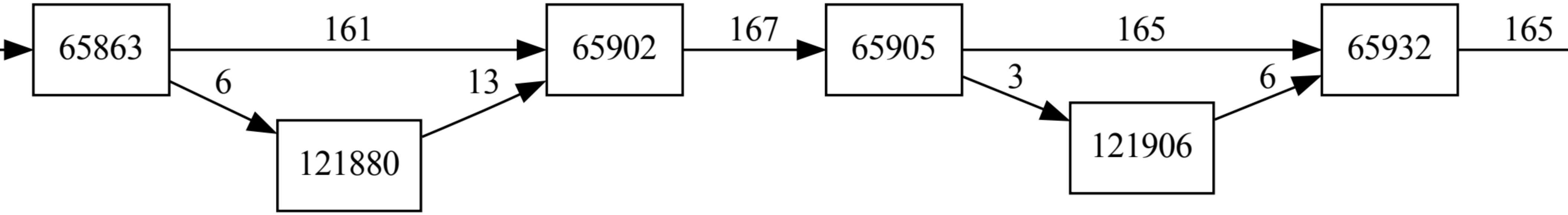
65863
161
6
121880
13
65902
167
65905
165
3
121906
6
65932
165

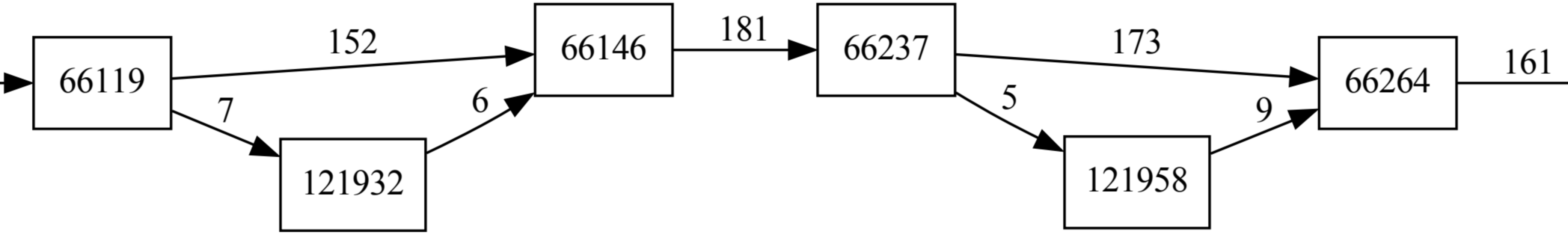
66119
152
7
121932
6
66146
181
66237
173
5
121958
9
66264
161

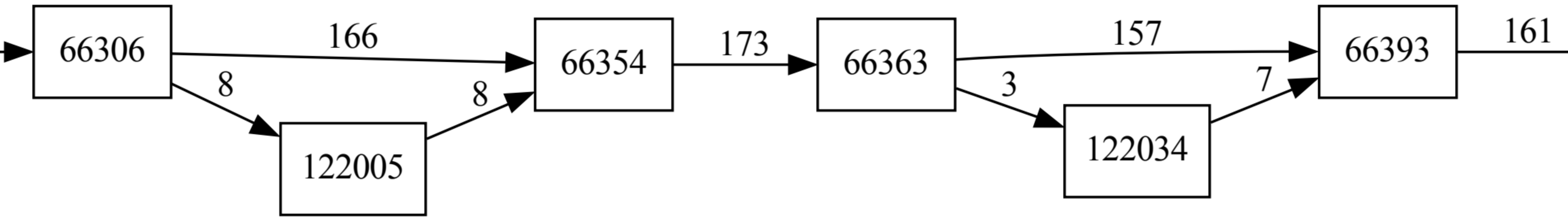
66306
166
8
122005
8
66354
173
66363
157
3
122034
7
66393
161

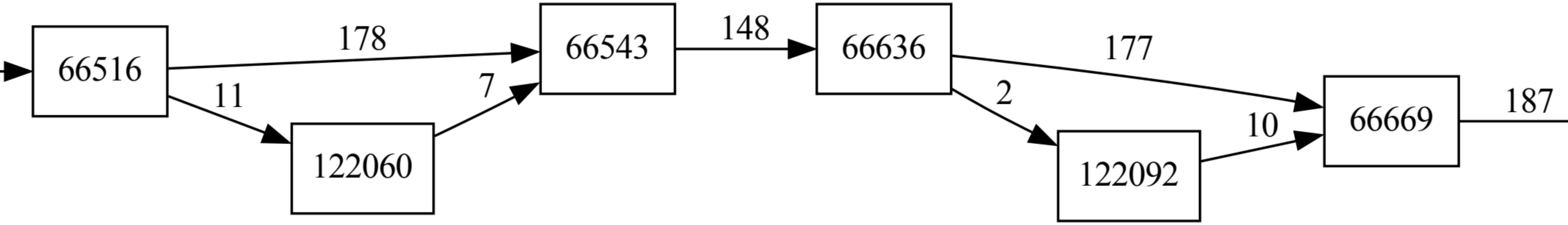
66516
178
11
122060
7
66543
148
66636
177
2
122092
10
66669
187

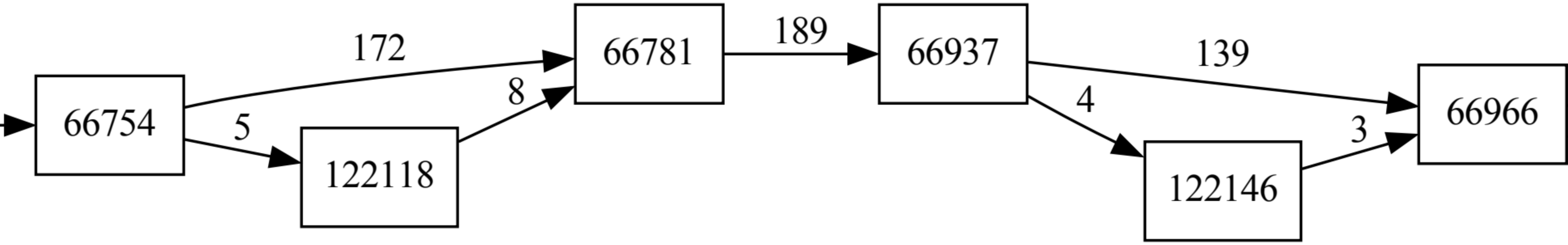
66754
172
5
122118
8
66781
189
66937
139
4
122146
3
66966

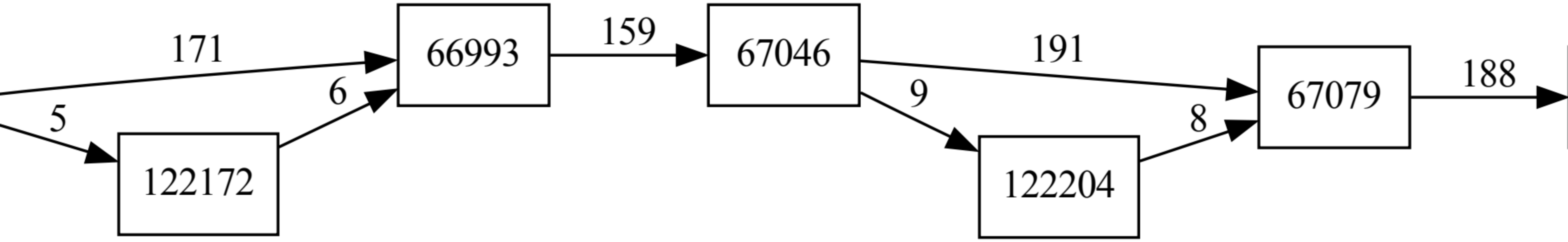
122172
66993
67046
122204
67079

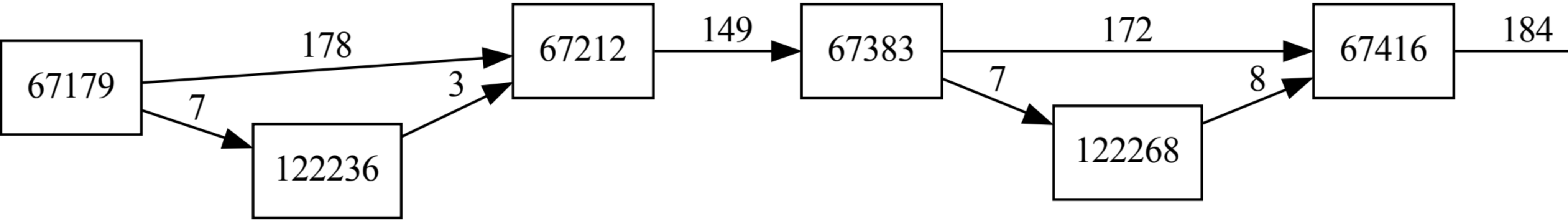
67179
178
7
122236
3
67212
149
67383
172
7
122268
8
67416
184

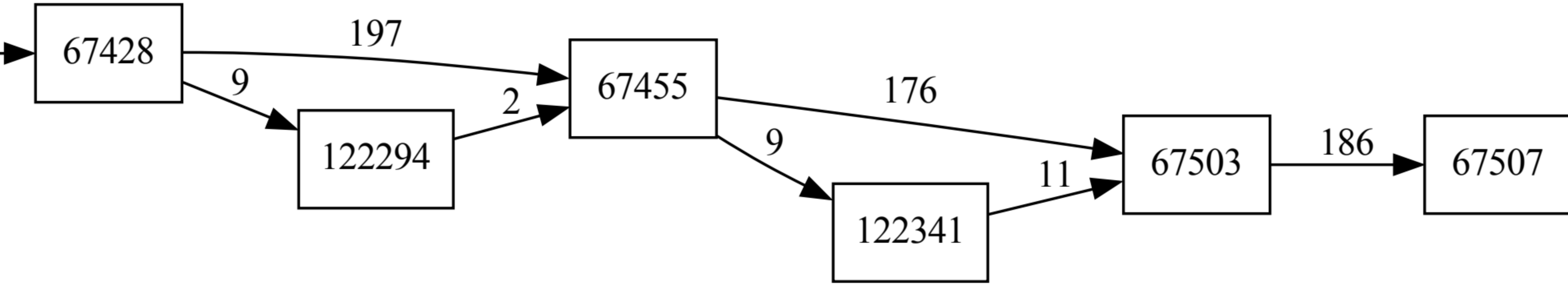
67428
197
9
122294
2
67455
176
9
122341
11
67503
186
67507

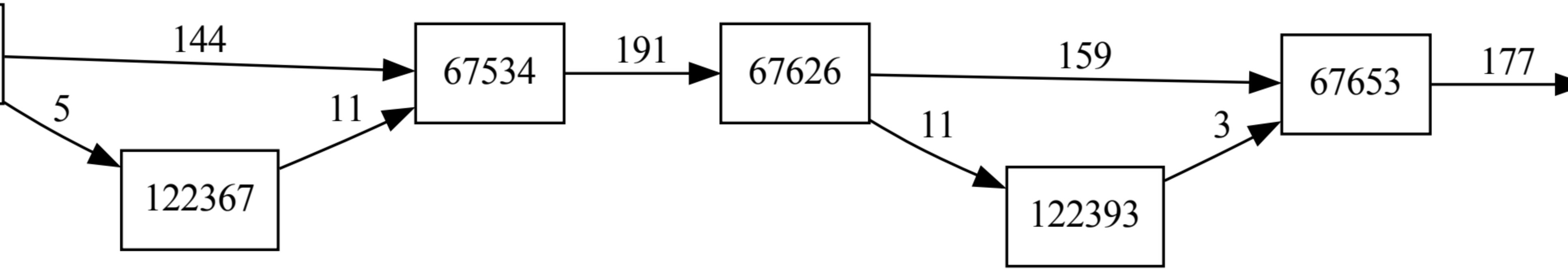
67534
67626
67653
122367
122393

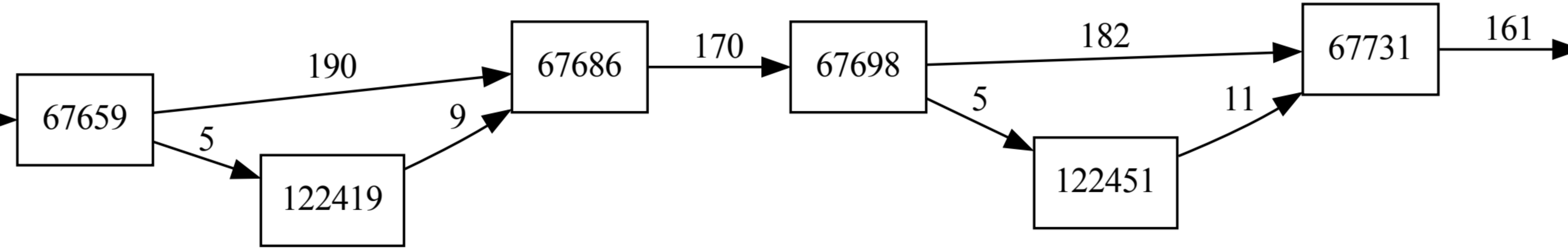
67659
190
5
122419
9
67686
170
67698
182
5
122451
11
67731
161

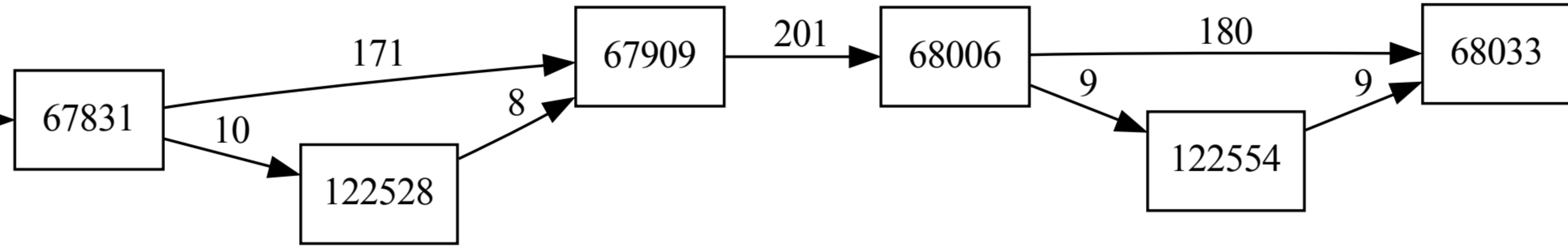
67831
171
10
122528
8
67909
201
68006
180
9
122554
9
68033

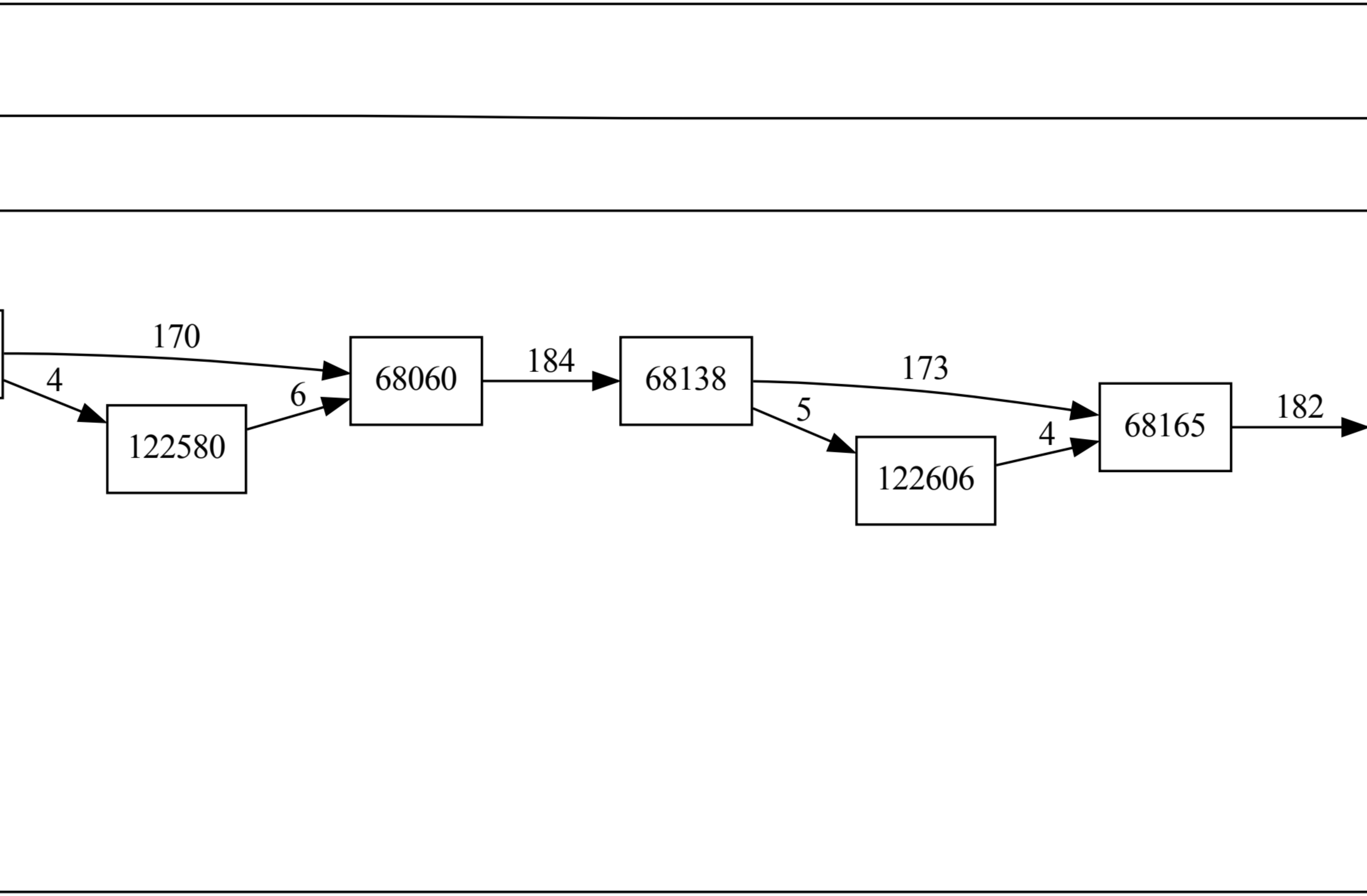
122580
68060
68138
122606
68165

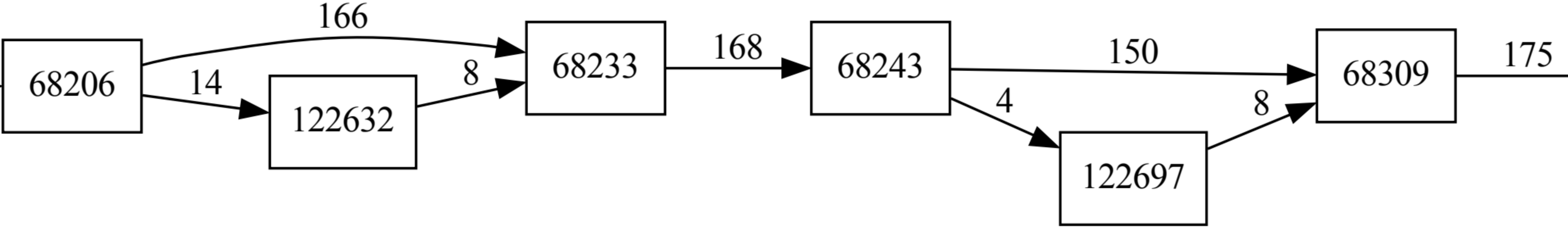

166
14
8
168
150
4
8
175
68206
122632
68233
68243
122697
68309

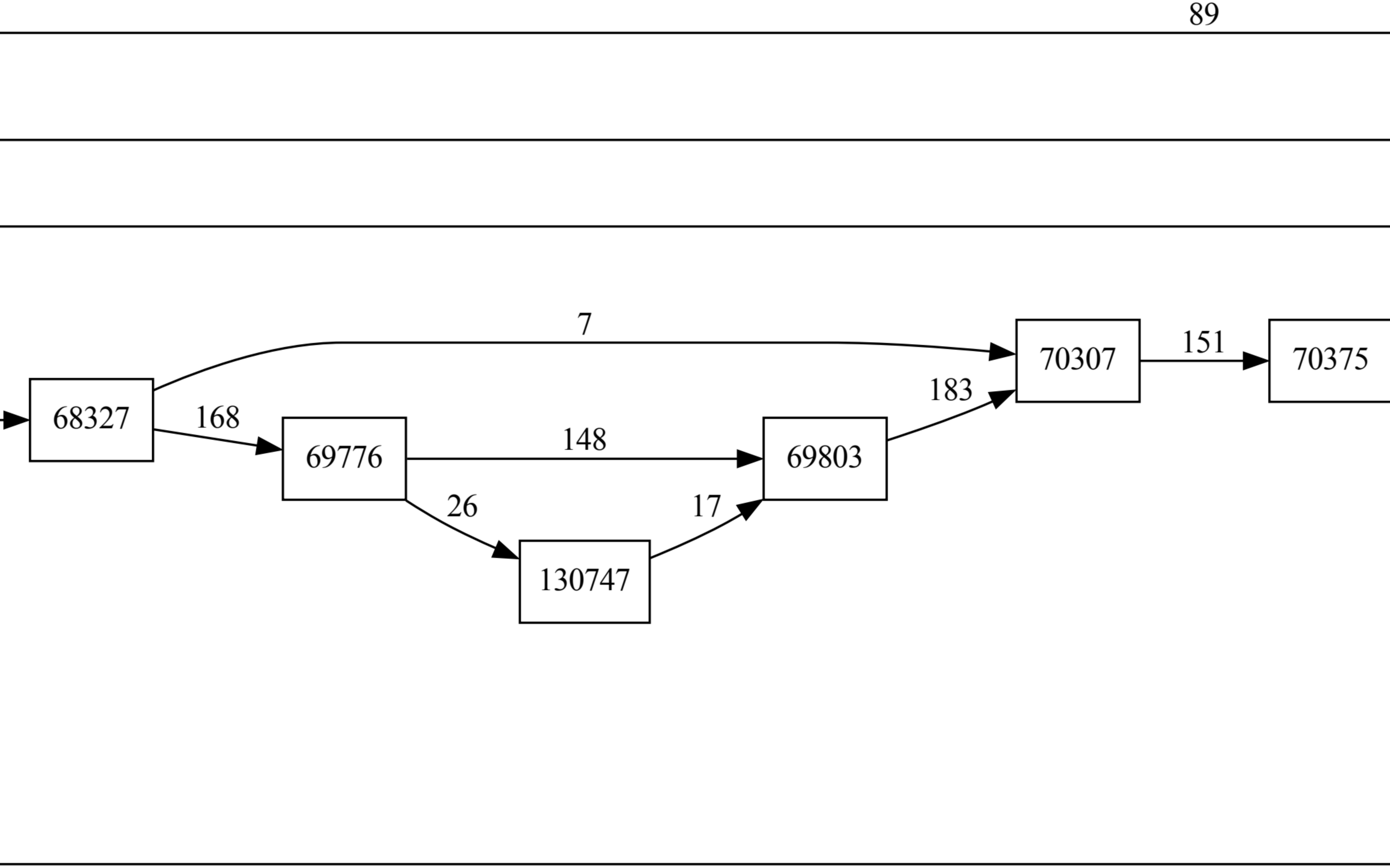
89
7
68327
168
69776
148
69803
183
70307
151
70375
26
17
130747

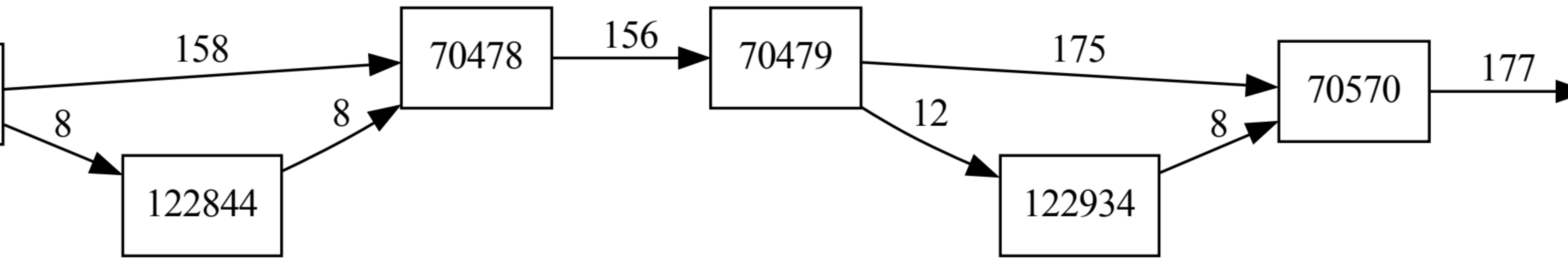
70478
122844
70479
122934
70570

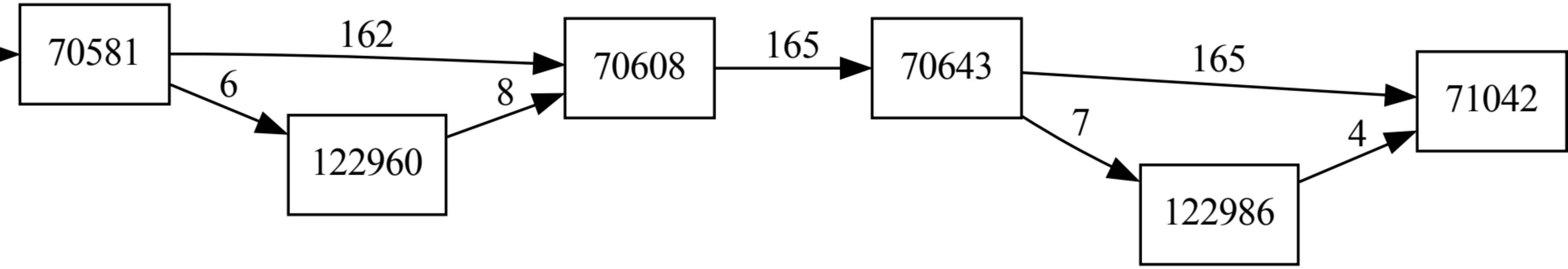
70581
162
6
122960
8
70608
165
70643
165
7
122986
4
71042

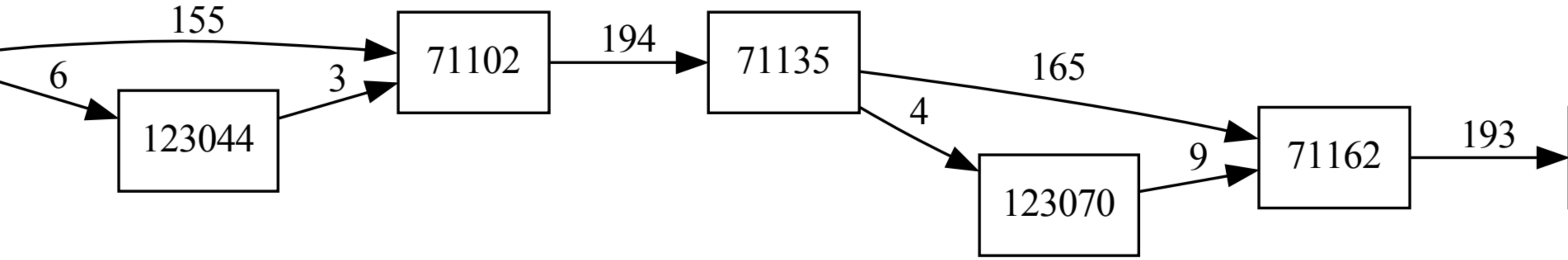
123044
71102
71135
123070
71162

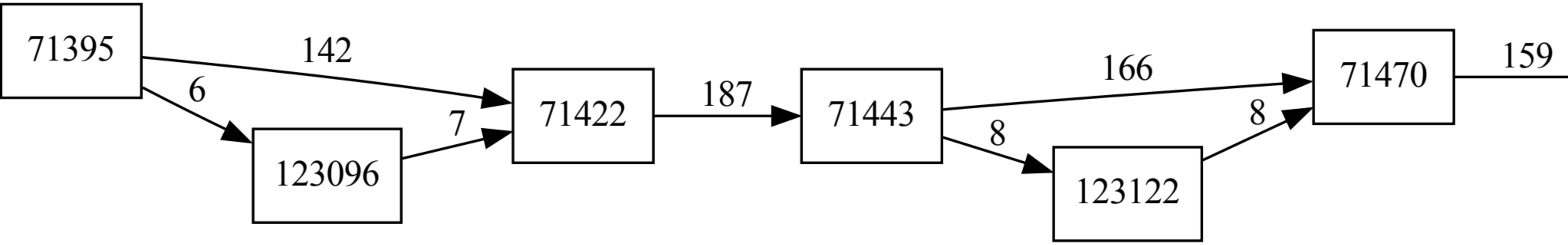
71395
142
6
123096
7
71422
187
71443
166
8
123122
8
71470
159

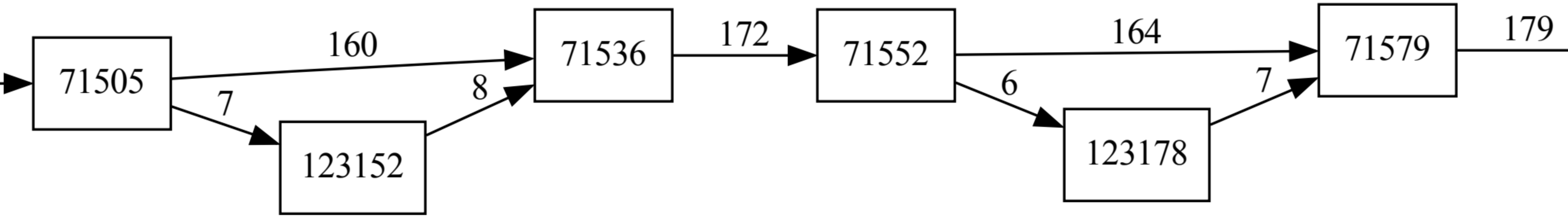
71505
160
7
123152
8
71536
172
71552
164
6
123178
7
71579
179

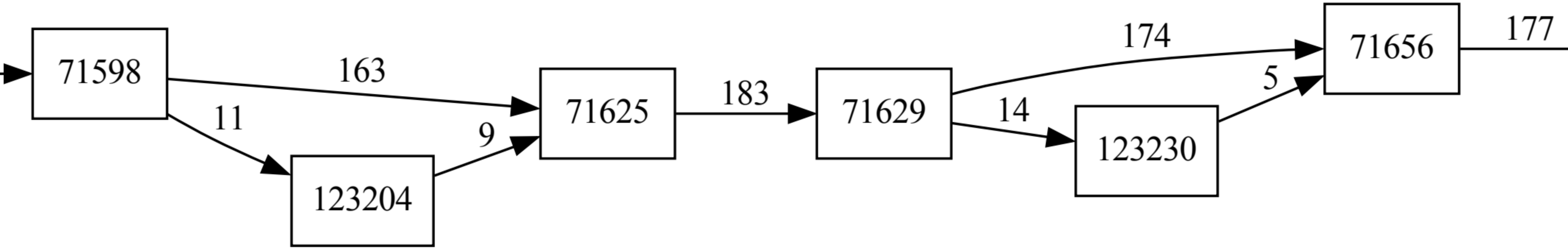
71598
163
11
123204
9
71625
183
71629
174
14
123230
5
71656
177

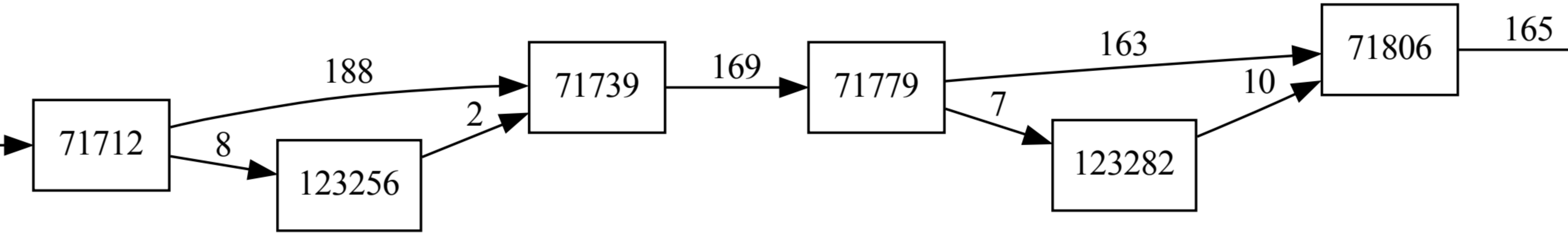
71712
188
8
123256
2
71739
169
71779
163
7
123282
10
71806
165

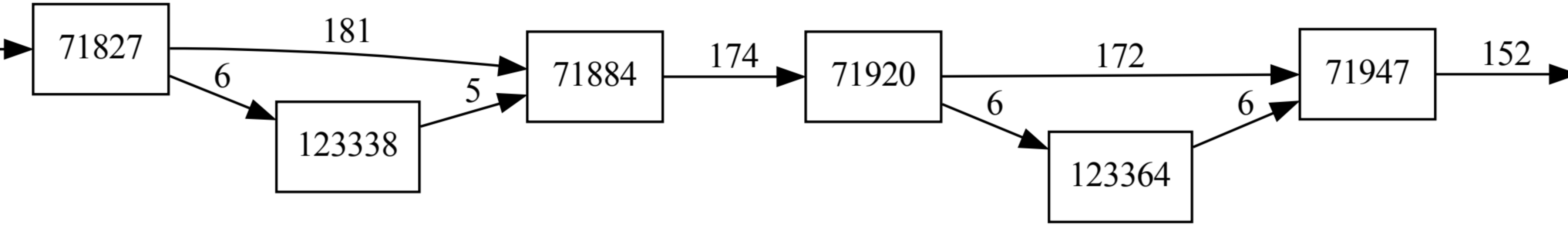
71827
181
6
123338
5
71884
174
71920
172
6
123364
6
71947
152

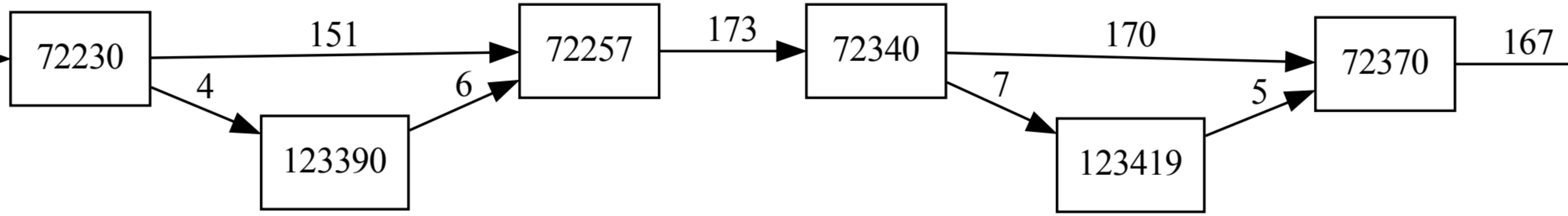
72230
151
4
123390
6
72257
173
72340
170
7
123419
5
72370
167

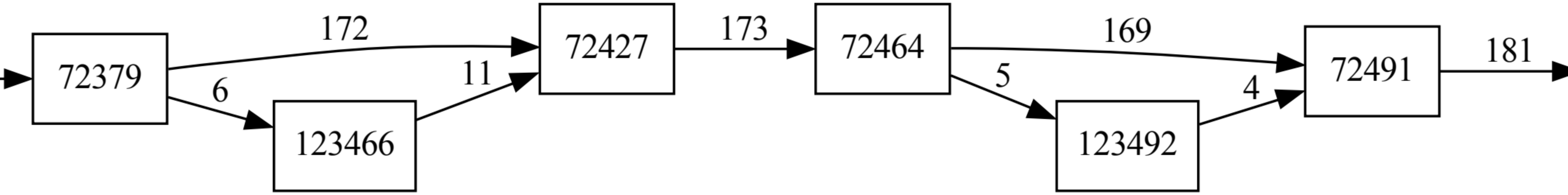
72379
172
6
123466
11
72427
173
72464
169
5
123492
4
72491
181

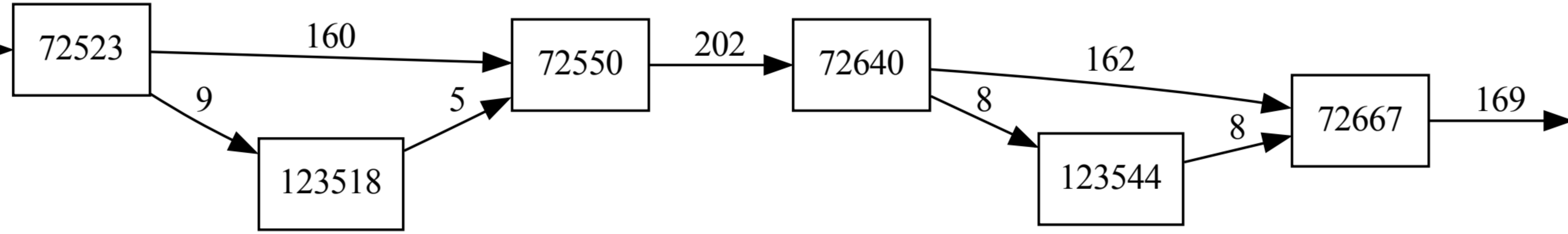
72523
160
9
123518
5
72550
202
72640
162
8
123544
8
72667
169

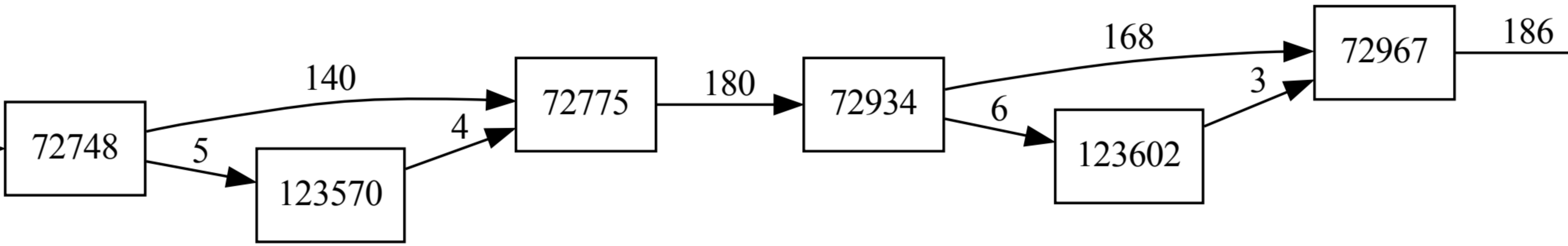

72748
140
5
123570
4
72775
180
72934
168
6
123602
3
72967
186

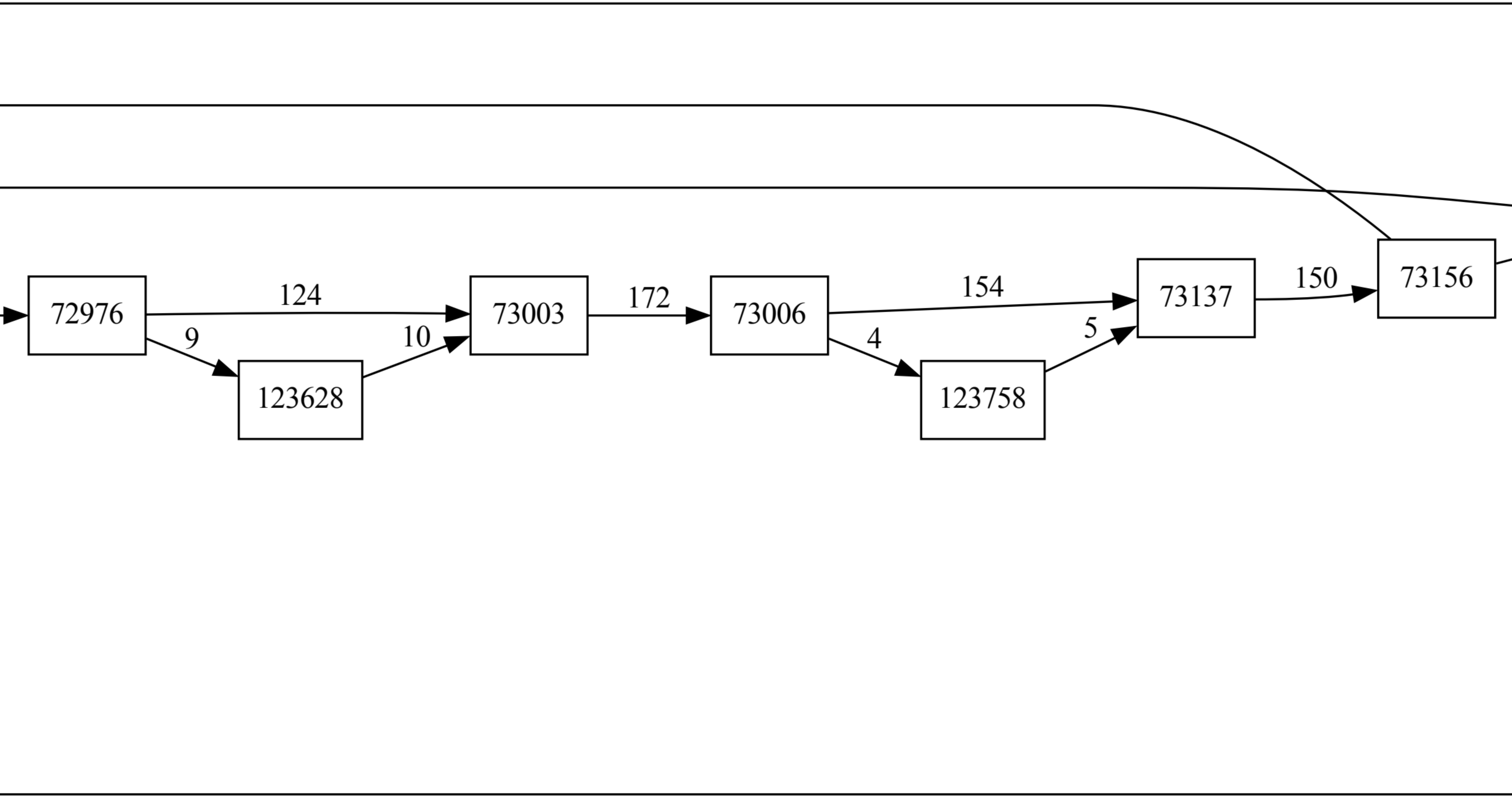
72976
124
9
123628
10
73003
172
73006
154
4
123758
5
73137
150
73156

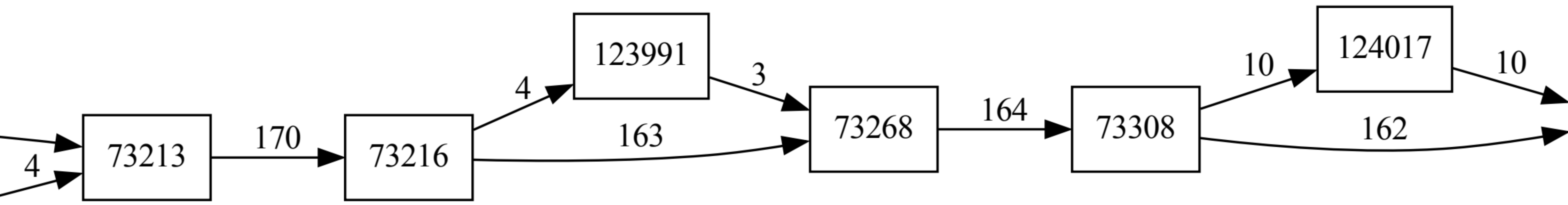
73213
73216
123991
73268
73308
124017

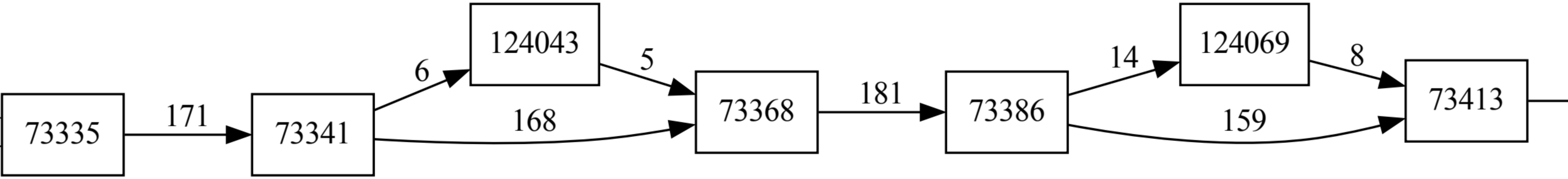
73335
171
73341
6
124043
5
168
73368
181
73386
14
124069
8
159
73413

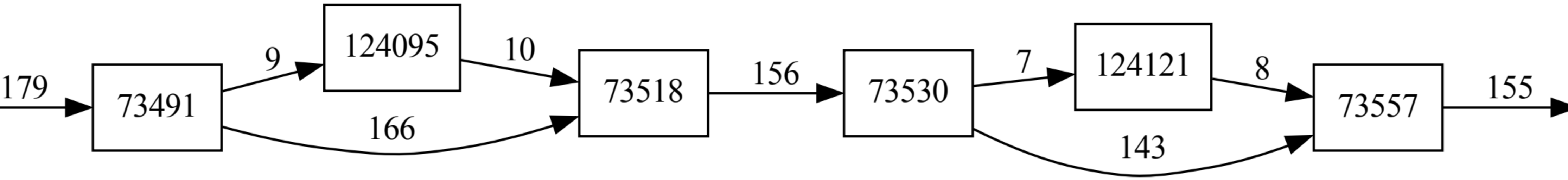
73491
124095
73518
73530
124121
73557

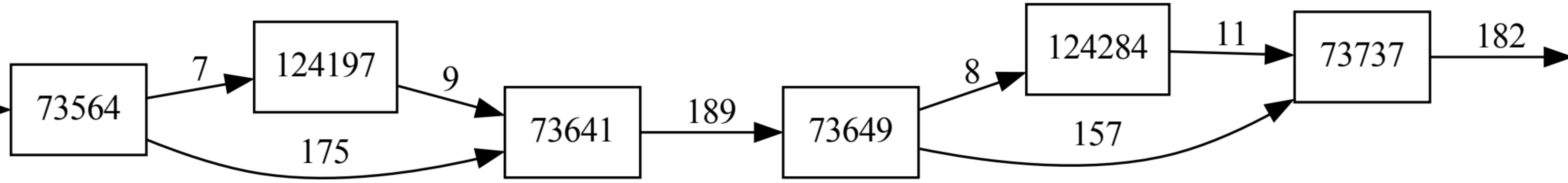
73564
7
124197
9
175
73641
189
73649
8
124284
157
11
73737
182

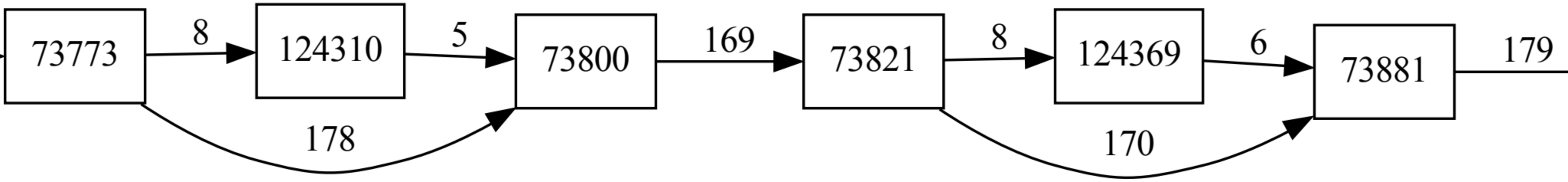
73773
8
124310
5
73800
178
169
73821
8
124369
6
73881
170
179

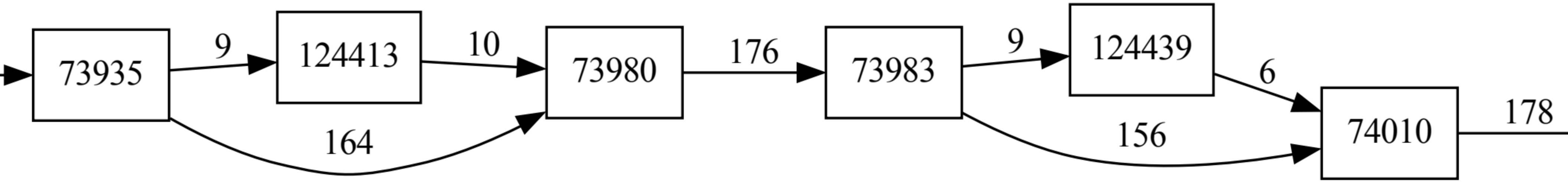
73935
9
124413
10
164
73980
176
73983
9
124439
6
156
74010
178

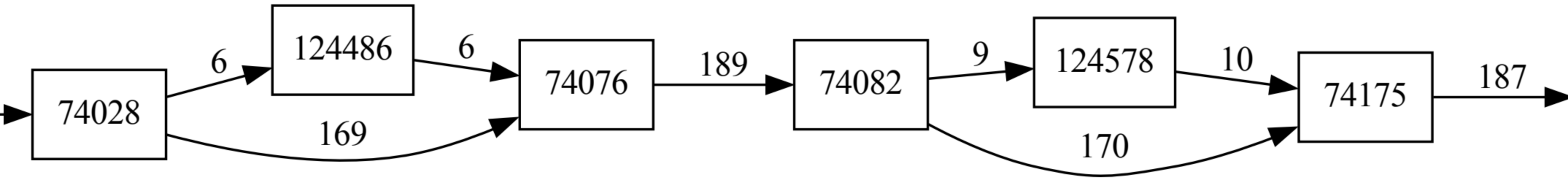
74028
6
124486
6
169
74076
189
74082
9
124578
10
170
74175
187

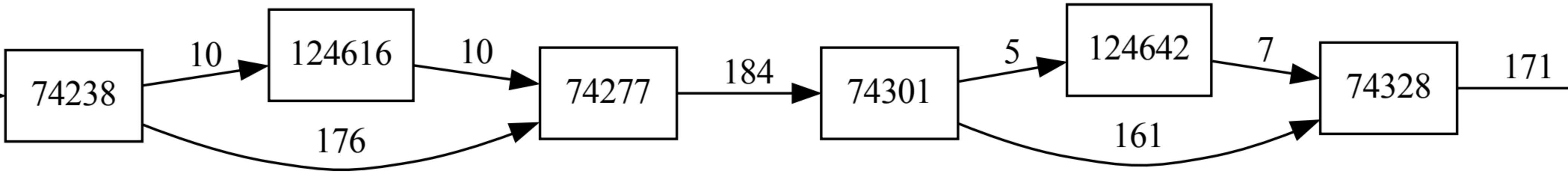
74238
10
124616
10
176
74277
184
74301
5
124642
7
161
74328
171

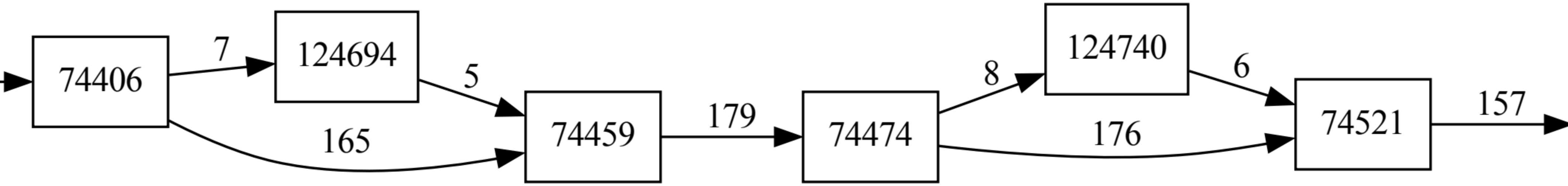
74406
7
124694
5
165
74459
179
74474
8
124740
6
176
74521
157

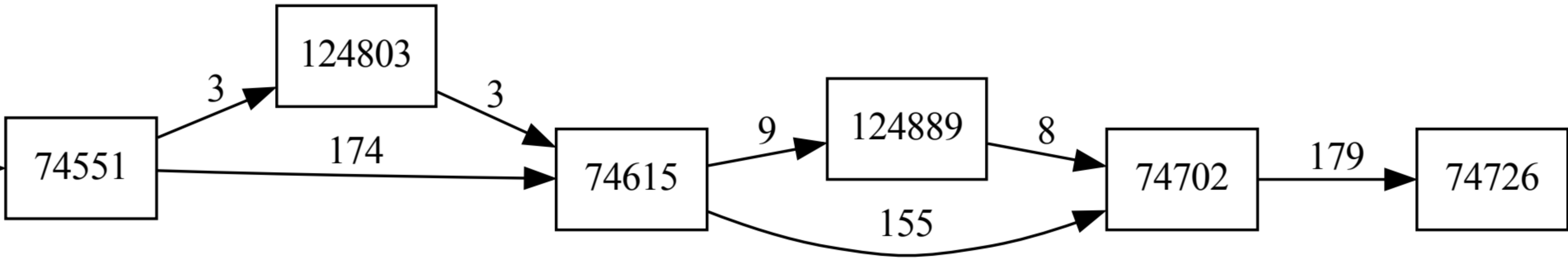
74551
3
124803
3
174
74615
9
124889
8
155
74702
179
74726

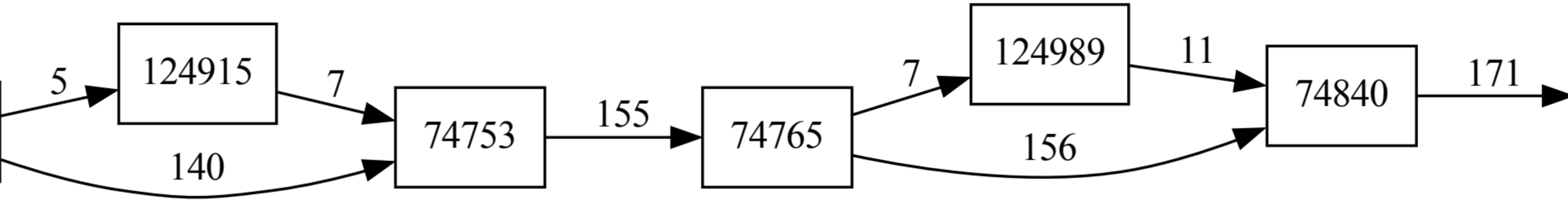
124915
74753
74765
124989
74840

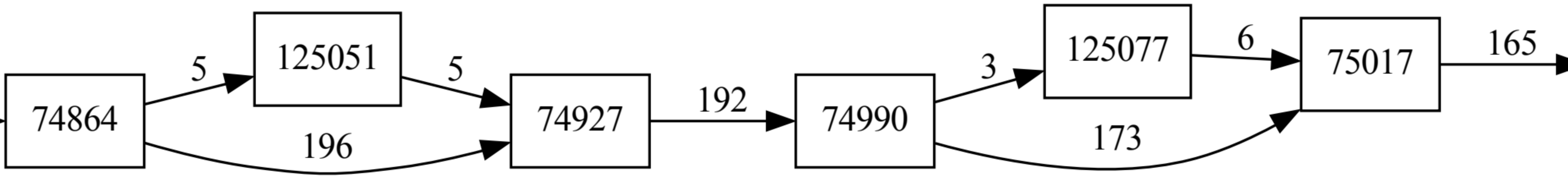
74864
125051
74927
74990
125077
75017
5
5
196
192
3
6
173
165

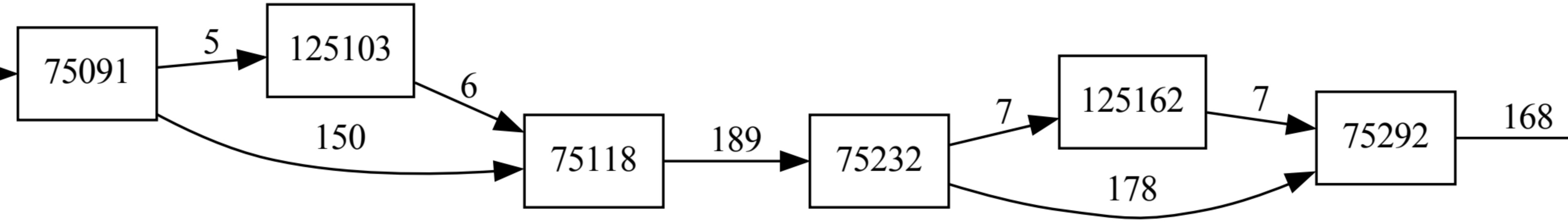
75091
5
125103
6
150
75118
189
75232
7
125162
7
178
75292
168

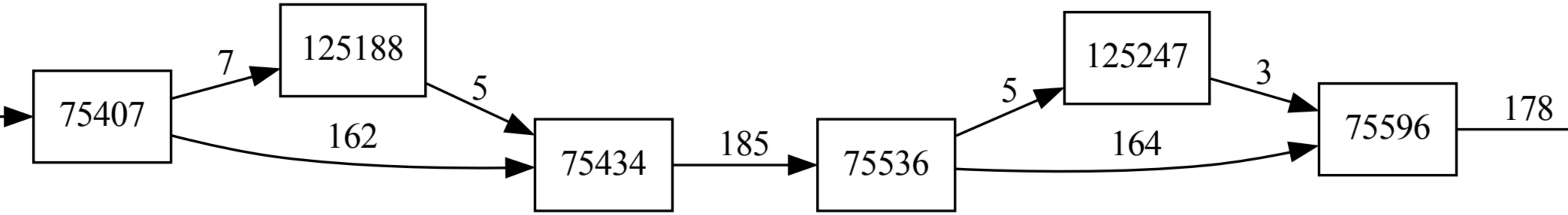
75407
7
125188
5
162
75434
185
75536
5
125247
3
164
75596
178

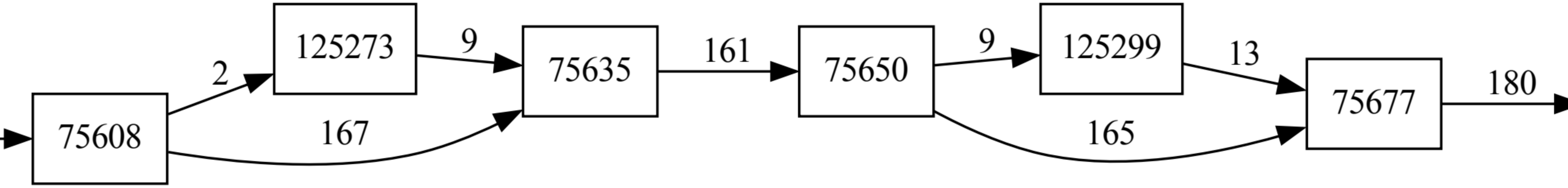
75608
2
167
125273
9
75635
161
75650
9
165
125299
13
75677
180

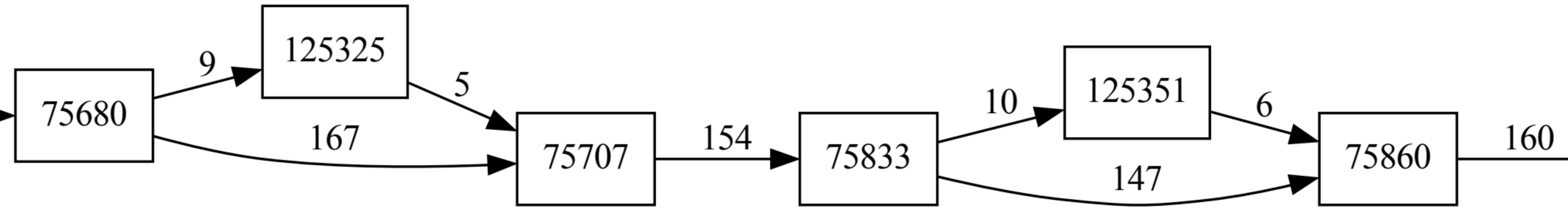
75680
9
125325
5
167
75707
154
75833
10
125351
6
147
75860
160

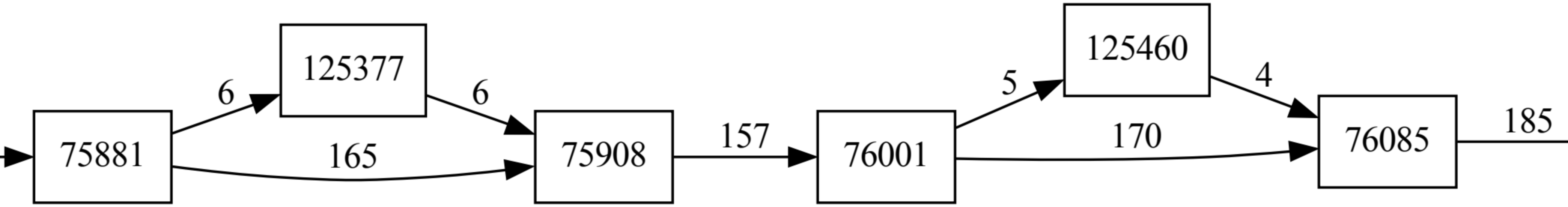
75881
125377
75908
76001
125460
76085
6
6
165
157
5
4
170
185

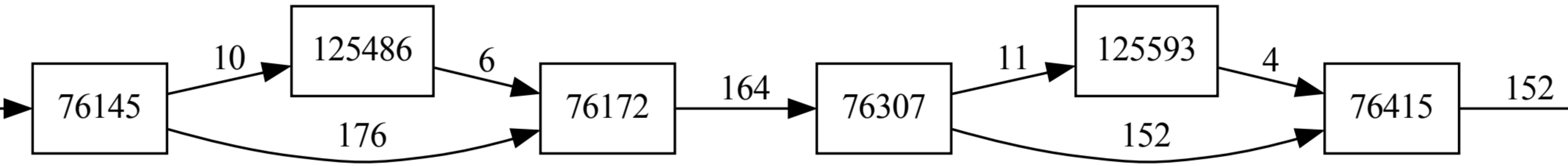
76145
10
125486
6
176
76172
164
76307
11
125593
4
152
76415
152

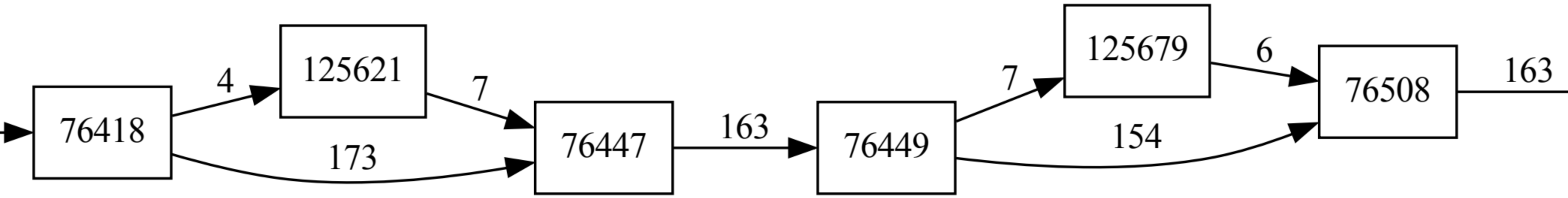
76418
4
125621
7
173
76447
163
76449
7
125679
6
154
76508
163

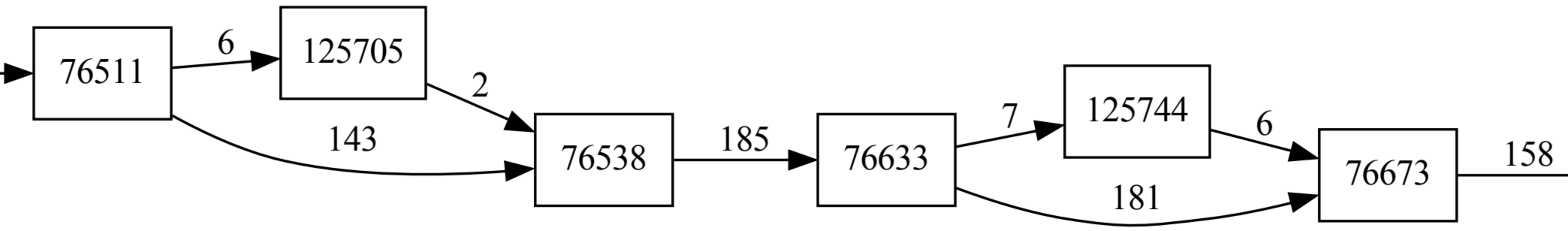
76511
6
125705
143
2
76538
185
76633
7
125744
181
6
76673
158

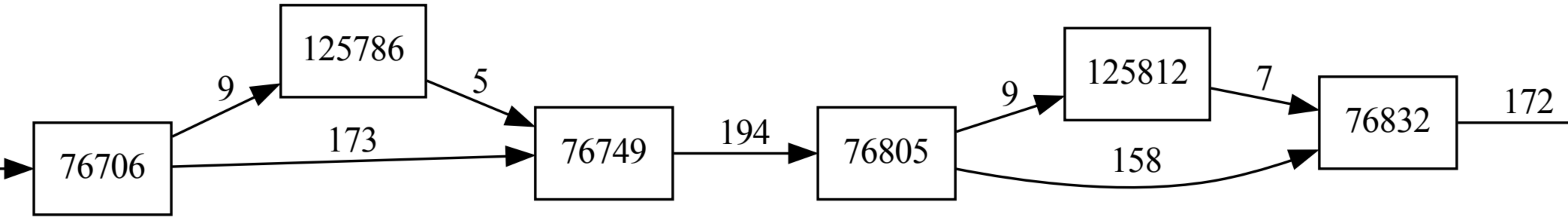
76706
125786
76749
76805
125812
76832
9
5
173
194
9
7
158
172

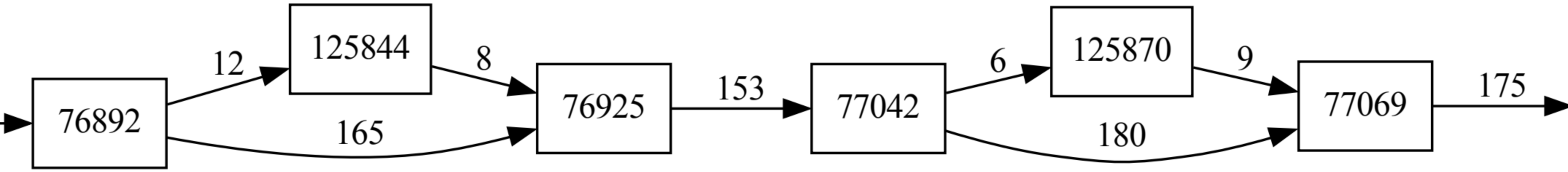
76892
12
125844
8
165
76925
153
77042
6
125870
9
180
77069
175

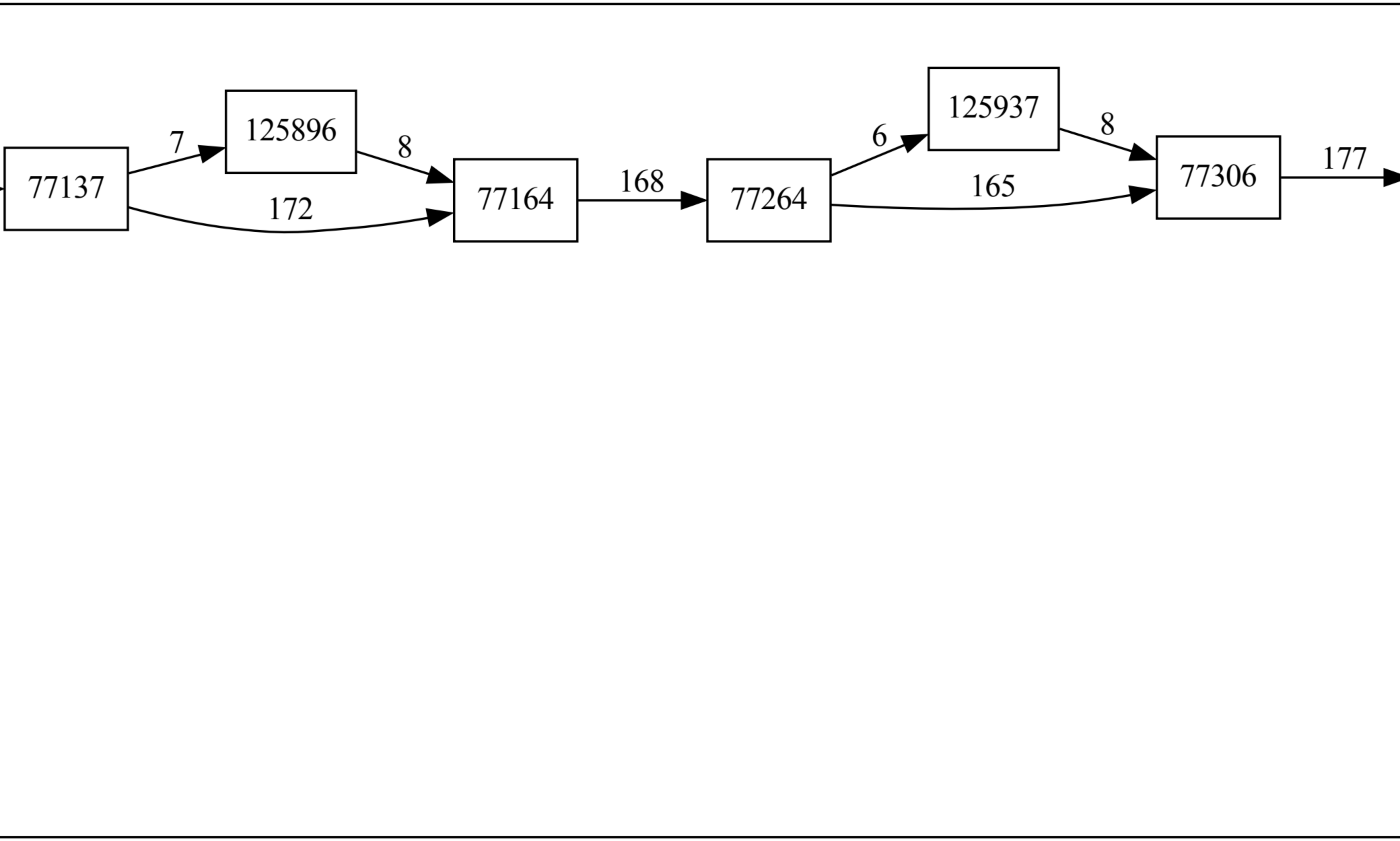
77137
7
125896
8
172
77164
168
77264
6
125937
8
165
77306
177

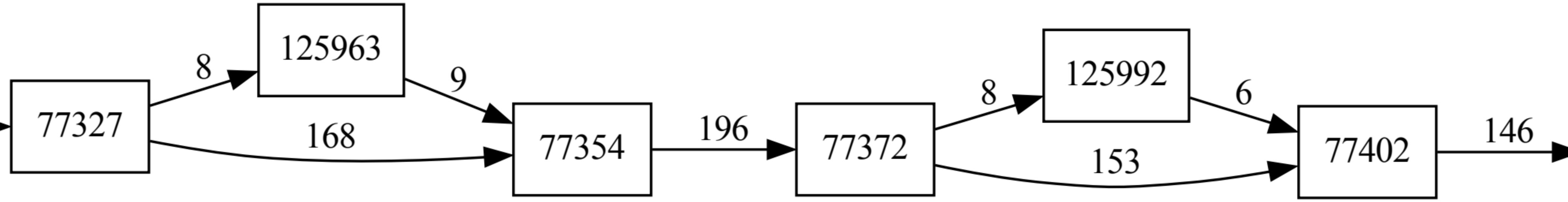
77327
8
125963
9
168
77354
196
77372
8
125992
6
153
77402
146

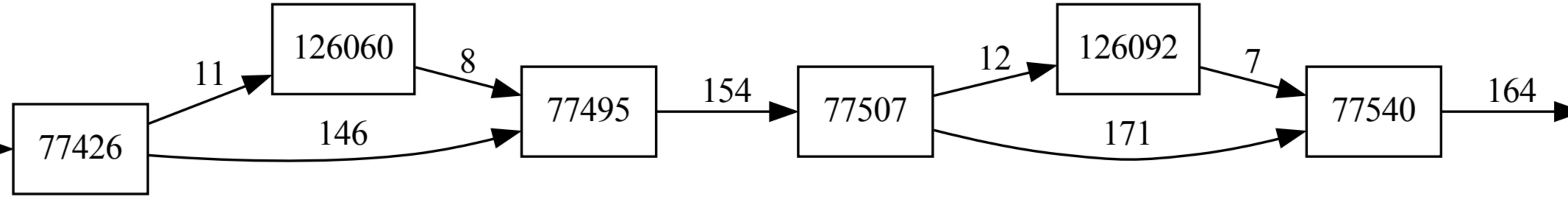
77426
11
146
126060
8
77495
154
77507
12
171
126092
7
77540
164

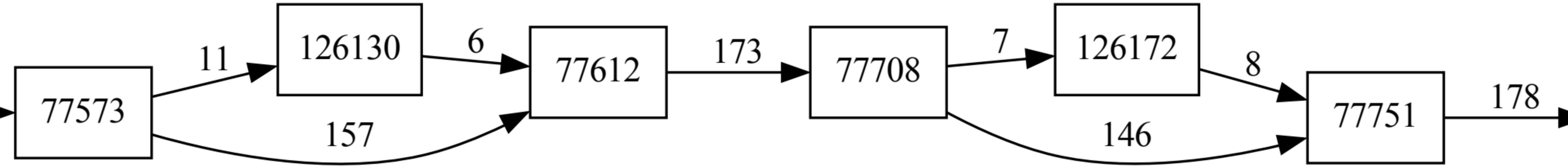
77573
11
126130
157
6
77612
173
77708
7
126172
146
8
77751
178

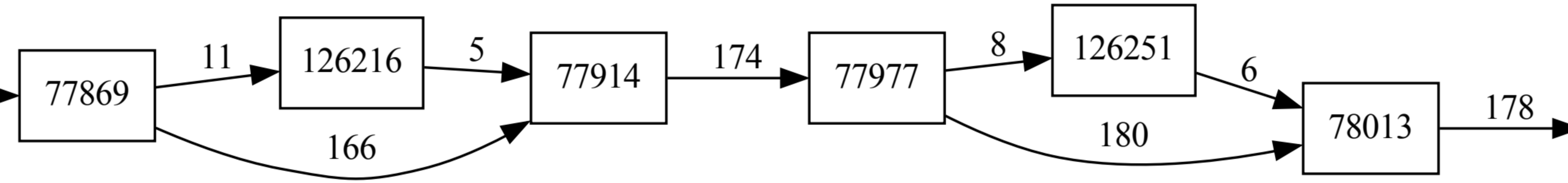
77869
11
126216
5
166
77914
174
77977
8
126251
6
180
78013
178

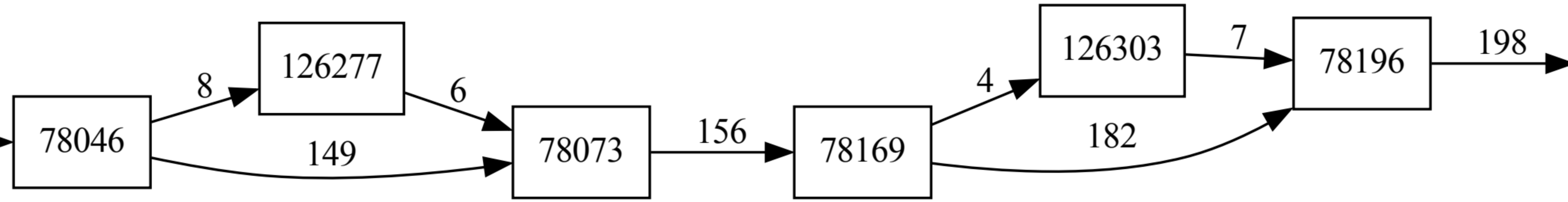
78046
8
126277
6
149
78073
156
78169
4
126303
7
182
78196
198

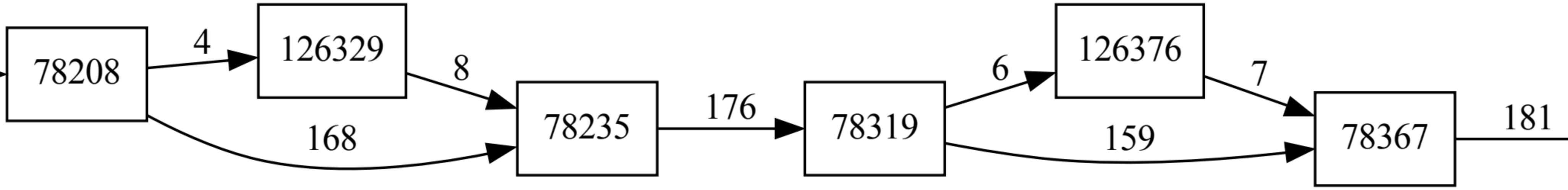
78208
4
126329
8
168
78235
176
78319
6
126376
7
159
78367
181

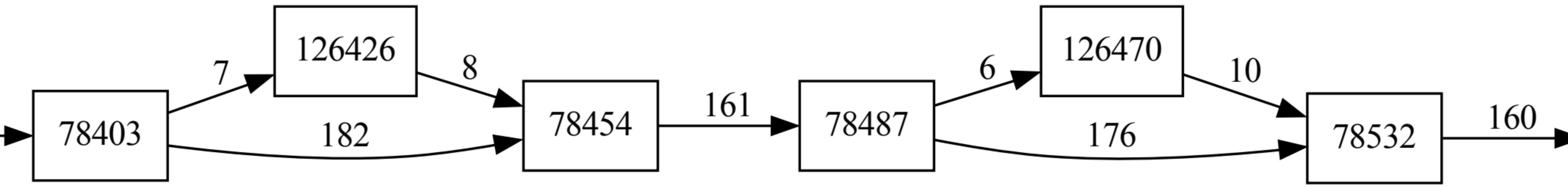
7
126426
8
78403
182
78454
161
78487
6
126470
10
176
78532
160

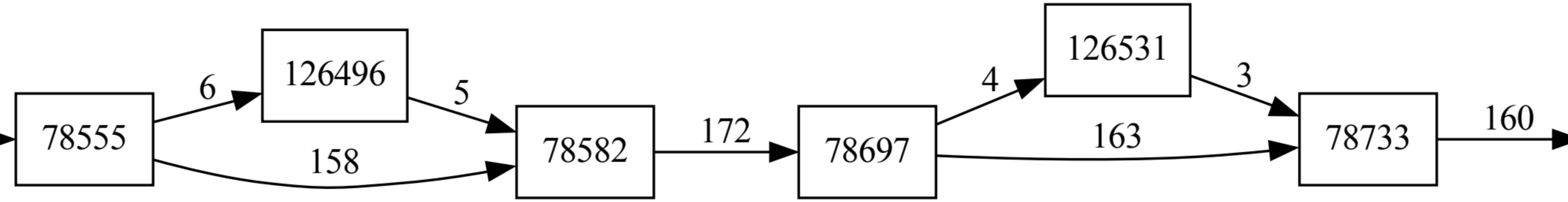
78555
6
126496
5
158
78582
172
78697
4
126531
3
163
78733
160

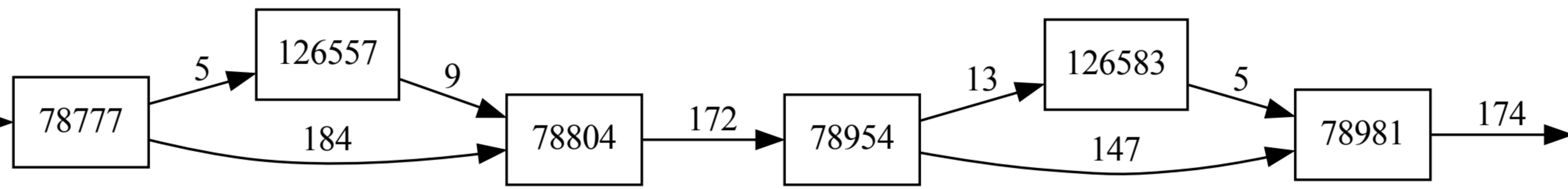
78777
5
126557
9
184
78804
172
78954
13
126583
5
147
78981
174

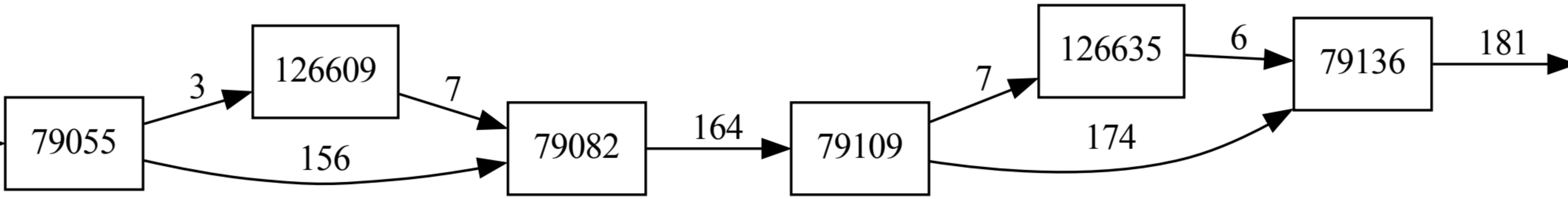
79055
3
126609
7
156
79082
164
79109
7
126635
174
6
79136
181

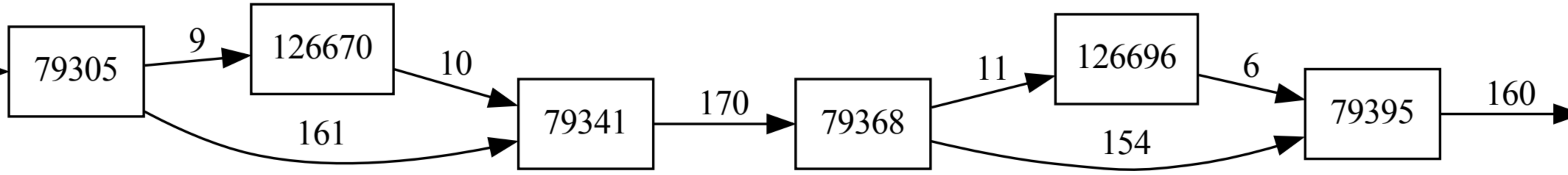
79305
9
126670
10
161
79341
170
79368
11
126696
6
154
79395
160

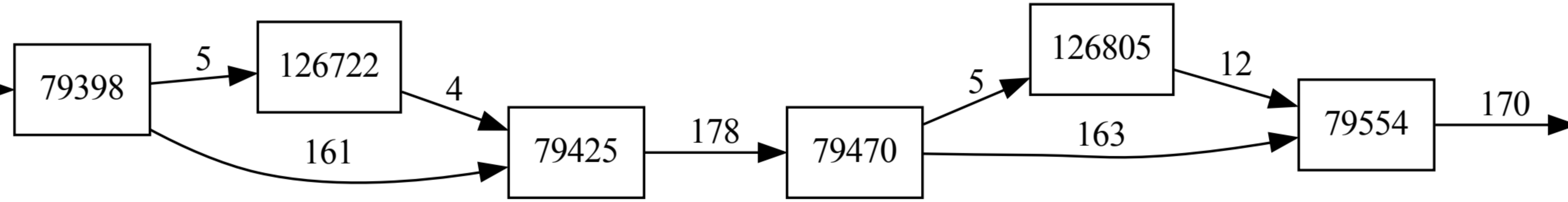
79398
5
126722
4
161
79425
178
79470
5
126805
12
163
79554
170

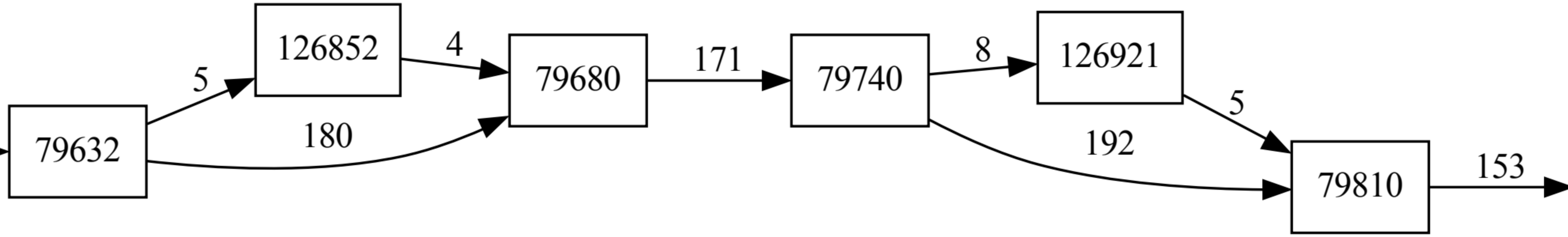
79632
5
180
126852
4
79680
171
79740
8
192
126921
5
79810
153

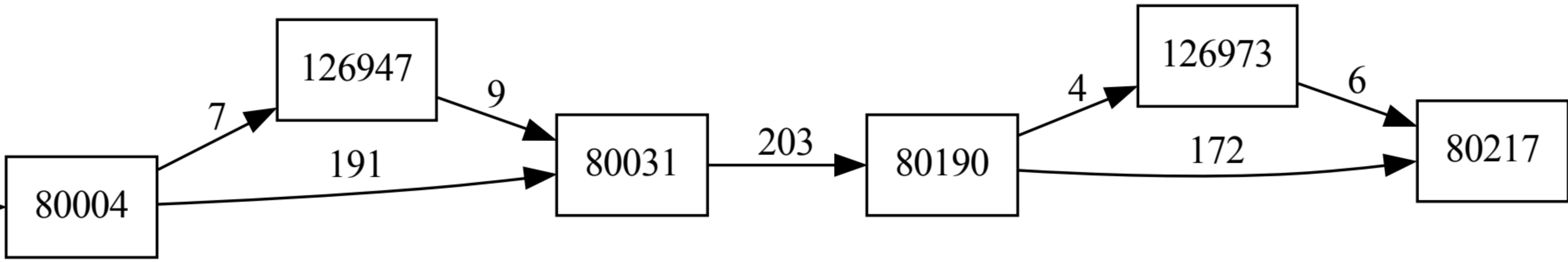
126947
126973
7
9
4
6
80004
191
80031
203
80190
172
80217

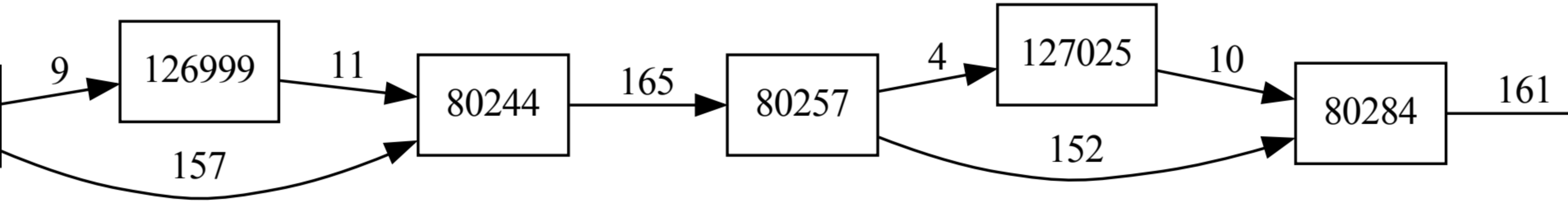
126999
80244
80257
127025
80284

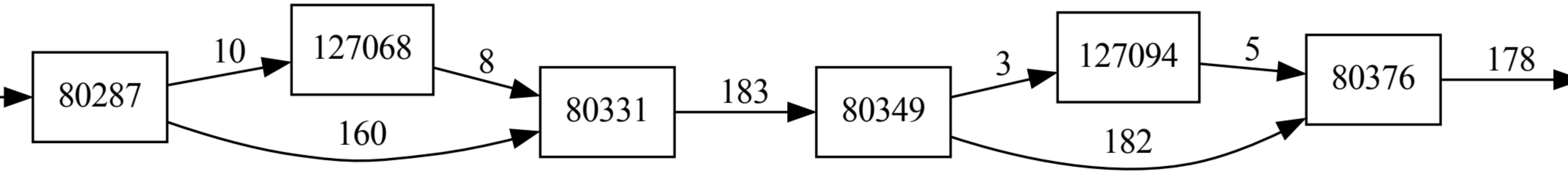
80287
10
127068
8
160
80331
183
80349
3
127094
5
182
80376
178

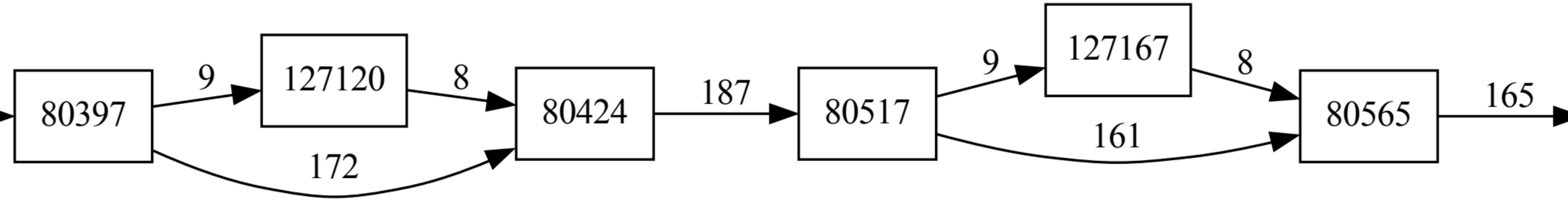
80397
9
127120
8
172
80424
187
80517
9
127167
8
161
80565
165

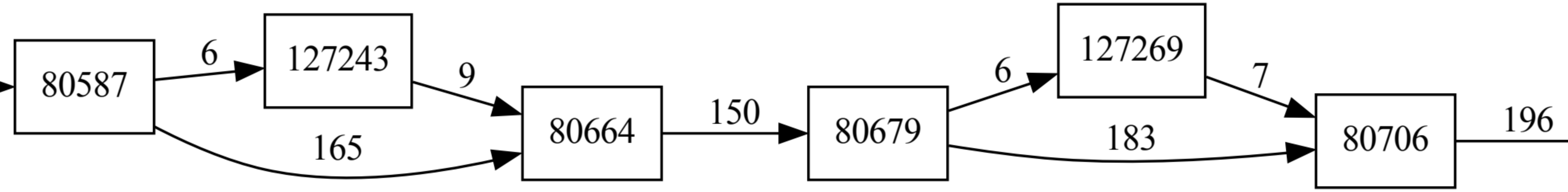
80587
6
127243
9
165
80664
150
80679
6
127269
7
183
80706
196

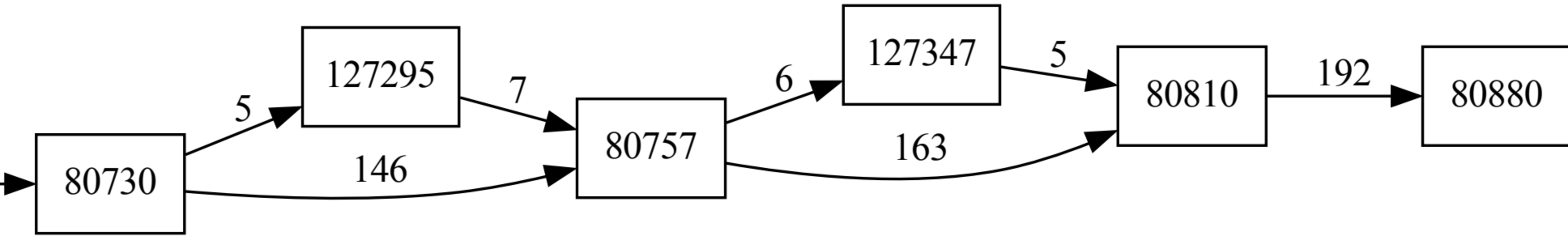
80730
5
146
127295
7
80757
6
163
127347
5
80810
192
80880

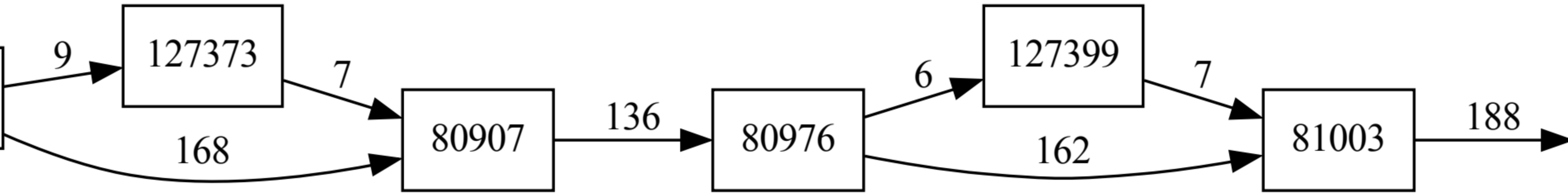
127373
80907
80976
127399
81003

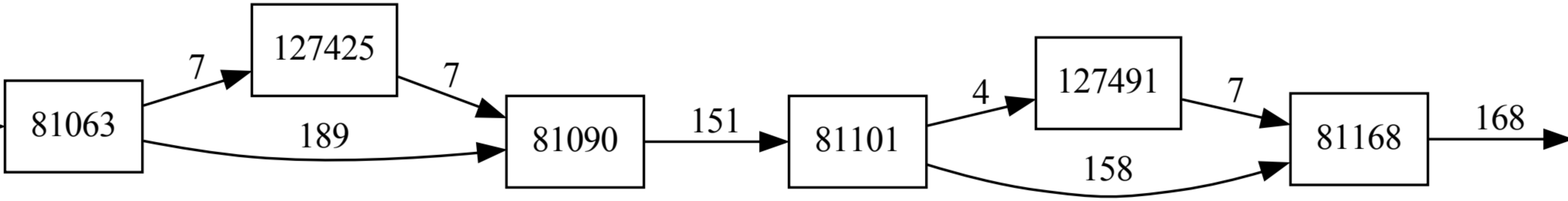
81063
127425
81090
81101
127491
81168
7
7
189
151
4
7
158
168

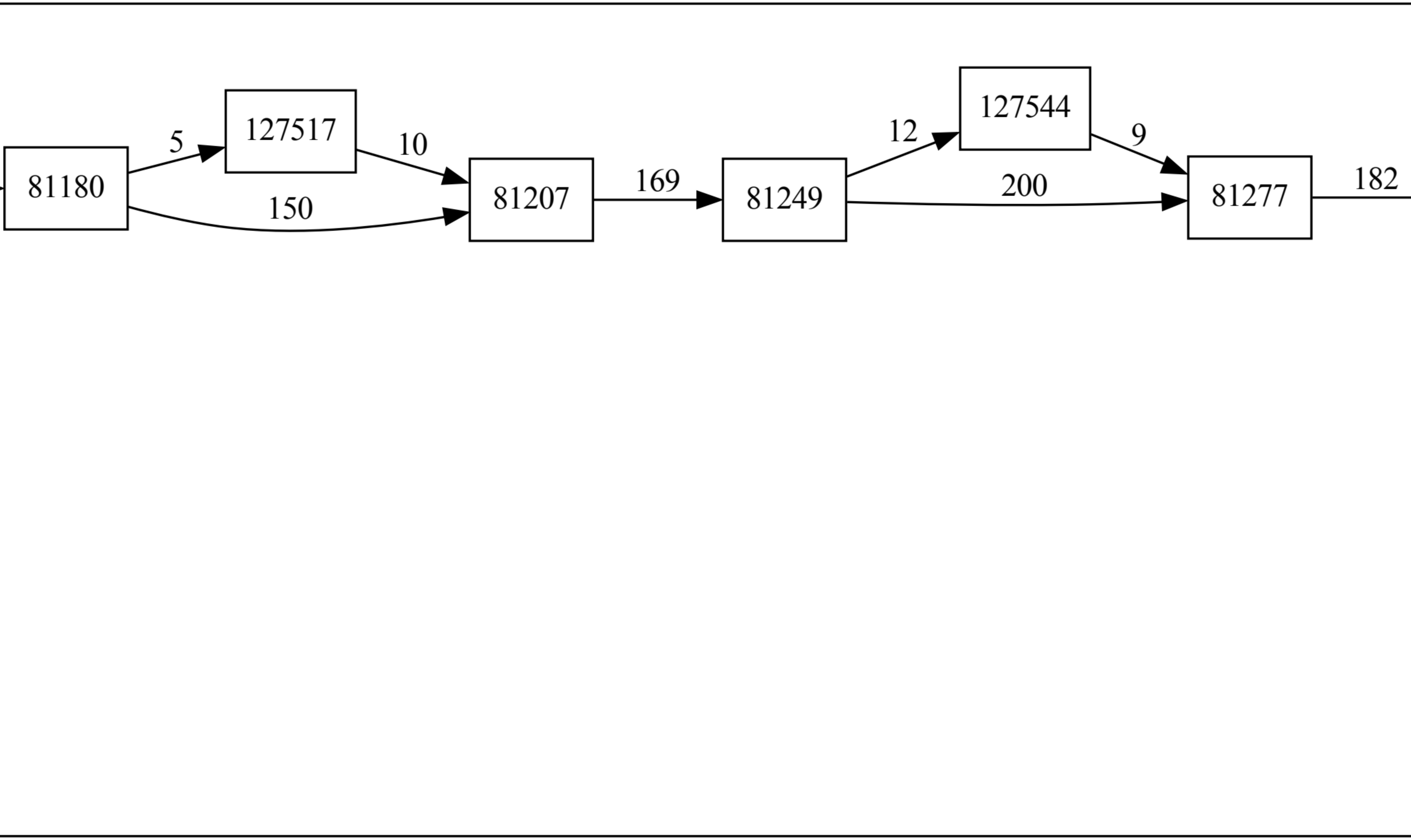
81180
5
127517
10
150
81207
169
81249
12
127544
9
200
81277
182

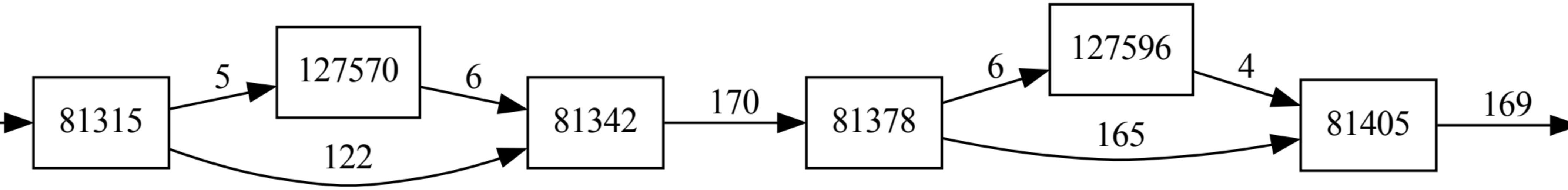
81315
5
127570
6
122
81342
170
81378
6
127596
4
165
81405
169

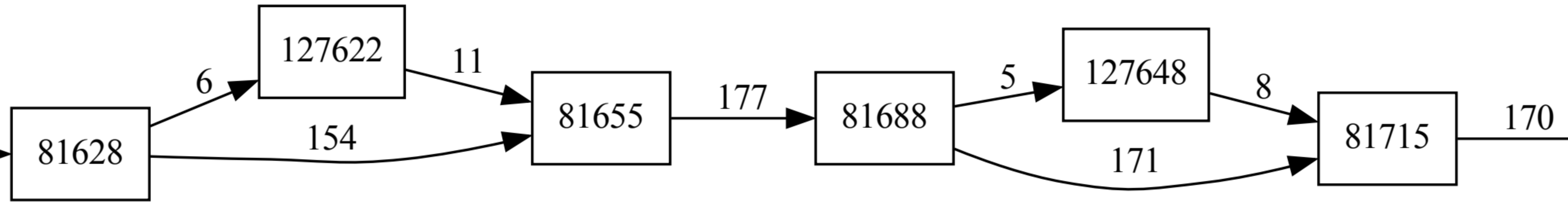
81628
6
127622
11
154
81655
177
81688
5
127648
8
171
81715
170

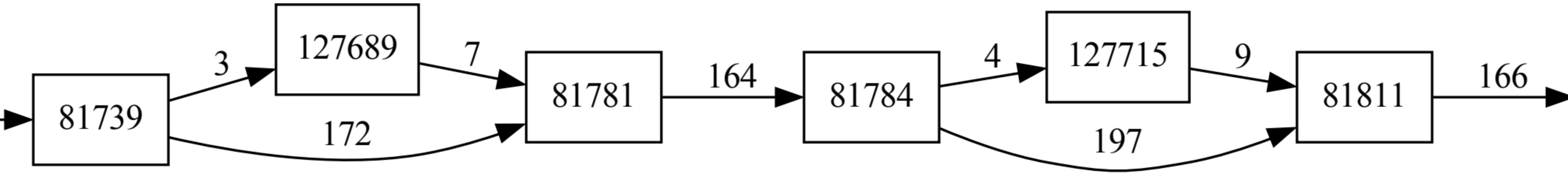
81739
3
127689
7
172
81781
164
81784
4
127715
9
197
81811
166

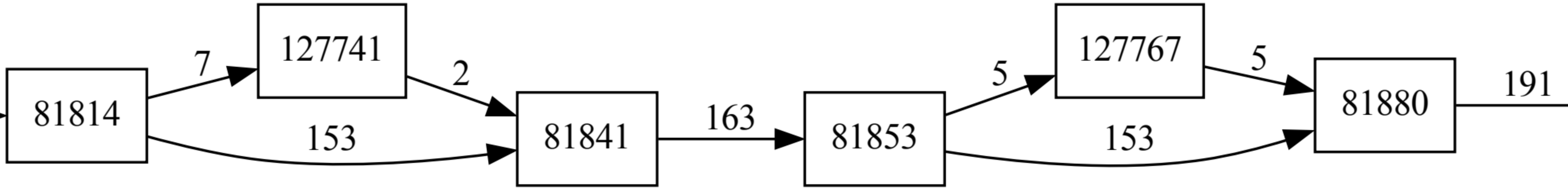
81814
7
127741
2
153
81841
163
81853
5
127767
5
153
81880
191

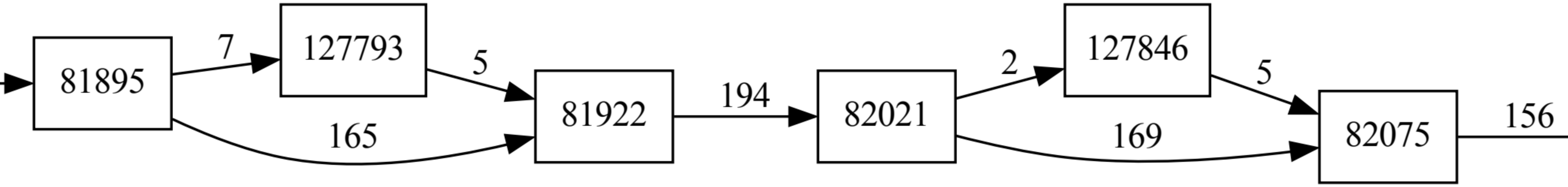
81895
7
127793
5
165
81922
194
82021
2
127846
5
169
82075
156

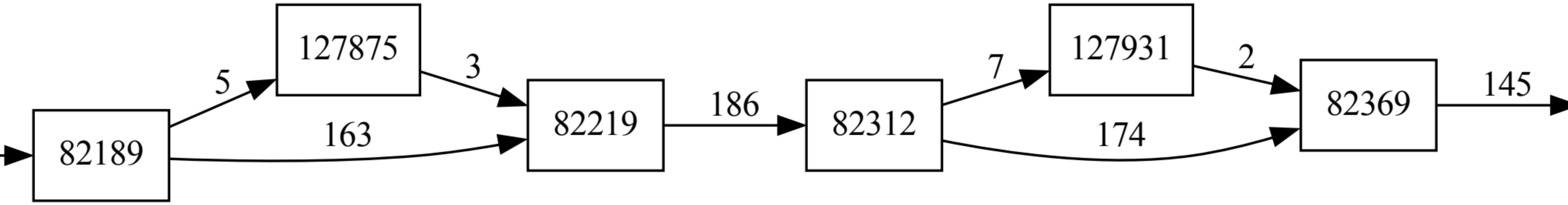
82189
127875
82219
82312
127931
82369
5
3
163
186
7
2
174
145

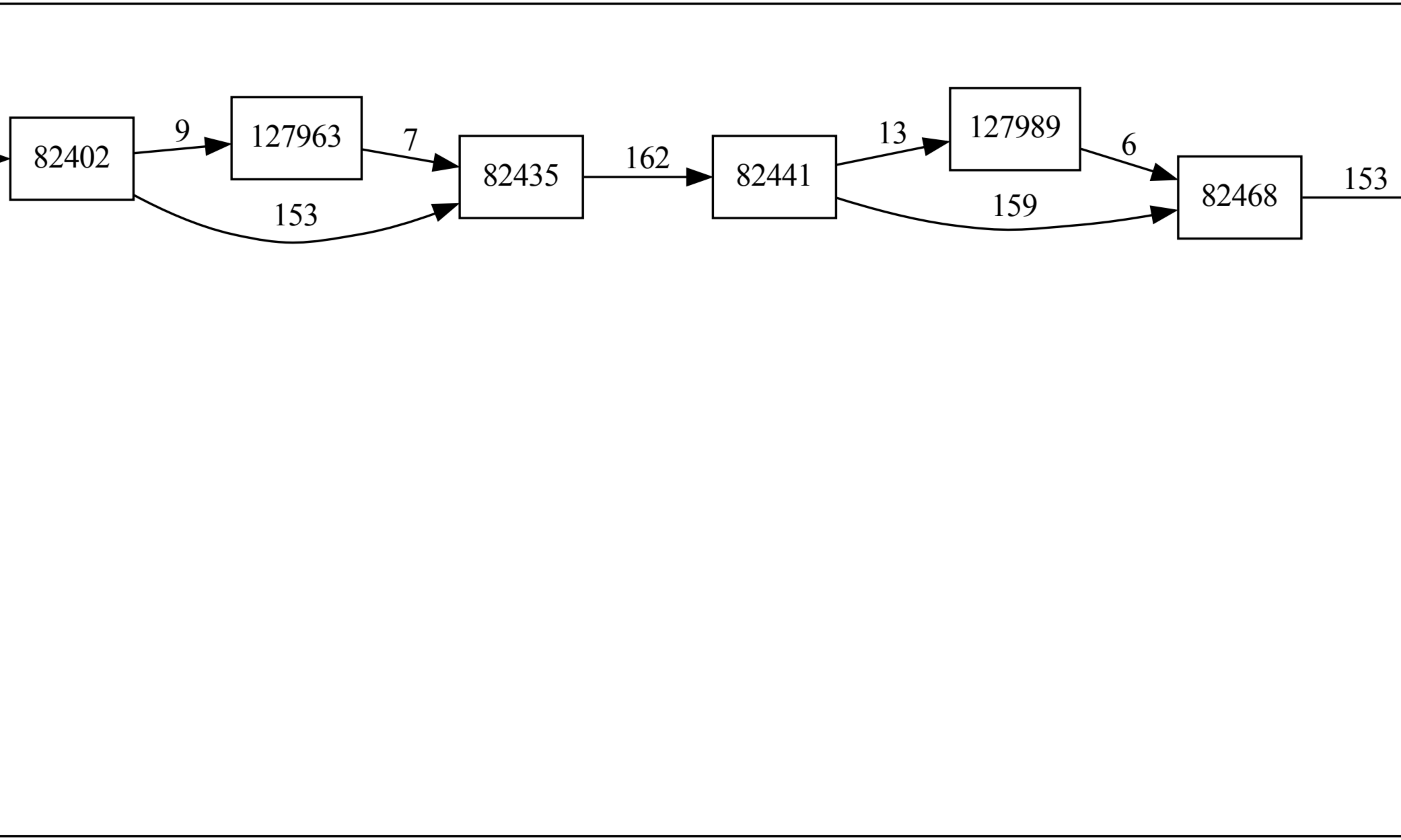
82402
9
127963
7
153
82435
162
82441
13
127989
6
159
82468
153

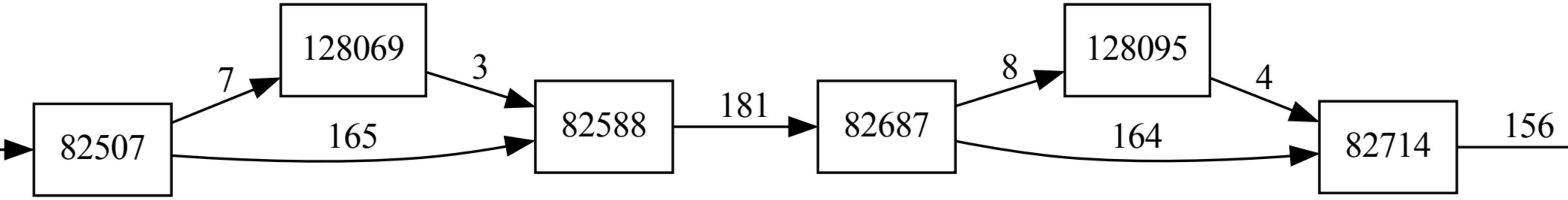
82507
7
128069
3
165
82588
181
82687
8
128095
4
164
82714
156

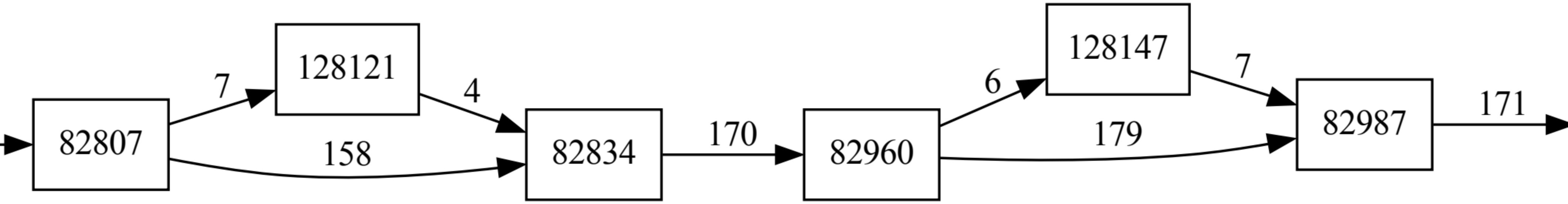
82807
7
128121
4
158
82834
170
82960
6
128147
7
179
82987
171

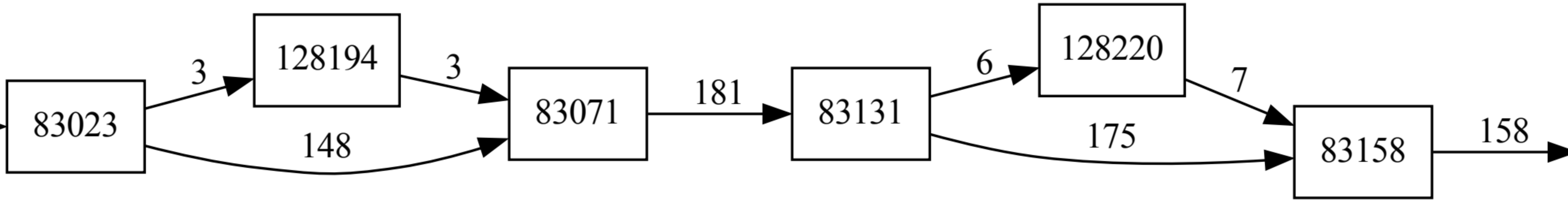
83023
3
128194
3
148
83071
181
83131
6
128220
7
175
83158
158

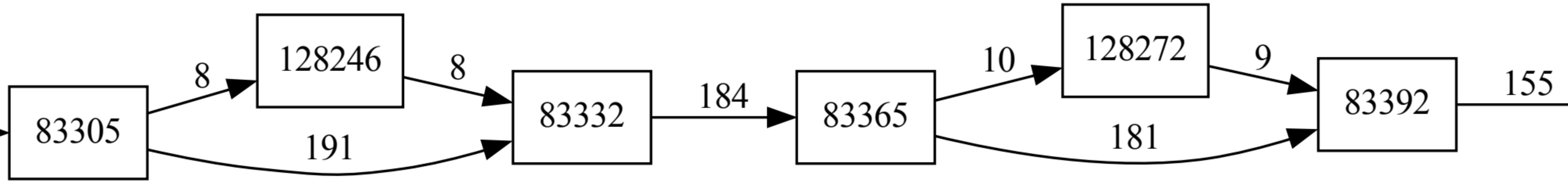
8
128246
8
83305
191
83332
184
83365
10
128272
9
181
83392
155

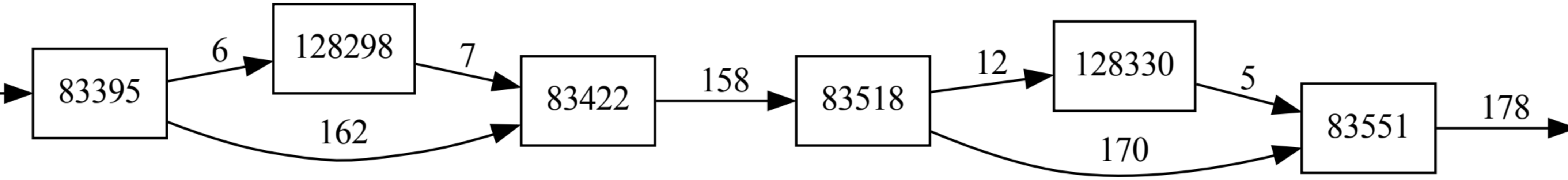
83395
6
162
128298
7
83422
158
83518
12
170
128330
5
83551
178

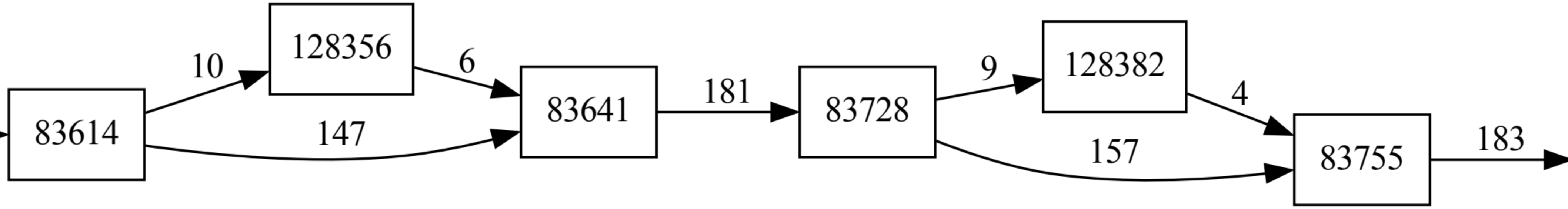
83614
10
128356
6
147
83641
181
83728
9
128382
4
157
83755
183

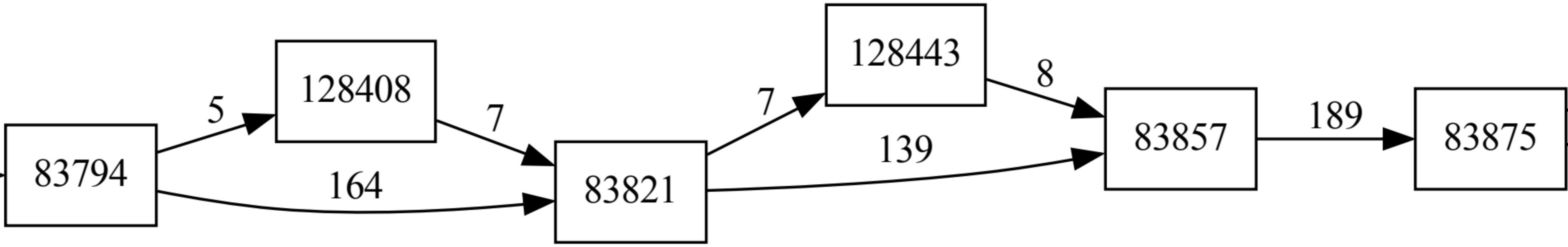
83794
5
164
128408
7
83821
7
139
128443
8
83857
189
83875

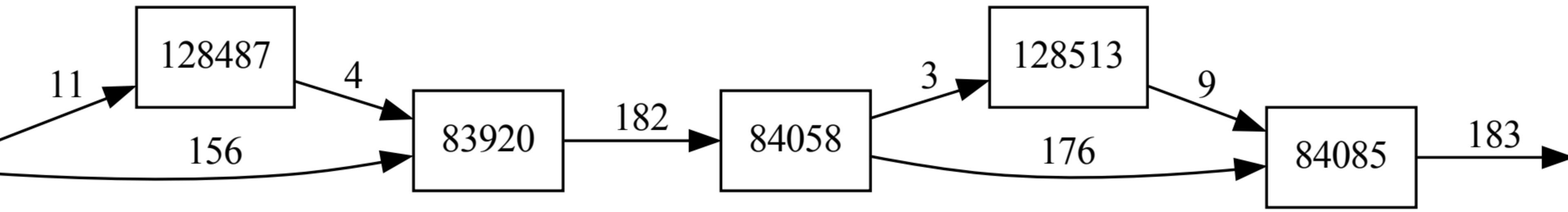
128487
83920
84058
128513
84085

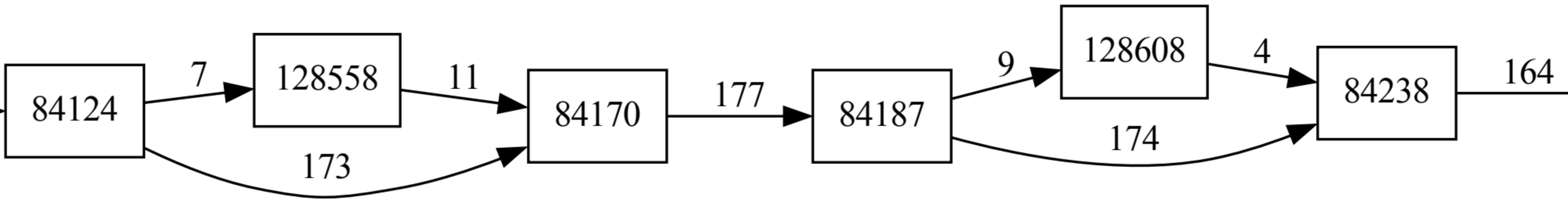
84124
7
173
128558
11
84170
177
84187
9
174
128608
4
84238
164

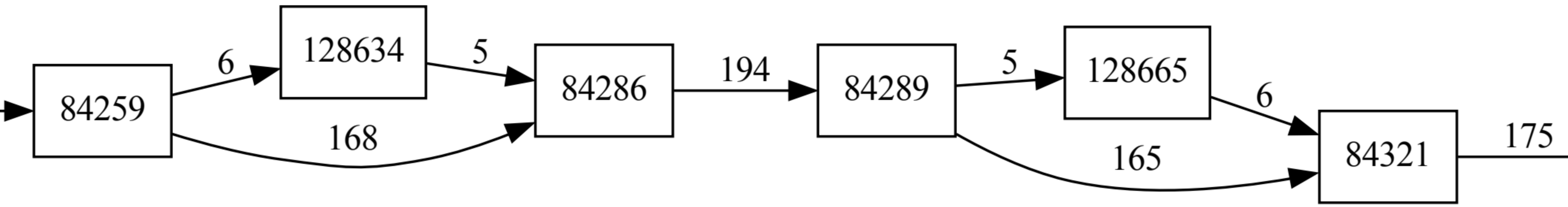
84259
6
128634
5
168
84286
194
84289
5
128665
6
165
84321
175

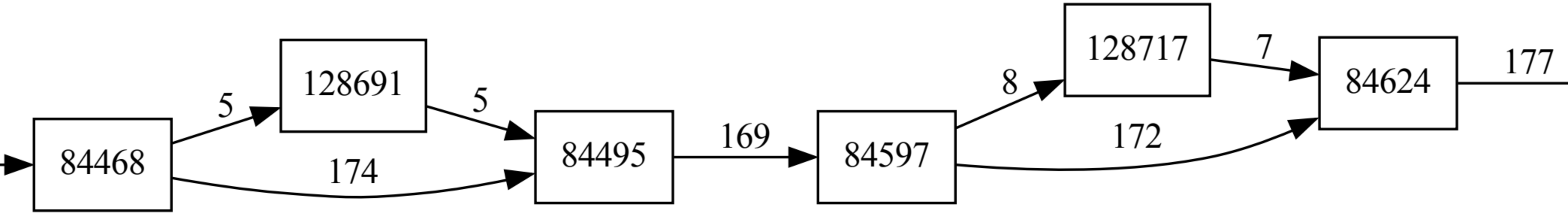
84468
128691
84495
84597
128717
84624
5
5
174
169
8
7
172
177

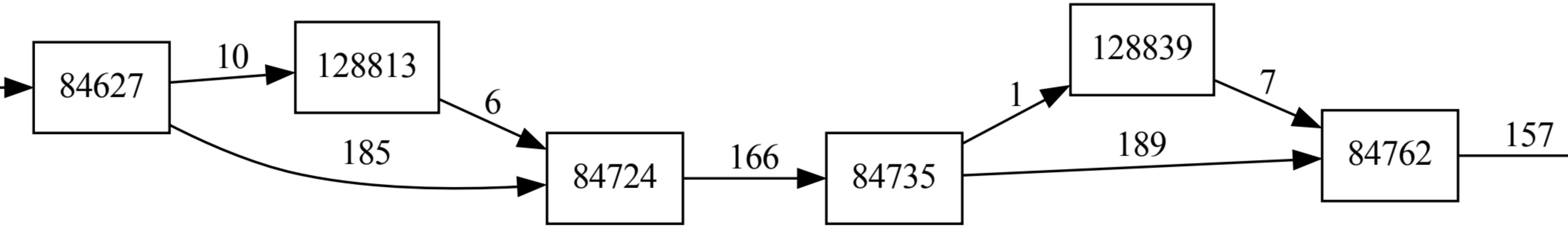
84627
10
128813
185
6
84724
166
84735
1
128839
189
7
84762
157

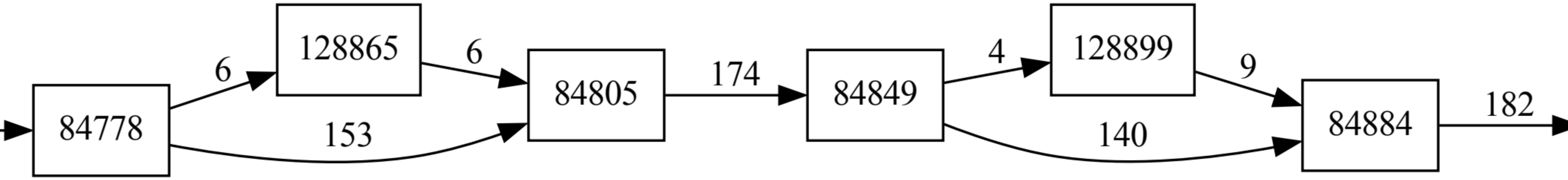
84778
6
128865
6
153
84805
174
84849
4
128899
9
140
84884
182

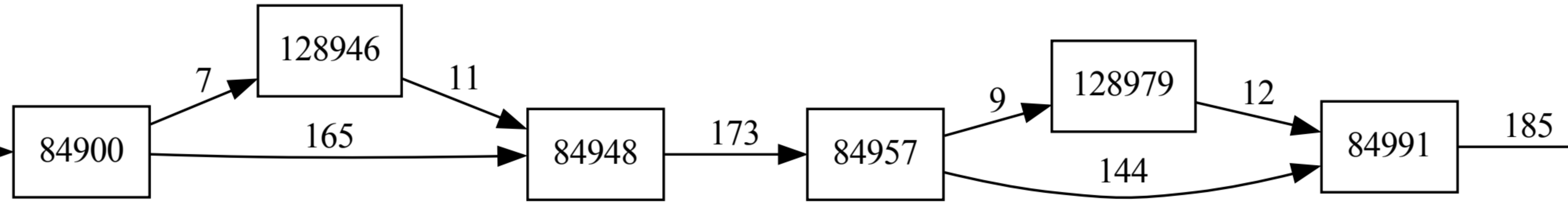
84900
7
128946
11
165
84948
173
84957
9
128979
12
144
84991
185

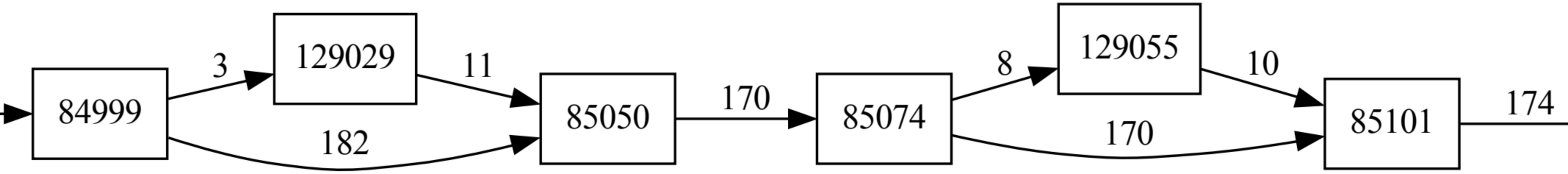
84999
3
182
129029
11
85050
170
85074
8
170
129055
10
85101
174

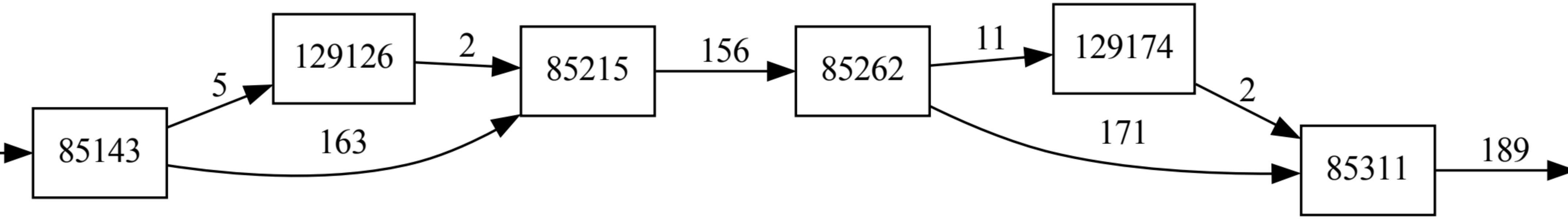
85143
5
129126
163
2
85215
156
85262
11
129174
2
171
85311
189

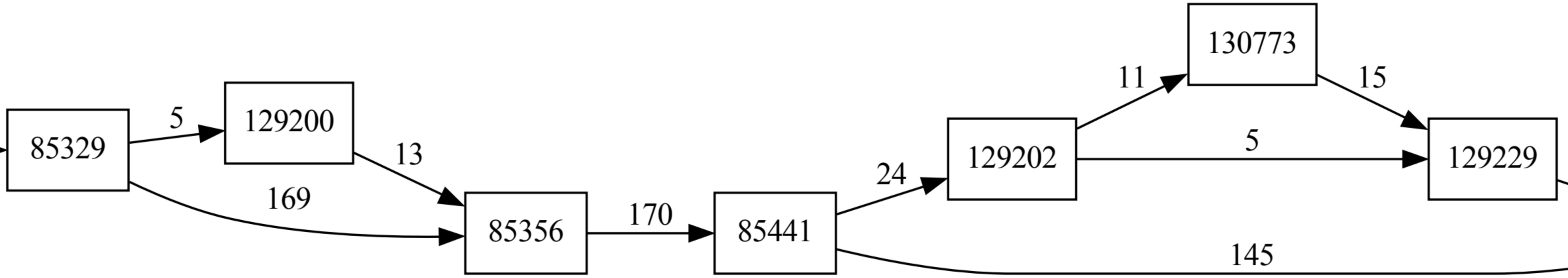
85329
5
129200
13
169
85356
170
85441
24
145
129202
11
130773
15
5
129229

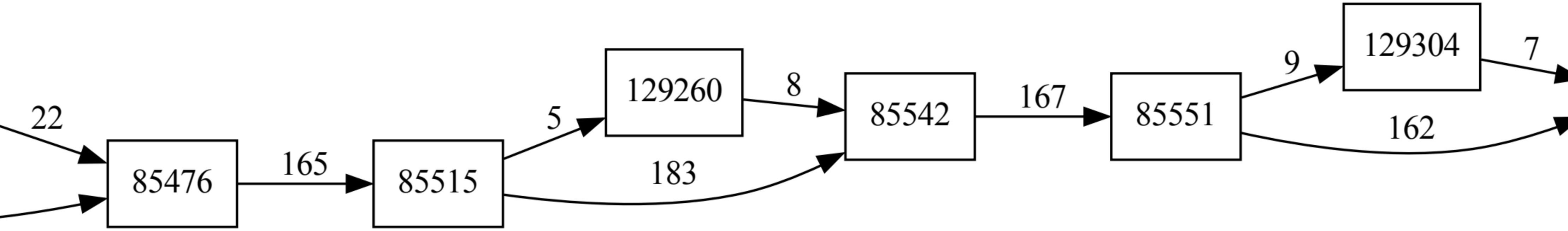
85476
85515
129260
85542
85551
129304

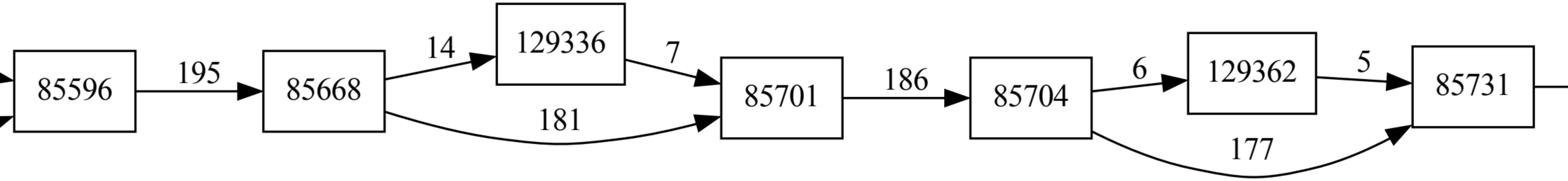
85596
195
85668
14
129336
7
181
85701
186
85704
6
129362
5
177
85731

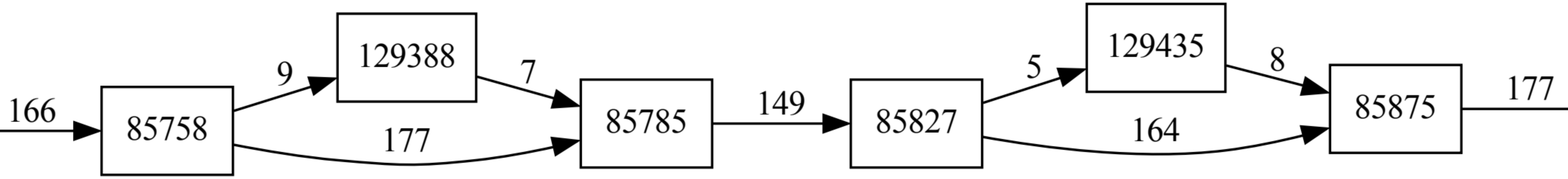
85758
129388
85785
85827
129435
85875

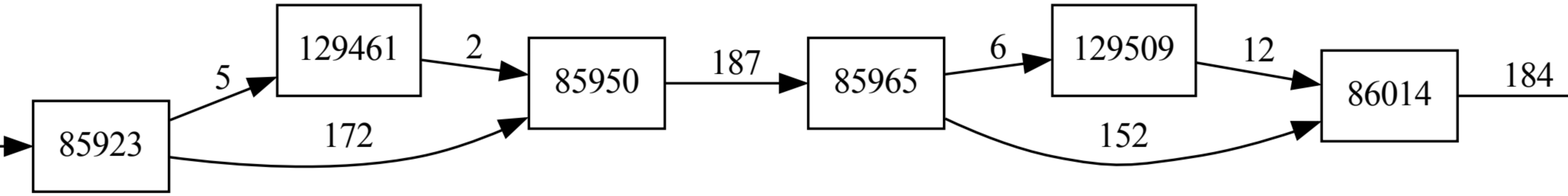
85923
5
129461
172
2
85950
187
85965
6
129509
152
12
86014
184

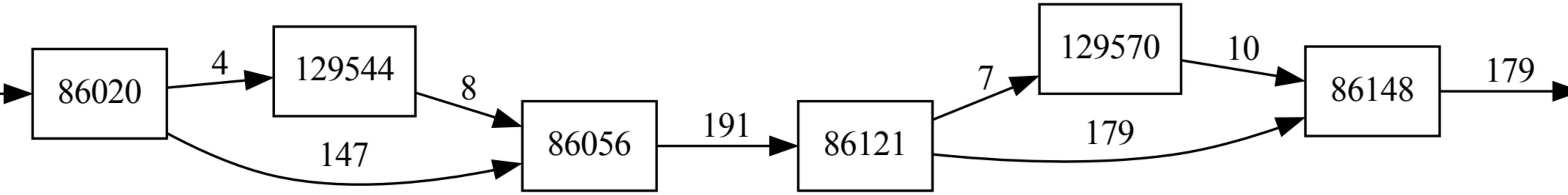
86020
4
129544
8
147
86056
191
86121
7
129570
10
179
86148
179

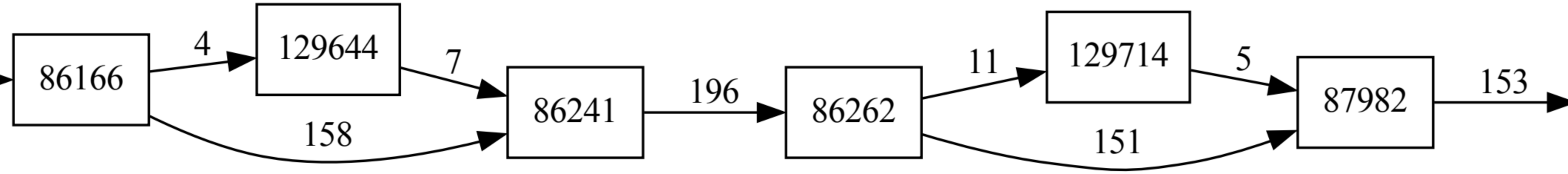
86166
4
129644
7
158
86241
196
86262
11
129714
5
151
87982
153

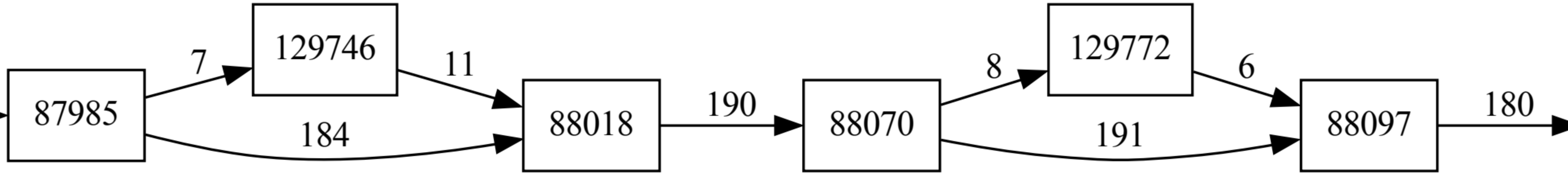
87985
7
129746
11
184
88018
190
88070
8
129772
6
191
88097
180

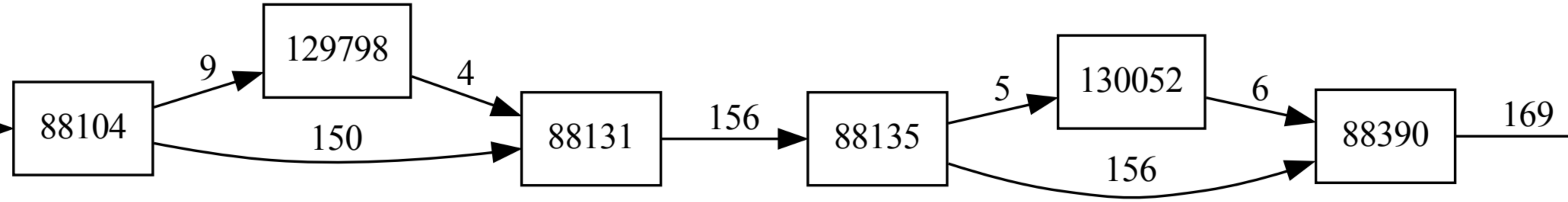

88104
9
129798
4
150
88131
156
88135
5
130052
6
156
88390
169

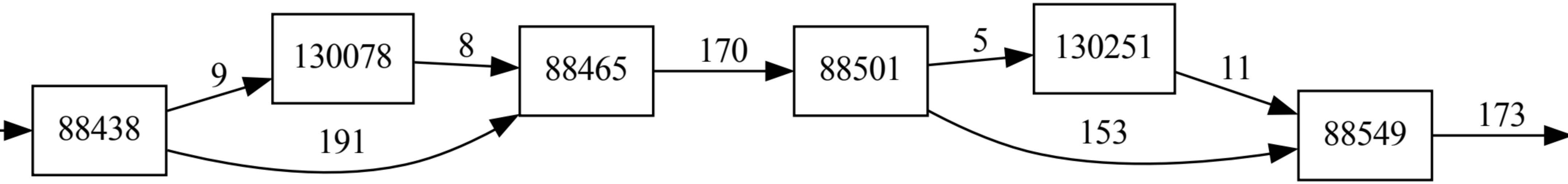
88438
9
191
130078
8
88465
170
88501
5
153
130251
11
88549
173

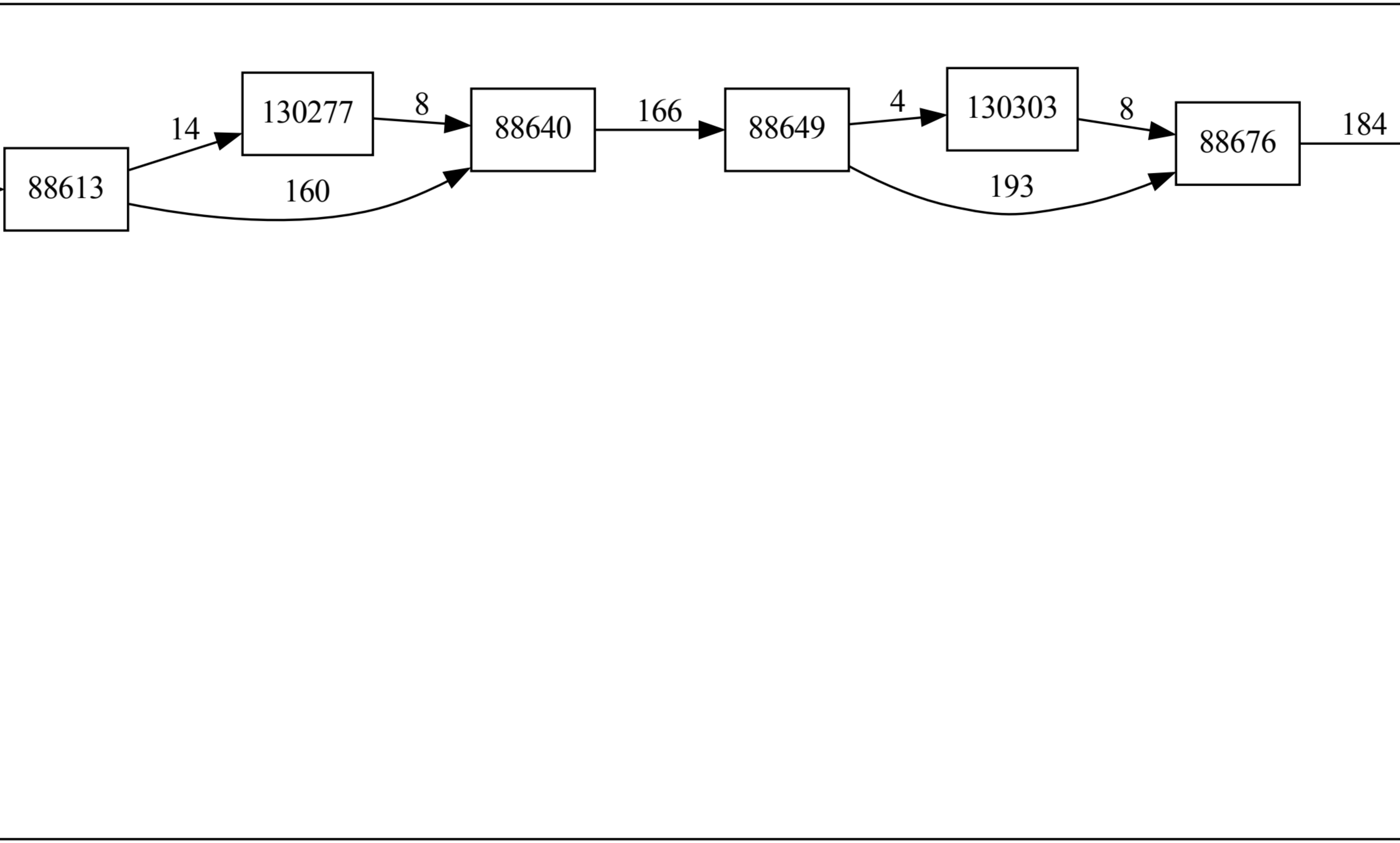
88613
14
130277
160
8
88640
166
88649
4
130303
193
8
88676
184

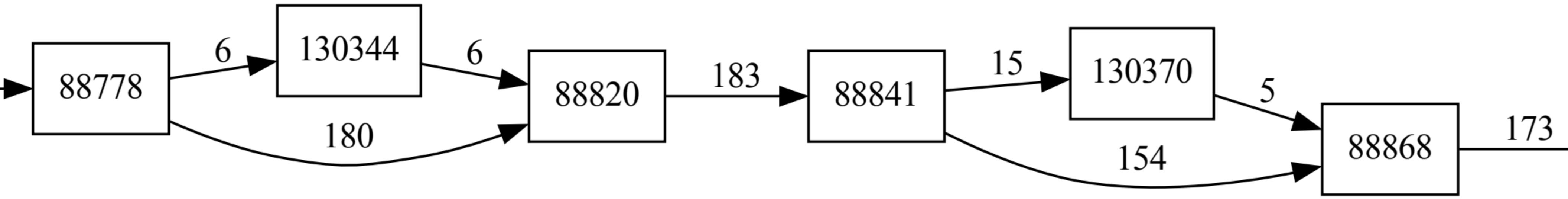
88778
6
180
130344
6
88820
183
88841
15
154
130370
5
88868
173

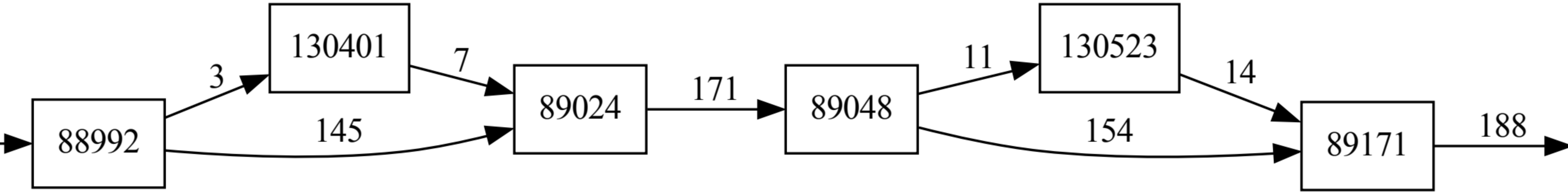
88992
3
145
130401
7
89024
171
89048
11
154
130523
14
89171
188

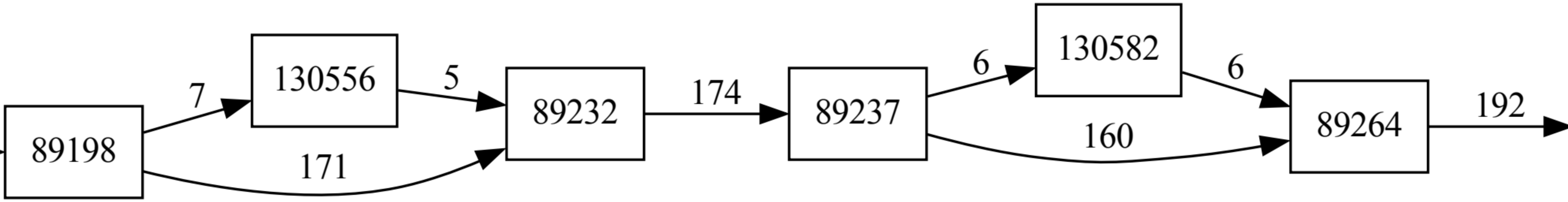
89198
7
130556
5
171
89232
174
89237
6
130582
6
160
89264
192

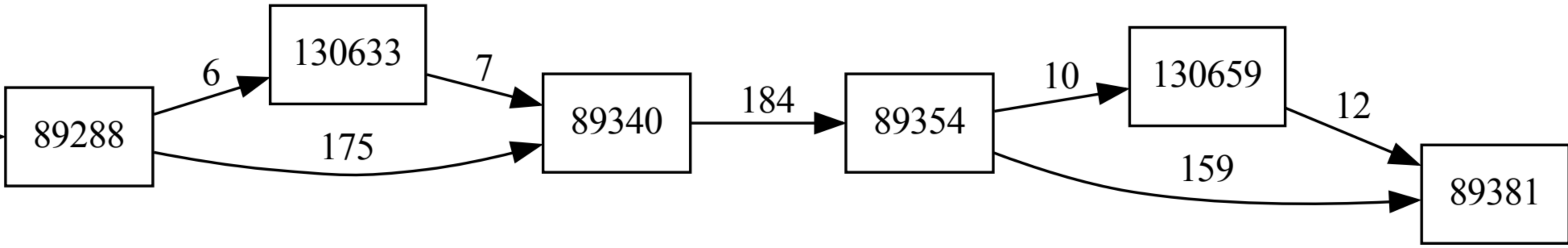
89288
6
130633
7
175
89340
184
89354
10
130659
12
159
89381

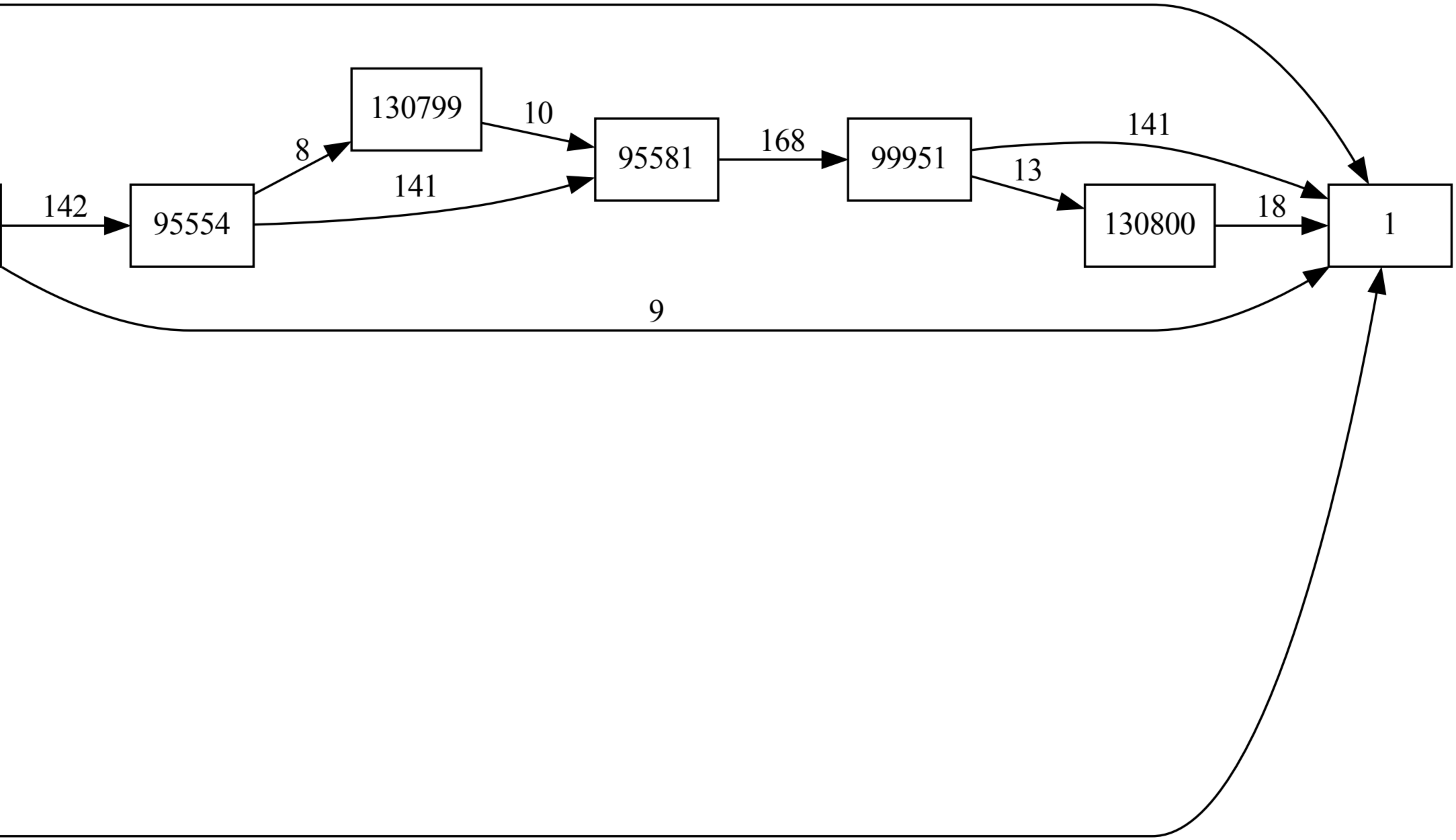
130799
95554
95581
99951
130800