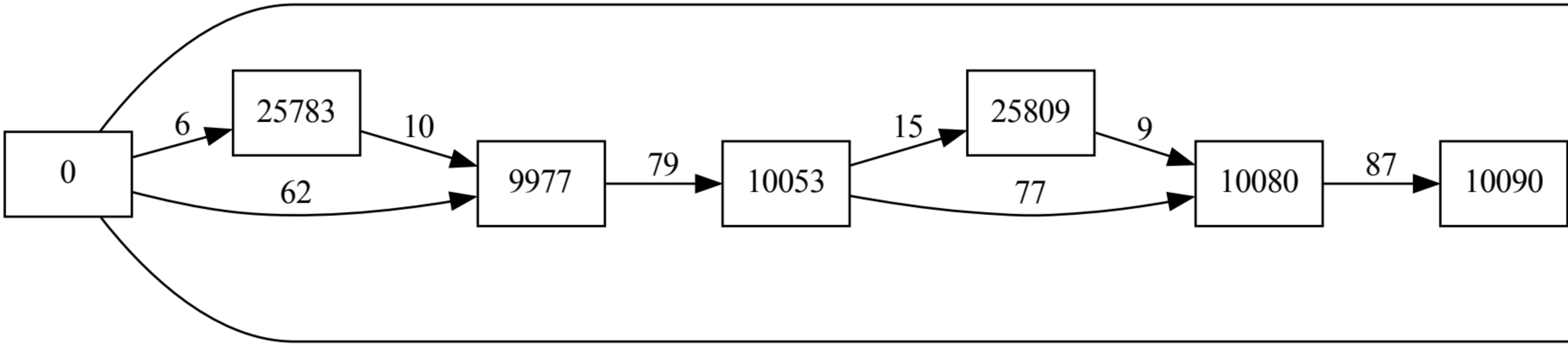
25783
10053
25809
10080
10090

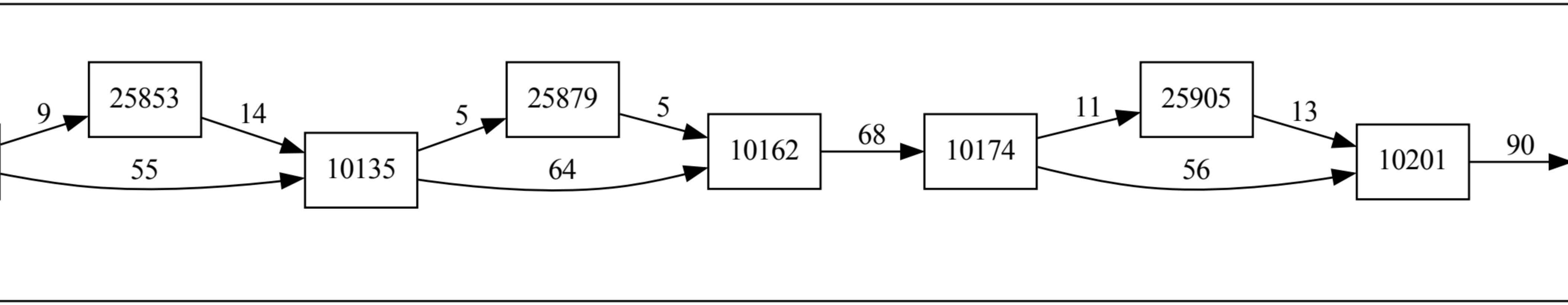
25853
10135
25879
10162
10174
25905
10201

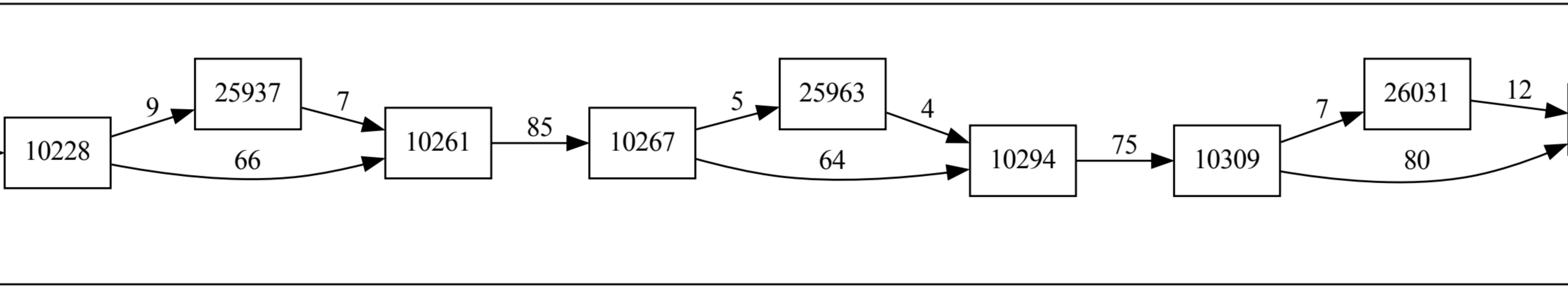
10228
9
66
25937
7
10261
85
10267
5
64
25963
4
10294
75
10309
7
80
26031
12

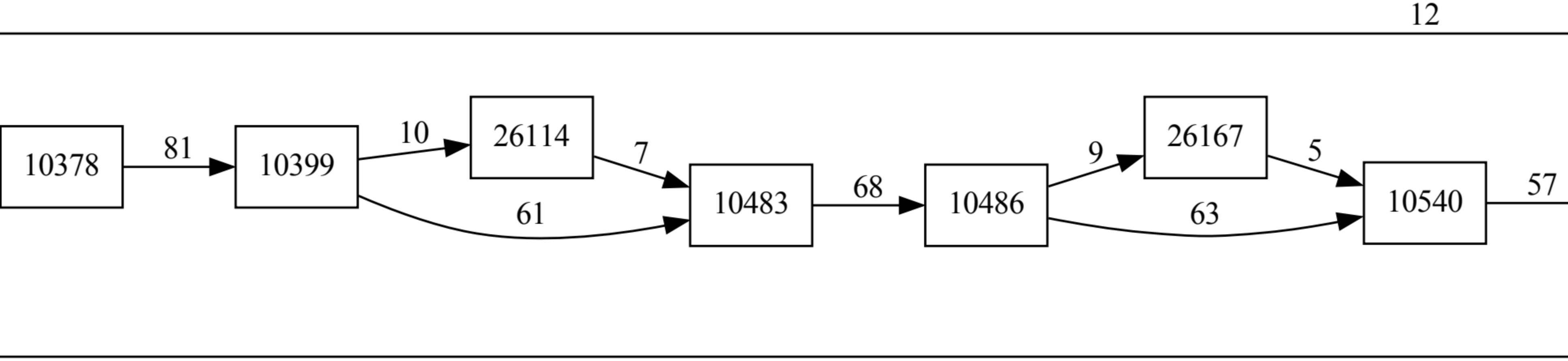
12
10378
81
10399
10
61
26114
7
10483
68
10486
9
63
26167
5
10540
57

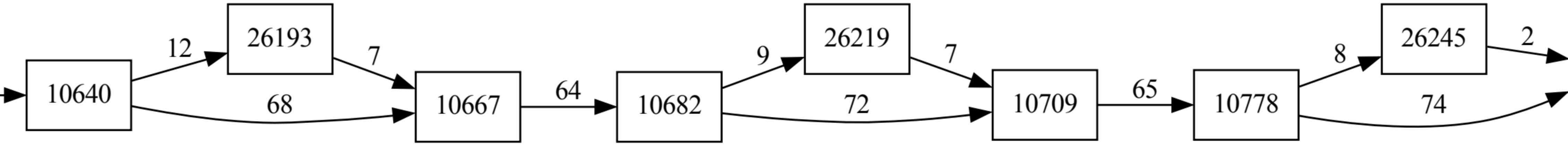
10640
12
26193
7
68
10667
64
10682
9
26219
7
72
10709
65
10778
8
26245
2
74

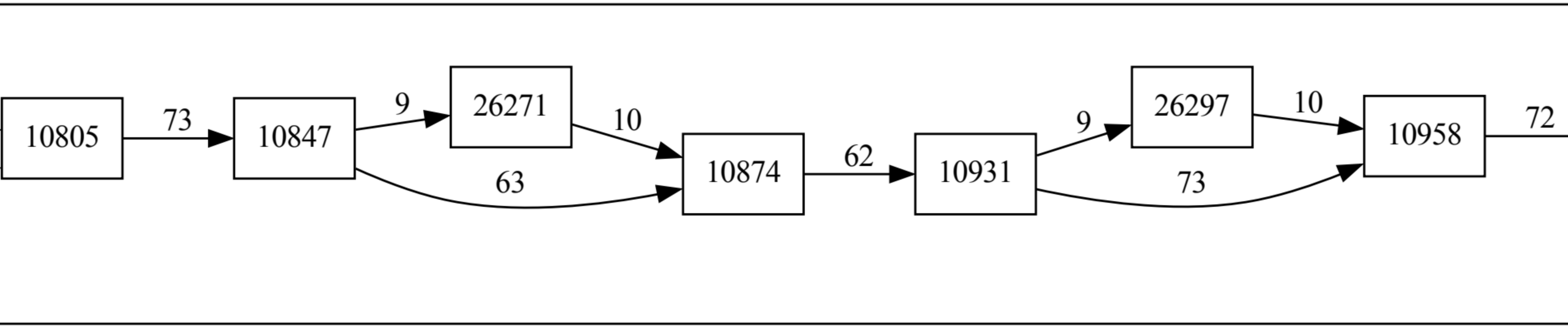
10805
73
10847
9
26271
10
63
10874
62
10931
9
26297
10
73
10958
72

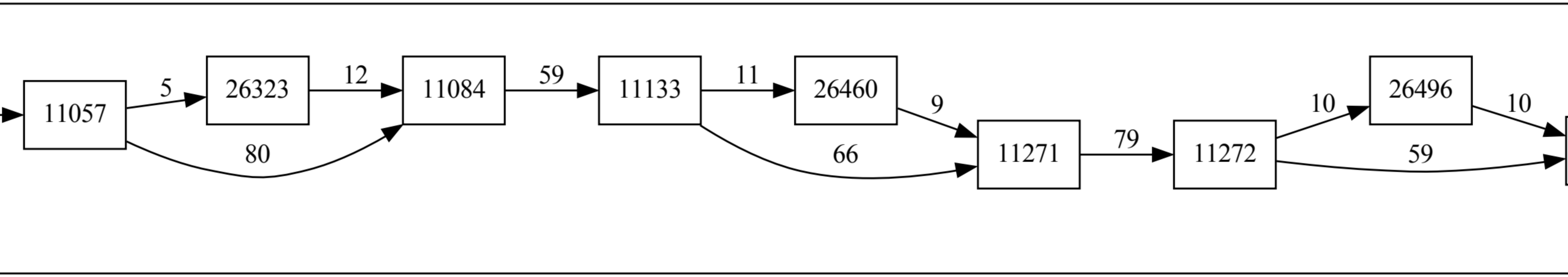
11057
5
26323
12
80
11084
59
11133
11
26460
66
9
11271
79
11272
10
26496
59
10

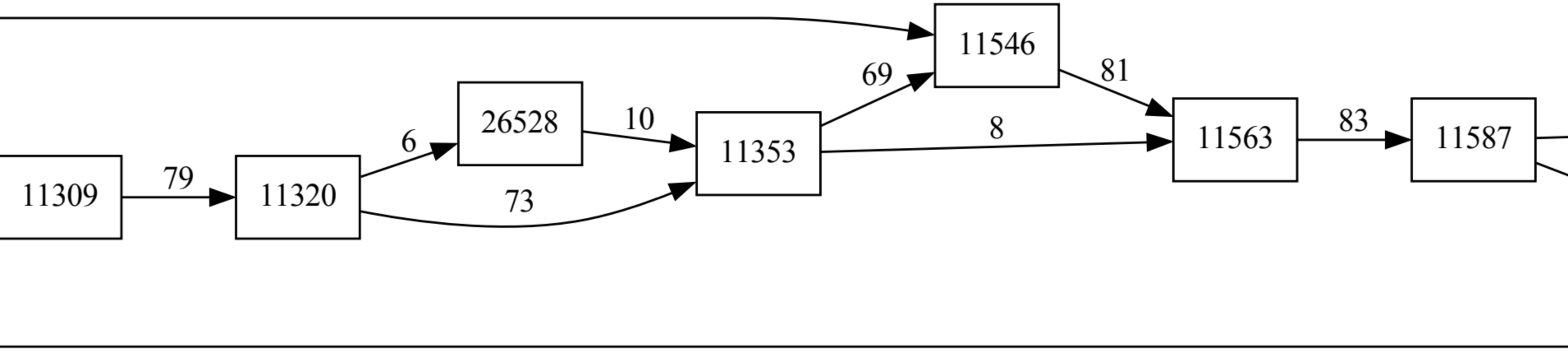
11546
69
81
26528
10
6
11353
8
11563
83
11587
11309
79
11320
73

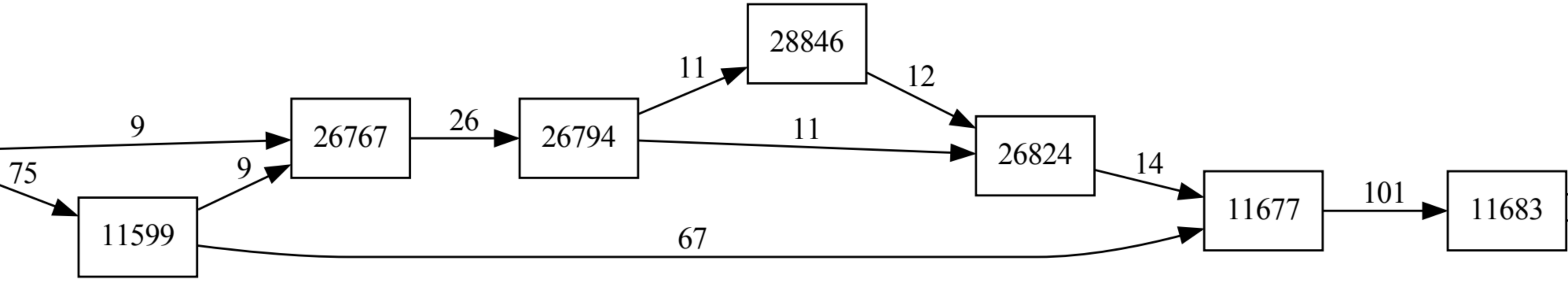
28846
11
12
9
26
26767
26794
11
26824
75
9
14
11599
11677
101
11683
67

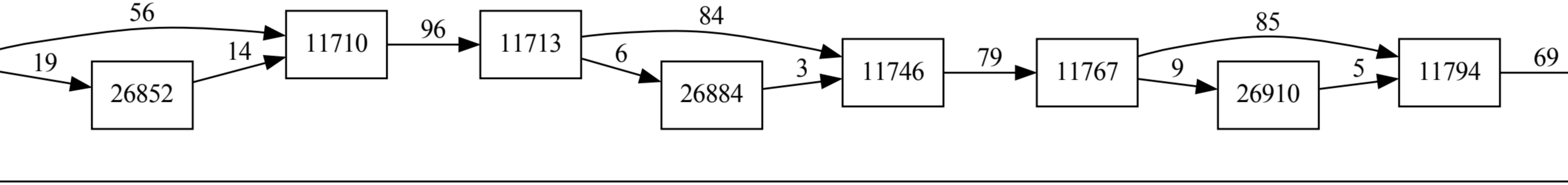
26852
11710
11713
26884
11746
11767
26910
11794

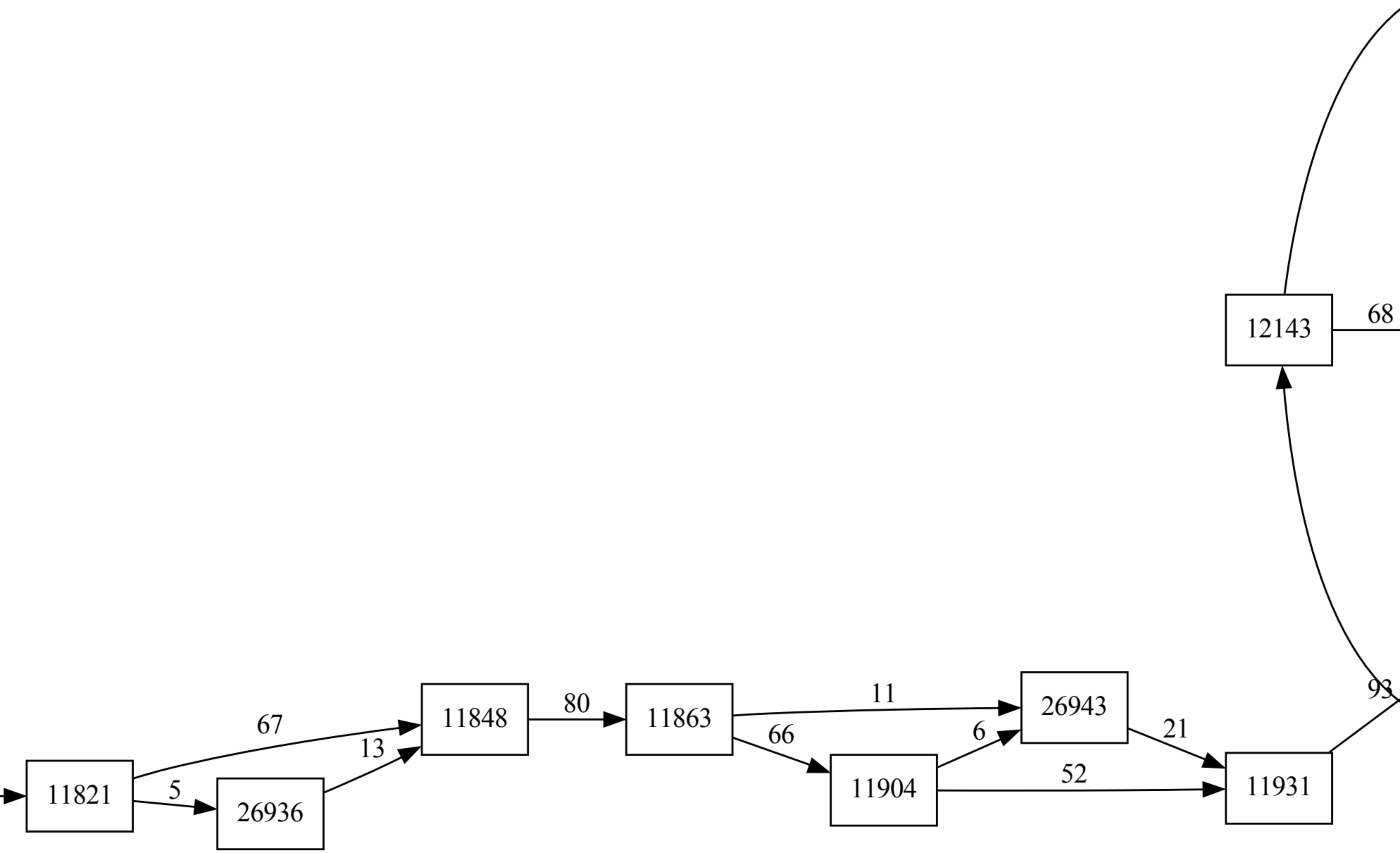
11821
5
67
26936
13
11848
80
11863
11
66
11904
6
26943
52
21
11931
93
12143
68

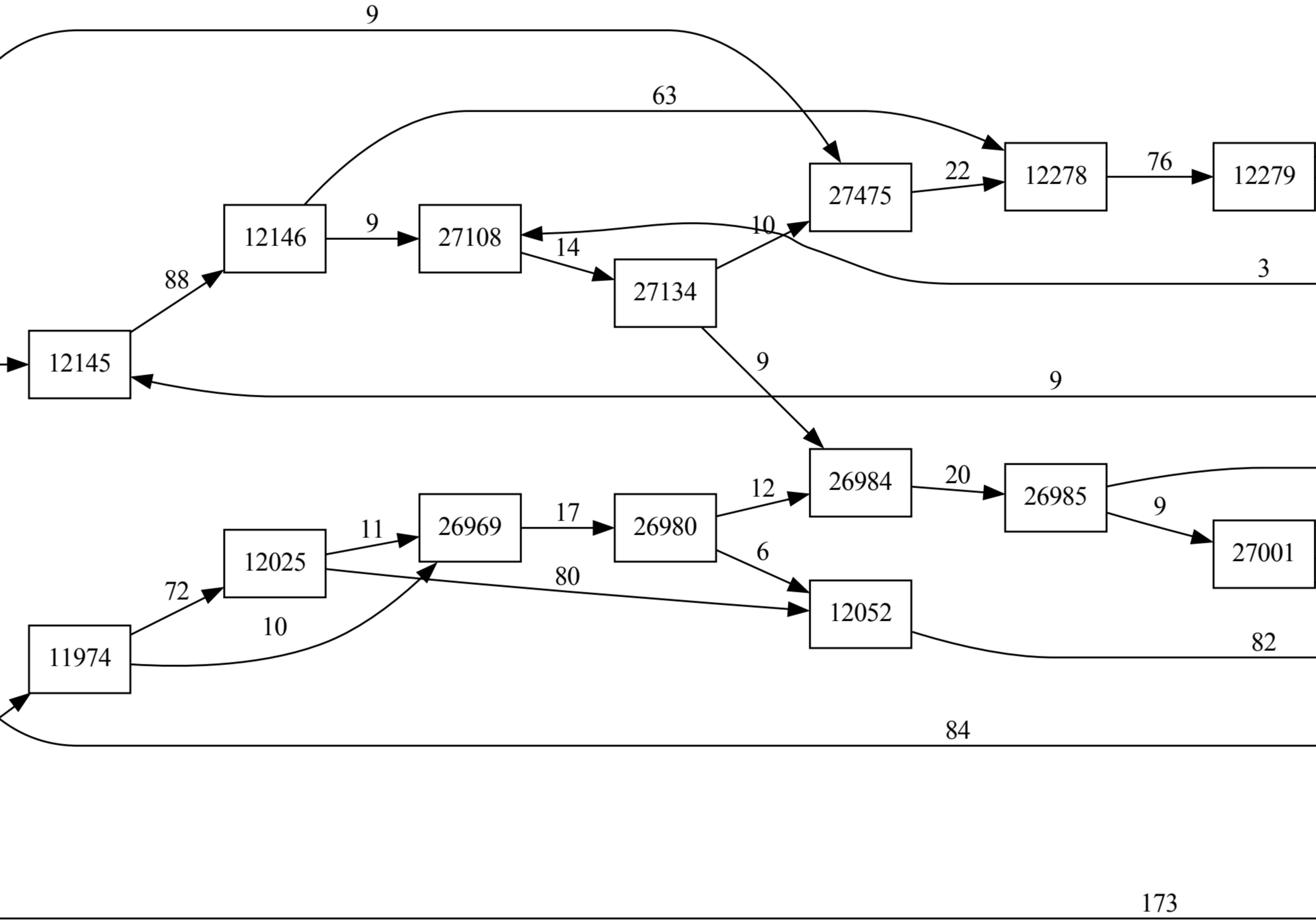
12278
12279
27475
12146
27108
27134
12145
26984
26985
26969
26980
27001
12025
12052
11974

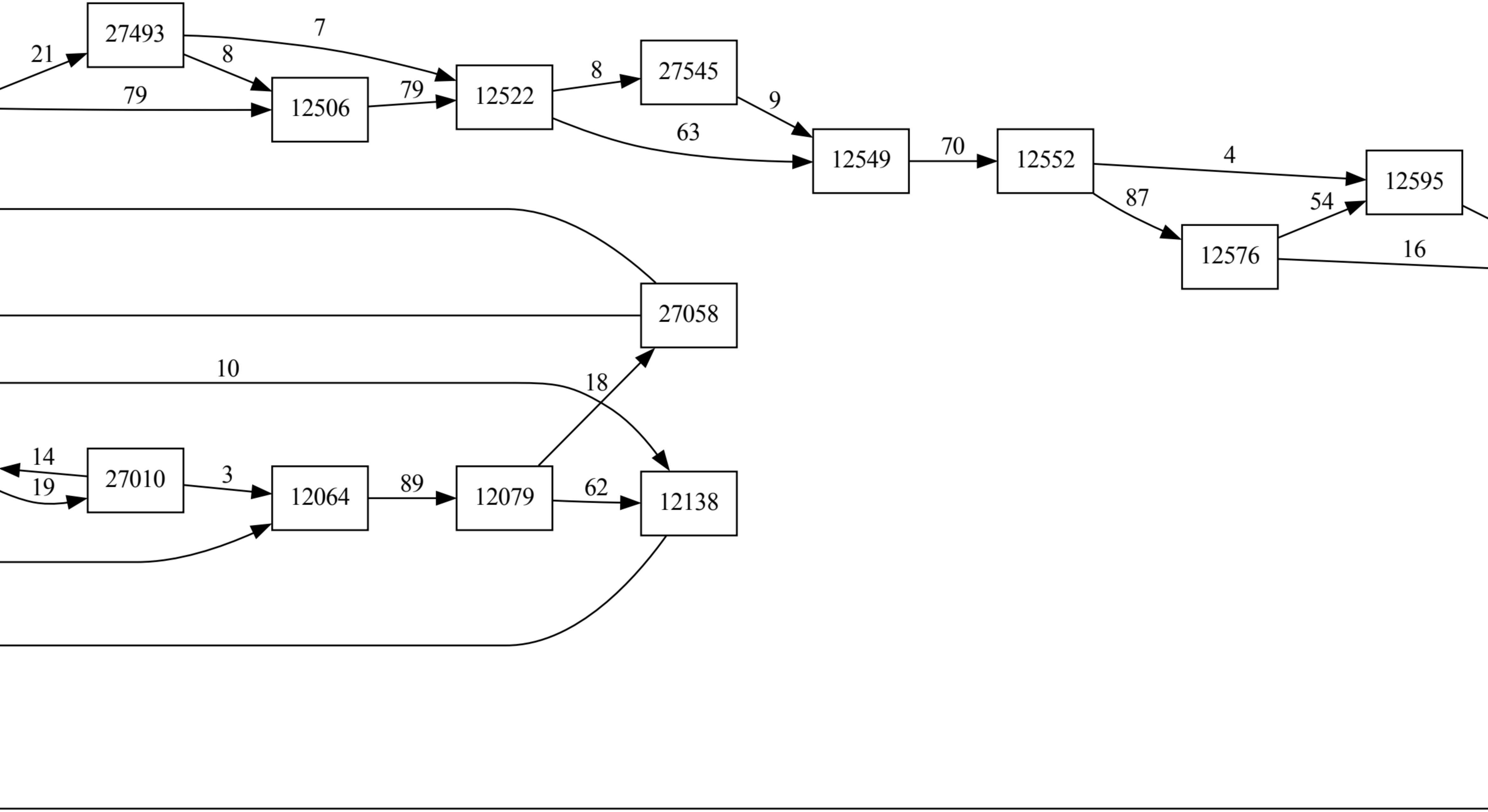
27493
12506
12522
27545
12549
12552
12595
12576
27058
27010
12064
12079
12138

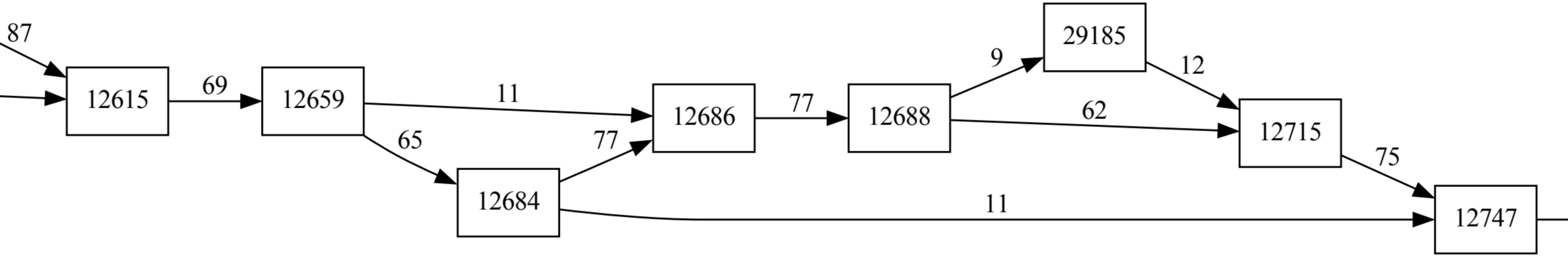
87
12615
69
12659
11
65
12684
77
12686
77
12688
9
29185
12
62
12715
75
11
12747

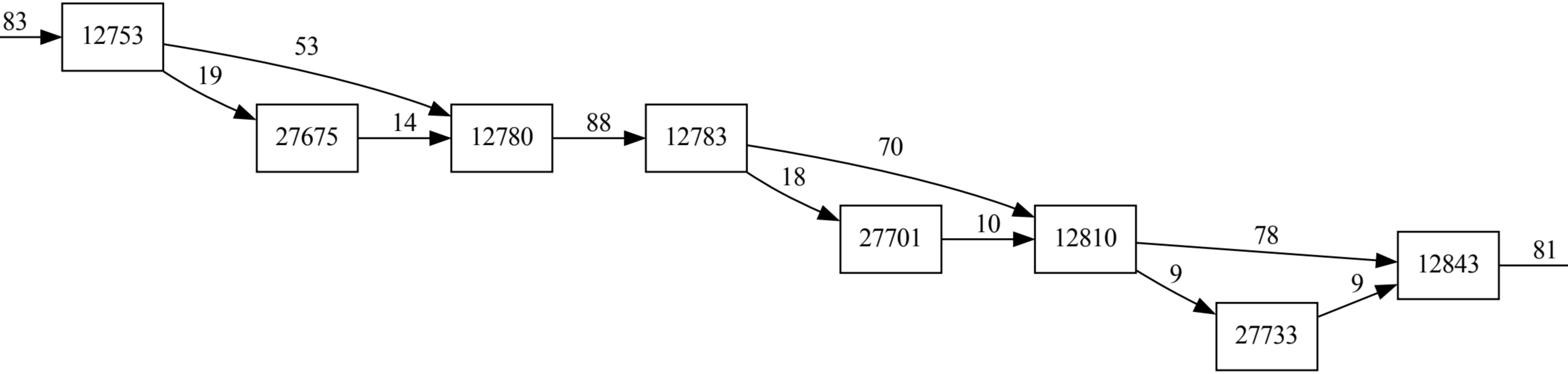
12753
27675
12780
12783
27701
12810
27733
12843

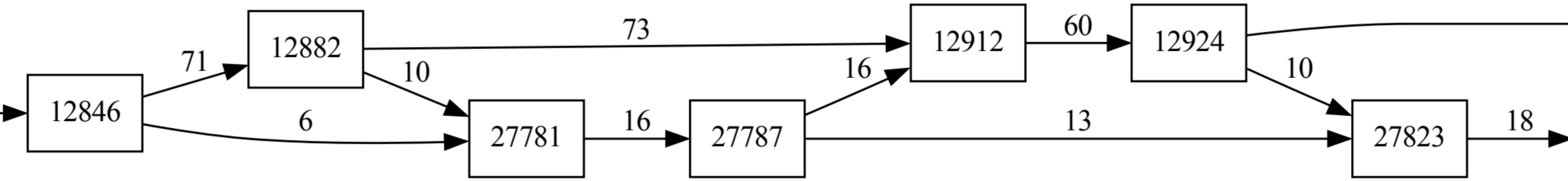
12846
71
6
12882
73
10
27781
16
27787
16
13
12912
60
12924
10
27823
18

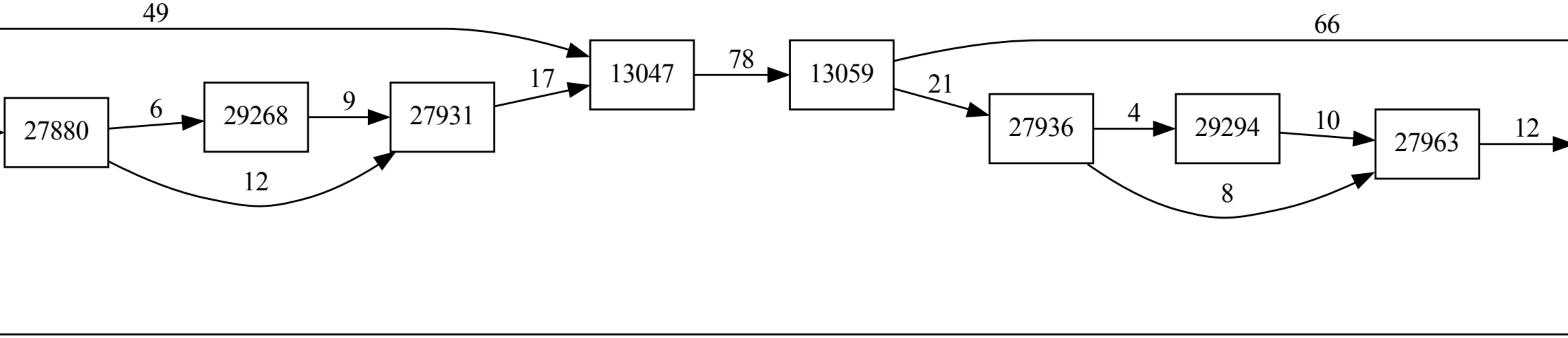
27880
29268
27931
13047
13059
27936
29294
27963

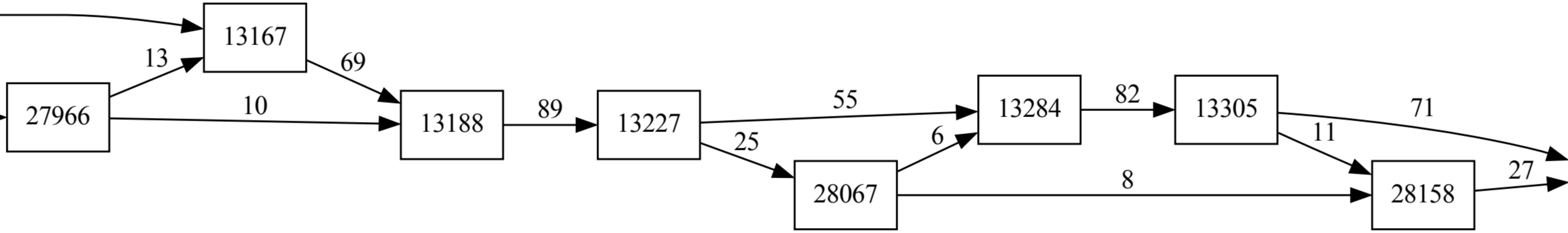
13167
27966
13188
13227
28067
13284
13305
28158

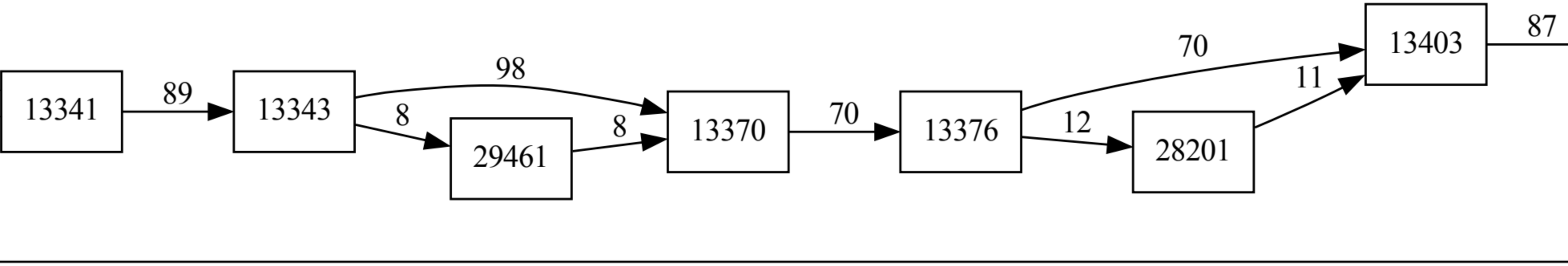
13341
89
13343
98
8
29461
8
13370
70
13376
70
12
28201
11
13403
87

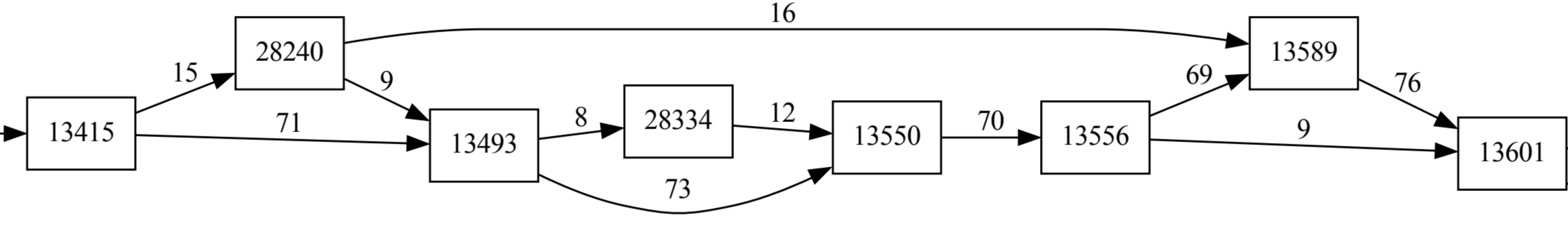
13415
28240
13493
28334
13550
13556
13589
13601
15
71
9
16
8
73
12
70
69
9
76

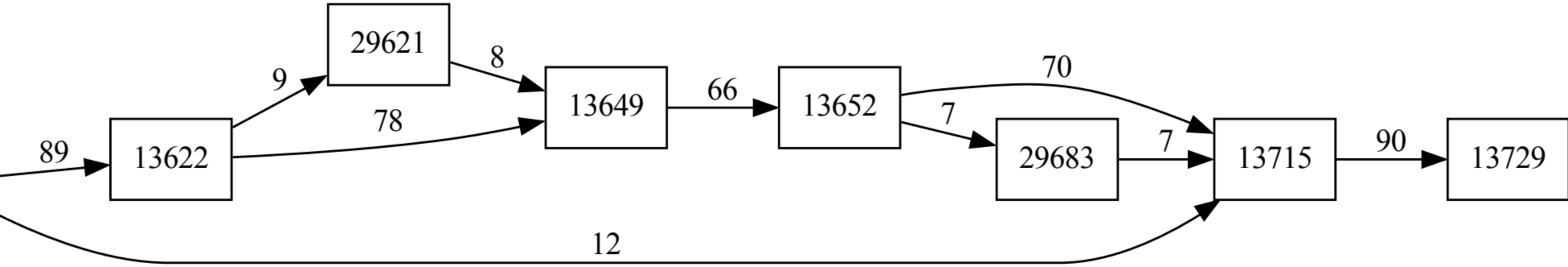
89
13622
9
29621
78
8
13649
66
13652
70
7
29683
7
13715
90
13729
12

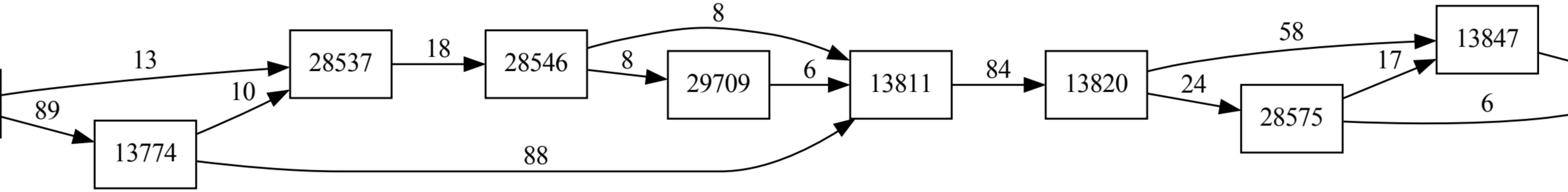
28537
13774
28546
29709
13811
13820
13847
28575

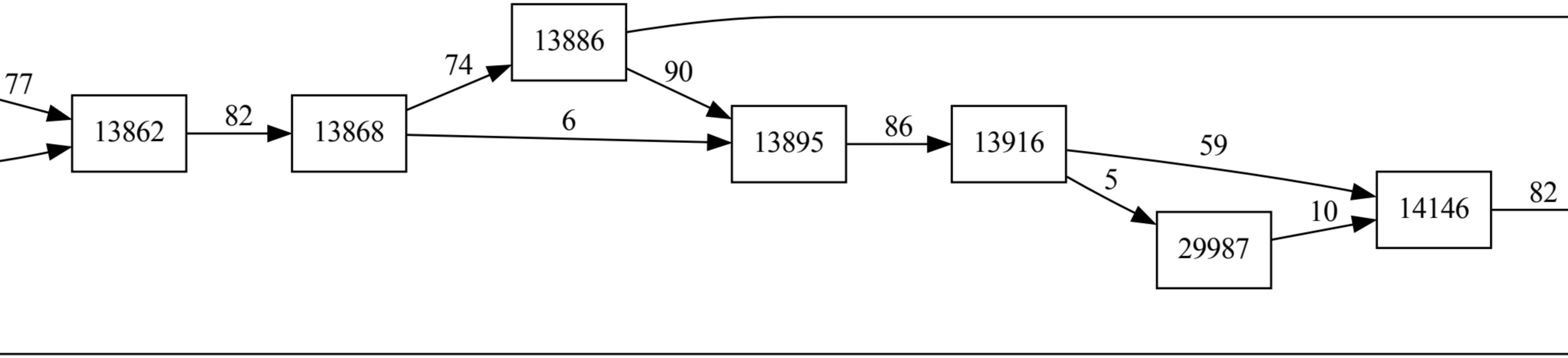
77
13862
82
13868
74
6
13886
90
13895
86
13916
59
5
29987
10
14146
82

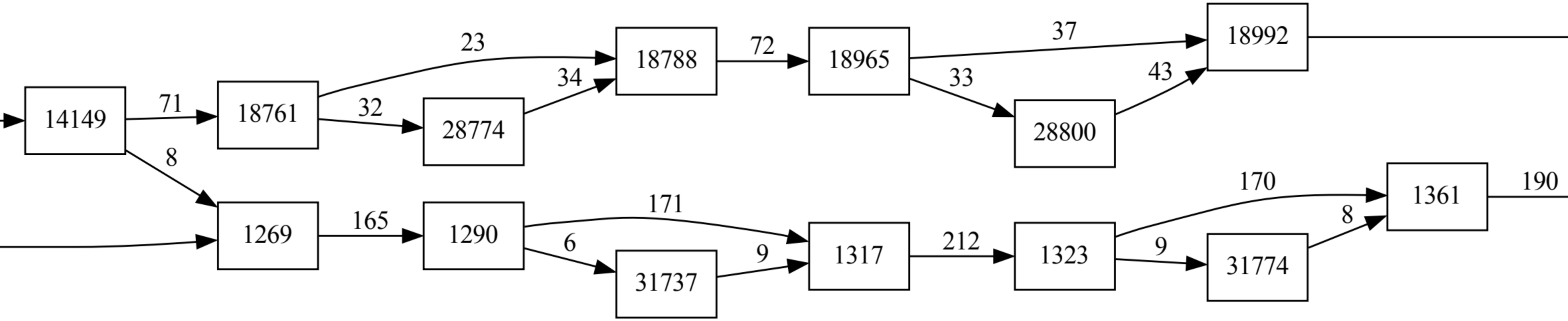
14149
18761
28774
18788
18965
28800
18992
31737
31774

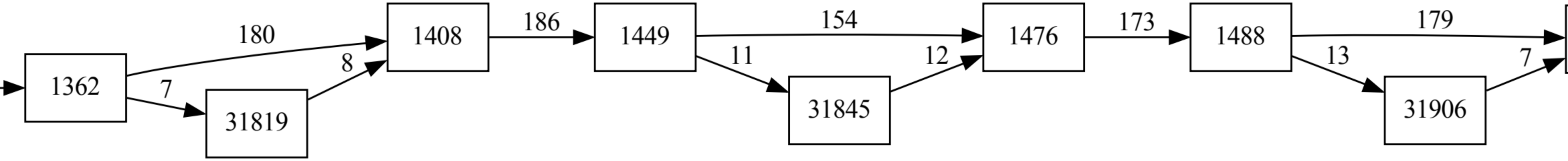
31819
31845
31906

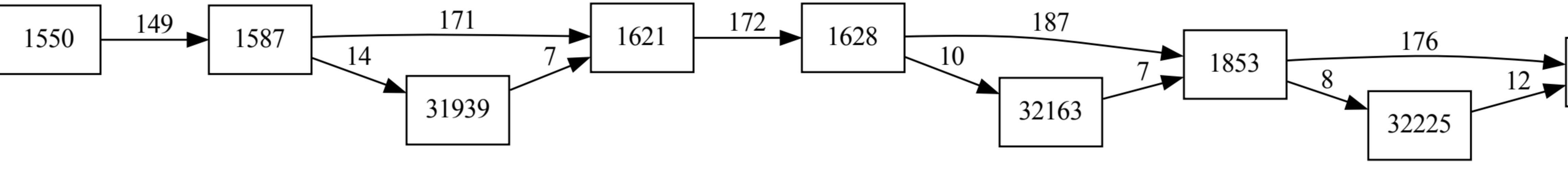
1550
149
1587
171
14
31939
7
1621
172
1628
187
10
32163
7
1853
176
8
32225
12

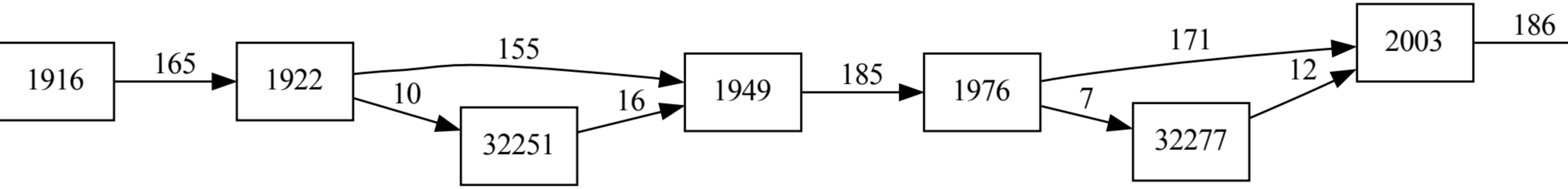
1916
165
1922
155
10
32251
16
1949
185
1976
171
7
32277
12
2003
186

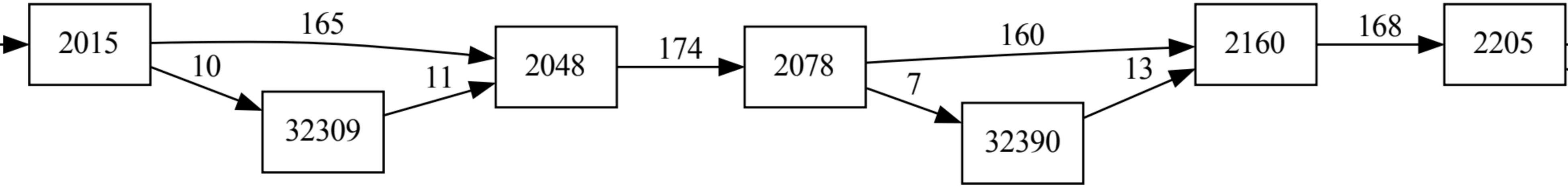
2015
32309
2048
2078
32390

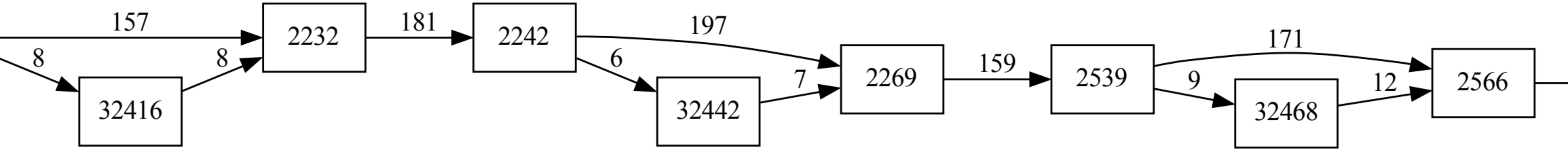
32416
32442
32468

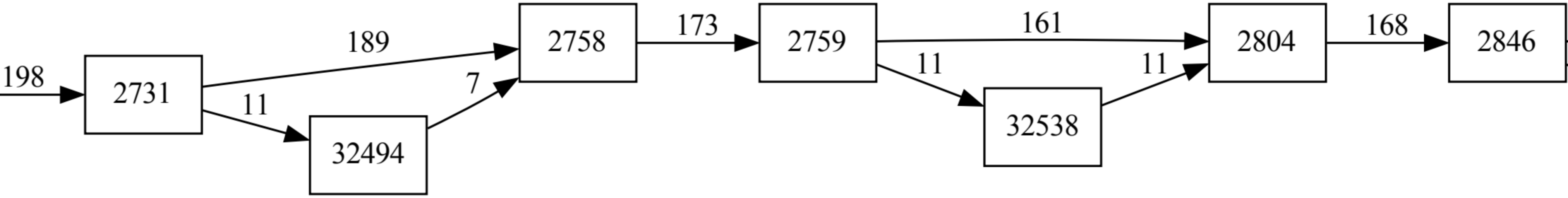
32494
32538

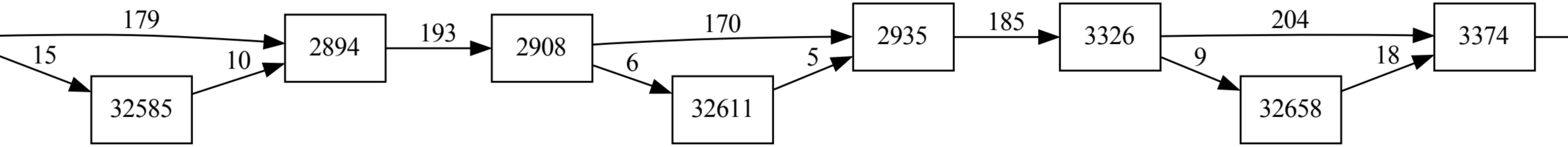
32585
32611
32658

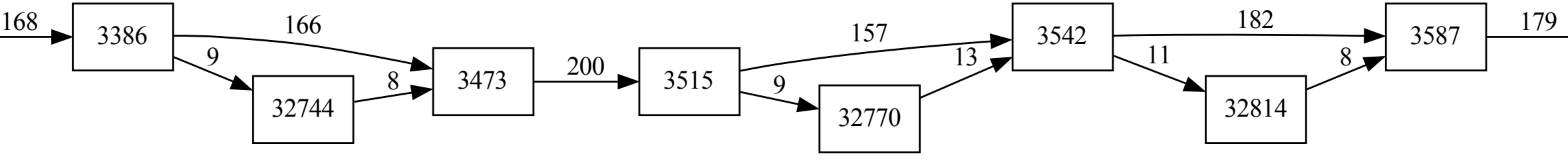
32744
32770
32814

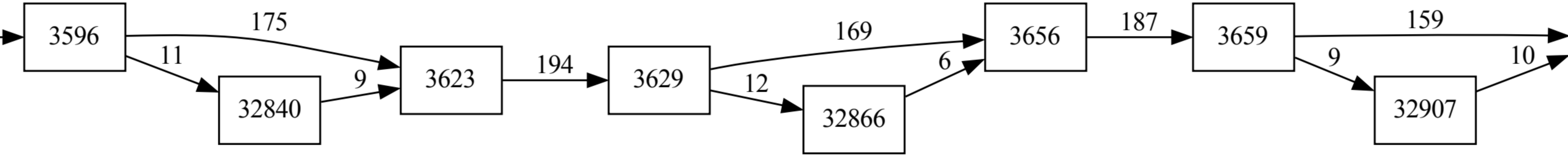
32840
32866
32907

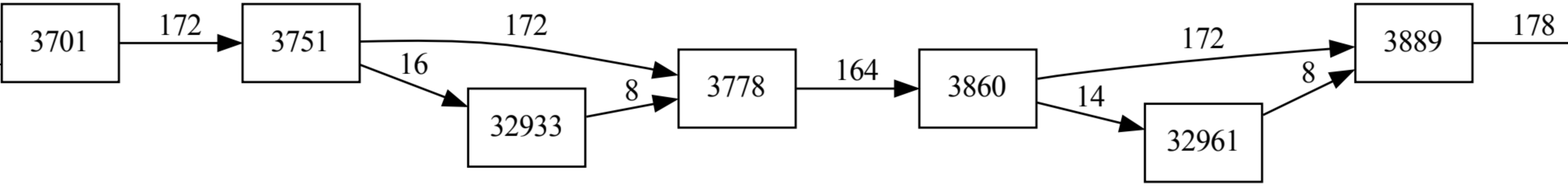
32933
32961

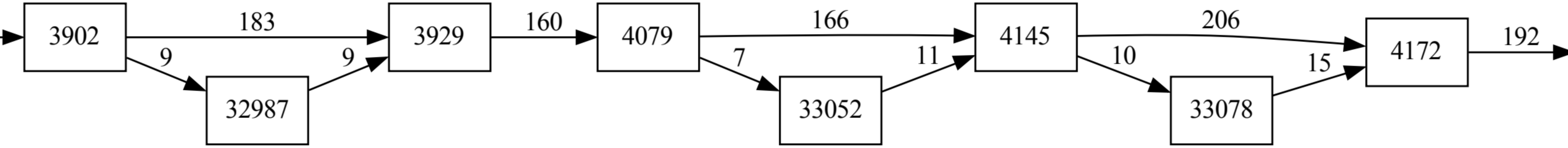
32987
33052
33078

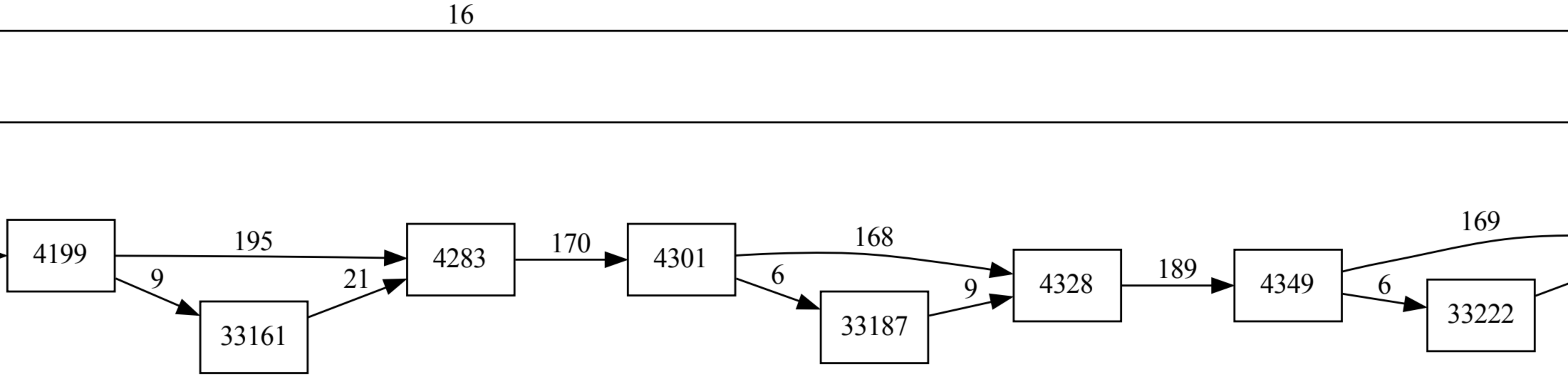
33161
33187
33222

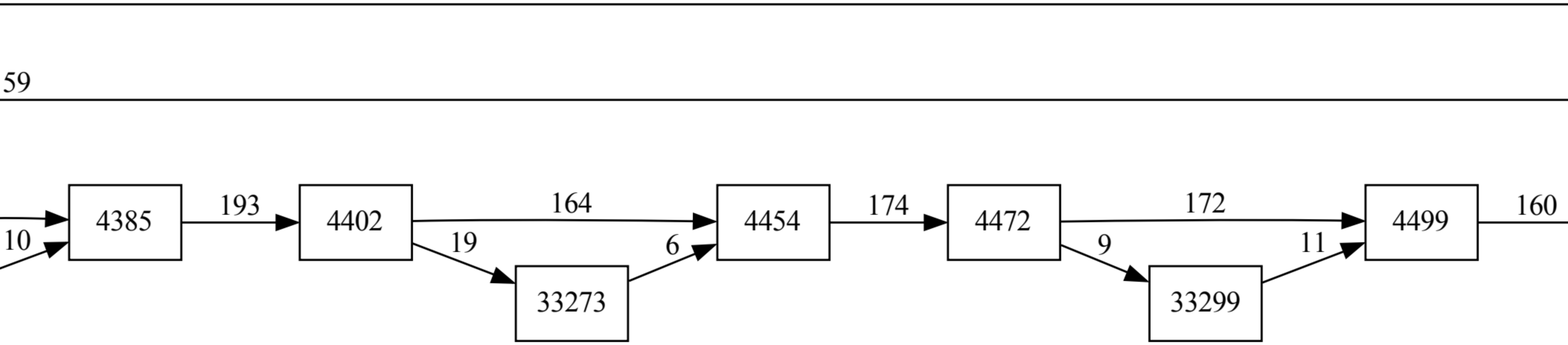
33273
33299

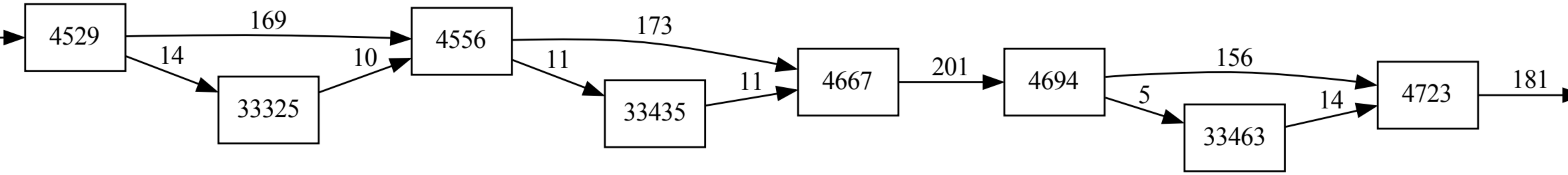
33325
33435
33463

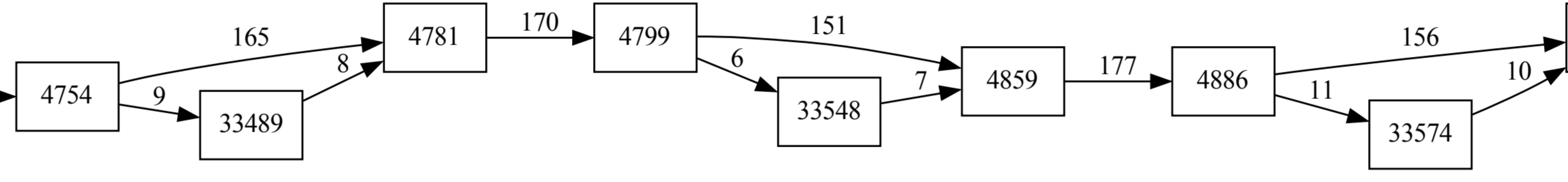
33489
33548
33574

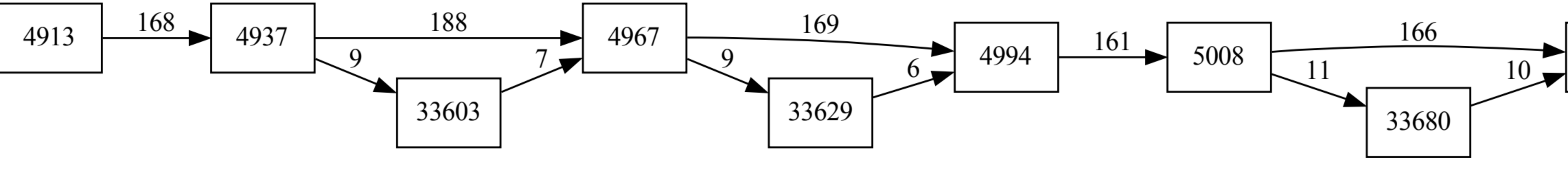
33603
33629
33680

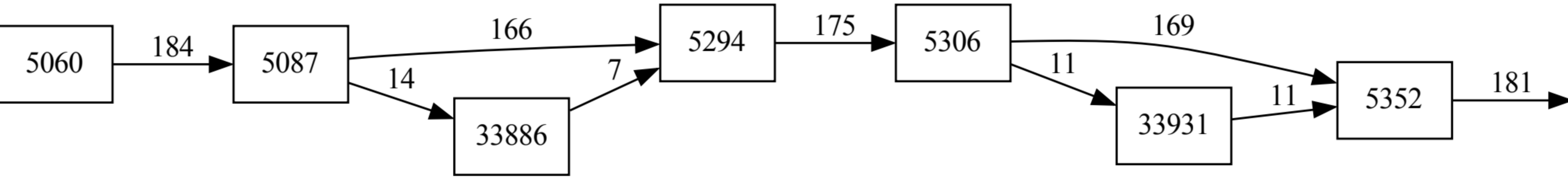
33886
33931

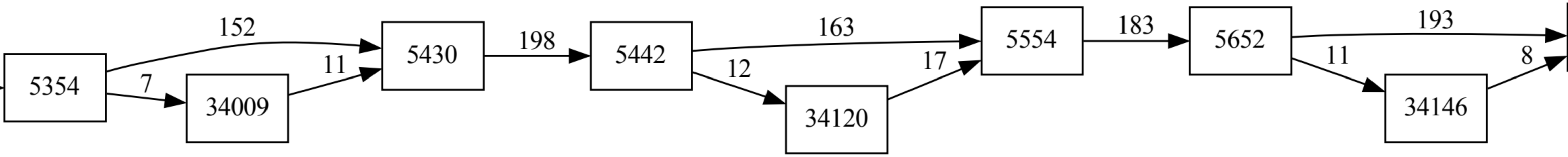
34009
34120
34146

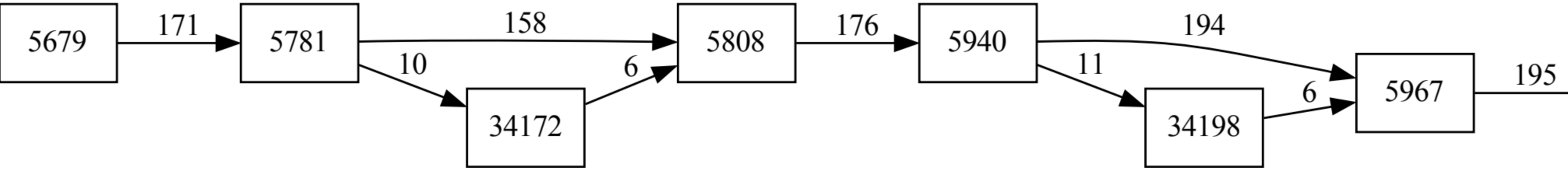
34172
34198

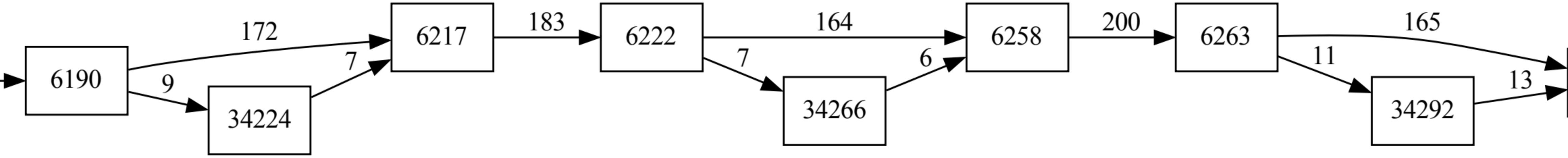
34224
34266
34292

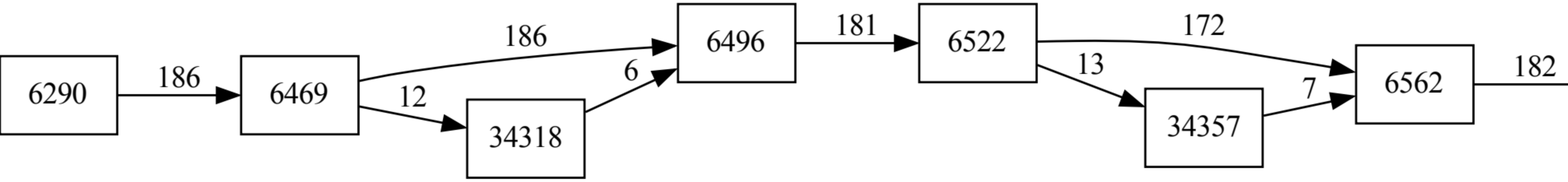
34318
34357

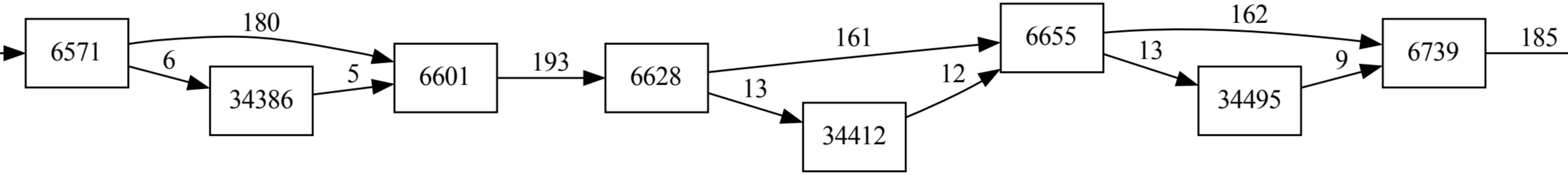
34386
34412
34495

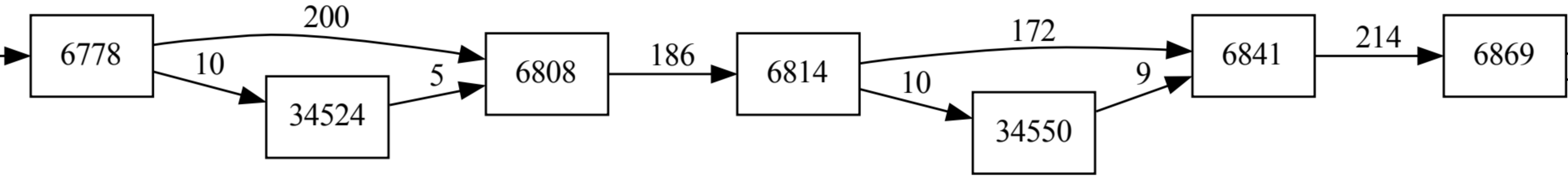
34524
34550

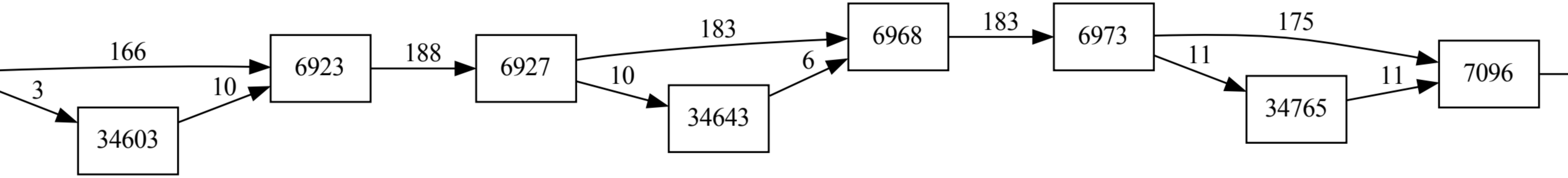
34603
34643
34765

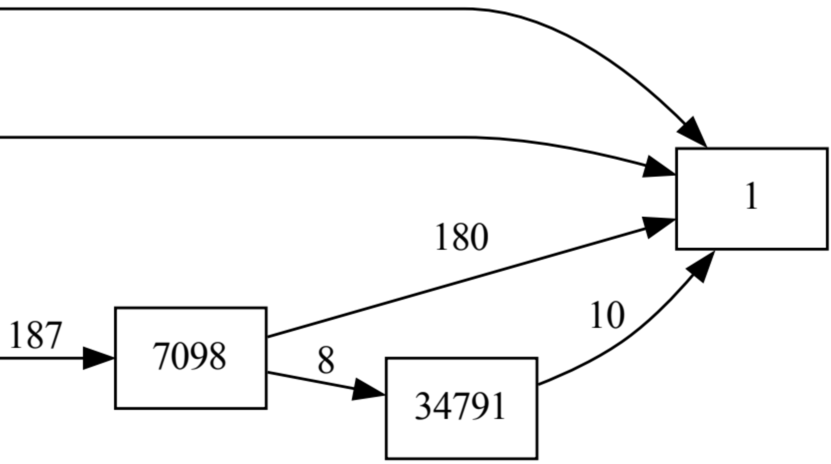
34791