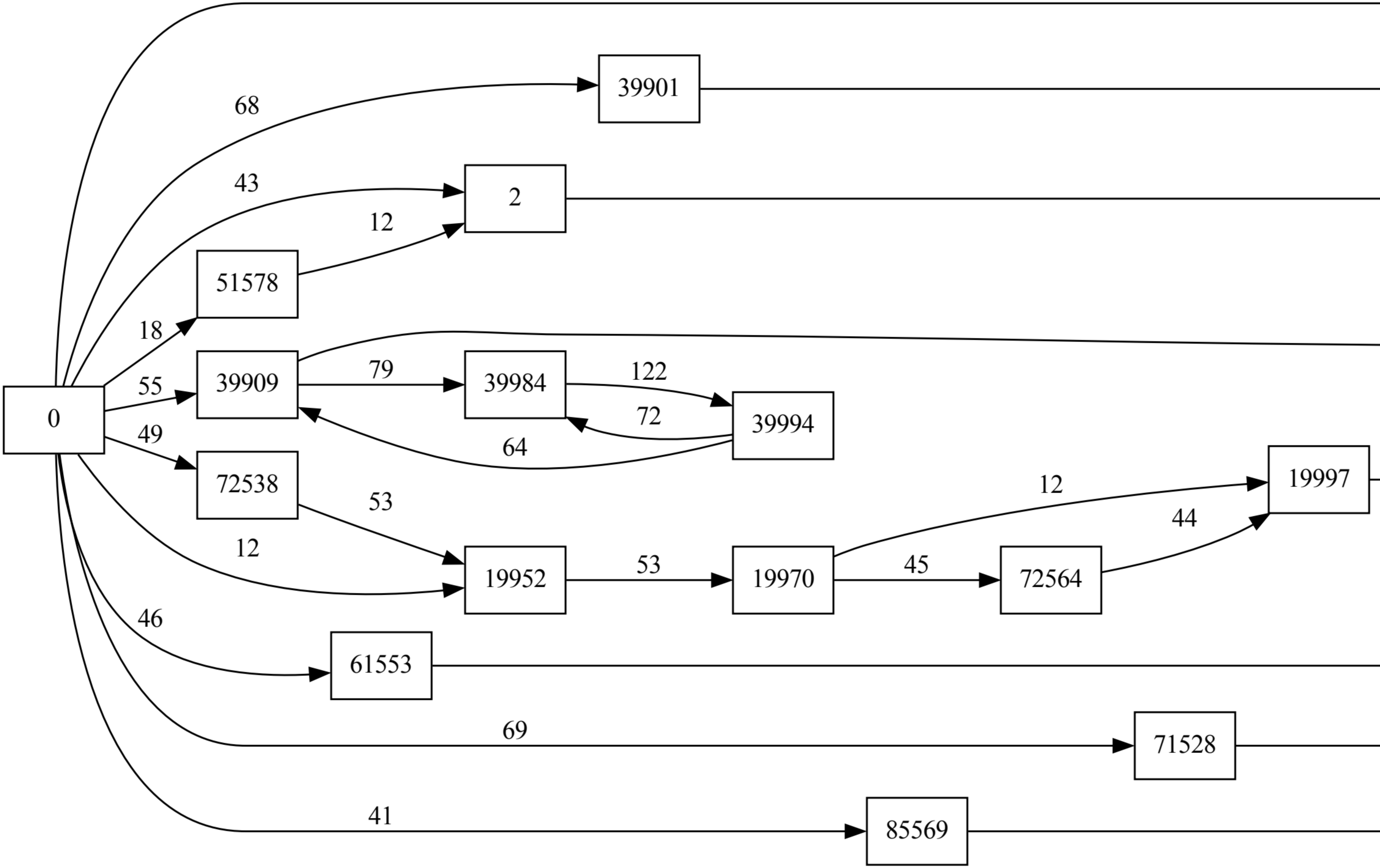
39901
51578
39909
39984
39994
72538
19952
19970
19997
72564
61553
71528
85569

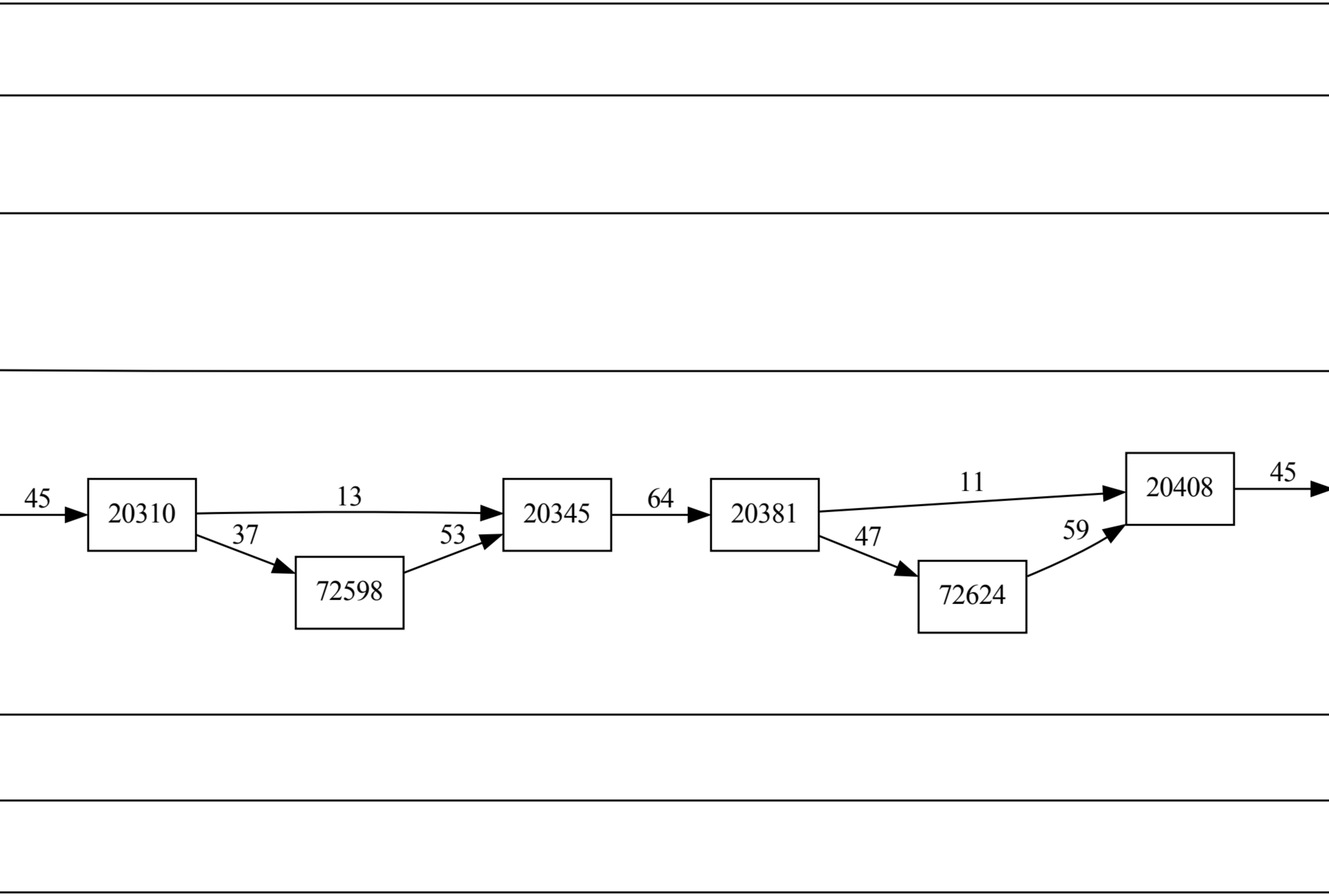
20310
72598
20345
20381
72624
20408

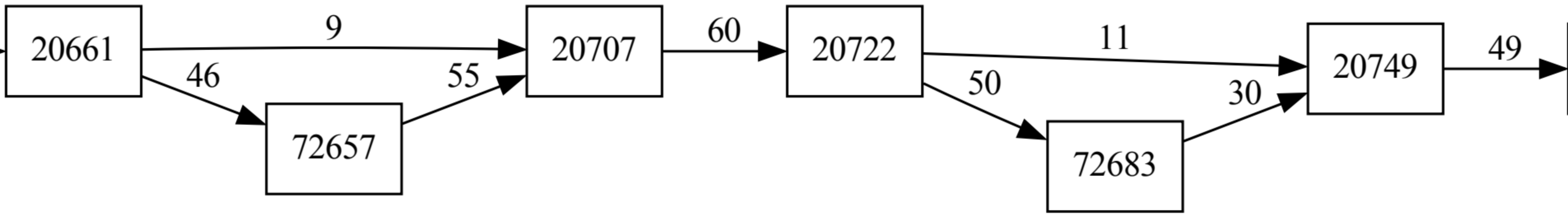
20661
9
46
72657
55
20707
60
20722
11
50
72683
30
20749
49

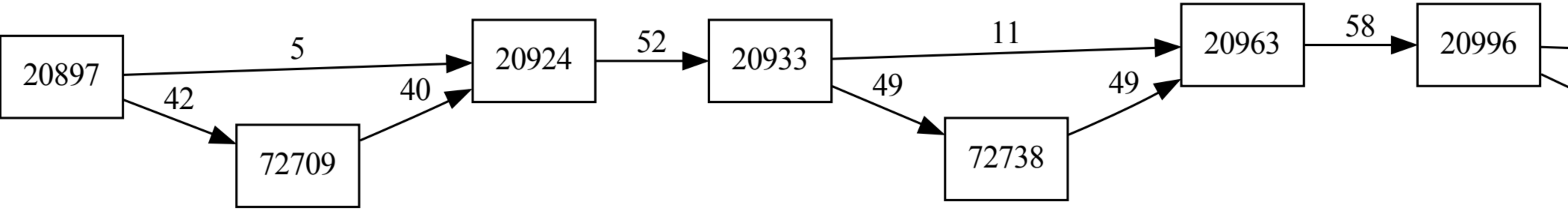
20897
5
42
72709
40
20924
52
20933
11
49
72738
49
20963
58
20996

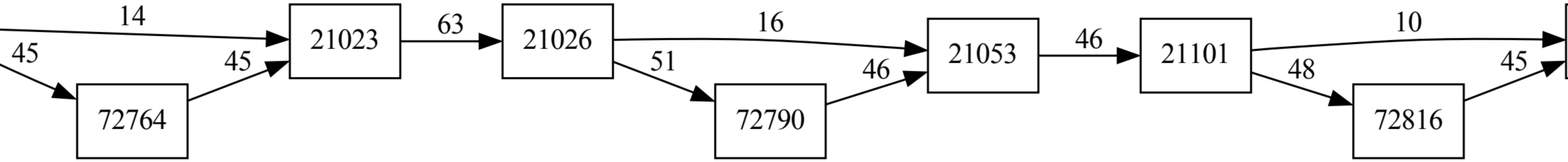
72764
21023
21026
72790
21053
21101
72816

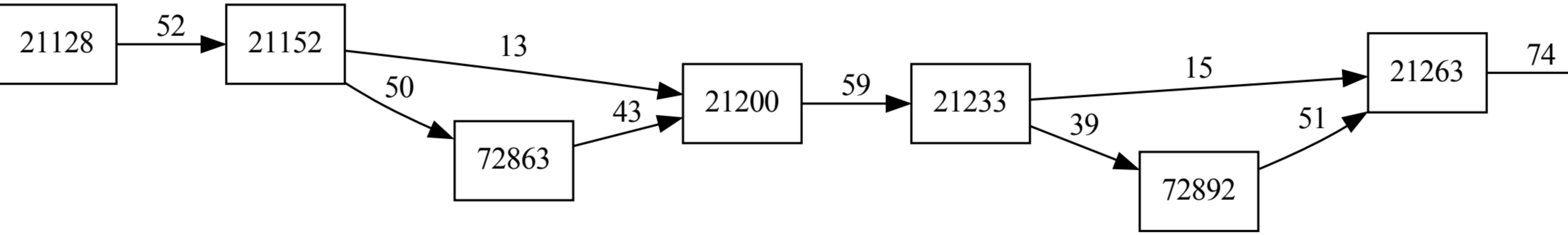
21128
52
21152
13
50
72863
43
21200
59
21233
15
39
72892
51
21263
74

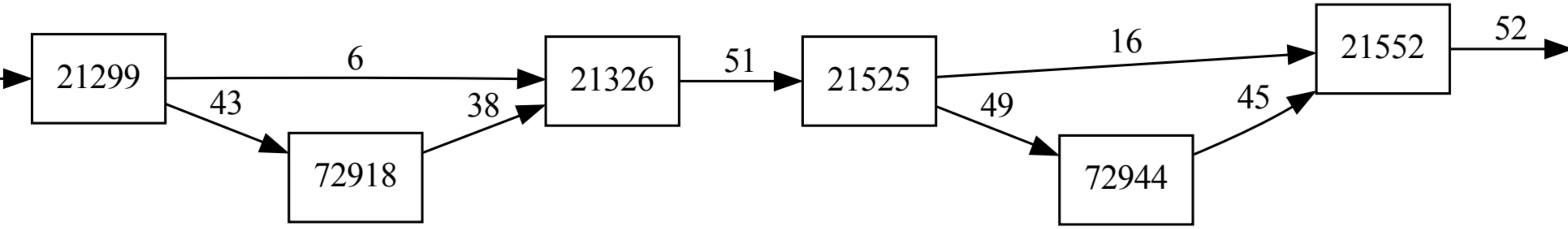
21299
6
43
72918
38
21326
51
21525
16
49
72944
45
21552
52

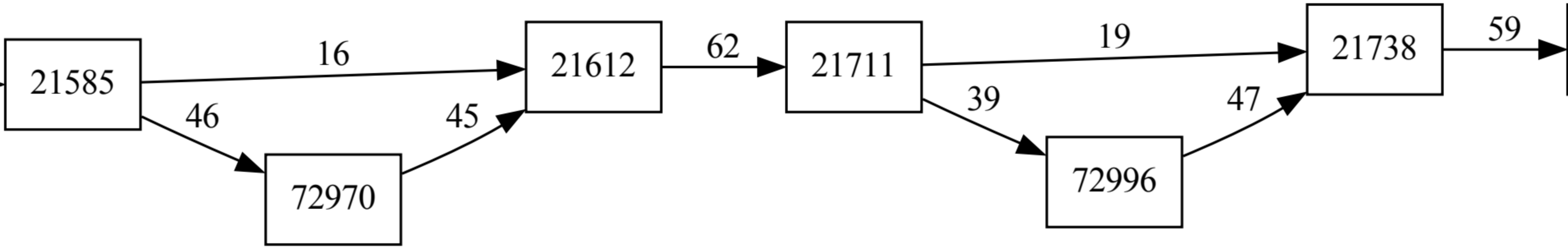
21585
16
46
72970
45
21612
62
21711
19
39
72996
47
21738
59

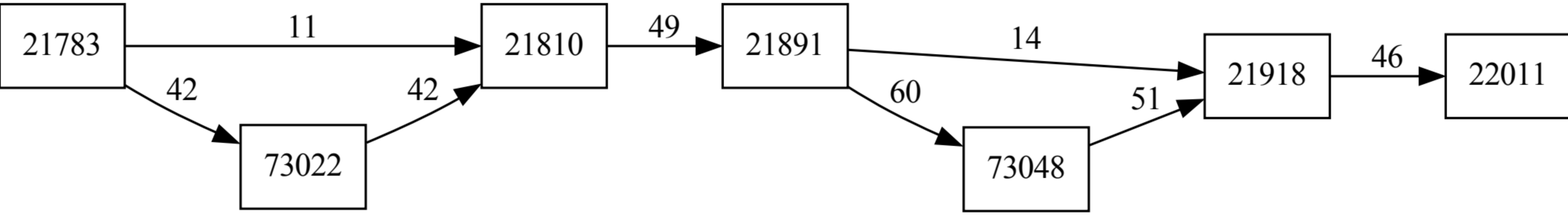
21783
11
42
73022
42
21810
49
21891
14
60
73048
51
21918
46
22011

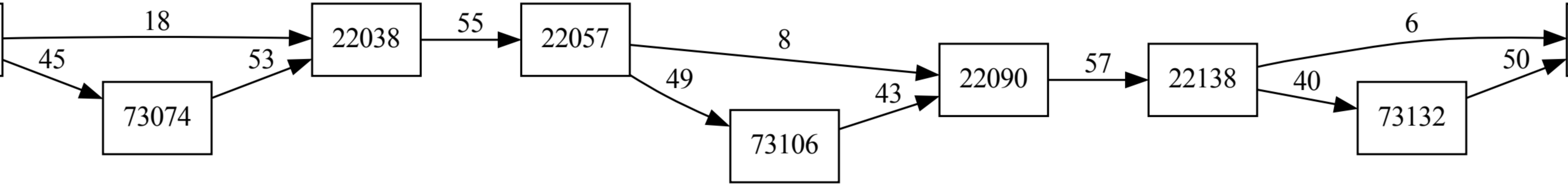
22038
73074
22057
73106
22090
22138
73132

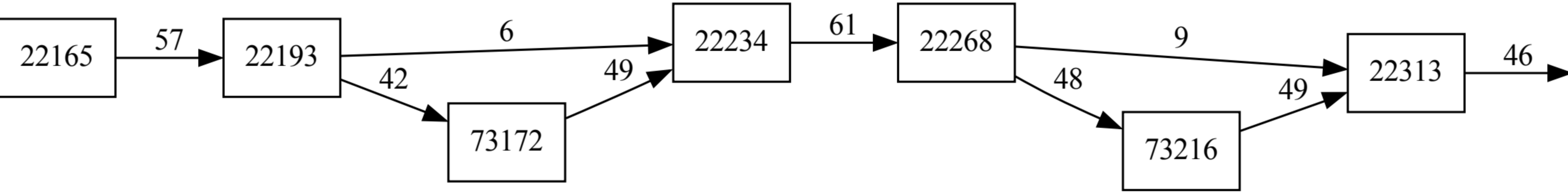
22165
57
22193
6
42
73172
49
22234
61
22268
9
48
73216
49
22313
46

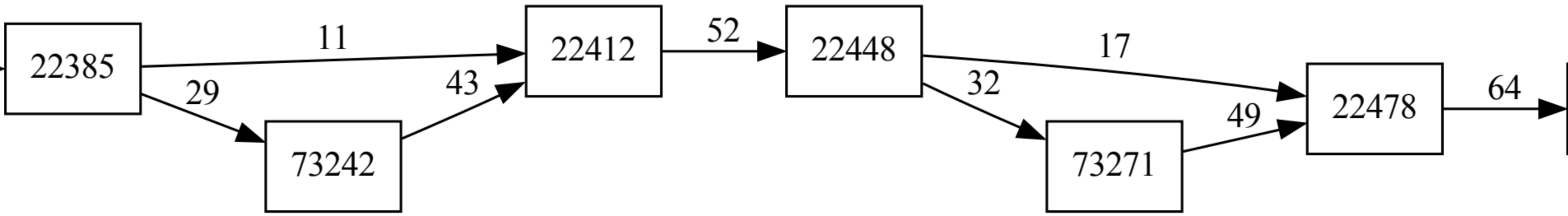
22385
11
29
73242
43
22412
52
22448
17
32
73271
49
22478
64

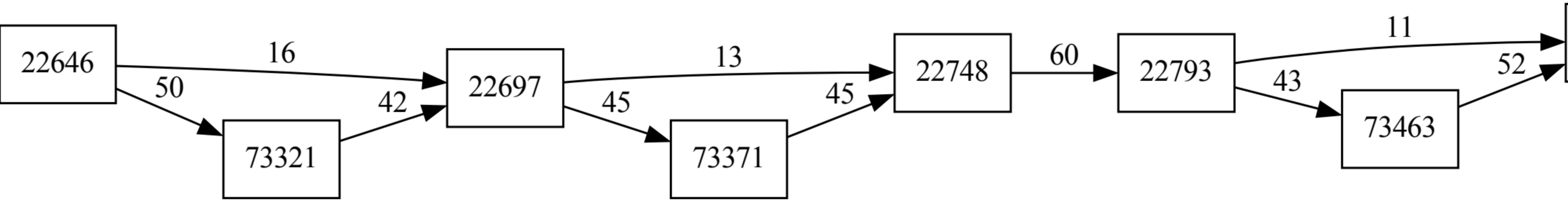
22646
16
50
73321
42
22697
13
45
73371
45
22748
60
22793
11
43
73463
52

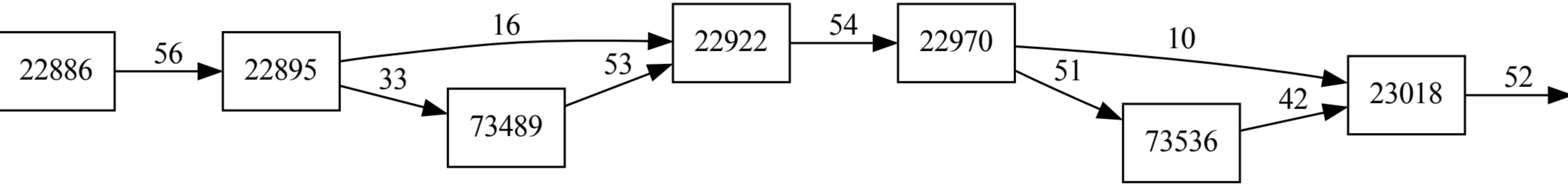
22886
56
22895
16
33
73489
53
22922
54
22970
10
51
73536
42
23018
52

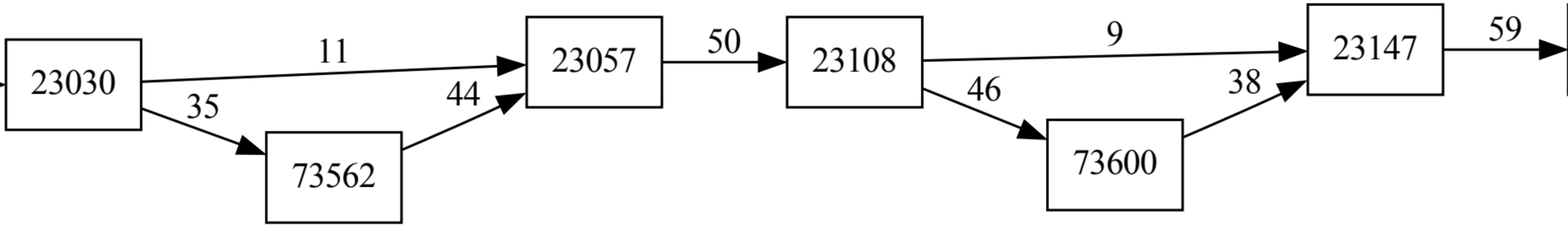
23030
11
35
73562
44
23057
50
23108
9
46
73600
38
23147
59

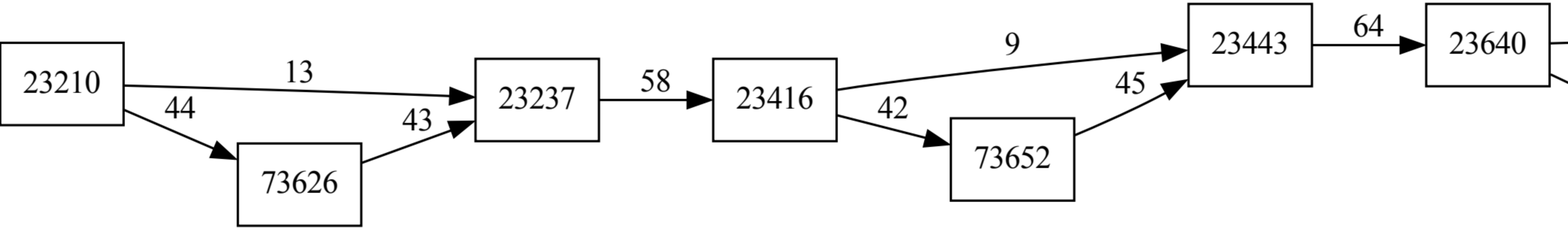
23210
13
44
73626
43
23237
58
23416
9
42
73652
45
23443
64
23640

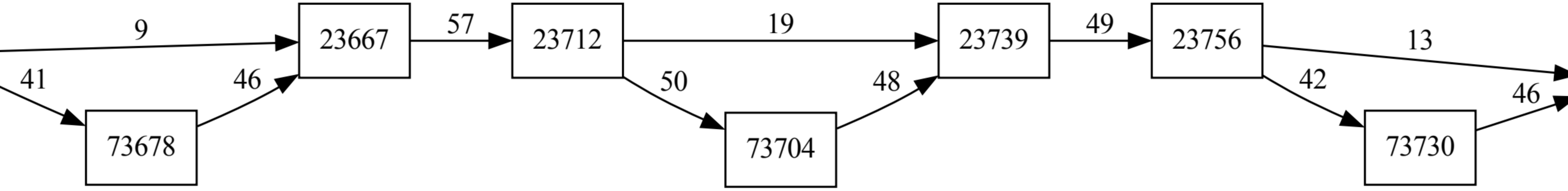
23667
73678
23712
73704
23739
23756
73730

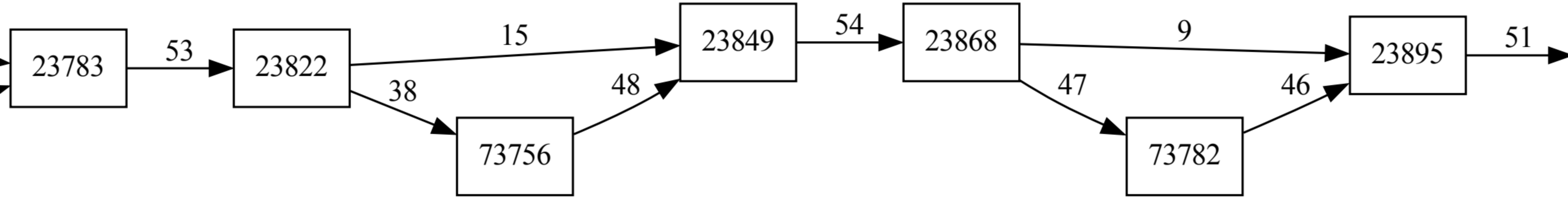
23783
53
23822
15
38
73756
48
23849
54
23868
9
47
73782
46
23895
51

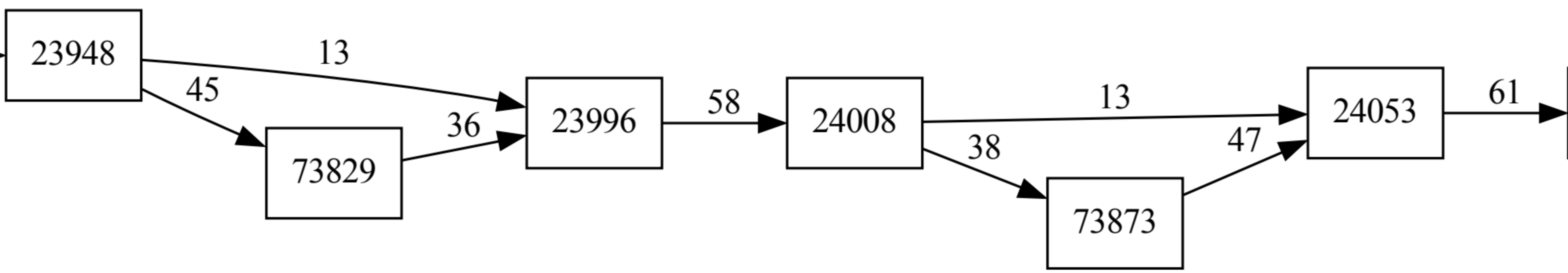
23948
13
45
73829
36
23996
58
24008
13
38
73873
47
24053
61

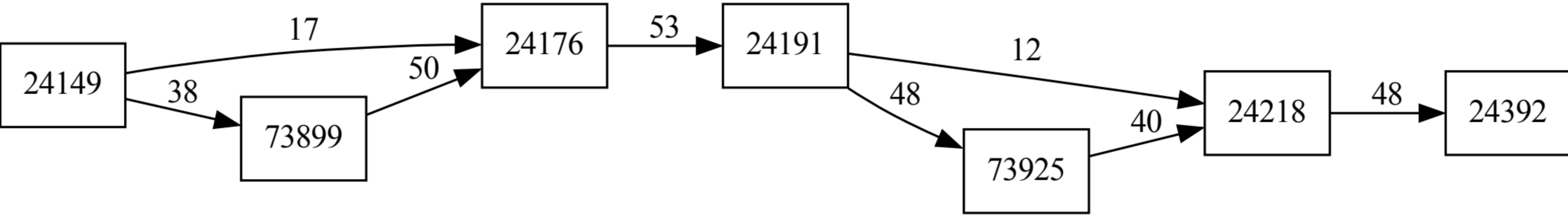
24149
17
38
73899
50
24176
53
24191
12
48
73925
40
24218
48
24392

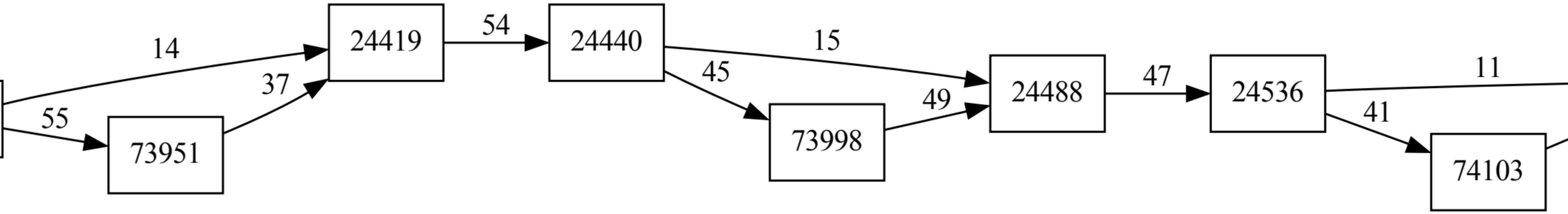
14
55
73951
37
24419
54
24440
45
15
73998
49
24488
47
24536
41
11
74103

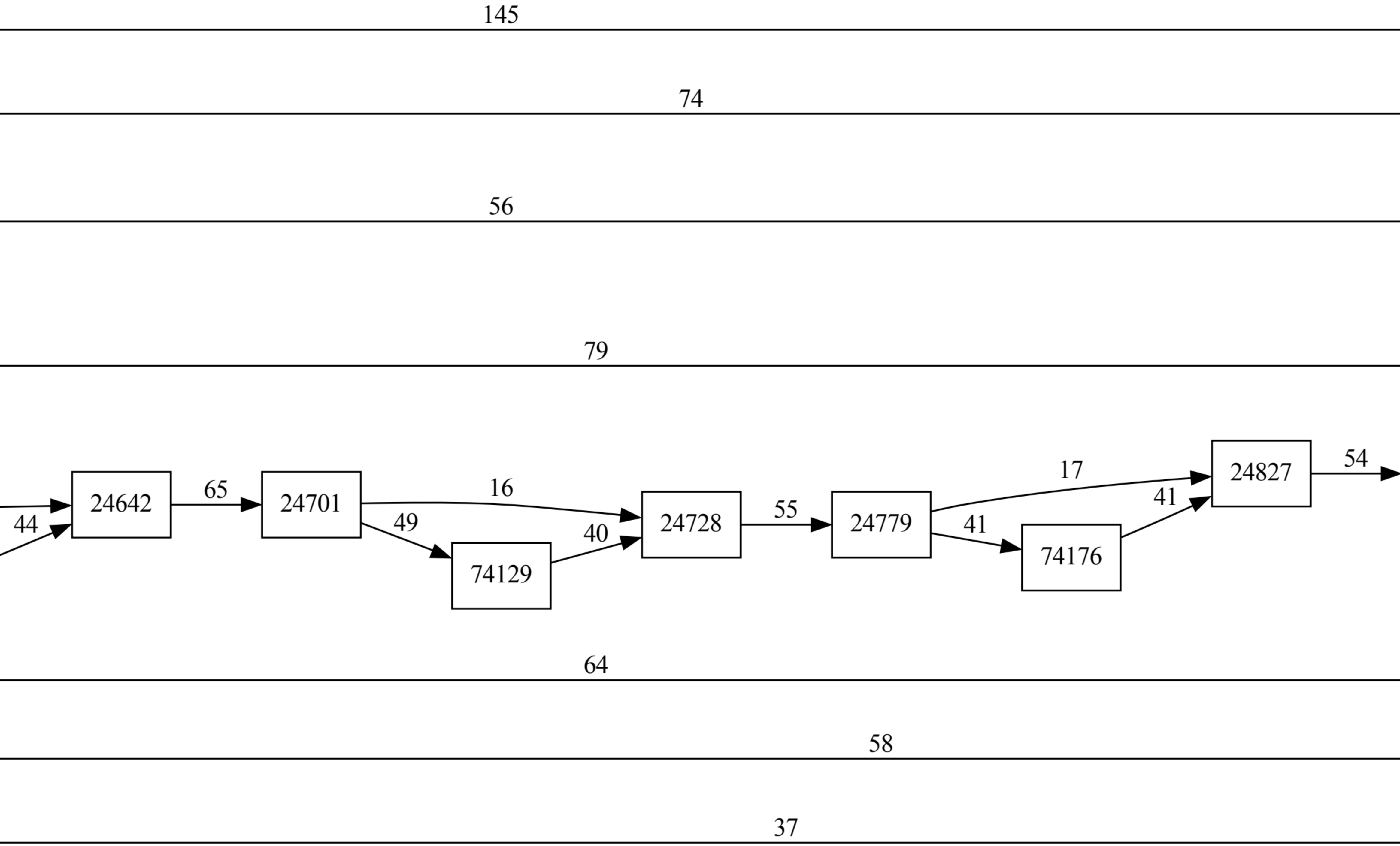
24642
24701
74129
24728
24779
74176
24827

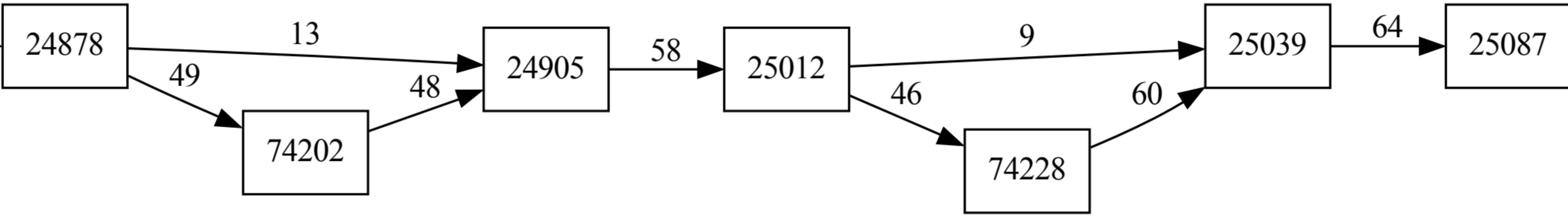
24878
13
49
74202
48
24905
58
25012
9
46
74228
60
25039
64
25087

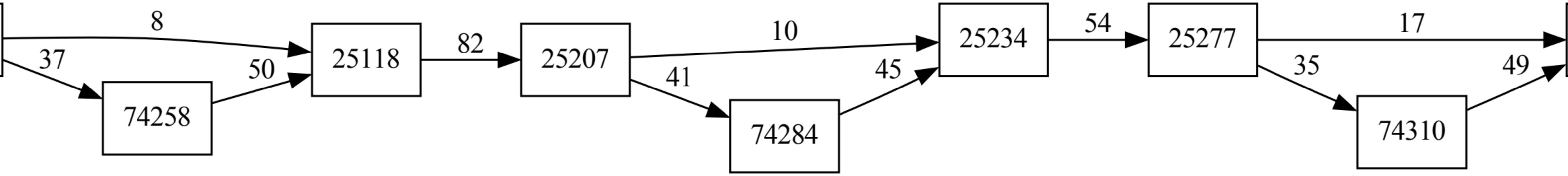
74258
25118
25207
74284
25234
25277
74310

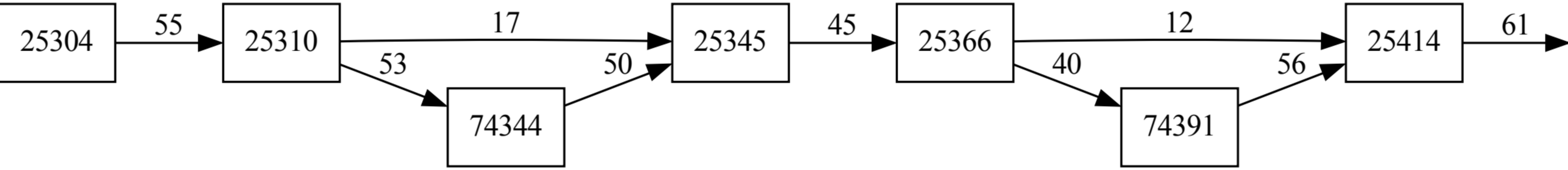
25304
55
25310
17
53
74344
50
25345
45
25366
12
40
74391
56
25414
61

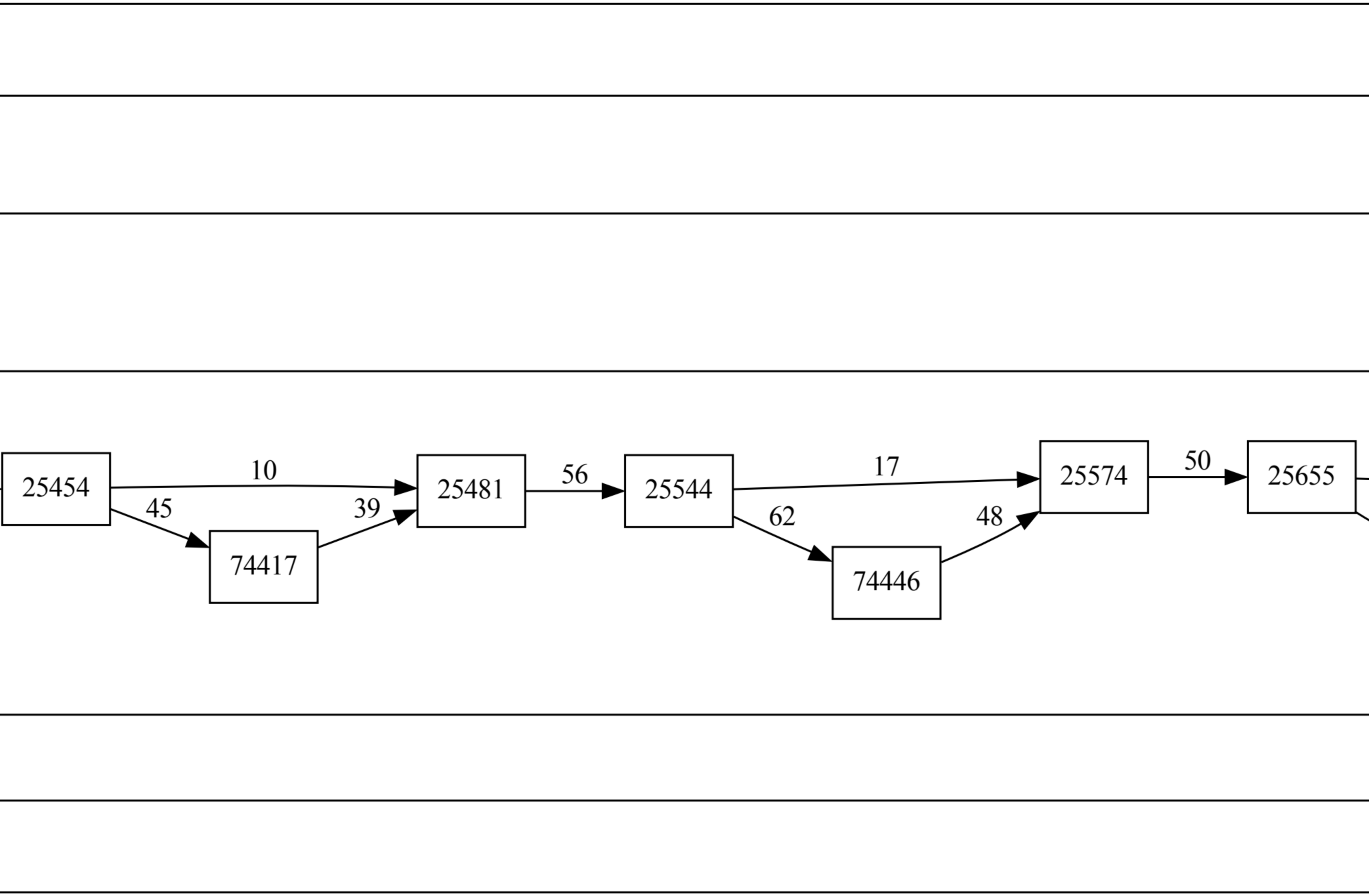
25454
10
45
74417
39
25481
56
25544
17
62
74446
48
25574
50
25655

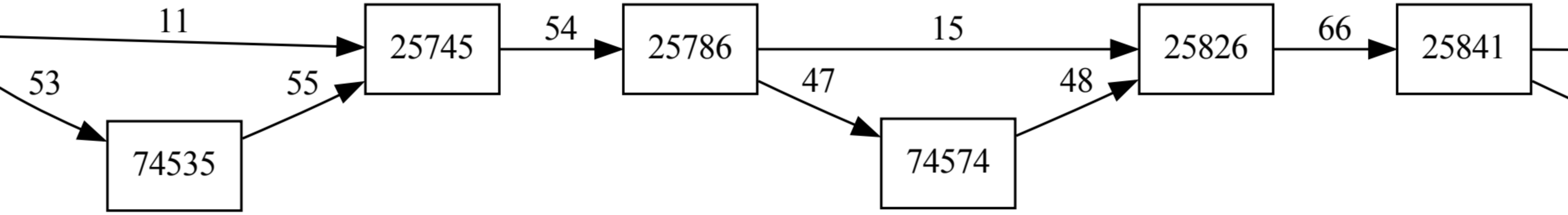
11
53
74535
55
25745
54
25786
15
47
74574
48
25826
66
25841

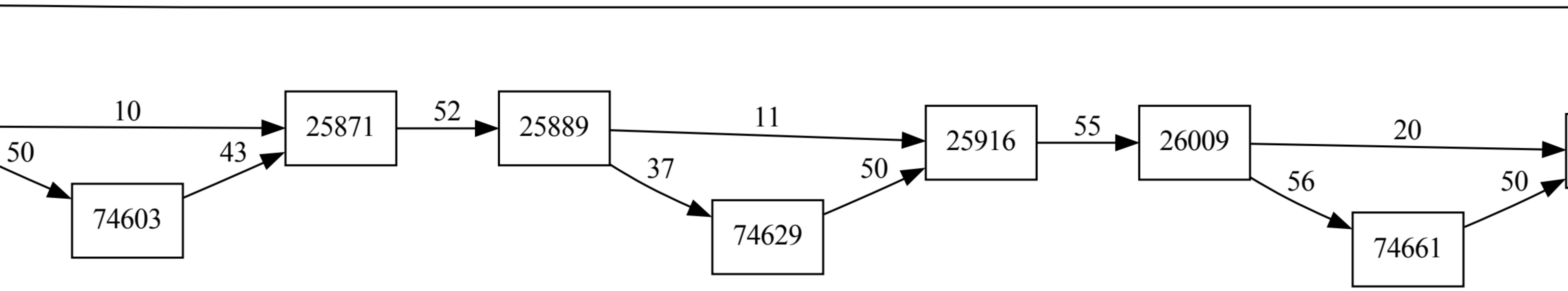
25871
74603
25889
74629
25916
26009
74661

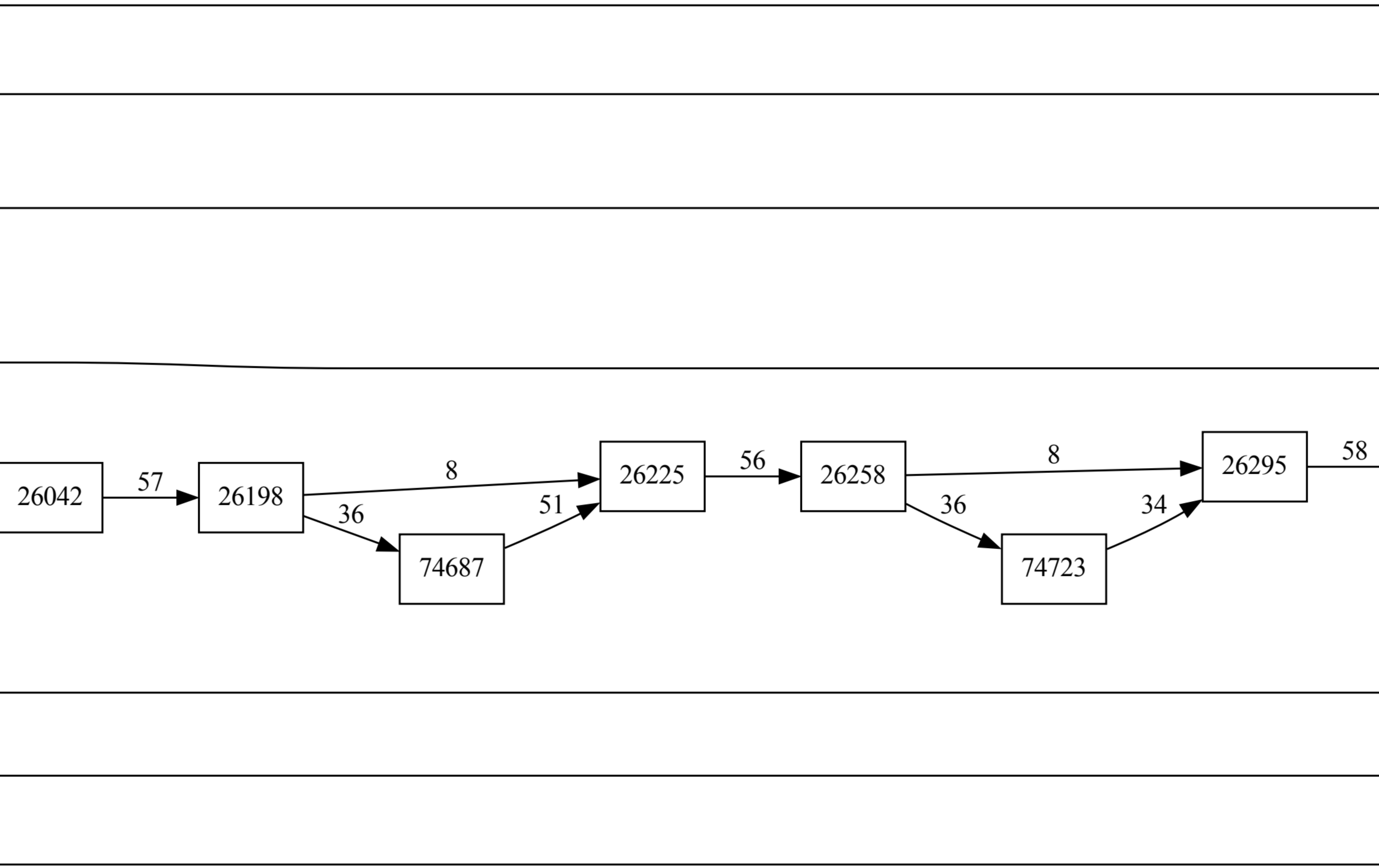
26042
57
26198
8
36
74687
51
26225
56
26258
8
36
74723
34
26295
58

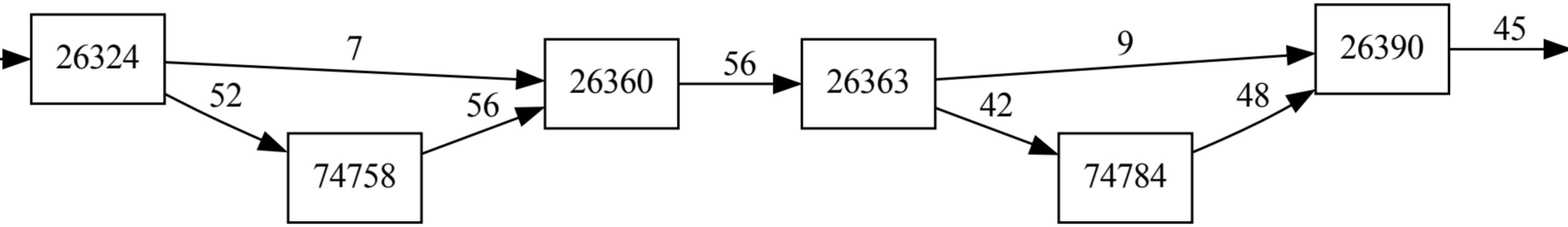
26324
7
52
74758
56
26360
56
26363
9
42
74784
48
26390
45

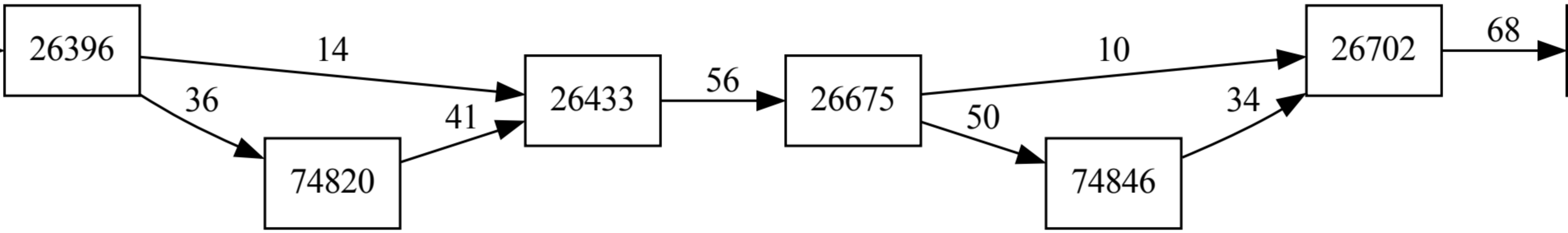
26396
14
36
74820
41
26433
56
26675
10
50
74846
34
26702
68

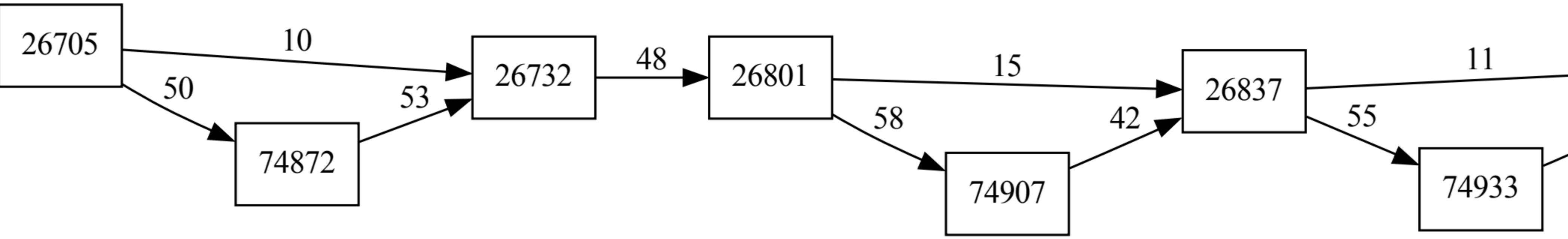
26705
10
50
74872
53
26732
48
26801
15
58
74907
42
26837
11
55
74933

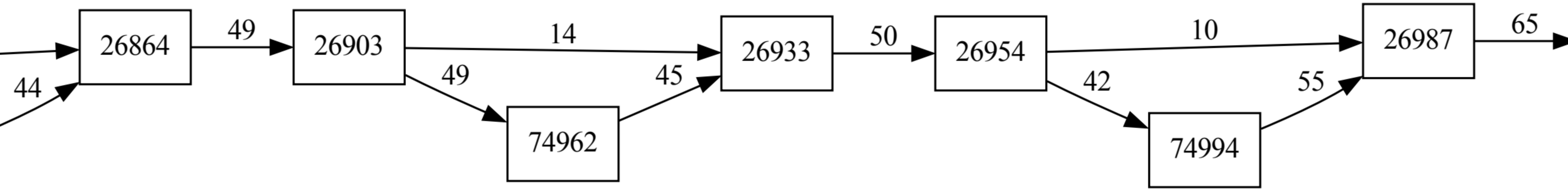
44
26864
49
26903
14
49
74962
45
26933
50
26954
10
42
74994
55
26987
65

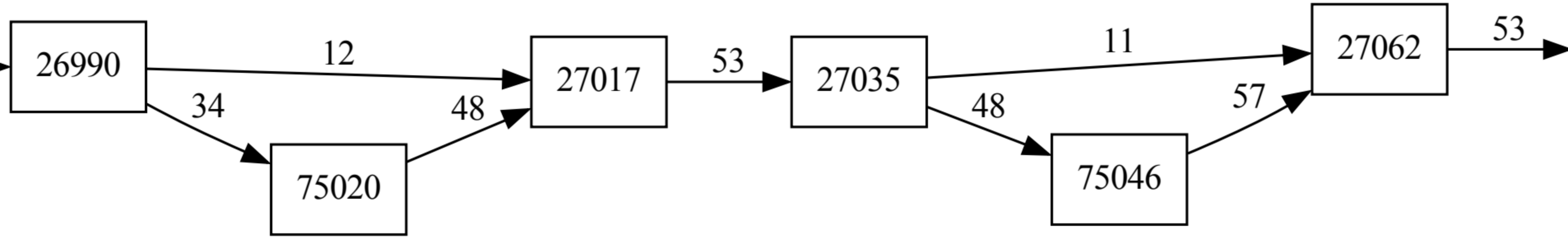
26990
12
34
75020
48
27017
53
27035
11
48
75046
57
27062
53

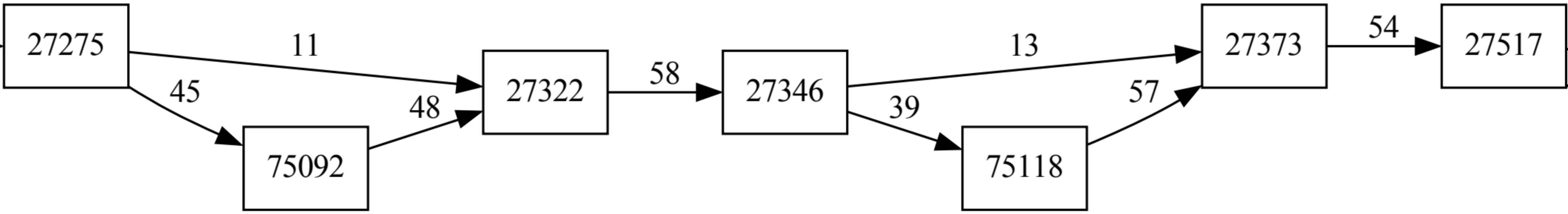
27275
11
45
75092
48
27322
58
27346
13
39
75118
57
27373
54
27517

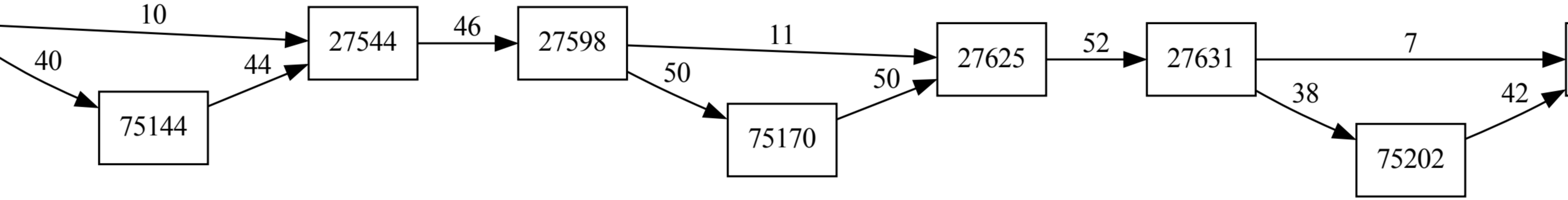
75144
27544
27598
75170
27625
27631
75202

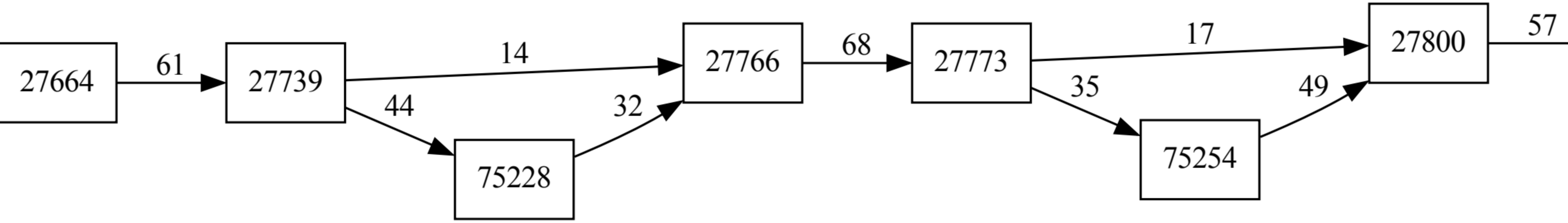
27664
61
27739
14
44
75228
32
27766
68
27773
17
35
75254
49
27800
57

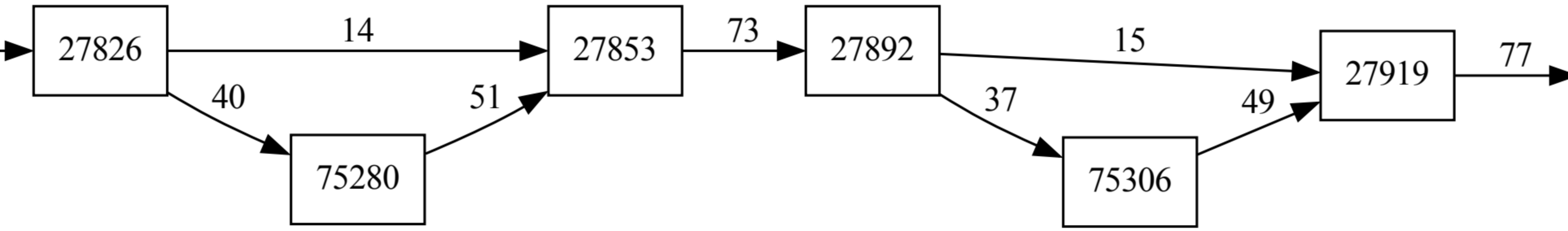
27826
14
40
75280
51
27853
73
27892
15
37
75306
49
27919
77

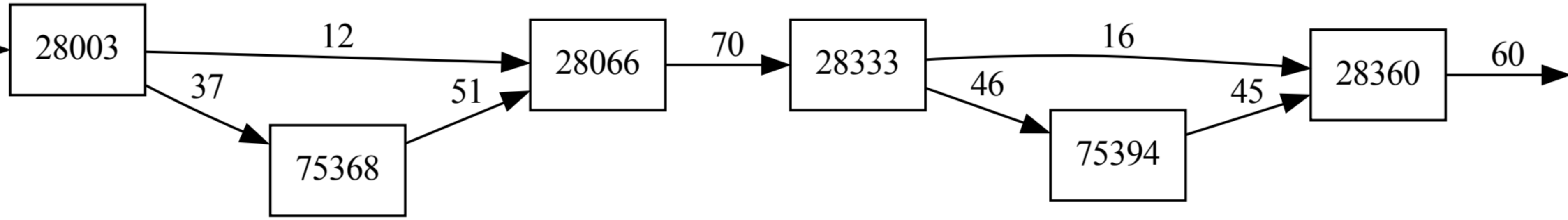
28003
12
37
75368
51
28066
70
28333
16
46
75394
45
28360
60

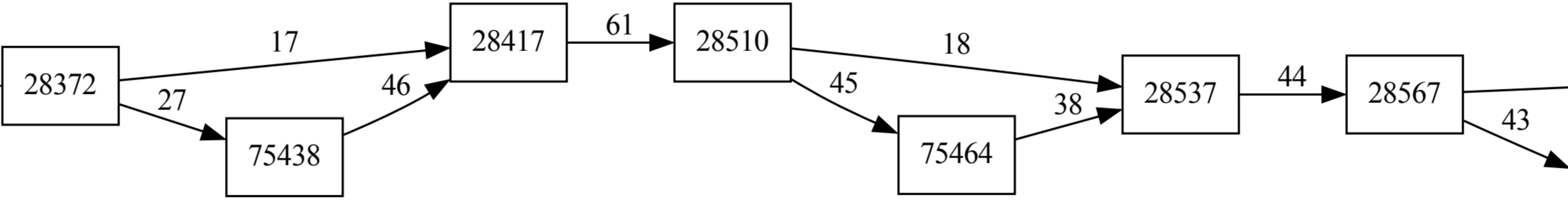
28372
17
27
75438
46
28417
61
28510
18
45
75464
38
28537
44
28567
43

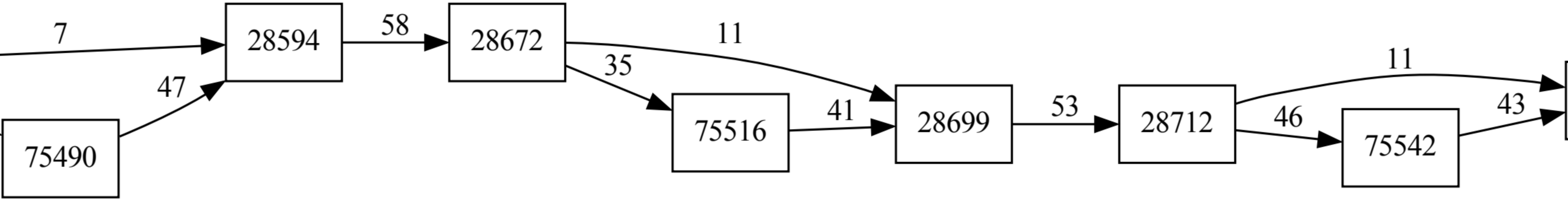
7
28594
58
28672
11
35
47
75490
75516
41
28699
53
28712
11
46
75542
43

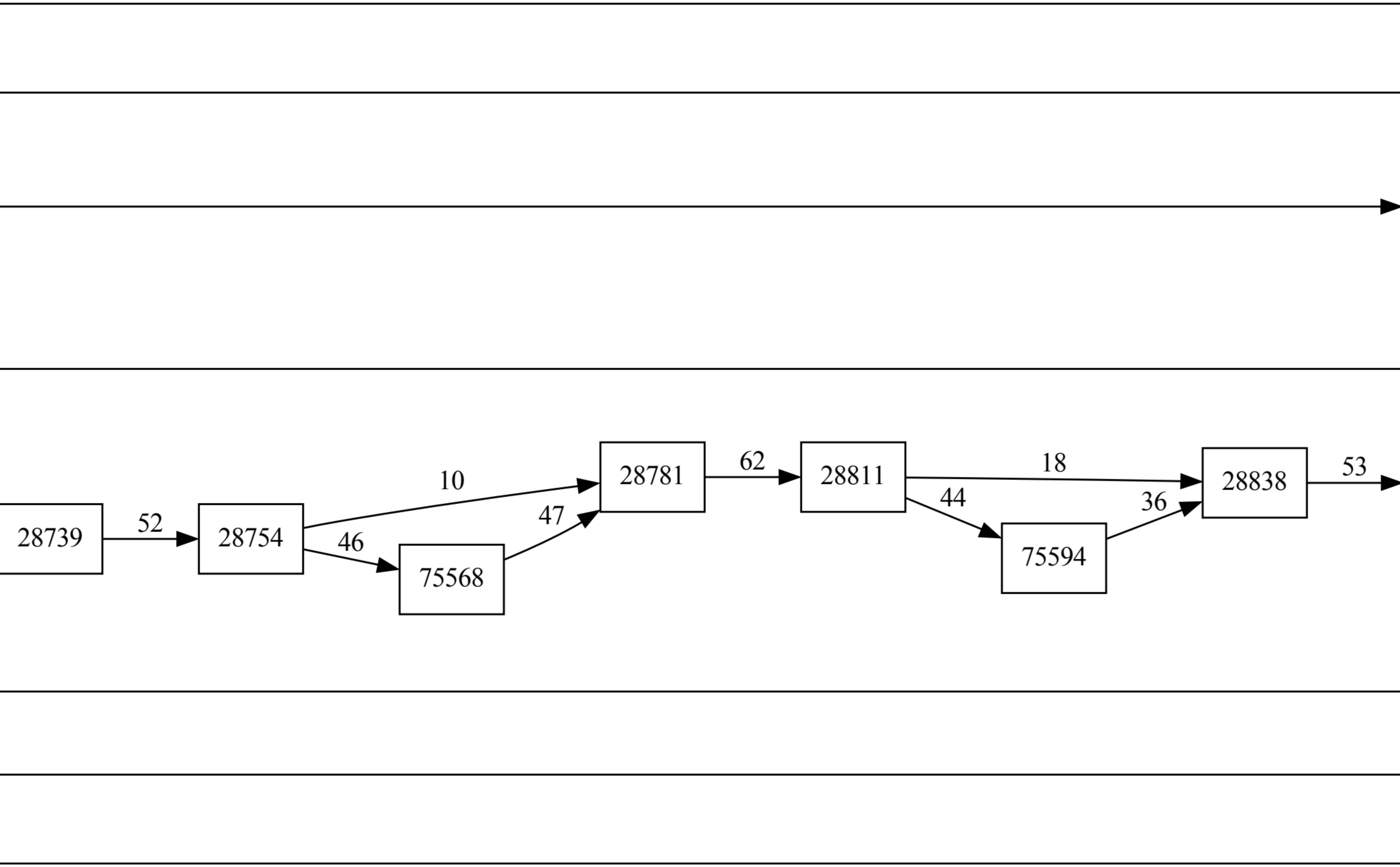
28739
52
28754
10
46
75568
47
28781
62
28811
18
44
75594
36
28838
53

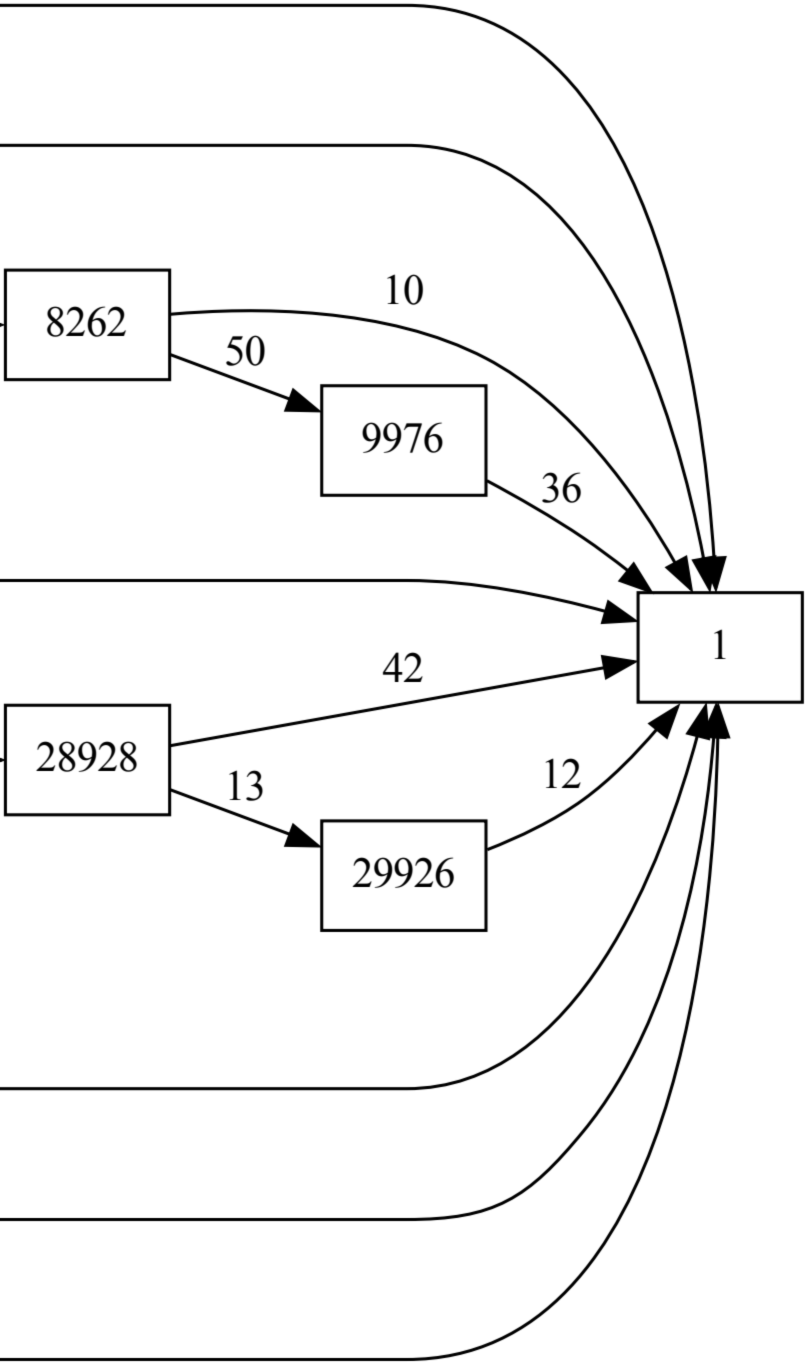
28928
29926