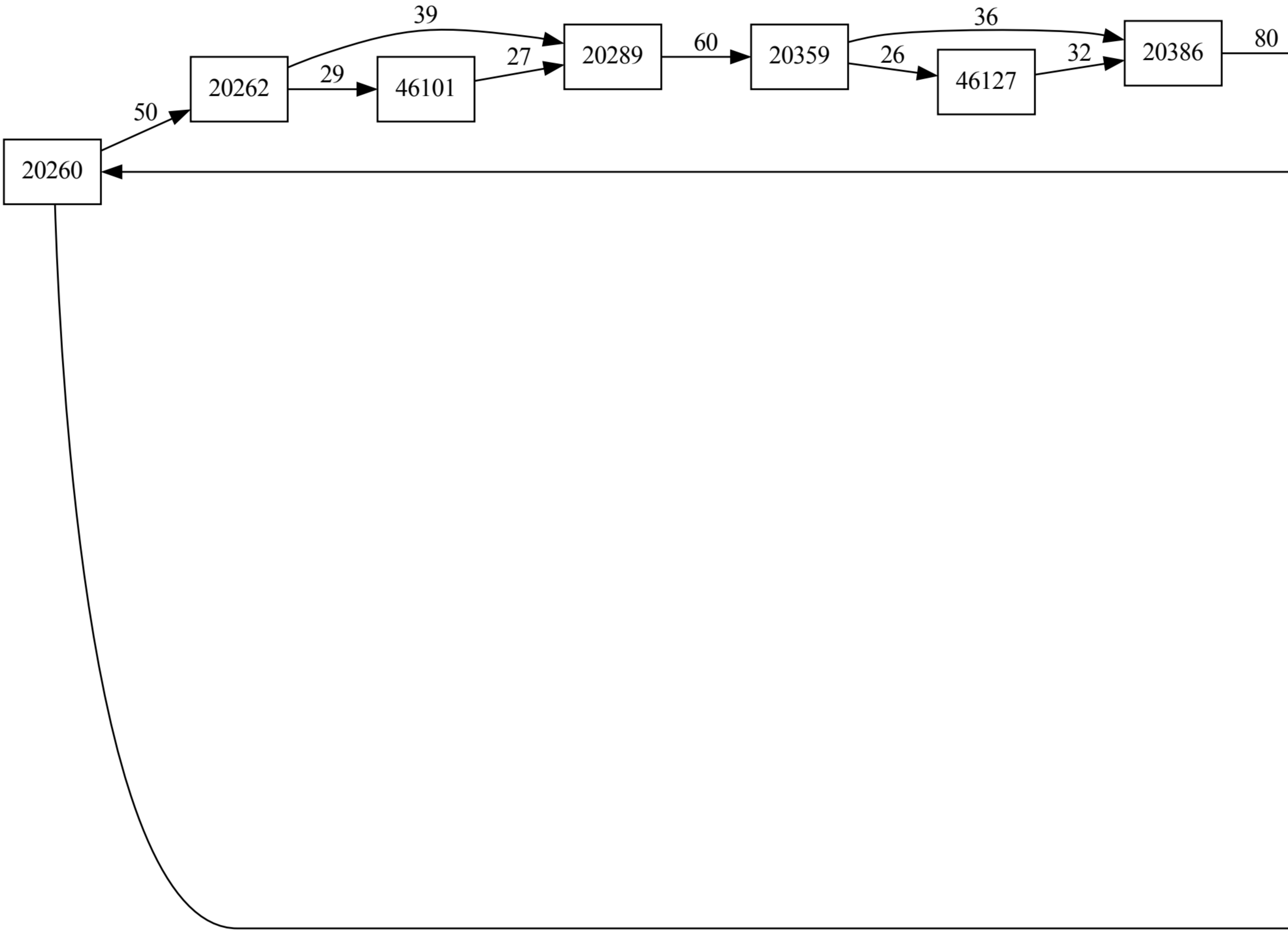
20262
46101
20289
20359
46127
20386
20260
50
29
39
27
60
36
26
32
80

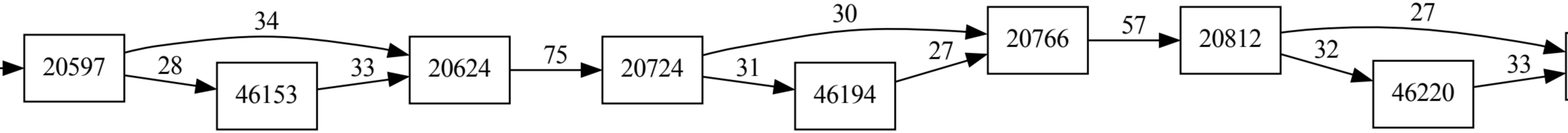
20597
34
28
46153
33
20624
75
20724
30
31
46194
27
20766
57
20812
27
32
46220
33

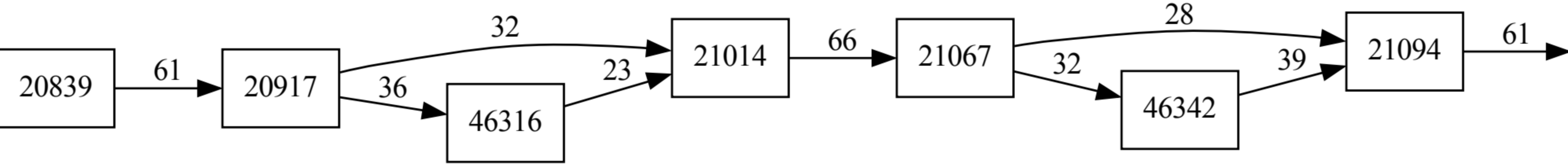
20839
61
20917
32
36
46316
23
21014
66
21067
28
32
46342
39
21094
61

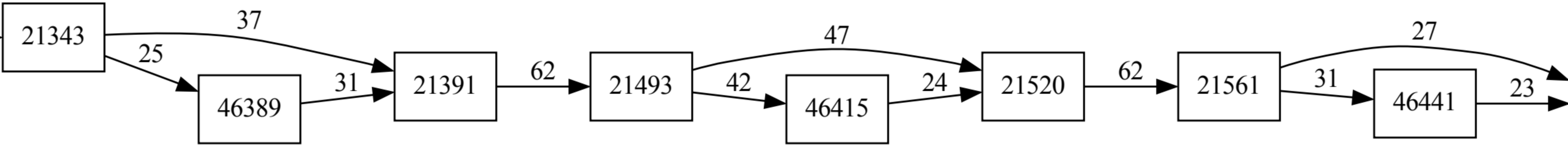
21343
37
25
46389
31
21391
62
21493
47
42
46415
24
21520
62
21561
27
31
46441
23

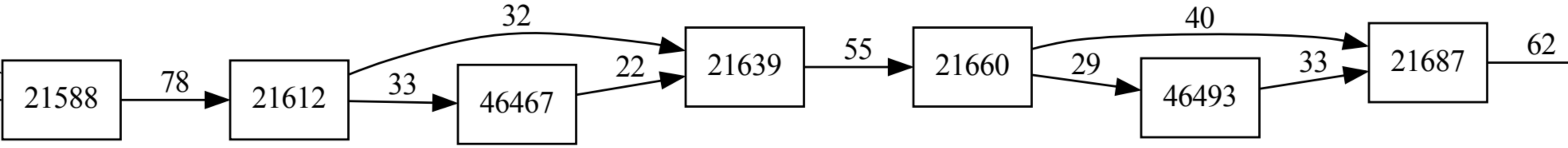
21588
78
21612
32
33
46467
22
21639
55
21660
40
29
46493
33
21687
62

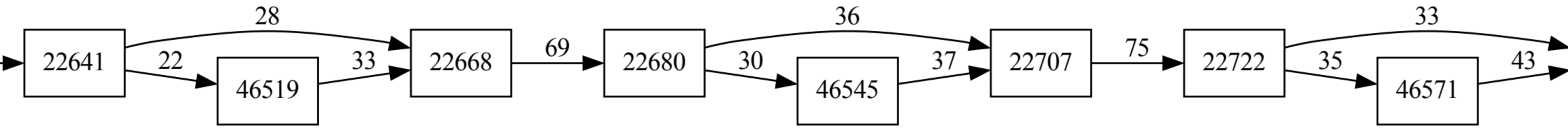
28
22641
22
46519
33
22668
69
22680
36
30
46545
37
22707
75
22722
33
35
46571
43

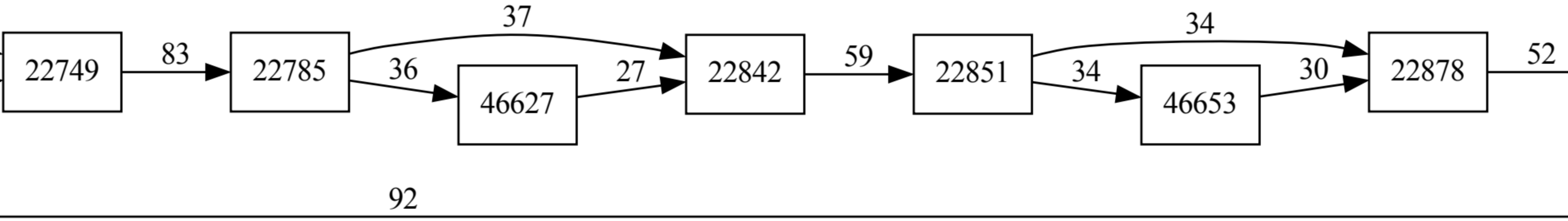
22749
83
22785
37
36
46627
27
22842
59
22851
34
34
46653
30
22878
52
92

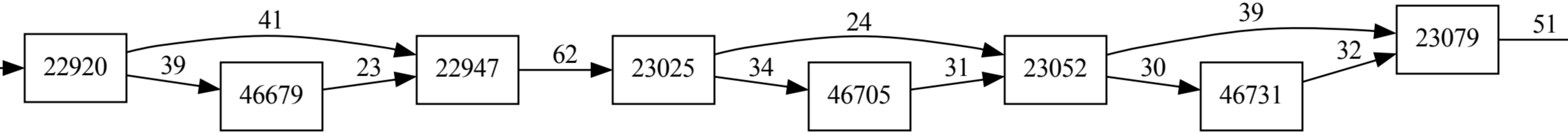
22920
46679
22947
23025
46705
23052
46731
23079
41
39
23
62
24
34
31
39
30
32
51

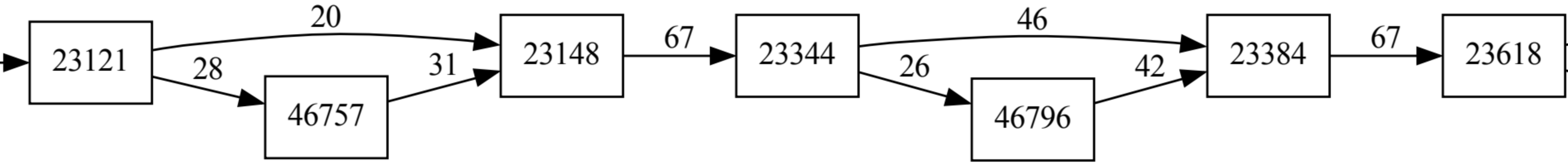
23121
20
28
46757
31
23148
67
23344
46
26
46796
42
23384
67
23618

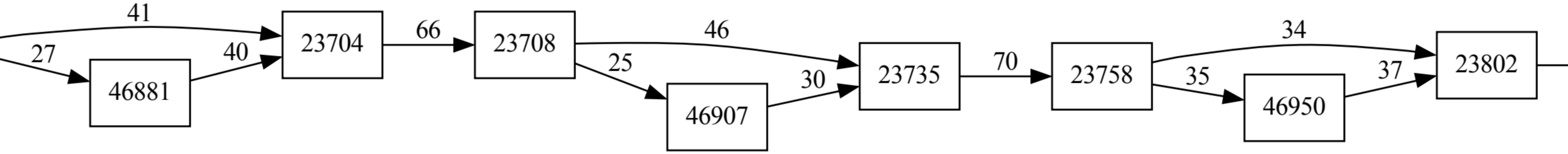
41
27
40
46881
23704
66
23708
46
25
46907
30
23735
70
23758
34
35
46950
37
23802

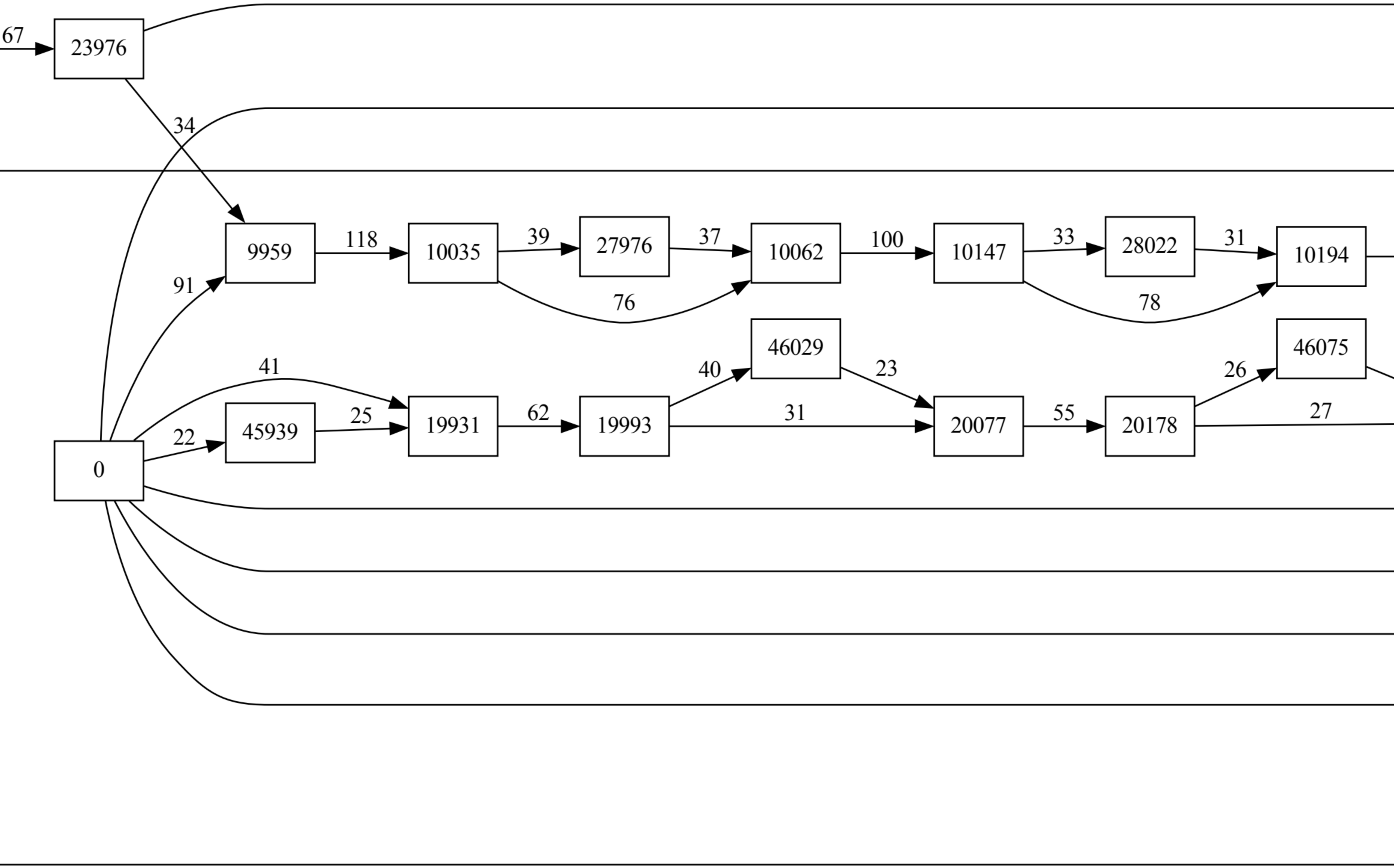
23976
10035
27976
10062
10147
28022
10194
46029
46075
45939
19931
19993
20077
20178

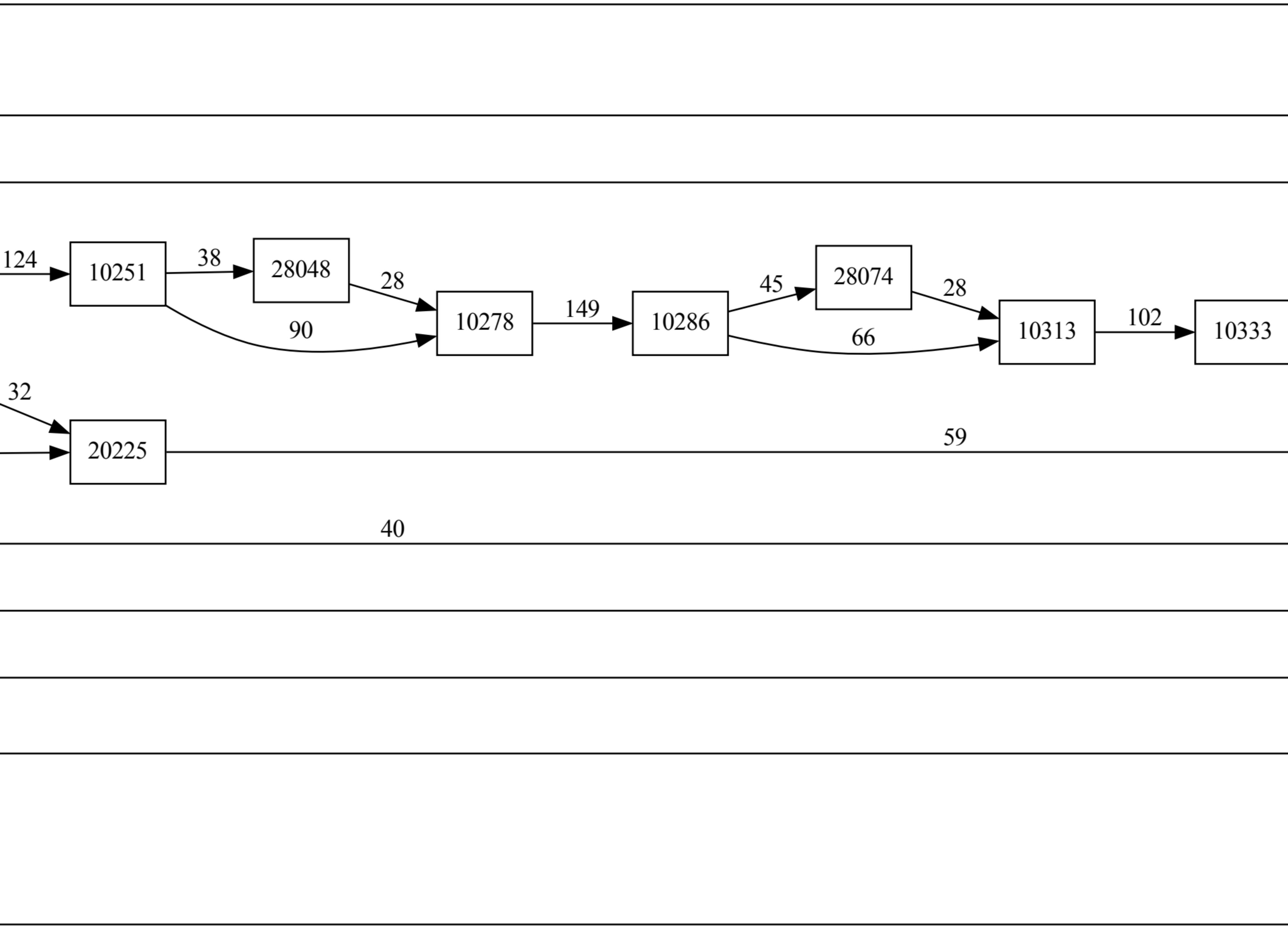
10251
28048
10278
10286
28074
10313
10333
20225

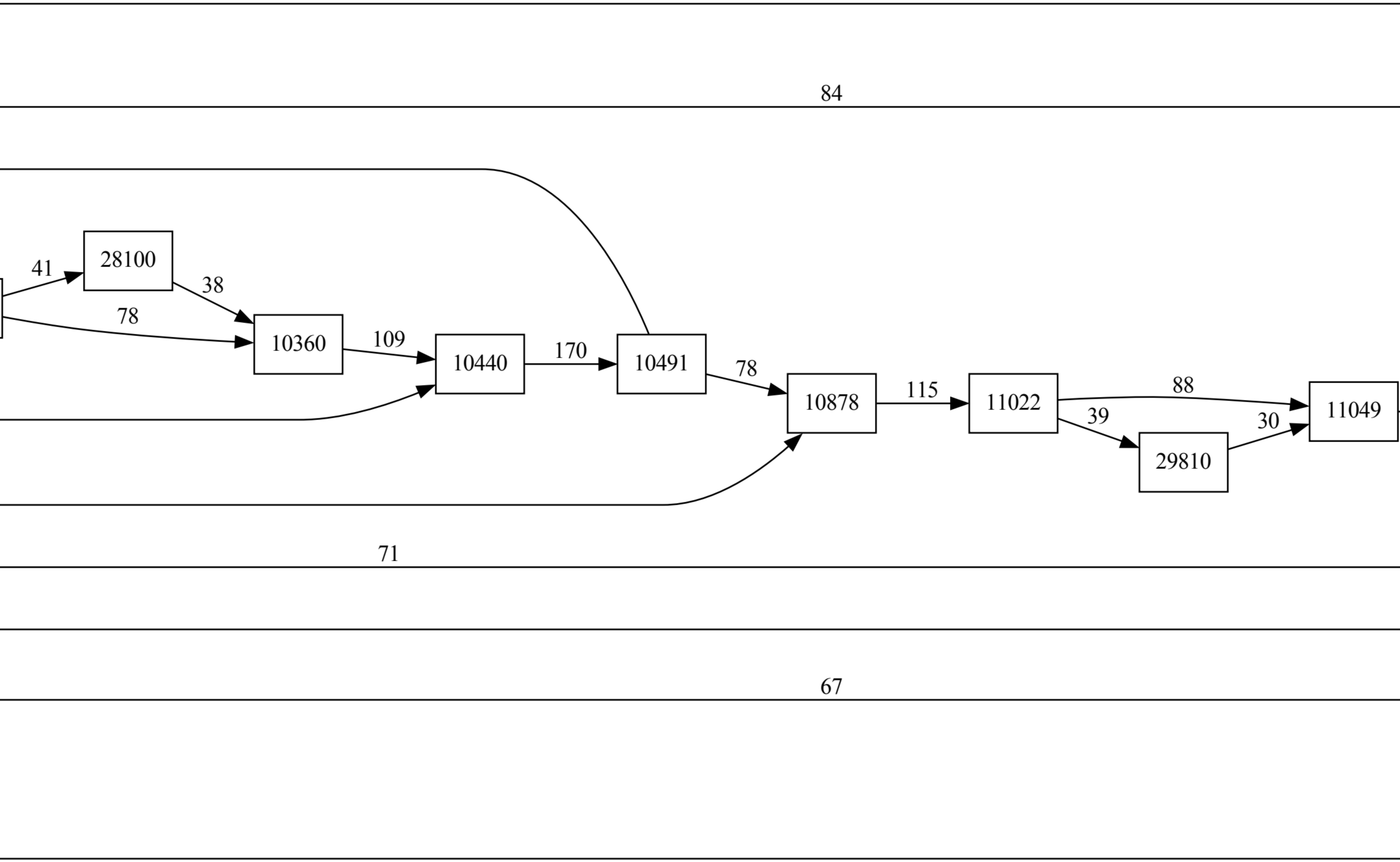
28100
10360
10440
10491
10878
11022
11049
29810

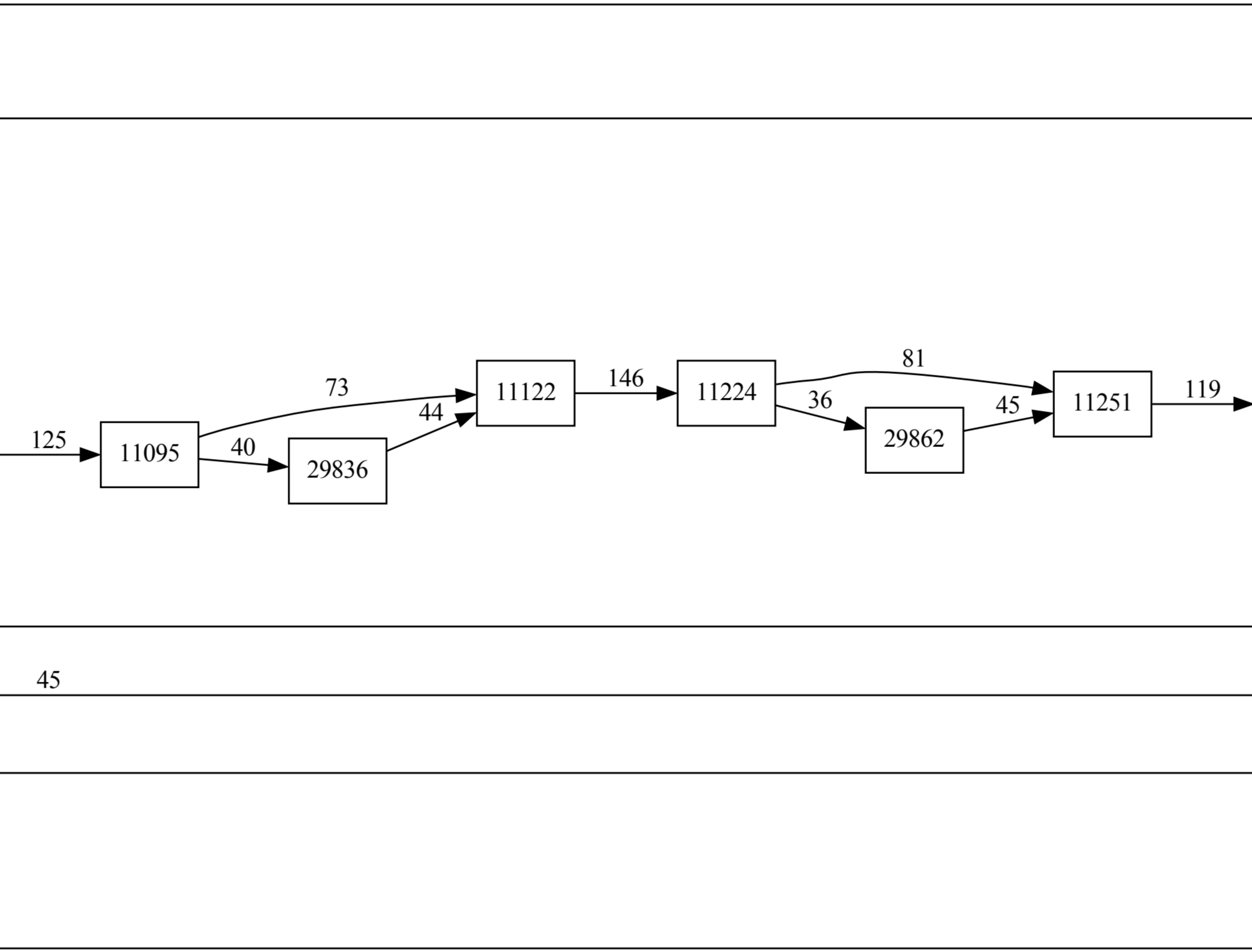
11095
29836
11122
11224
29862
11251

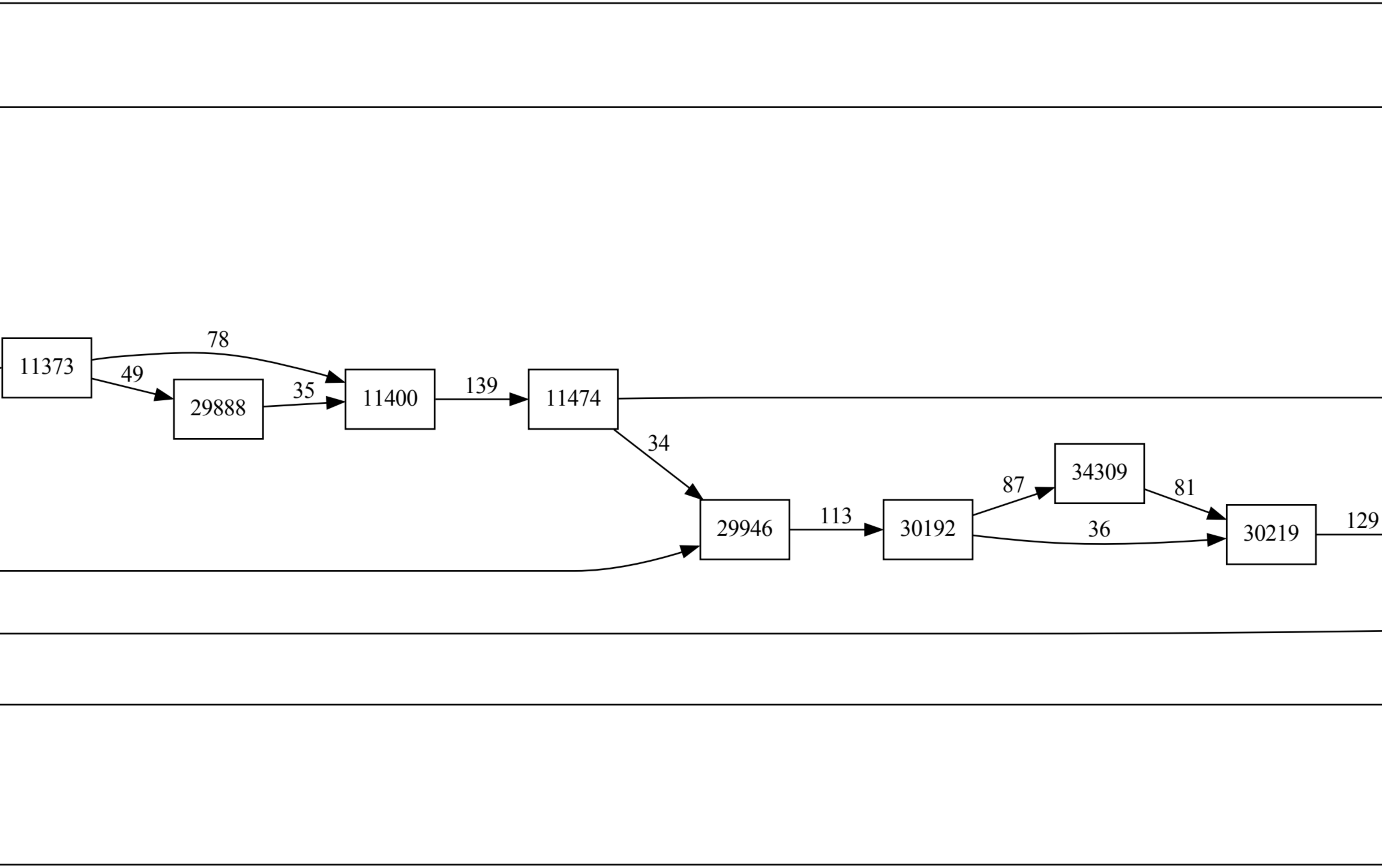
11373
78
49
29888
35
11400
139
11474
34
29946
113
30192
87
34309
81
36
30219
129

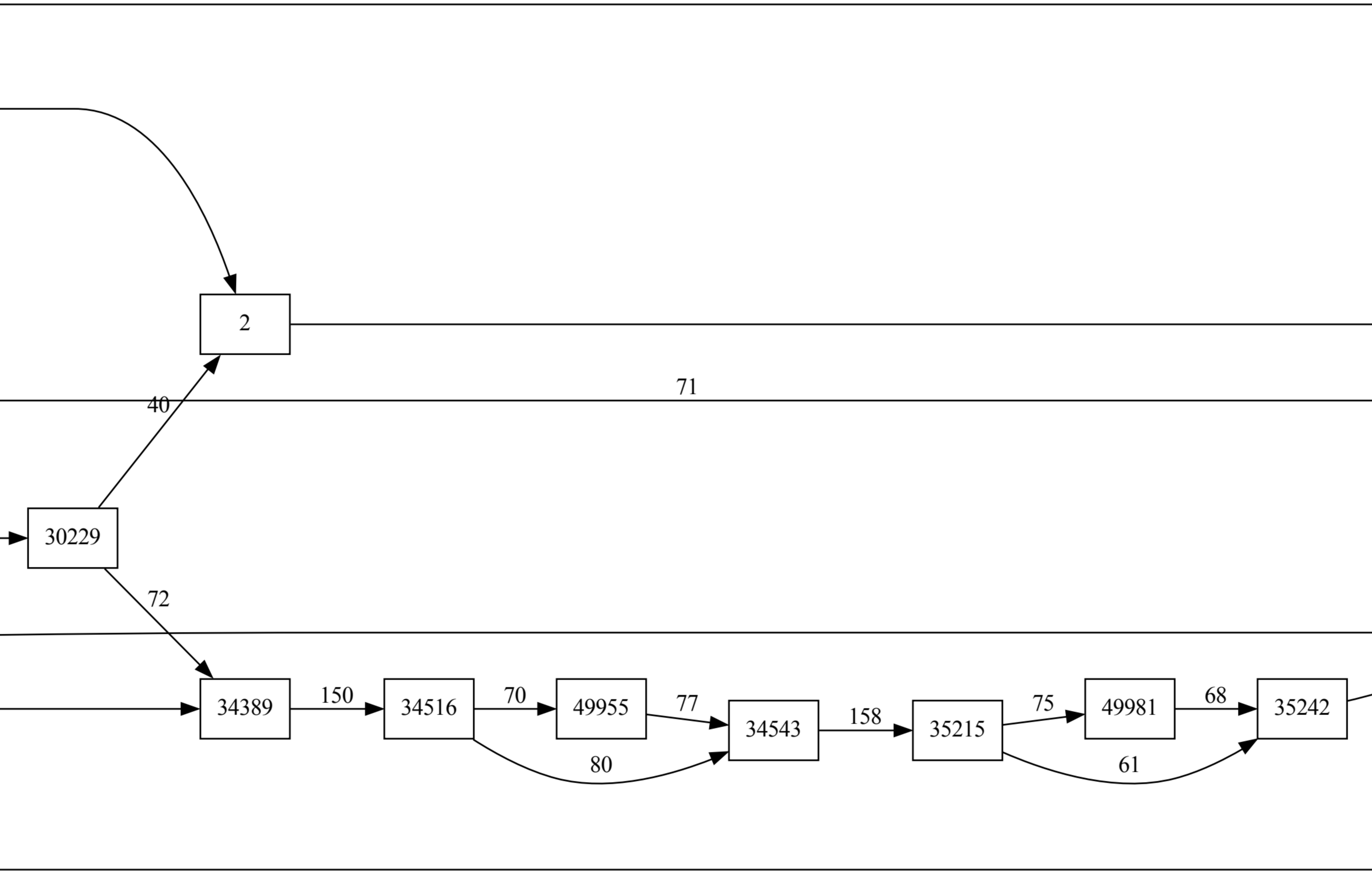
30229
34389
34516
49955
34543
35215
49981
35242

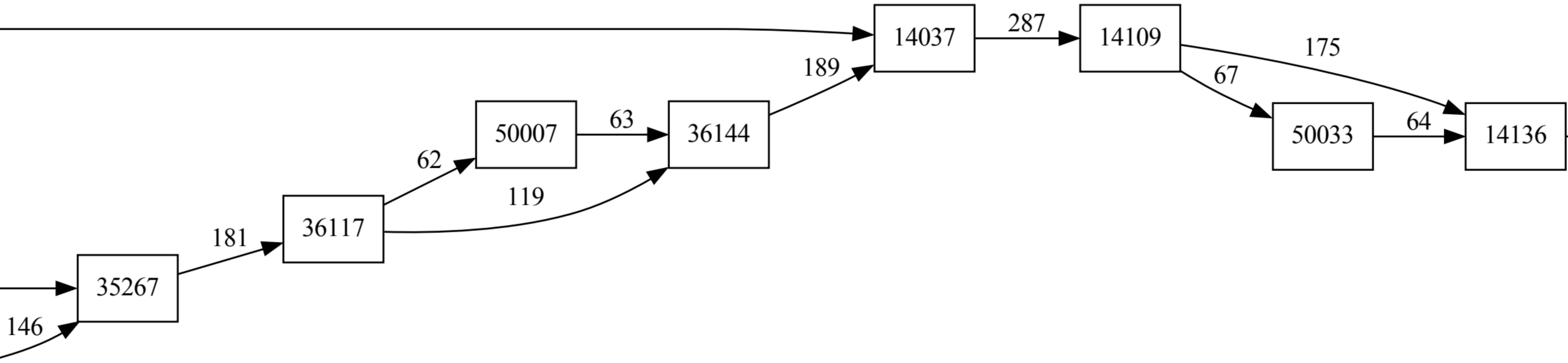
14037
287
14109
175
67
189
50007
63
36144
50033
64
14136
62
119
181
36117
35267
146

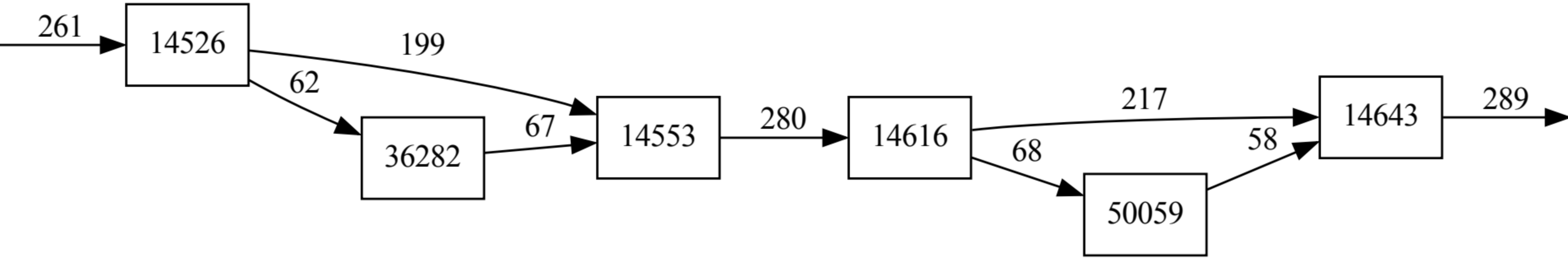
14526
36282
14553
14616
50059
14643

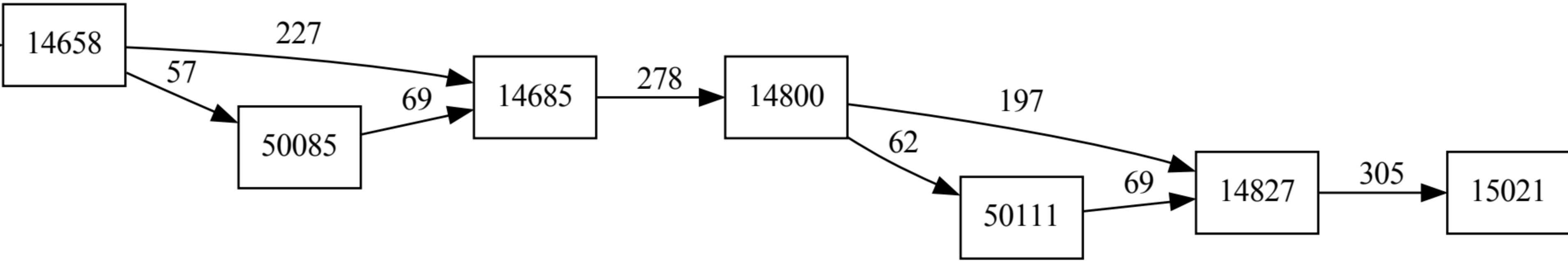
14658
227
57
50085
69
14685
278
14800
197
62
50111
69
14827
305
15021

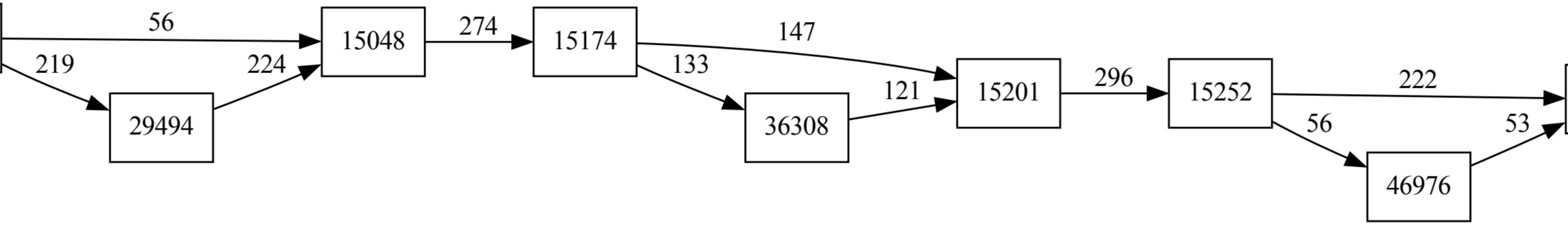
29494
15048
15174
36308
15201
15252
46976

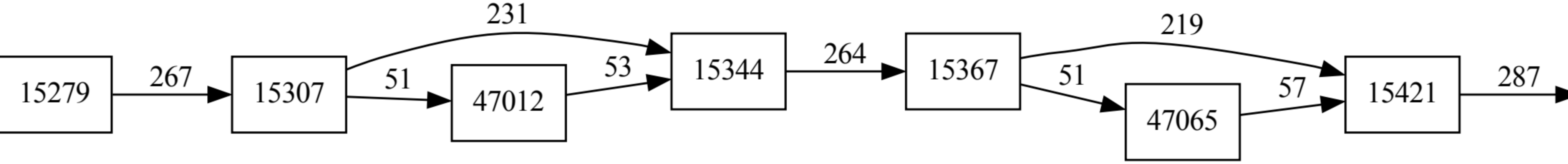
15279
267
15307
231
51
47012
53
15344
264
15367
219
51
47065
57
15421
287

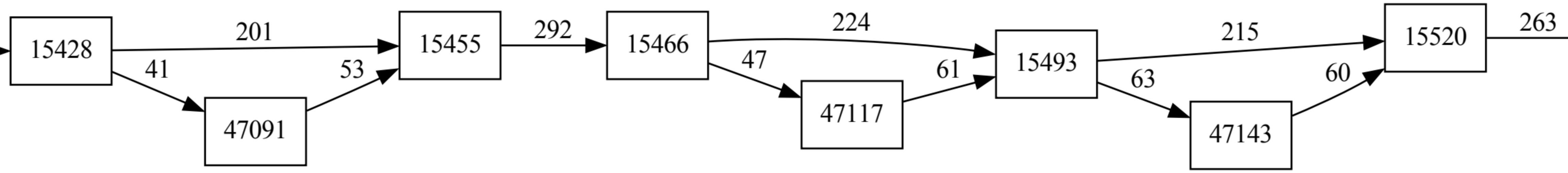
15428
201
41
47091
53
15455
292
15466
224
47
47117
61
15493
215
63
47143
60
15520
263

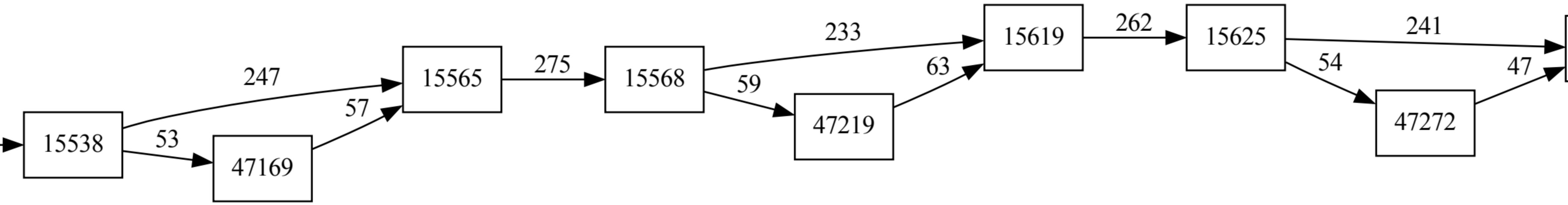
15538
53
247
47169
57
15565
275
15568
59
233
47219
63
15619
262
15625
241
54
47272
47

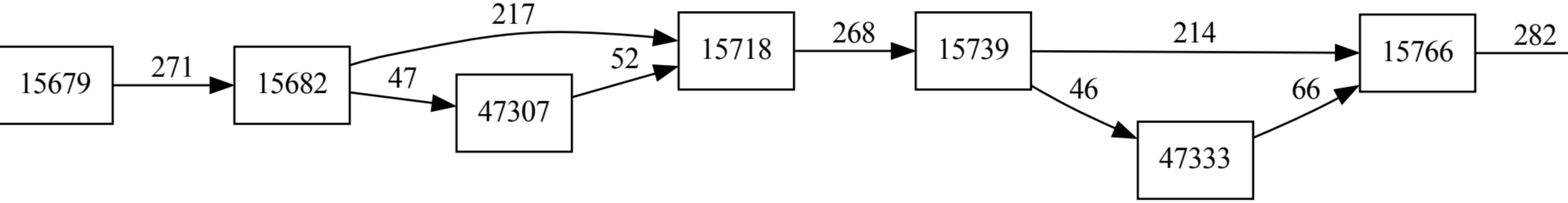
15679
271
15682
217
47
47307
52
15718
268
15739
214
46
47333
66
15766
282

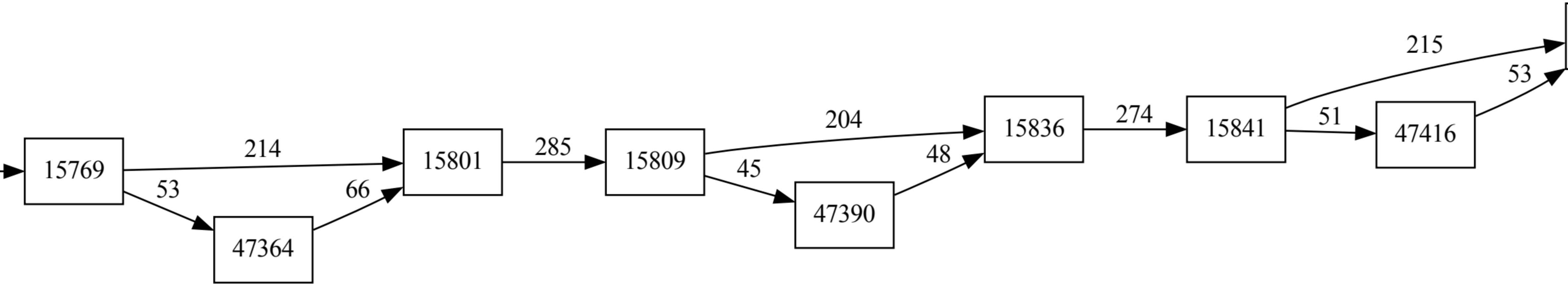
15769
214
53
47364
66
15801
285
15809
204
45
47390
48
15836
274
15841
215
51
47416
53

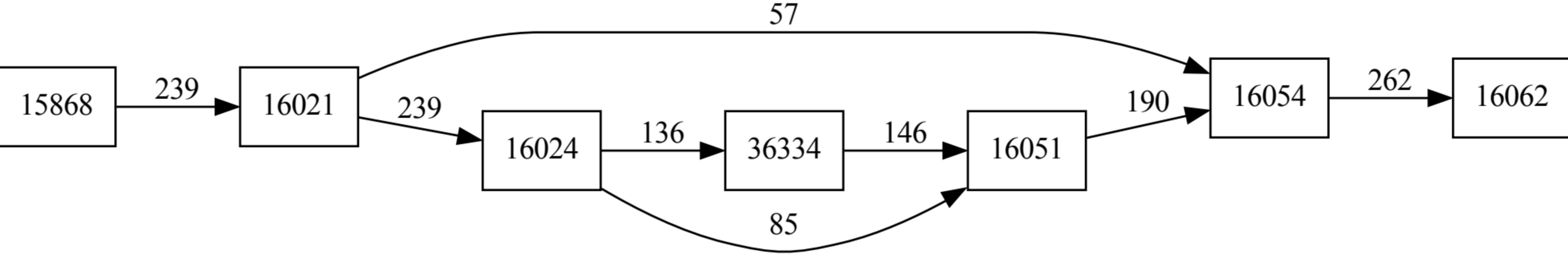
15868
239
16021
57
239
16024
136
36334
146
16051
85
190
16054
262
16062

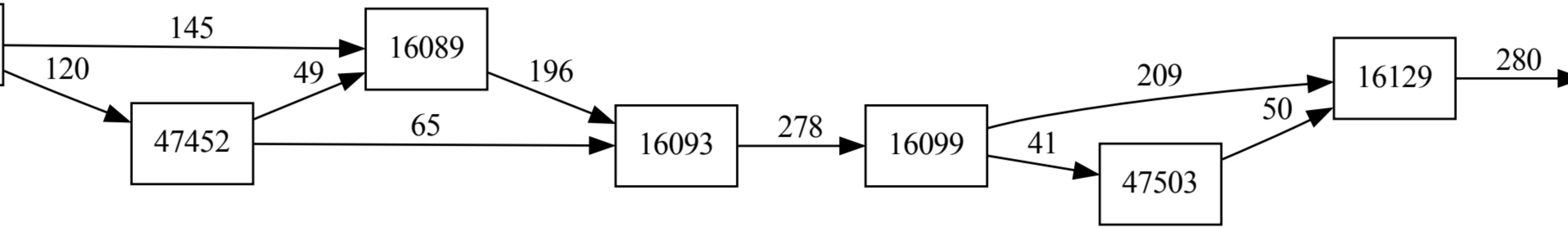
16089
47452
16093
16099
47503
16129

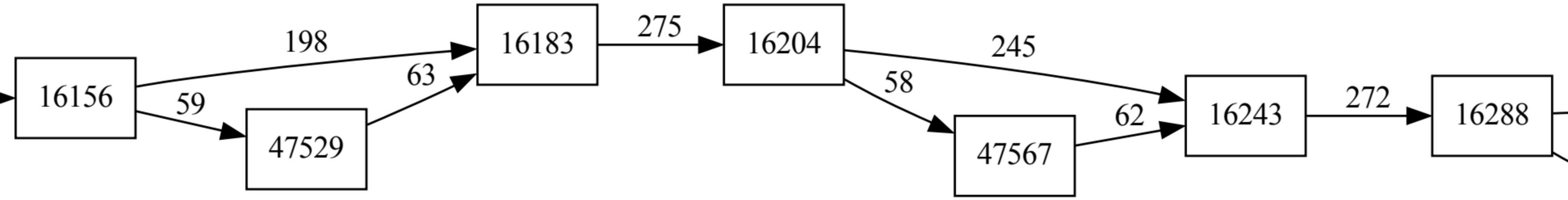
16156
198
59
47529
63
16183
275
16204
245
58
47567
62
16243
272
16288

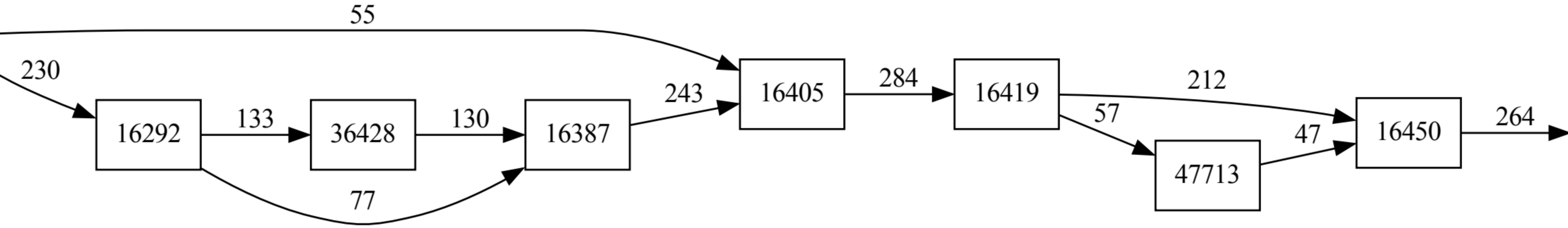
16292
36428
16387
16405
16419
47713
16450

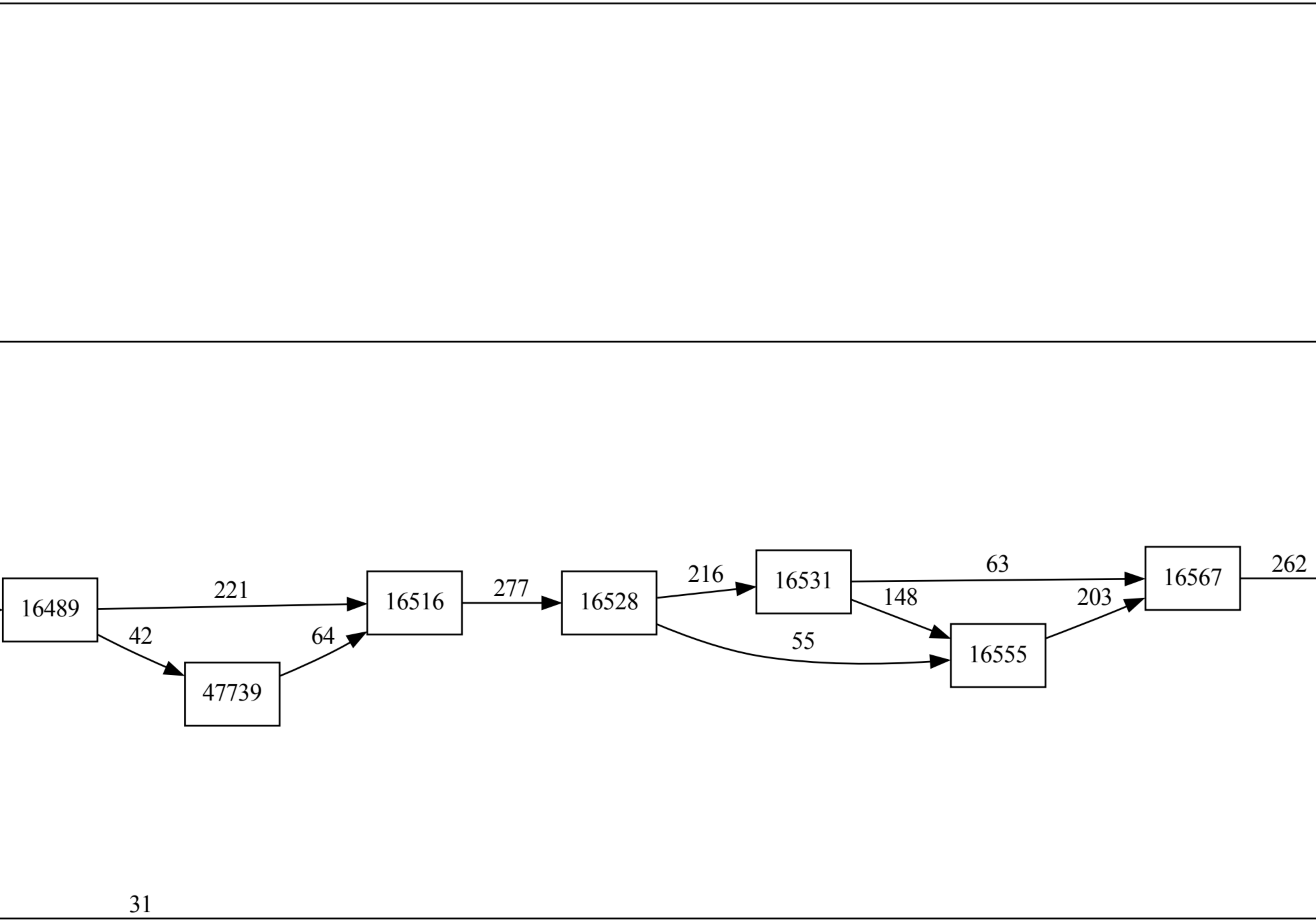
16489
47739
16516
16528
16531
16555
16567

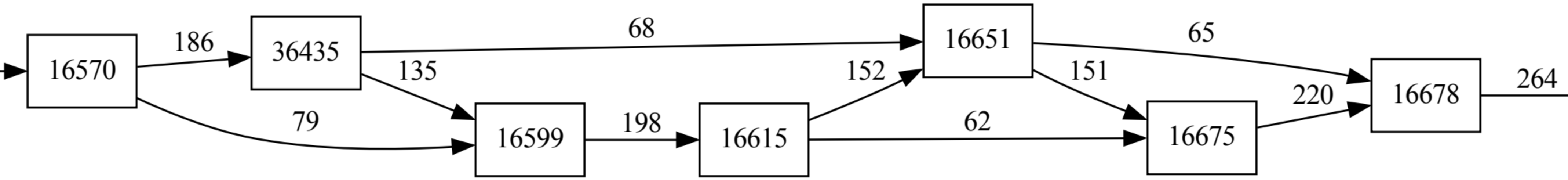

16570
36435
16599
16615
16651
16675
16678

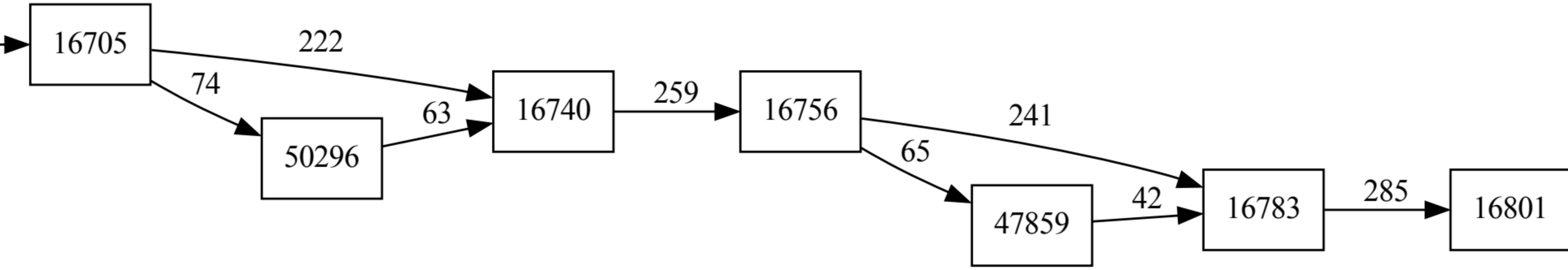
16705
222
74
50296
63
16740
259
16756
241
65
47859
42
16783
285
16801

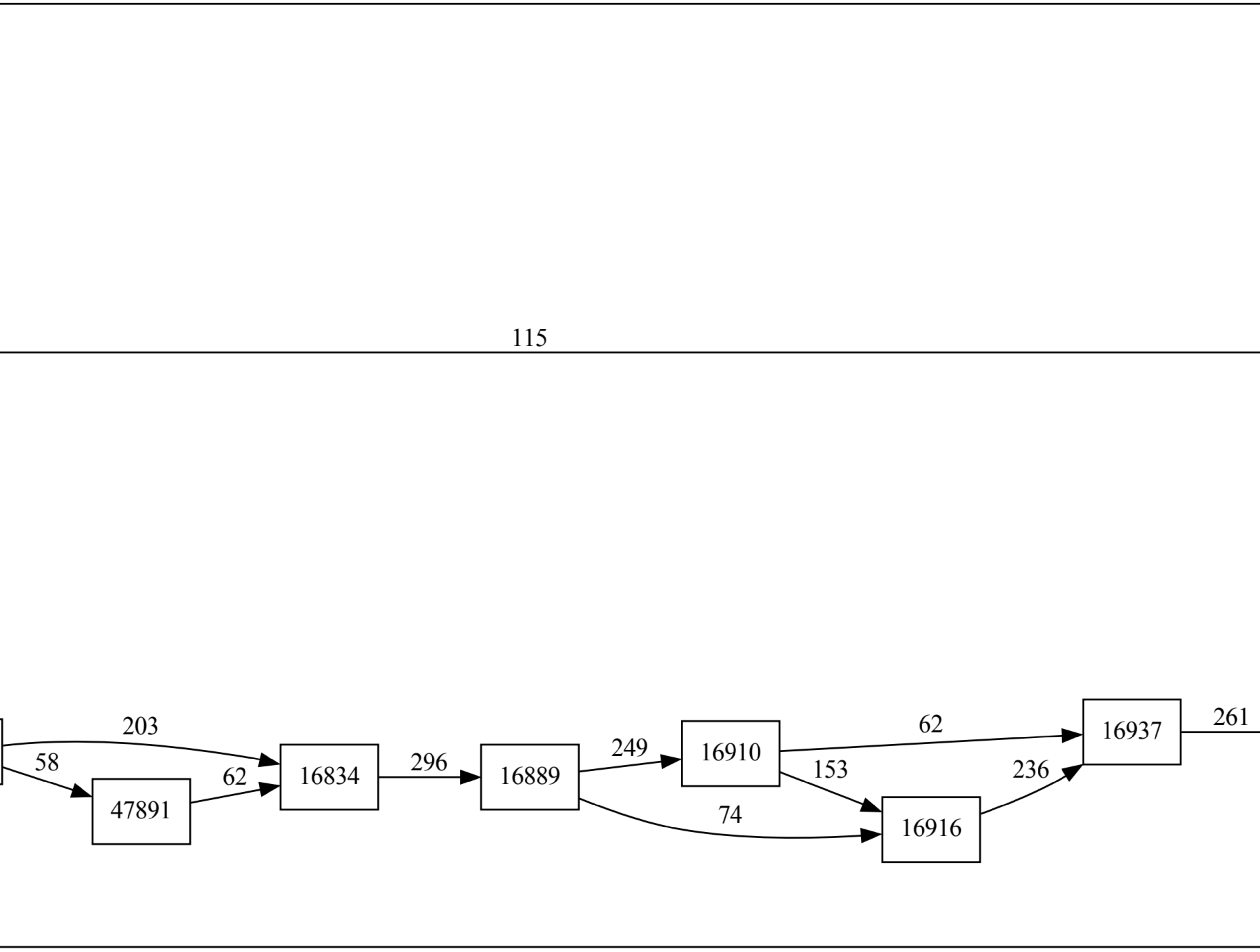
47891
16834
16889
16910
16916
16937

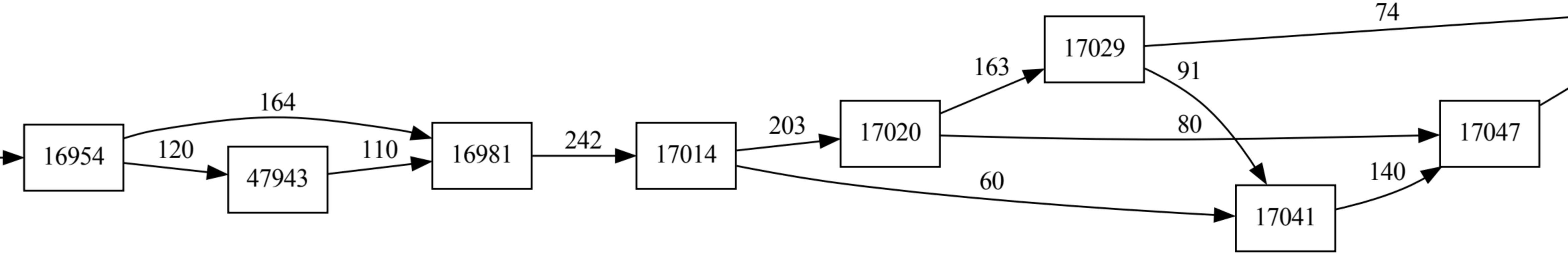
16954
47943
16981
17014
17020
17029
17041
17047
164
120
110
242
203
163
74
91
80
60
140

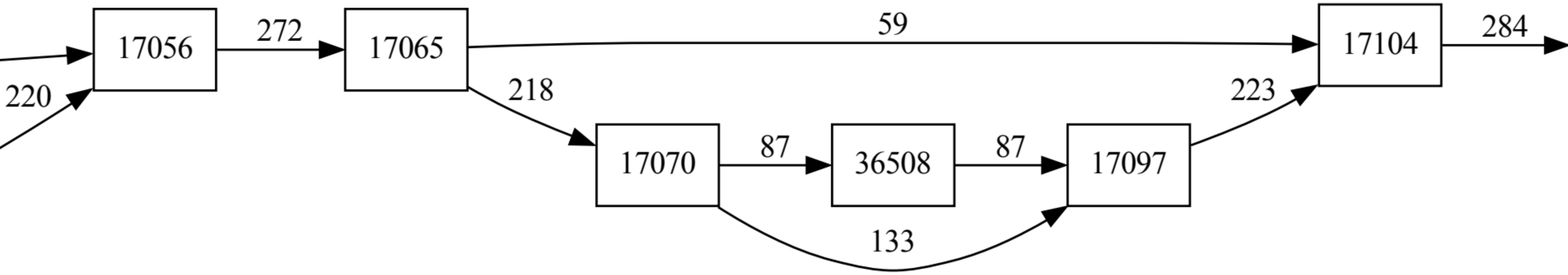
17056
17065
17104
17070
36508
17097

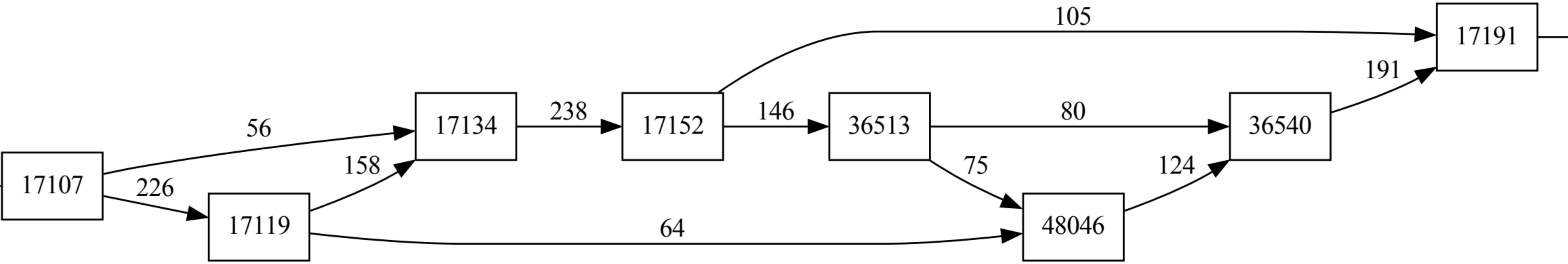
105
17191
191
56
17134
238
17152
146
36513
80
36540
17107
226
158
75
124
17119
64
48046

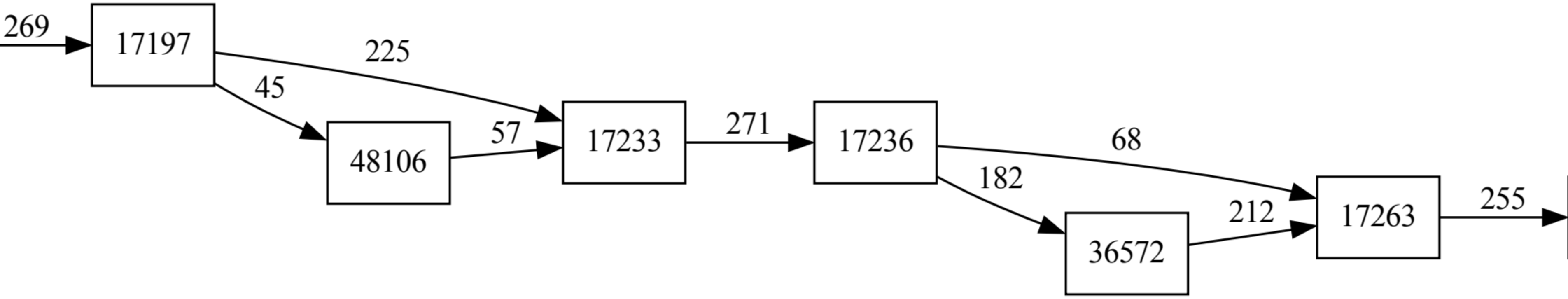
17197
48106
17233
17236
36572
17263

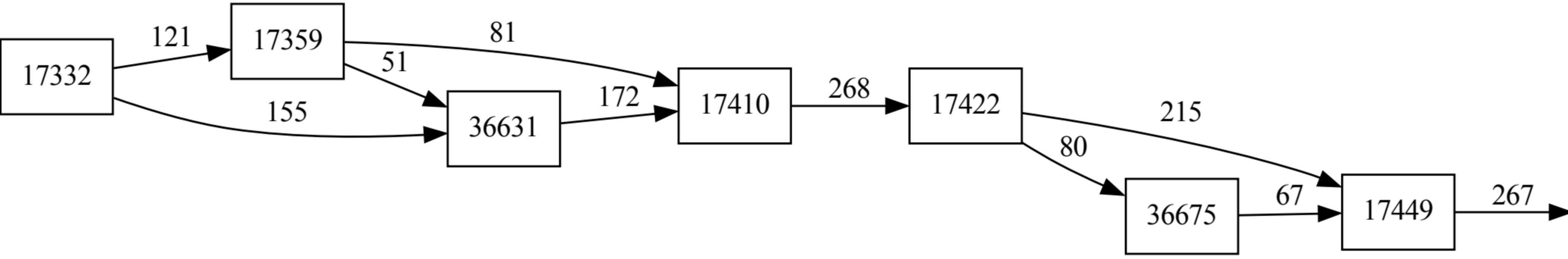
17332
121
155
17359
81
51
36631
172
17410
268
17422
215
80
36675
67
17449
267

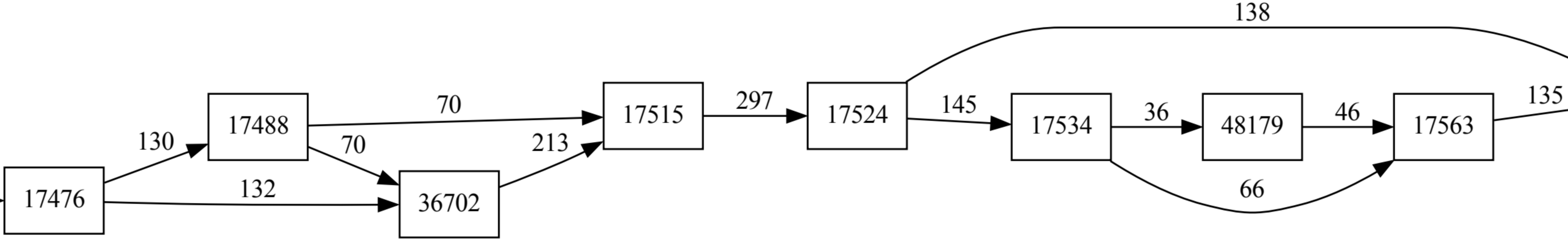
17476
17488
36702
17515
17524
17534
48179
17563

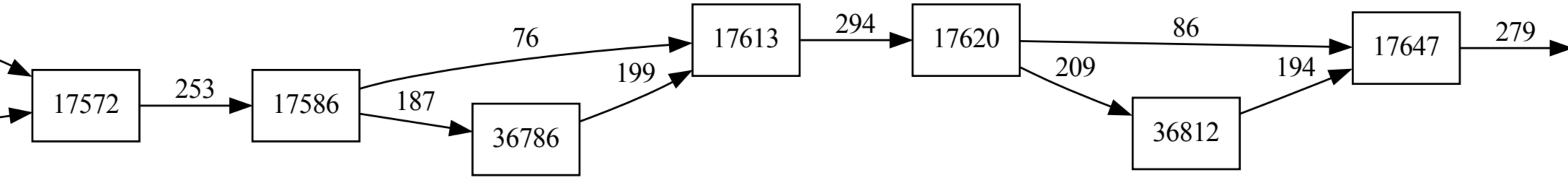
17572
253
17586
187
76
36786
199
17613
294
17620
86
209
36812
194
17647
279

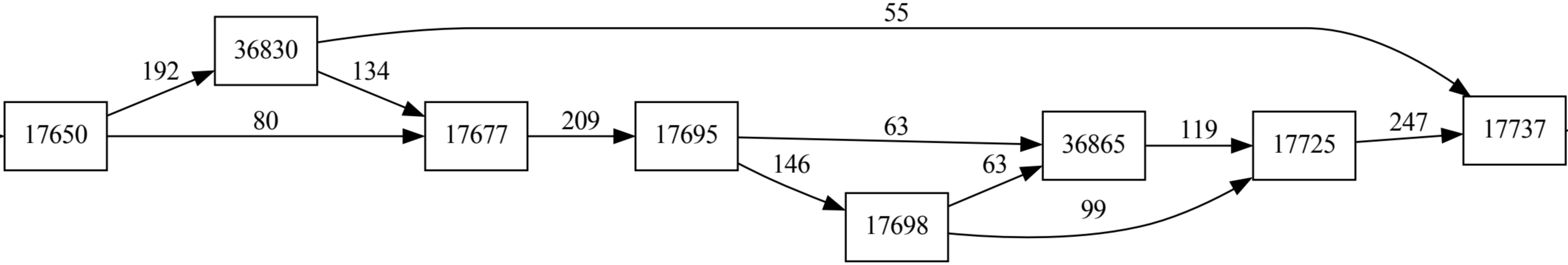
55
192
36830
134
80
17650
17677
209
17695
63
146
36865
63
119
17725
247
17737
99
17698

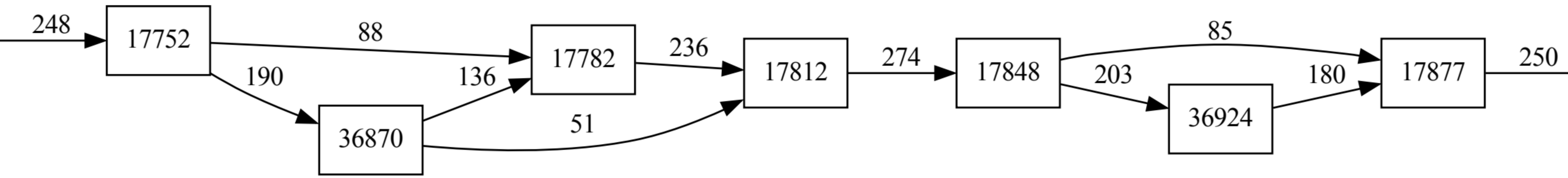
17752
36870
17782
17812
17848
36924
17877

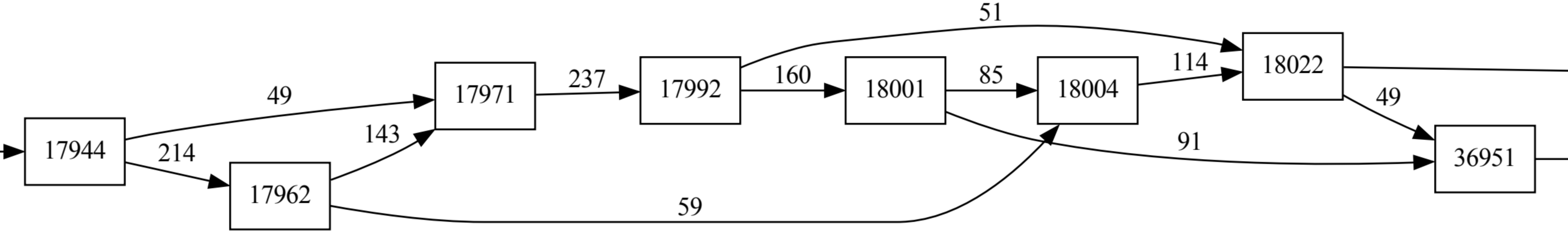
51
17944
49
214
17962
143
17971
237
17992
160
18001
85
18004
114
18022
49
91
36951
59

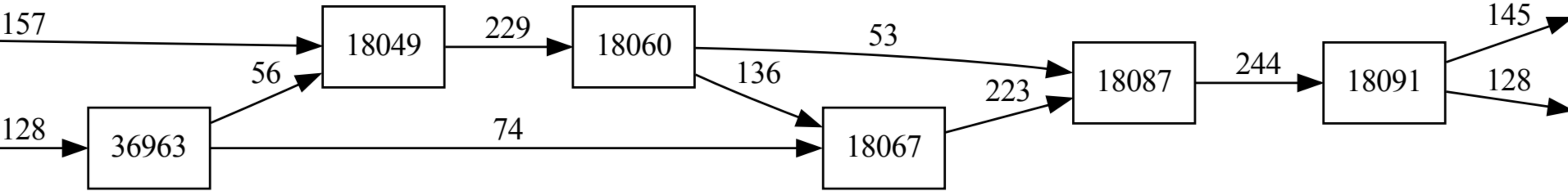
36963
18049
18060
18067
18087
18091

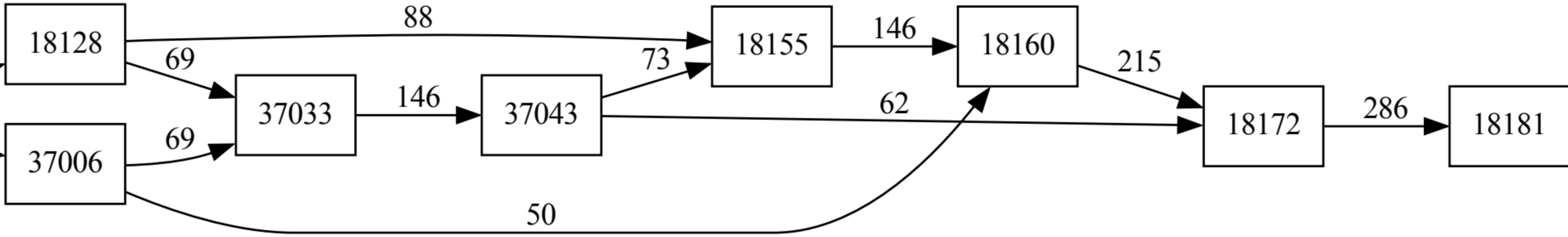
18128
88
69
18155
146
18160
215
73
37033
146
37043
62
69
37006
18172
286
18181
50

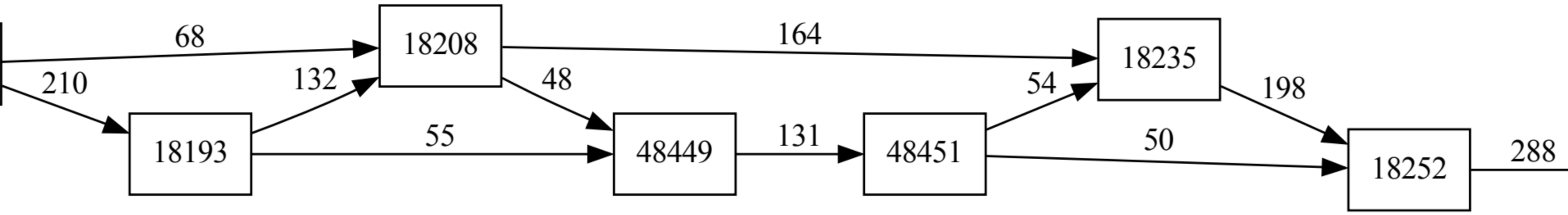
18208
18235
18193
48449
48451
18252

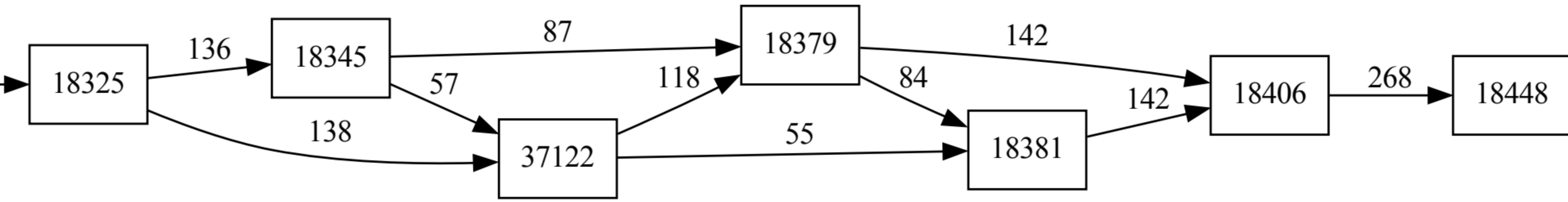
18325
136
18345
138
57
87
37122
118
18379
55
84
18381
142
142
18406
268
18448

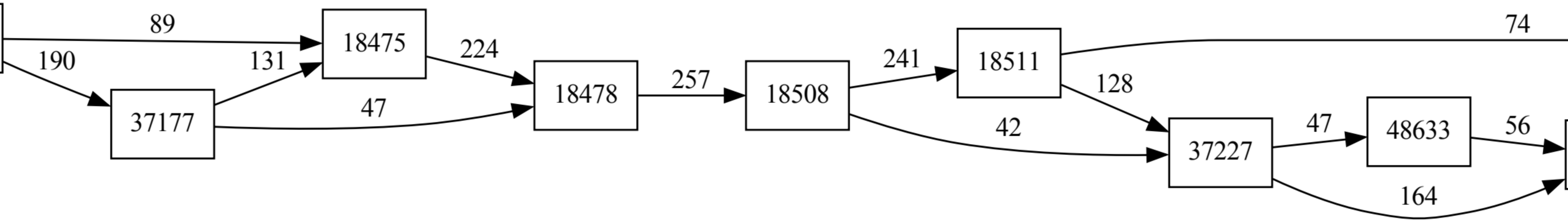
18475
37177
18478
18508
18511
37227
48633

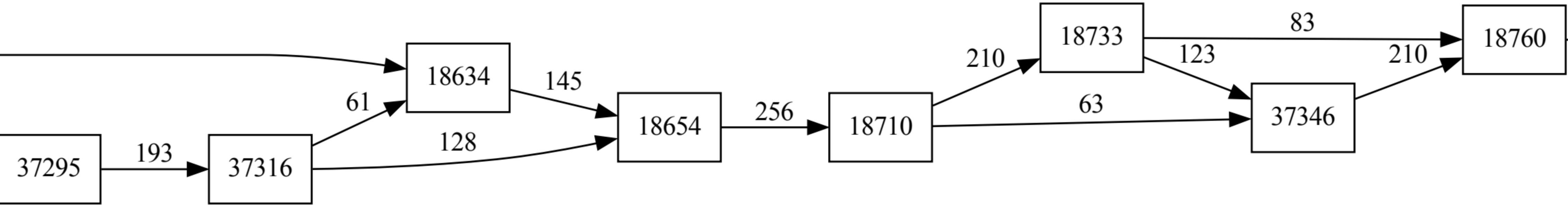
37295
193
37316
61
128
18634
145
18654
256
18710
210
63
18733
83
123
37346
210
18760

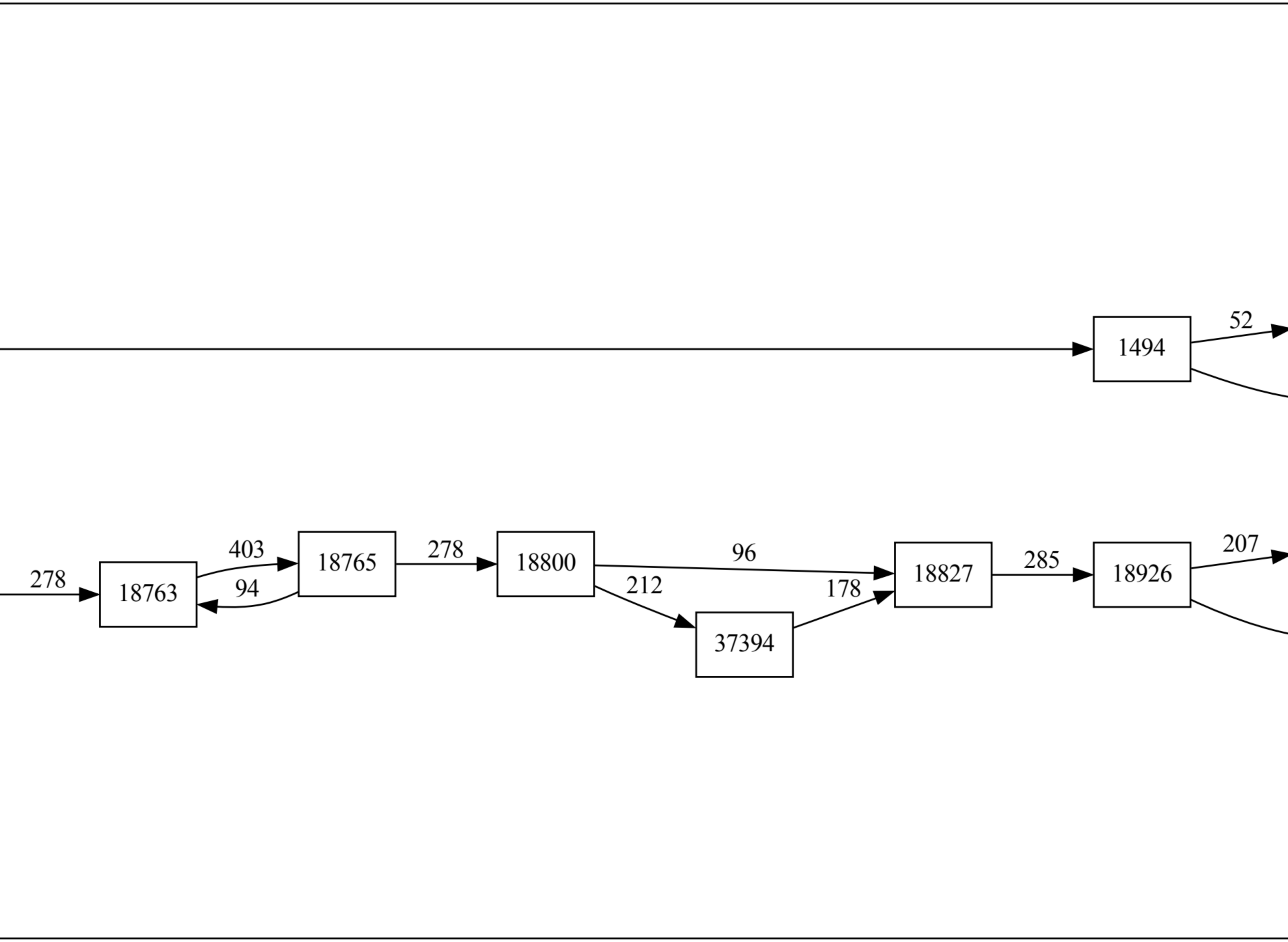
18763
18765
18800
37394
18827
18926

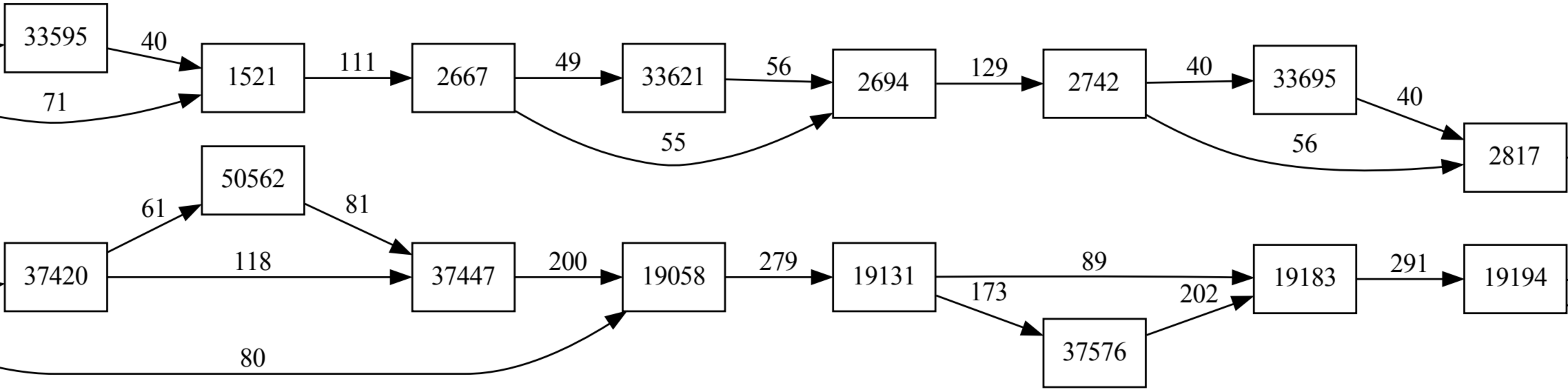
33595
1521
33621
33695
50562
37420
37447
19058
19131
37576
19183
19194

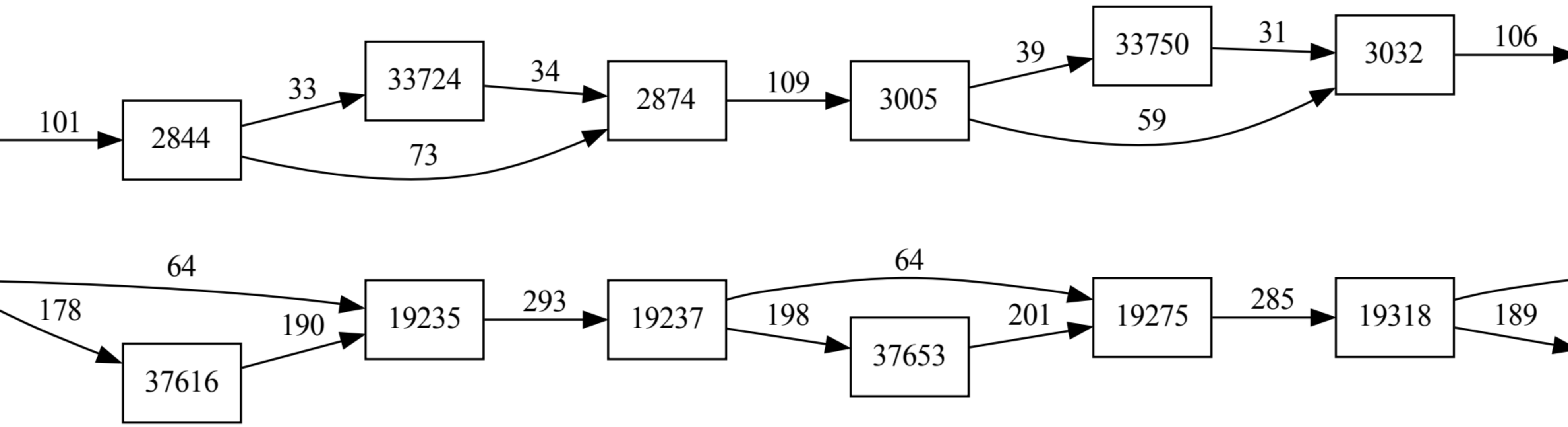
33724
33750
37616
19235
19237
37653
19275
19318

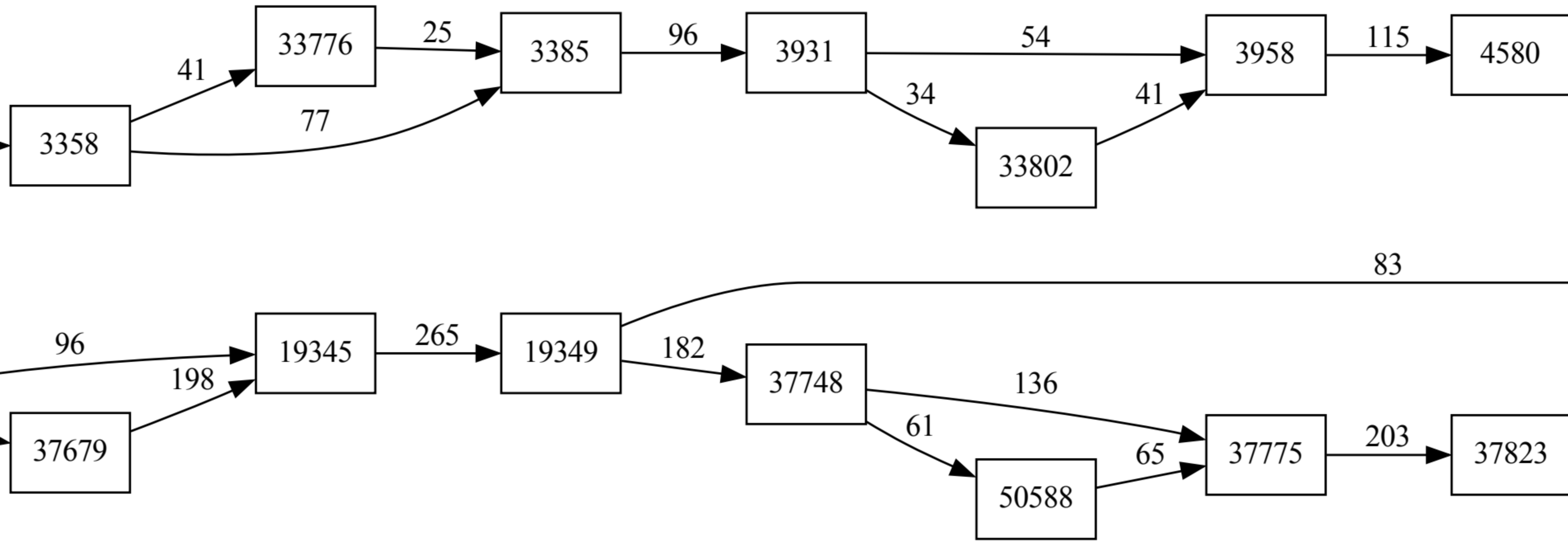
33776
33802
19345
19349
37748
37679
37775
37823
50588

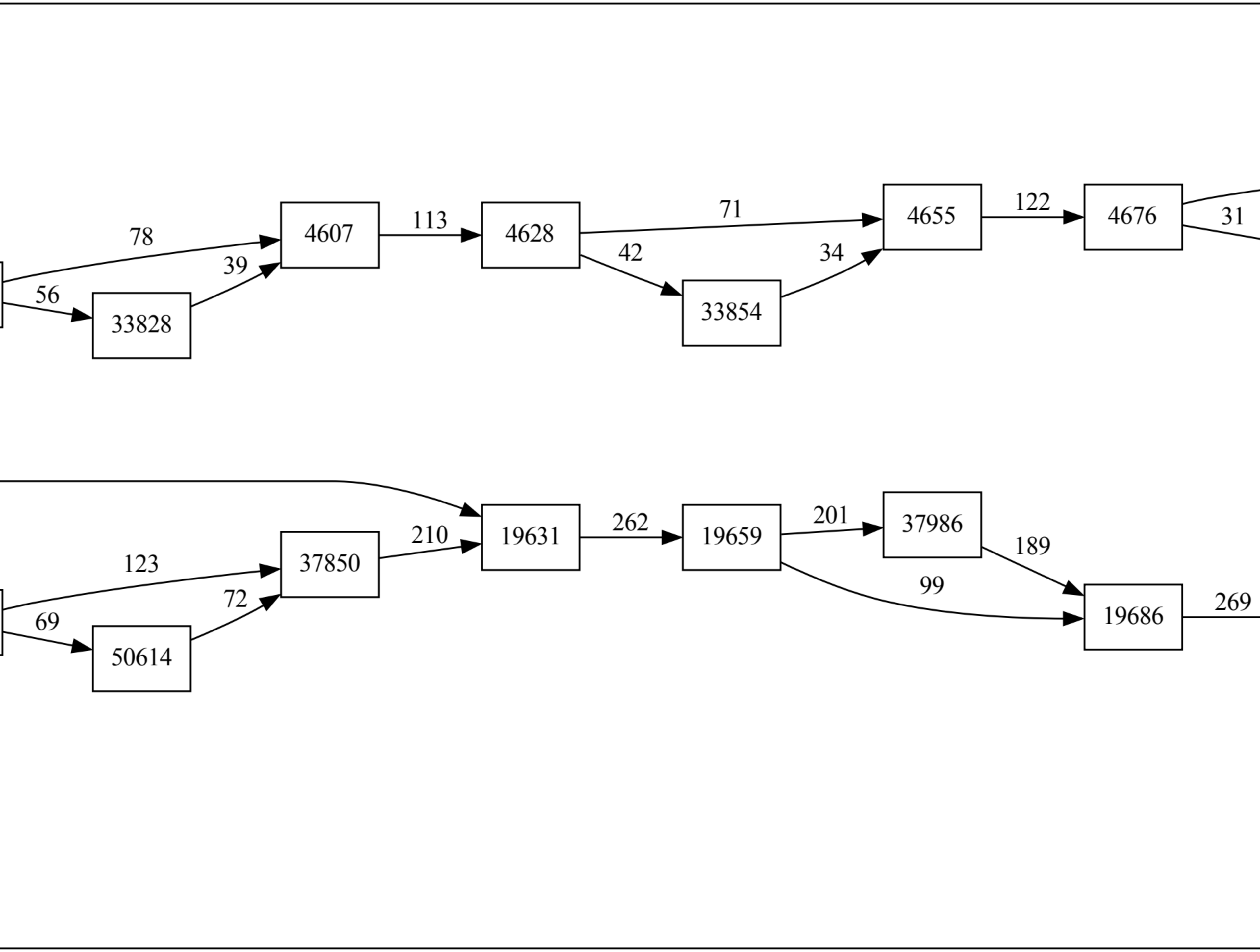
33828
33854
50614
37850
19631
19659
37986
19686

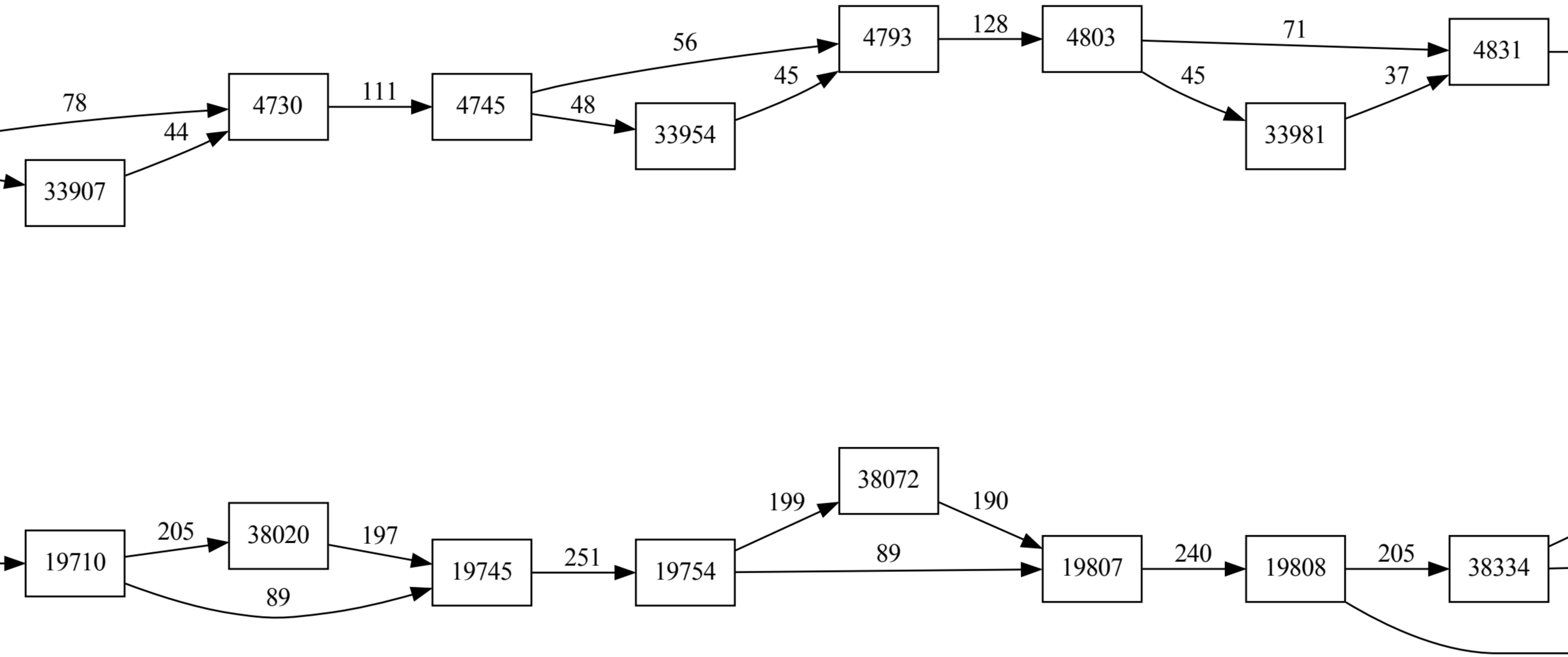
33907
33954
33981
19710
38020
19745
19754
38072
19807
19808
38334

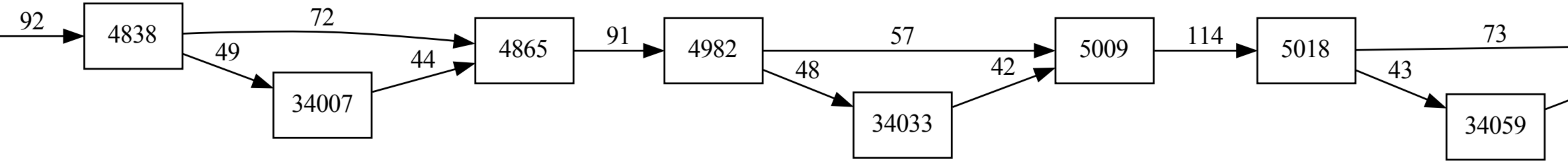
34007
34033
34059

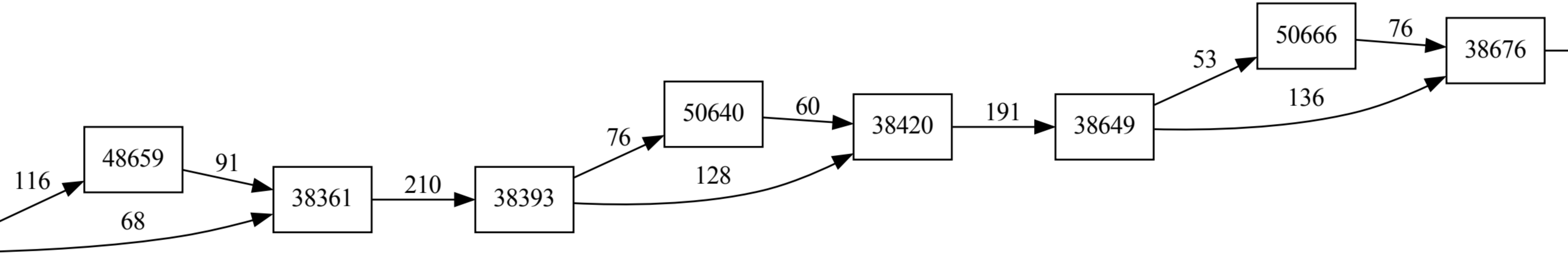
116
68
48659
91
38361
210
38393
76
128
50640
60
38420
191
38649
53
136
50666
76
38676

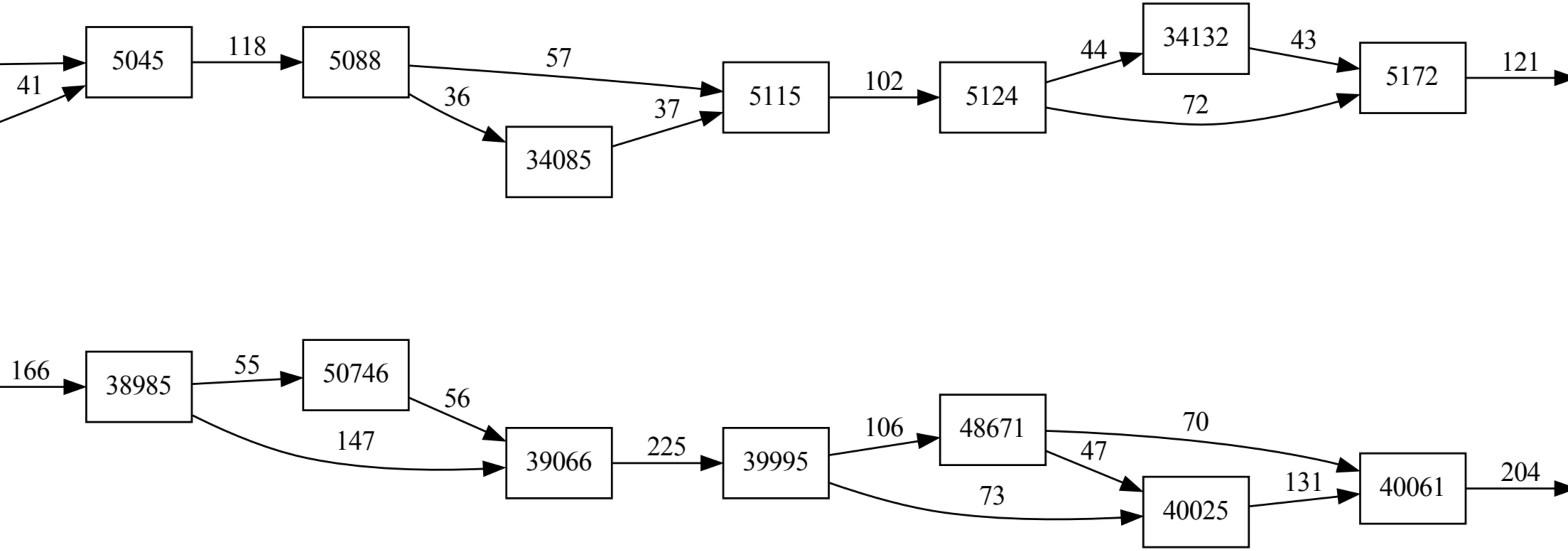
34085
34132
38985
50746
39066
39995
48671
40025
40061

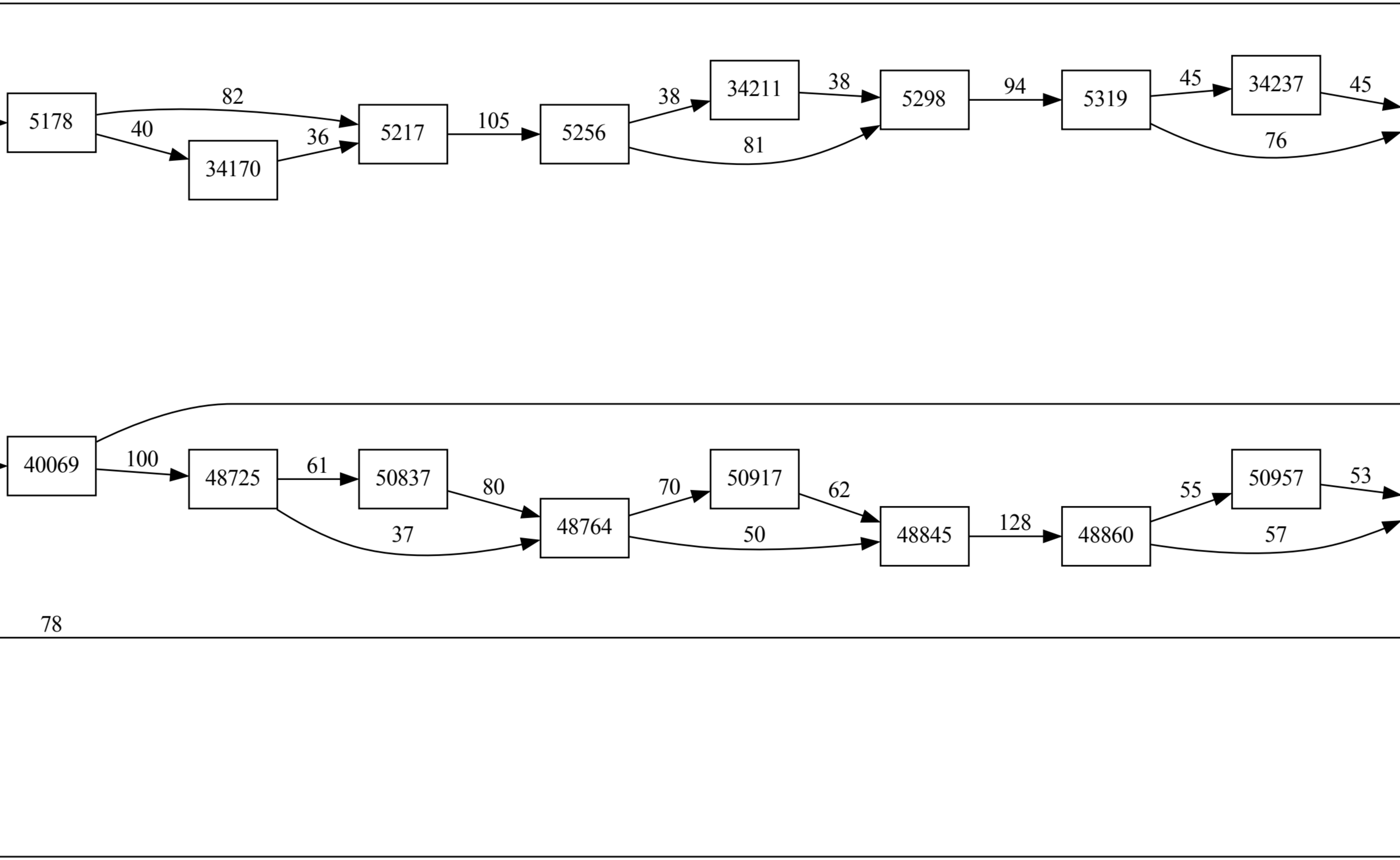
34170
34211
34237
40069
48725
50837
48764
50917
48845
48860
50957

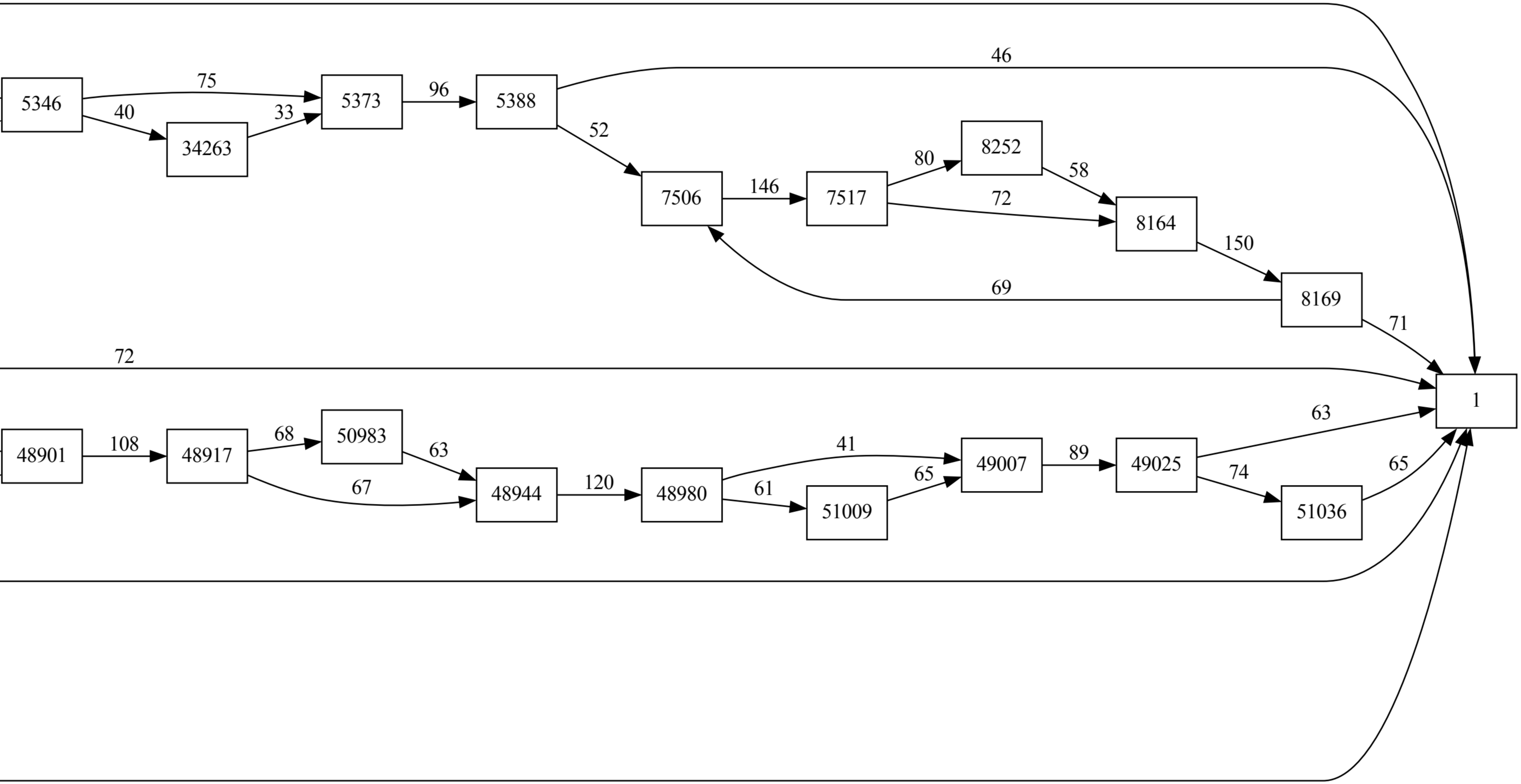
34263
48901
48917
50983
48944
48980
51009
49007
49025
51036