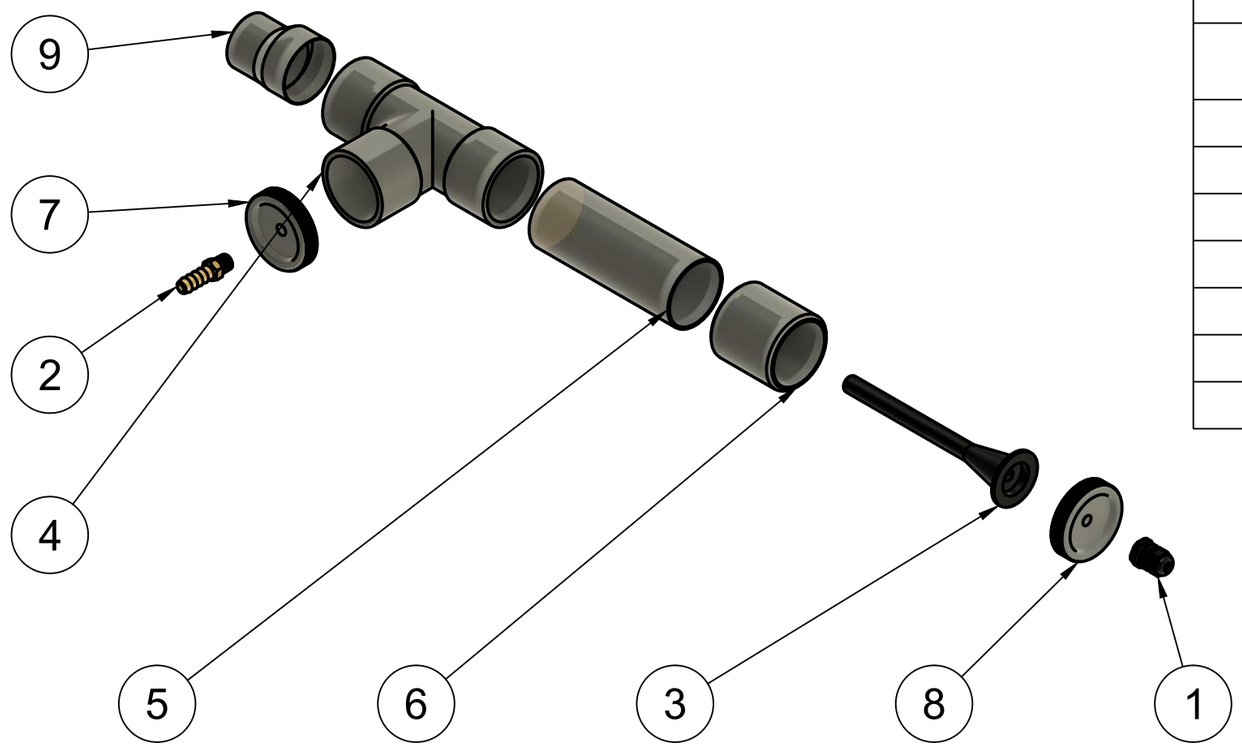

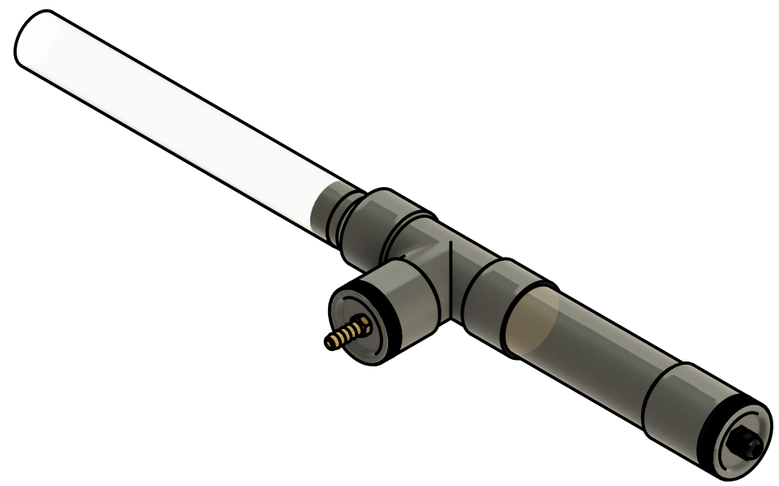

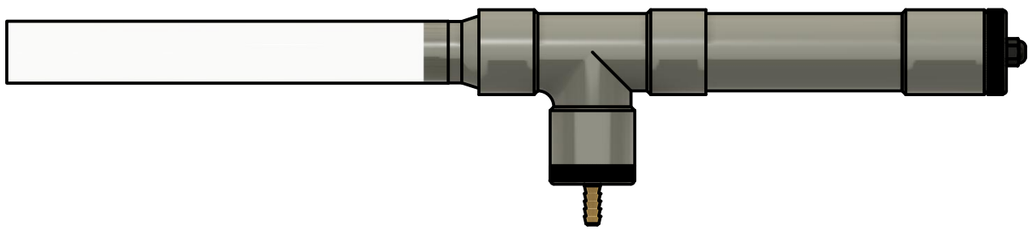

Liste de composants

élément	qté	numéro de pièce	description	matériau
1	1	PG9		Plastique
2	1	Straight Brass Hose Connector		Laiton
3	1	Pièce anti-frottements		Plastique ABS
4	1	T		PVC, non plastifié
5	1	Corps		PVC, non plastifié
6	1	Manchon		PVC, non plastifié
7	1	Bouchon 1		PVC, non plastifié
8	1	Bouchon 2		PVC, non plastifié
9	1	Réducteur		PVC, non plastifié
10	1	Tube Plastique		Plastique, transparent

Dept.	Technical reference	Created by Armand Wayoff 15/10/2021	Approved by
		Document type	Document status
		Title Grand Robot PVC	DWG No.
			Rev. / Date of issue / Sheet 1/1