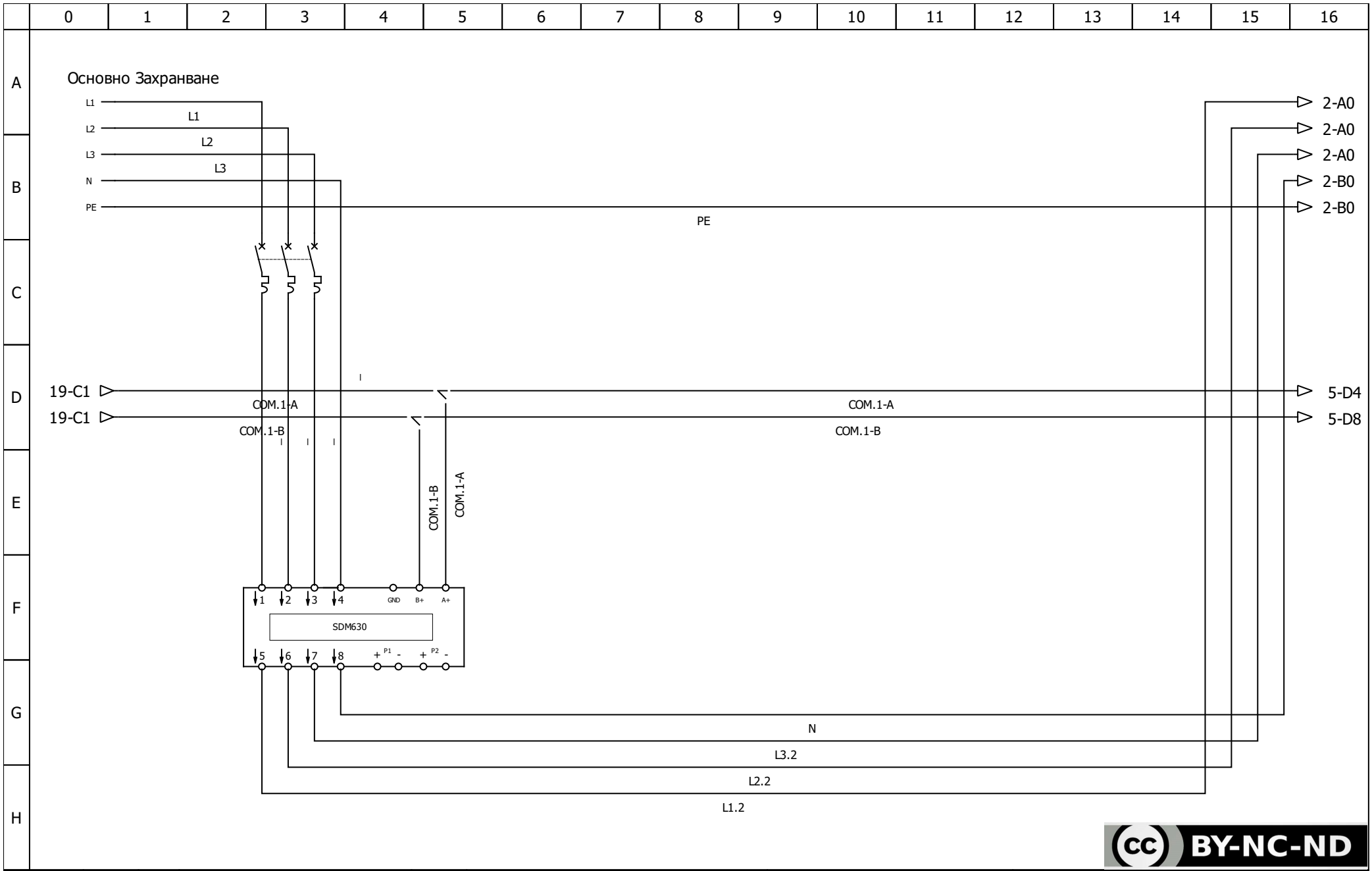

BY-NC-ND

					POLYGONTEAM LTD SOLUTIONS FOR EVERYONE	PROJET: %projet OBJET: %objet MODEL: %model	CLIENT: %client
	NAME	APPD	REVISION	%revision	Title: Power 1.1		
DESIGN:		CHKD	APPD				%label1 File: 1/21
File:					%label2	%label3	

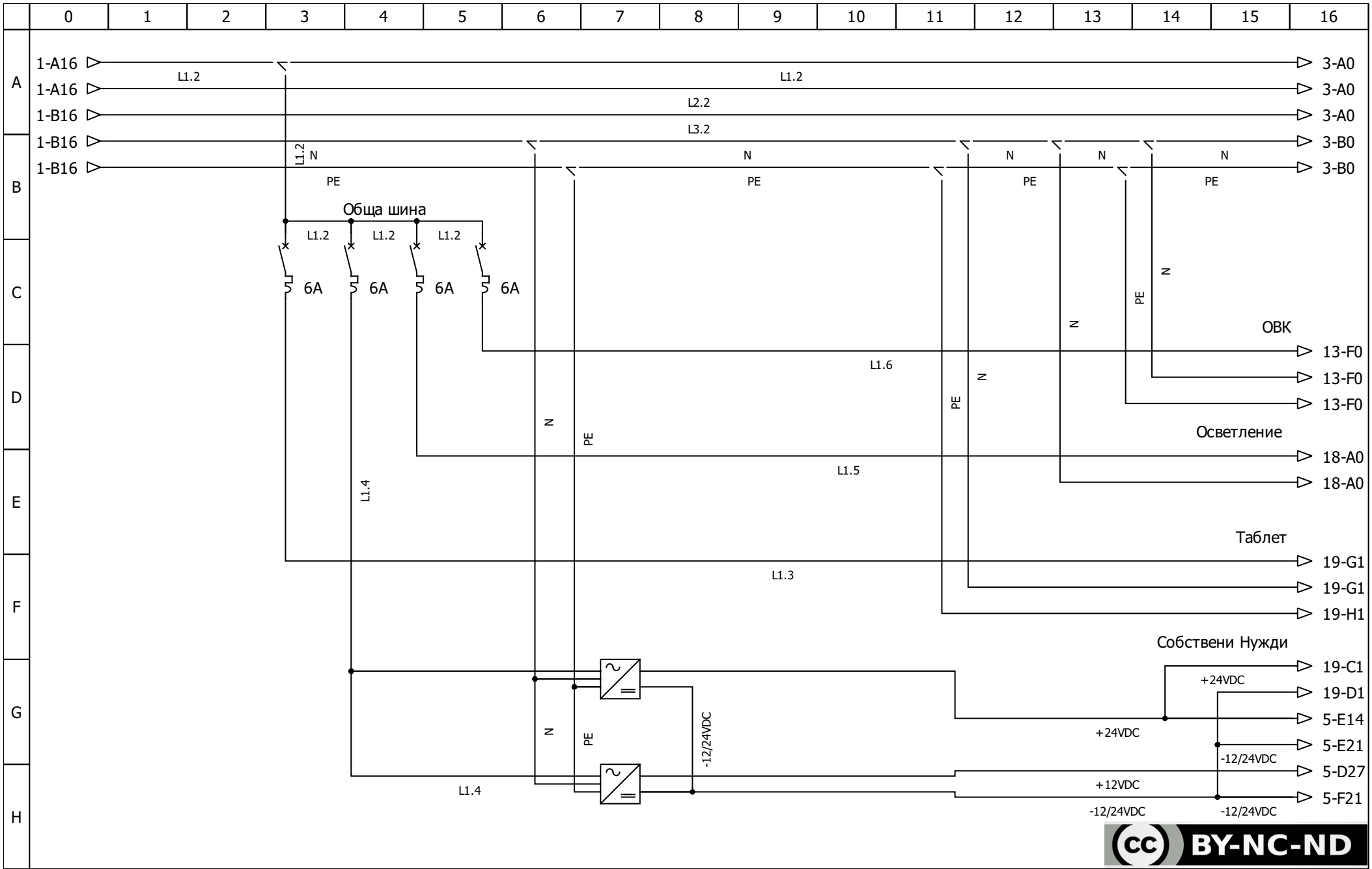

BY-NC-ND

Author:	Power 1.2	File:
Date:		Folio: 2/21

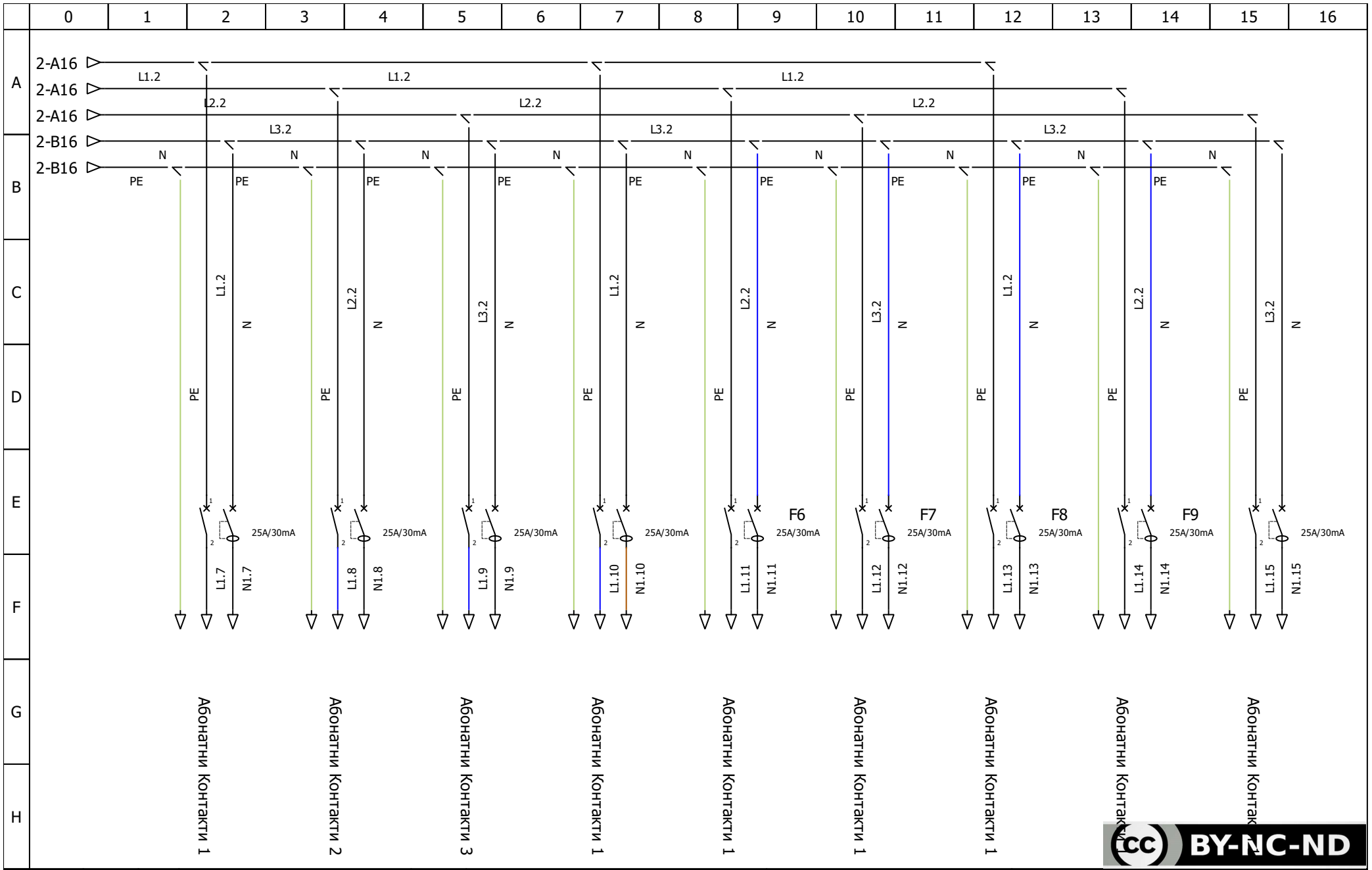

BY-NC-ND

	Orlin Dimitrov				POLYGONTEAM LTD SOLUTIONS FOR EVERYONE	PROJET: %projet	CLIENT: %client
						OBJET: %objet	
						MODEL: %model	
	NAME	APPD	REVISION	%revision	Title: Power 1.3		
DESIGN:		CHKD		APPD			%label1 File: 3/21
File:					%label2	%label3	

Тази схема показва принцип на свързване и компановка,
мощностите не са реалните.

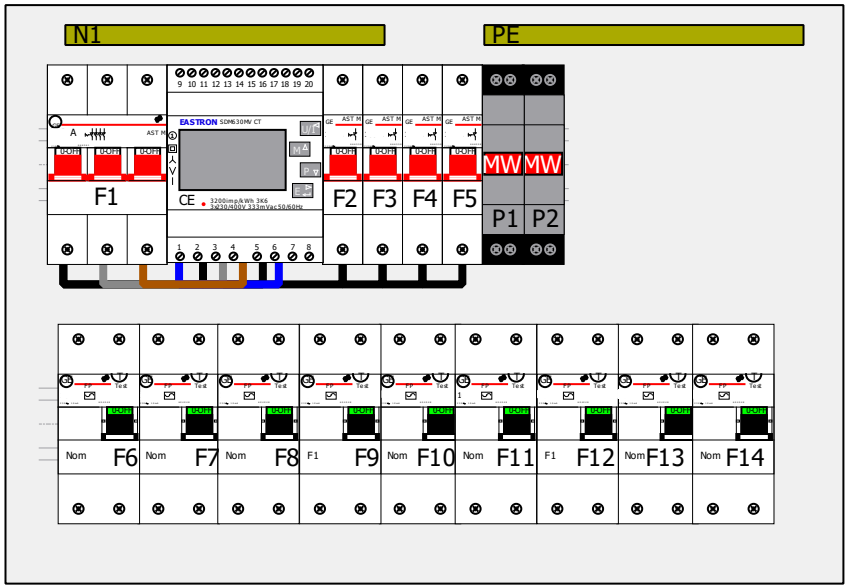

L1
L2
L3
N
PE

F1 - Главен предпазител
F2 - Таблет
F3 - Собствени нужди
F4 - Осветление
F5 - Вентилация
F6 - Линия 1 (с дефектно-токова)
F7 - Линия 2 (с дефектно-токова)
F8 - Линия 3 (с дефектно-токова)
F9 - Линия 4 (с дефектно-токова)
F10 - Линия 5 (с дефектно-токова)
F11 - Линия 6 (с дефектно-токова)
F12 - Линия 7 (с дефектно-токова)
F13 - Линия 8 (с дефектно-токова)
F14 - Линия 9 (с дефектно-токова)
P1 - Собствени нужди (24VDC)
P2 - Собствени нужди (12VDC)

Референтен модел за размери:
https://vikiwat.com/apartamentno-tablo-practibox-s-135152-2x12-modula-legrand-za-vgrazhdane-byal-tsvyat-1

BY-NC-ND

	Orlin Dimitrov			POLYGONTEAM LTD SOLUTIONS FOR EVERYONE	PROJET: %projet	CLIENT: %client	
					OBJET: %objet		
					MODEL: %model		
	NAME	APPD	REVISION	%revision	Title: Power Box Assembly		
DESIGN:		CHKD	APPD			%label1	File: 4/21
File:					%label2	%label3	

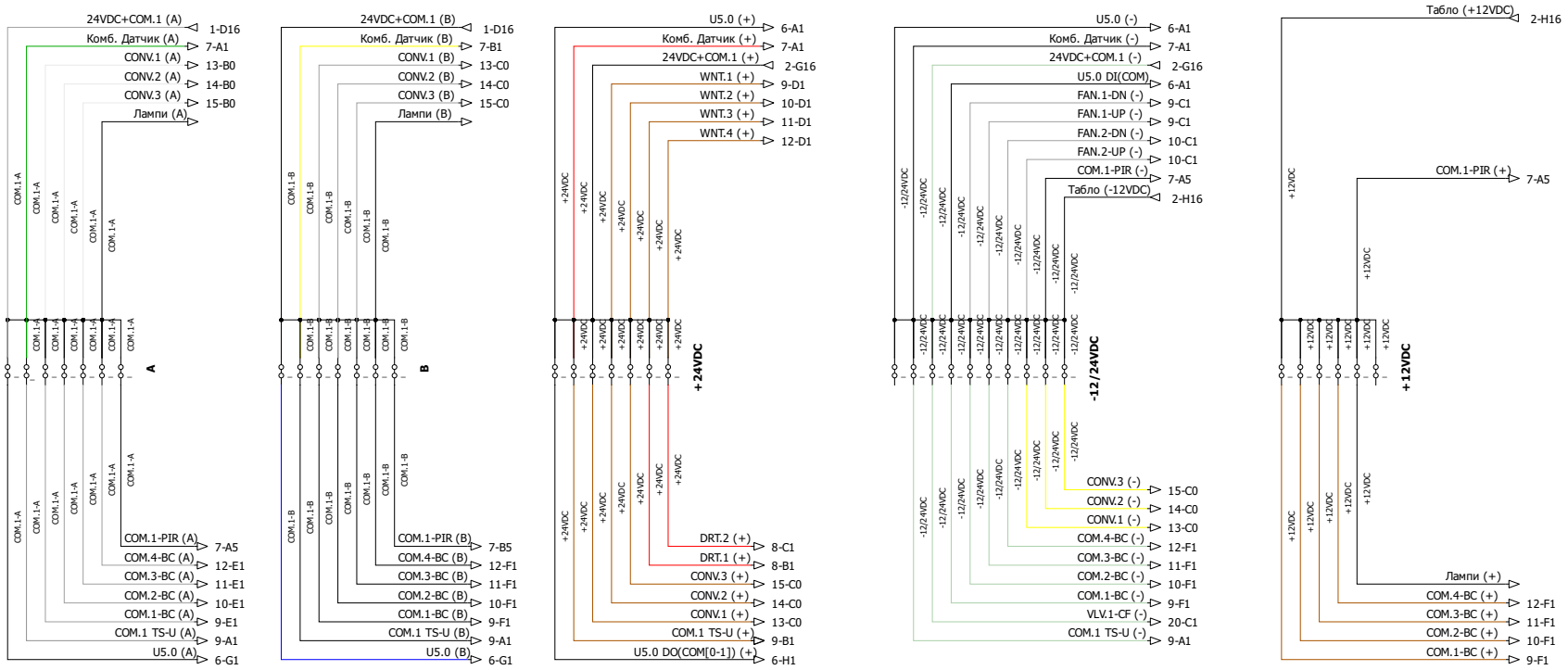

COM.1 TS-U и COM.2 TS-U да се свържат в едни и същи клеми.

U5.0 DO(COM[0-1]) и U5.0 DO(COM[2-3]) да се свържат с двоен накрайник.

	Orlin Dimitrov				
	NAME	APPD	REVISION		%revision
DESIGN:		CHKD		APPD	
File:					

POLYGONTEAM LTD
SOLUTIONS FOR EVERYONE

PROJET: %projet
OBJET: %objet
MODEL: %model

Title: Distribution

%label2 %label3

CLIENT: %client

%label1 File: 5/21

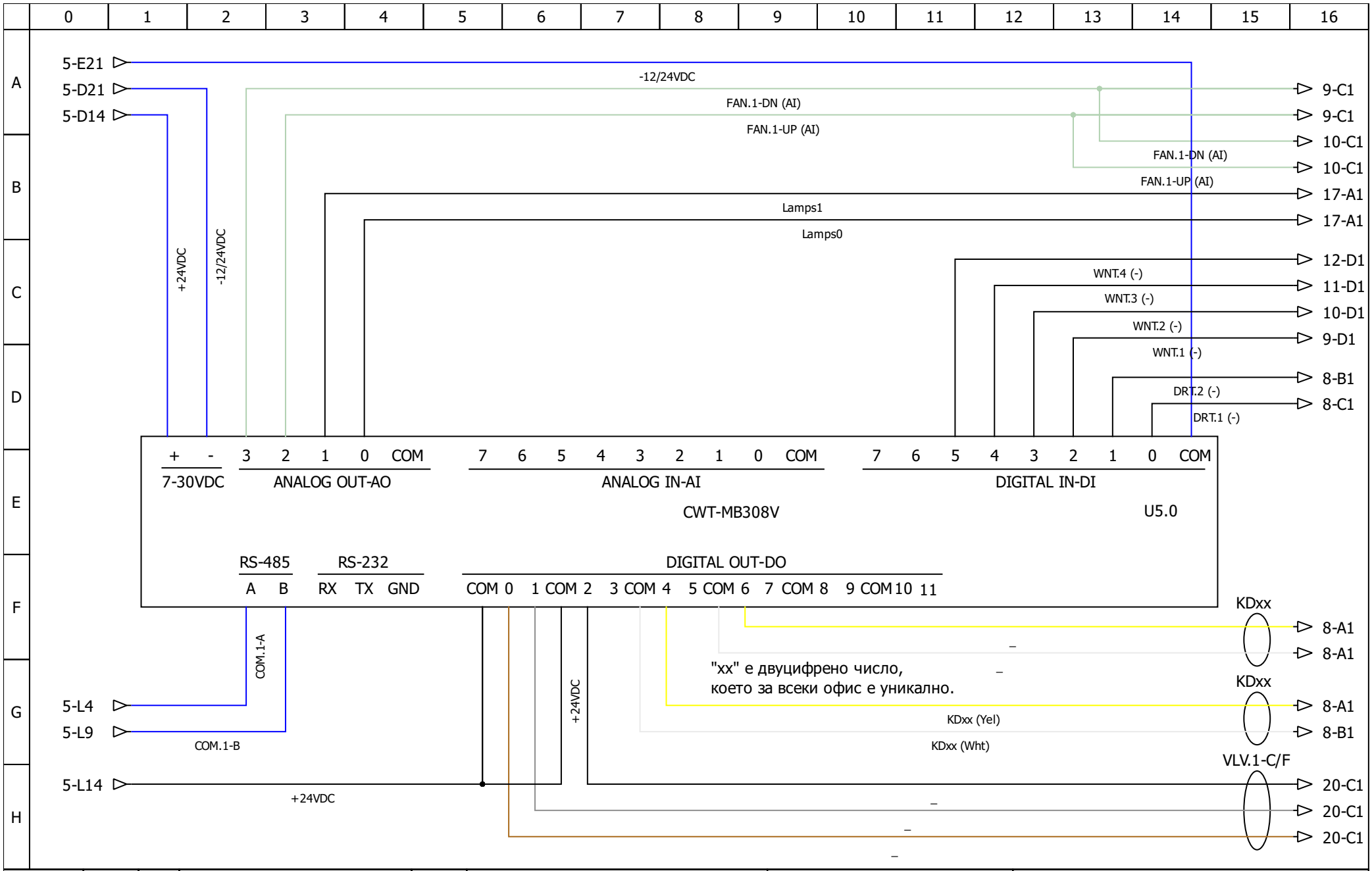

	Orlin Dimitrov				POLYGONTEAM LTD SOLUTIONS FOR EVERYONE	PROJET: %projet OBJET: %objet MODEL: %model	CLIENT: %client
	NAME	APPD	REVISION	%revision			
DESIGN:		CHKD	APPD		Title: Black Island		
File:					%label2	%label3	%label1 File: 6/21

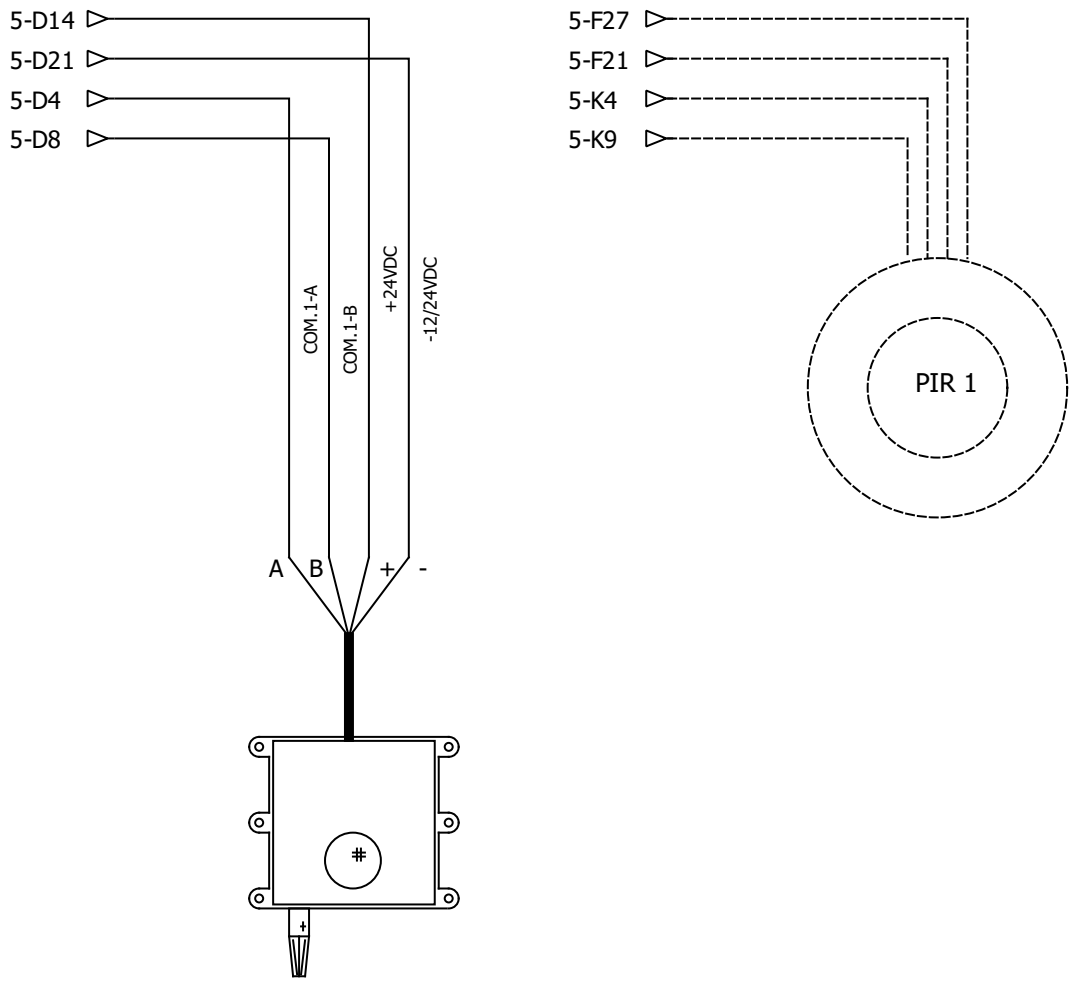

	NAME	APPD	REVISION	%revision
DESIGN:		CHKD		APPD
File:				

POLYGONTEAM LTD
SOLUTIONS FOR EVERYONE

PROJET: %projet
OBJET: %objet
MODEL: %model

Title: Ceiling

%label2 %label3

CLIENT: %client

%label1 File: 7/21

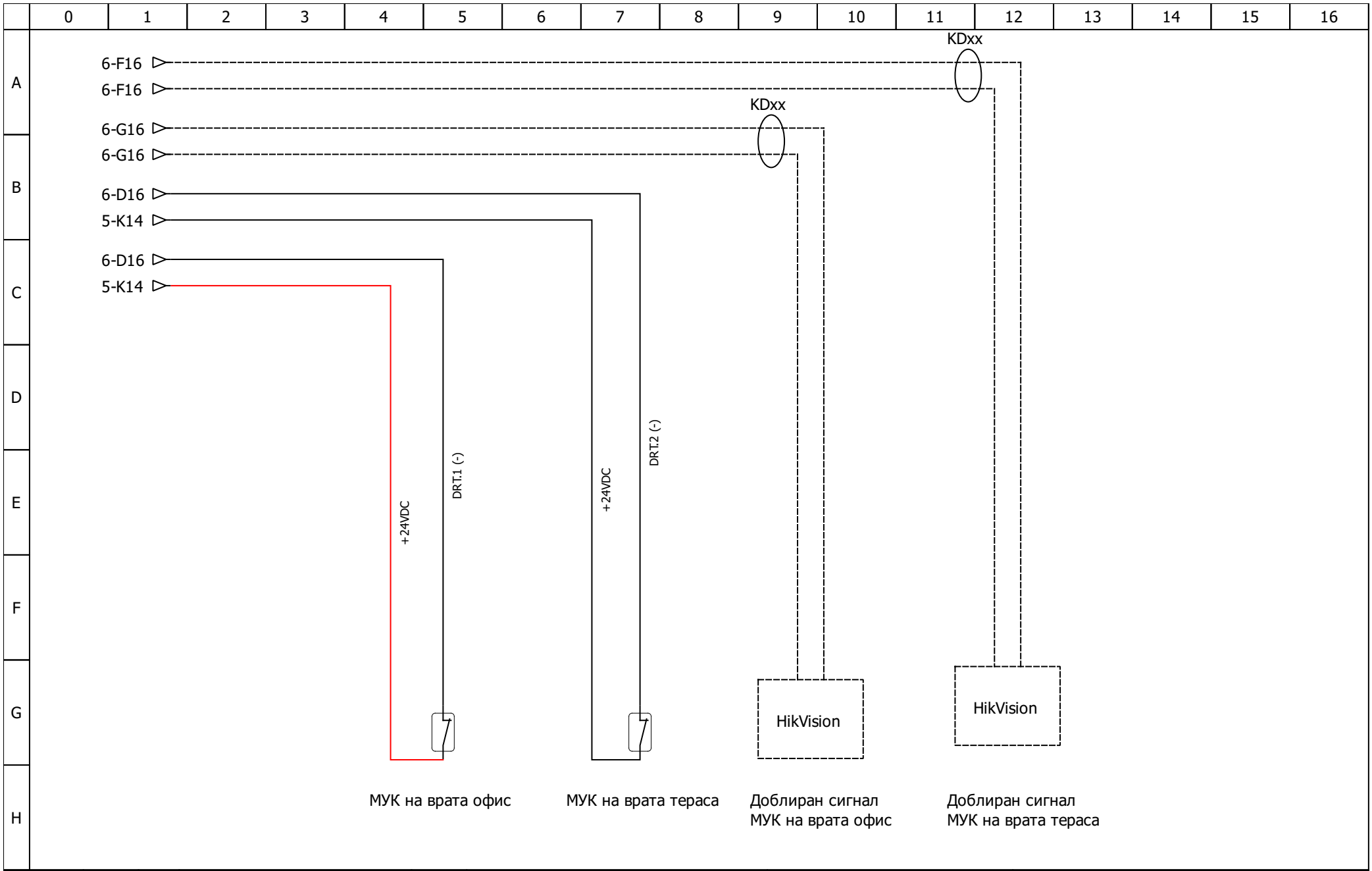

	Orlin Dimitrov				POLYGONTEAM LTD SOLUTIONS FOR EVERYONE	PROJET: %projet OBJET: %objet MODEL: %model	CLIENT: %client
	NAME	APPD	REVISION	%revision	Title: Doors		
DESIGN:		CHKD	APPD				%label1 File: 8/21
File:					%label2	%label3	

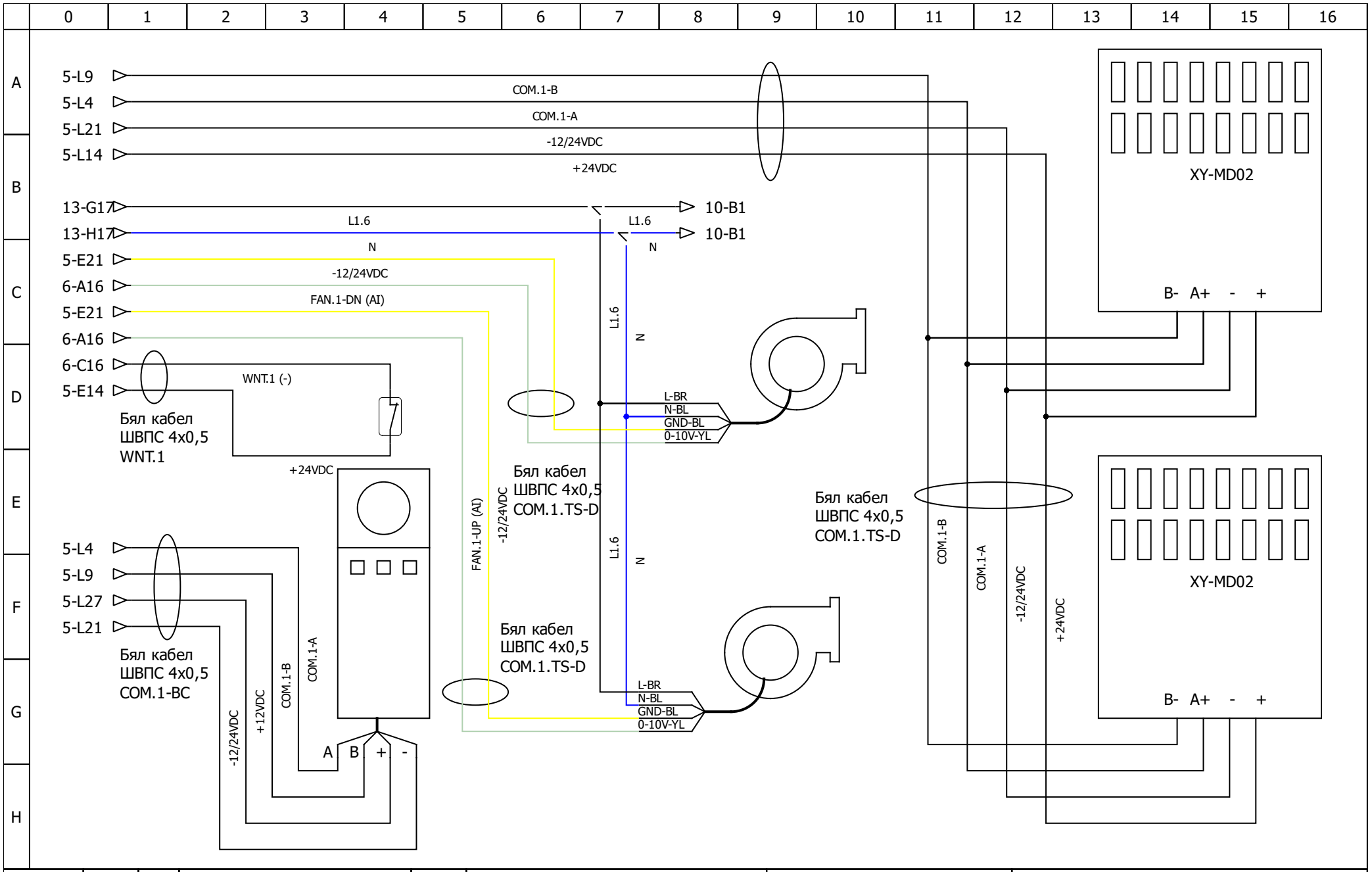

	Orlin Dimitrov			POLYGONTEAM LTD SOLUTIONS FOR EVERYONE	PROJET: %projet	CLIENT: %client
					OBJET: %objet	
					MODEL: %model	
	NAME	APPD	REVISION	%revision	Title: Window 1	
DESIGN:		CHKD	APPD			%label1 File: 9/21
File:					%label2	%label3

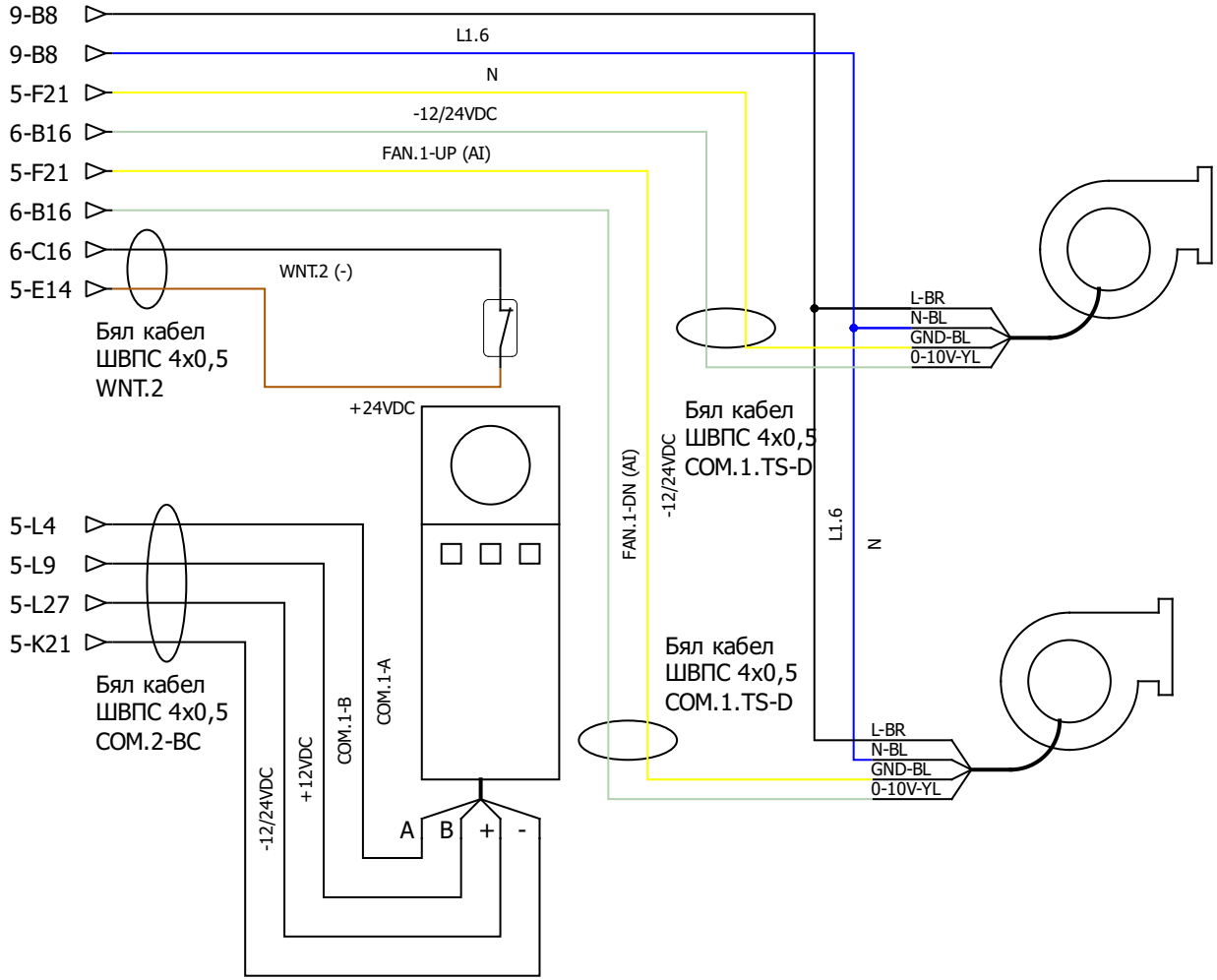

	Orlin Dimitrov			POLYGONTEAM LTD SOLUTIONS FOR EVERYONE	PROJET: %projet	CLIENT: %client
					OBJET: %objet	
					MODEL: %model	
	NAME	APPD	REVISION	%revision	Title: Window 2	
DESIGN:		CHKD	APPD			%label1 File: 10/21
File:					%label2	%label3

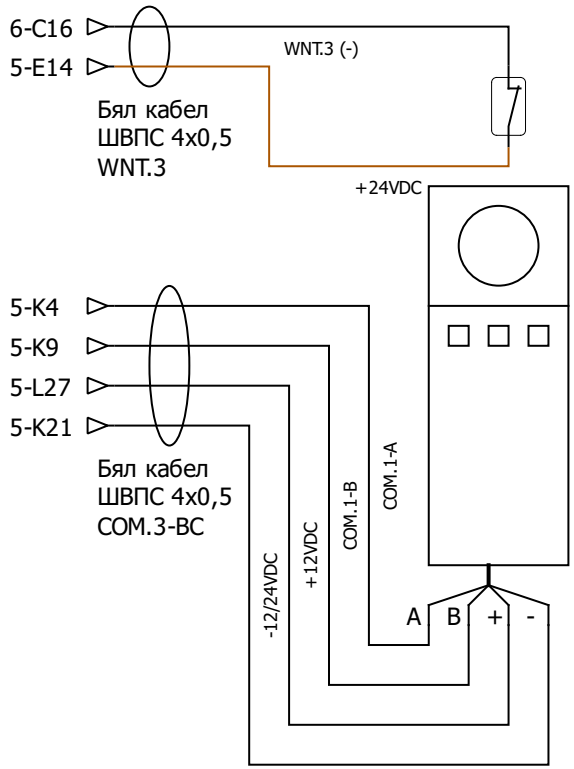

	Orlin Dimitrov				POLYGONTEAM LTD SOLUTIONS FOR EVERYONE	PROJET: %projet
						OBJET: %objet
						MODEL: %model
	NAME	APPD	REVISION	%revision	Title: Window 3	
DESIGN:		CHKD		APPD		
File:					%label2	%label3

CLIENT: %client

%label1 File: 11/21

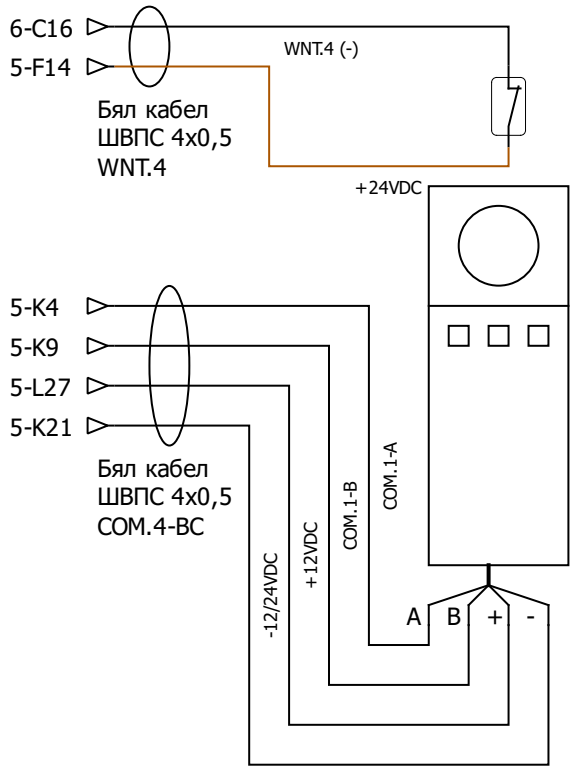

	Orlin Dimitrov				POLYGONTEAM LTD SOLUTIONS FOR EVERYONE	PROJET: %projet
						OBJET: %objet
						MODEL: %model
	NAME	APPD	REVISION	%revision	Title: Window 4	
DESIGN:		CHKD		APPD		
File:					%label2	%label3

CLIENT: %client

%label1 File: 12/21

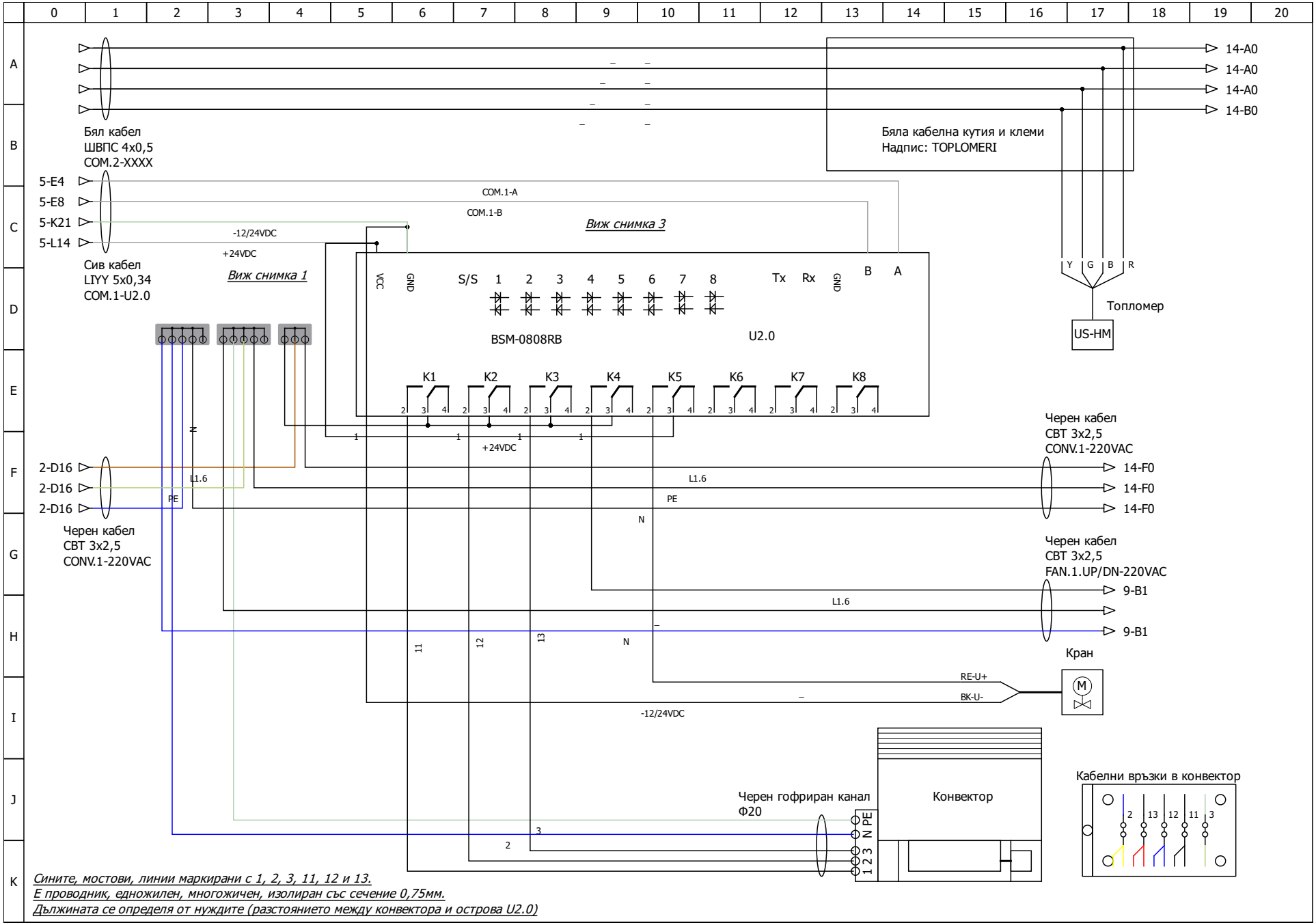

Сините, мостови, линии маркирани с 1, 2, 3, 11, 12 и 13.
Е проводник, едножилен, многожичен, изолиран със сечение 0,75мм.
Дължината се определя от нуждите (разстоянието между конвектора и острова U2.0)

	Orlin Dimitrov			POLYGONTEAM LTD SOLUTIONS FOR EVERYONE	PROJET: %projet OBJET: %objet MODEL: %model	CLIENT: %client
	NAME	APPD	REVISION	%revision		
DESIGN:		CHKD	APPD	Title: Convector 1		
File:				%label2	%label3	%label1 File: 13/21

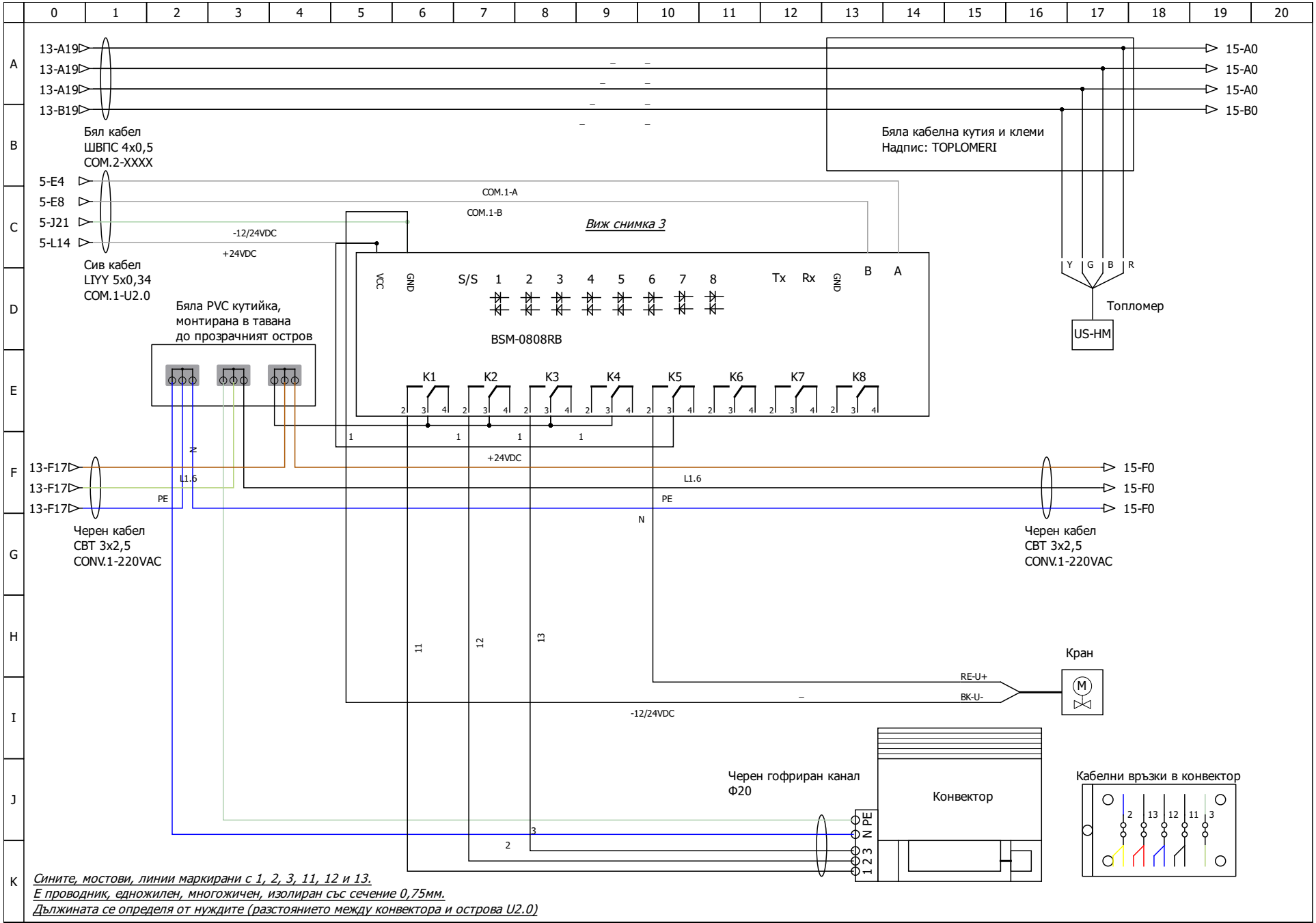

	Orlin Dimitrov			POLYGONTEAM LTD SOLUTIONS FOR EVERYONE	PROJET: %projet OBJET: %objet MODEL: %model	CLIENT: %client
	NAME	APPD	REVISION	%revision		
DESIGN:		CHKD	APPD	Title: Convector 2		
File:				%label2	%label3	%label1 File: 14/21

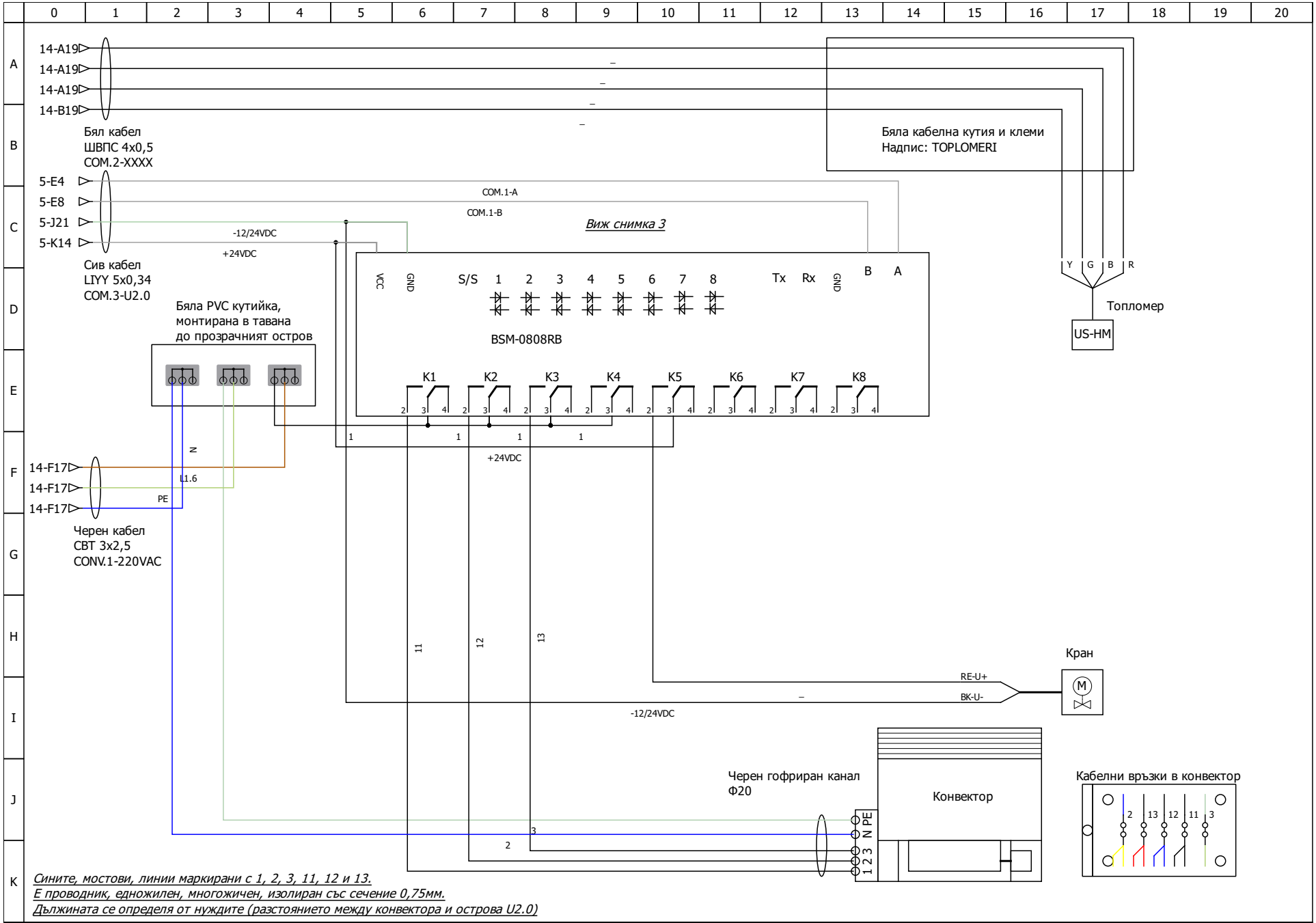
14-A19
14-A19
14-A19
14-B19
Бял кабел
ШВПС 4x0,5
COM.2-XXXX
5-E4
5-E8
5-J21
5-K14
Сив кабел
LIYY 5x0,34
COM.3-U2.0
COM.1-A
COM.1-B
-12/24VDC
+24VDC
Виж снимка 3
Бяла кабелна кутия и клеми
Надпис: TOPLOMERI
Y G B R
Топломер
US-HM
VCC GND S/S 1 2 3 4 5 6 7 8 Tx Rx GND B A
BSM-0808RB
K1 K2 K3 K4 K5 K6 K7 K8
Бяла PVC кутийка,
монтирана в тавана
до прозрачният остров
N
L1.6
PE
14-F17
14-F17
14-F17
Черен кабел
CBT 3x2,5
CONV.1-220VAC
+24VDC
11
12
13
Кран
RE-U+
BK-U-
M
-12/24VDC
Черен гофриран канал
Ф20
Конвектор
1 2 3 N PE
Кабелни връзки в конвектор
2 13 12 11 3
Сините, мостови, линии маркирани с 1, 2, 3, 11, 12 и 13.
Е проводник, едножилен, многожичен, изолиран със сечение 0,75мм.
Дължината се определя от нуждите (разстоянието между конвектора и острова U2.0)
Orlin Dimitrov
NAME
APPD
REVISION
%revision
DESIGN:
CHKD
APPD
File:
POLYGONTEAM LTD
SOLUTIONS FOR EVERYONE
PROJET: %projet
OBJET: %objet
MODEL: %model
Title: Convector 3
%label2
%label3
CLIENT: %client
%label1
File:
15/21

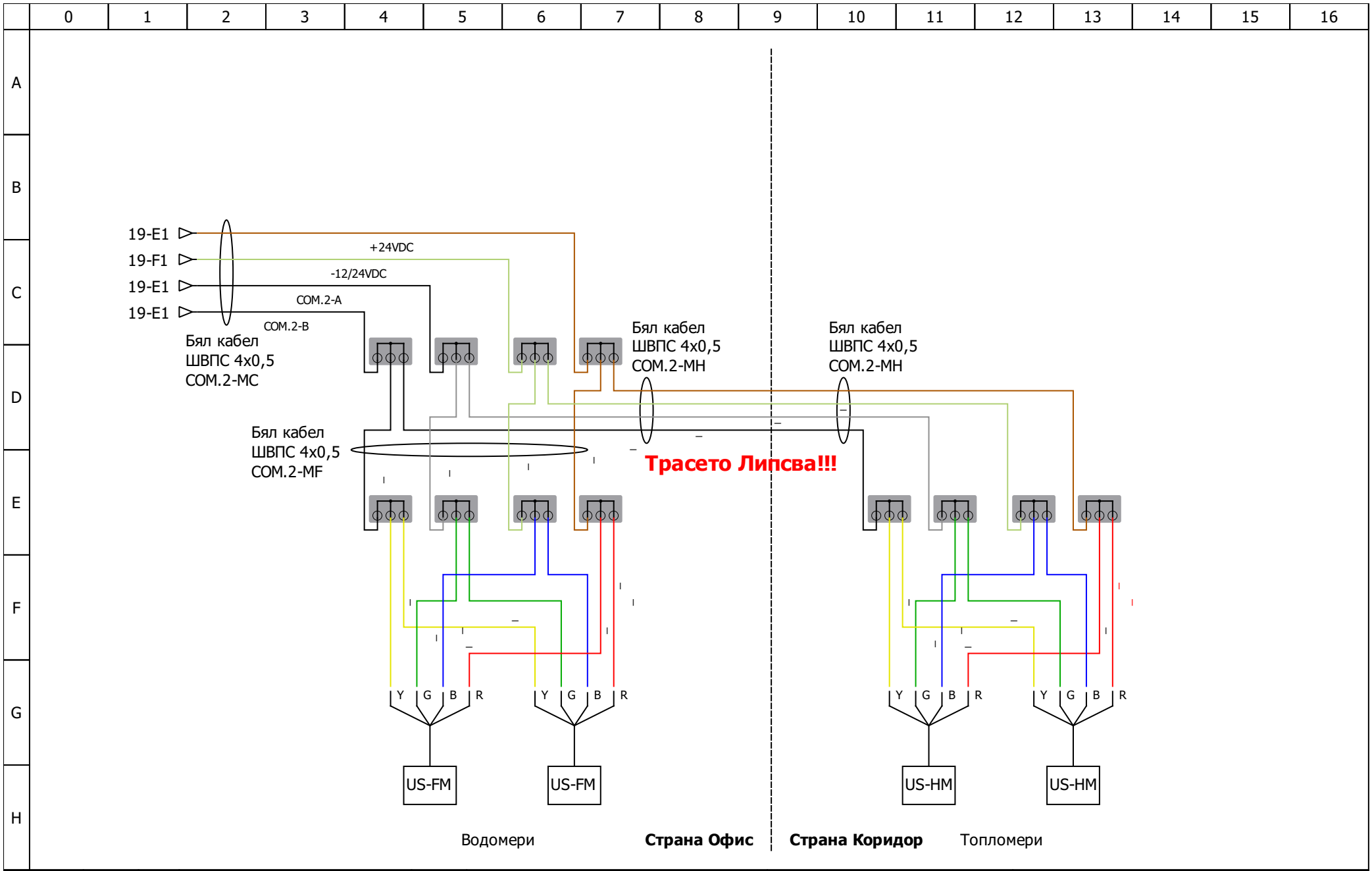

	Orlin Dimitrov				POLYGONTEAM LTD SOLUTIONS FOR EVERYONE	PROJET: %projet OBJET: %objet MODEL: %model	CLIENT: %client
	NAME	APPD	REVISION	%revision			
DESIGN:		CHKD	APPD		Title: Coridor		
File:					%label2	%label3	%label1 File: 16/21

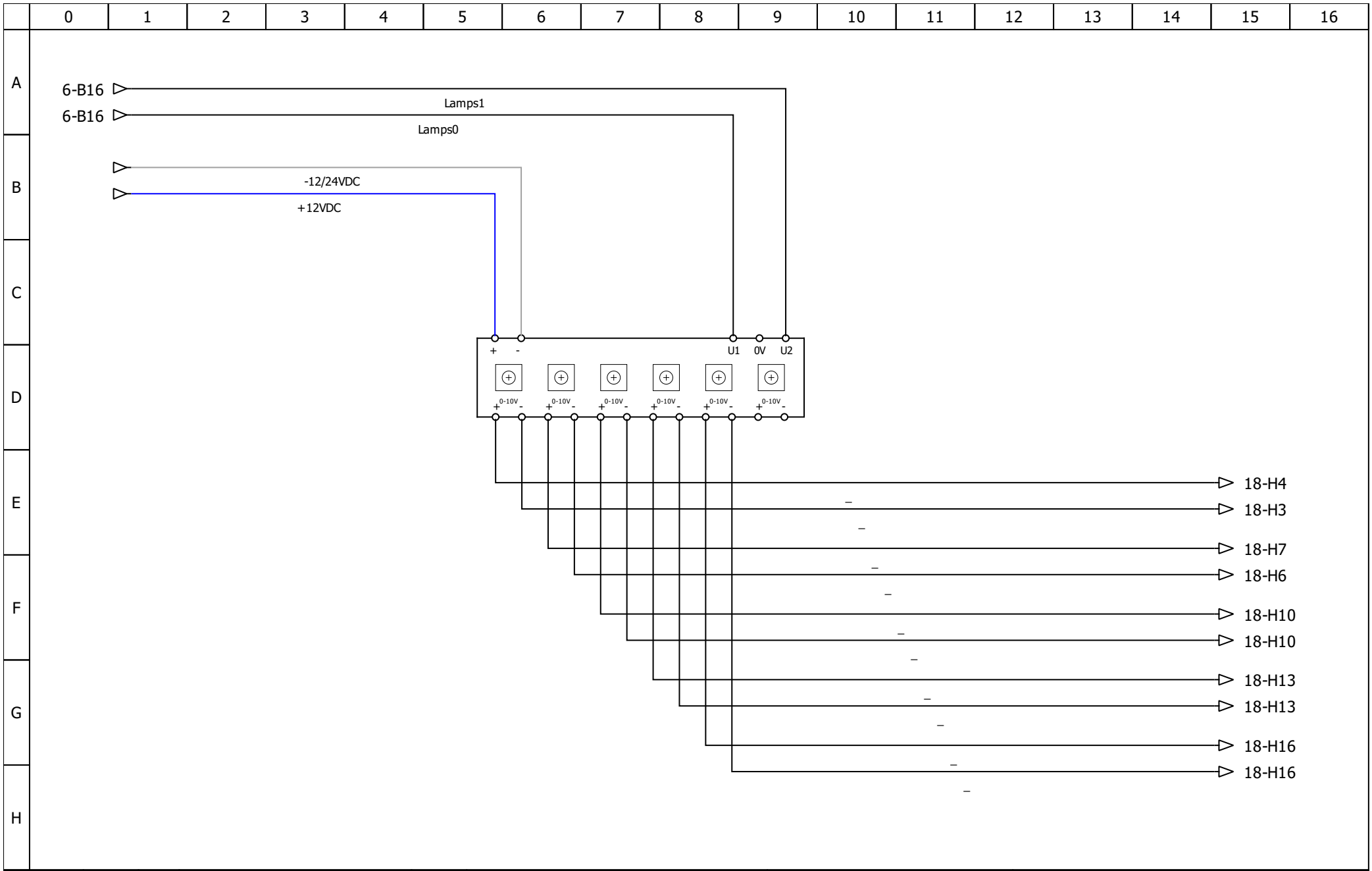

	Orlin Dimitrov				POLYGONTEAM LTD SOLUTIONS FOR EVERYONE	PROJET: %projet	CLIENT: %client
						OBJET: %objet	
						MODEL: %model	
	NAME	APPD	REVISION	%revision	Title: Light 1.1		
DESIGN:		CHKD		APPD			%label1 File: 17/21
File:					%label2	%label3	

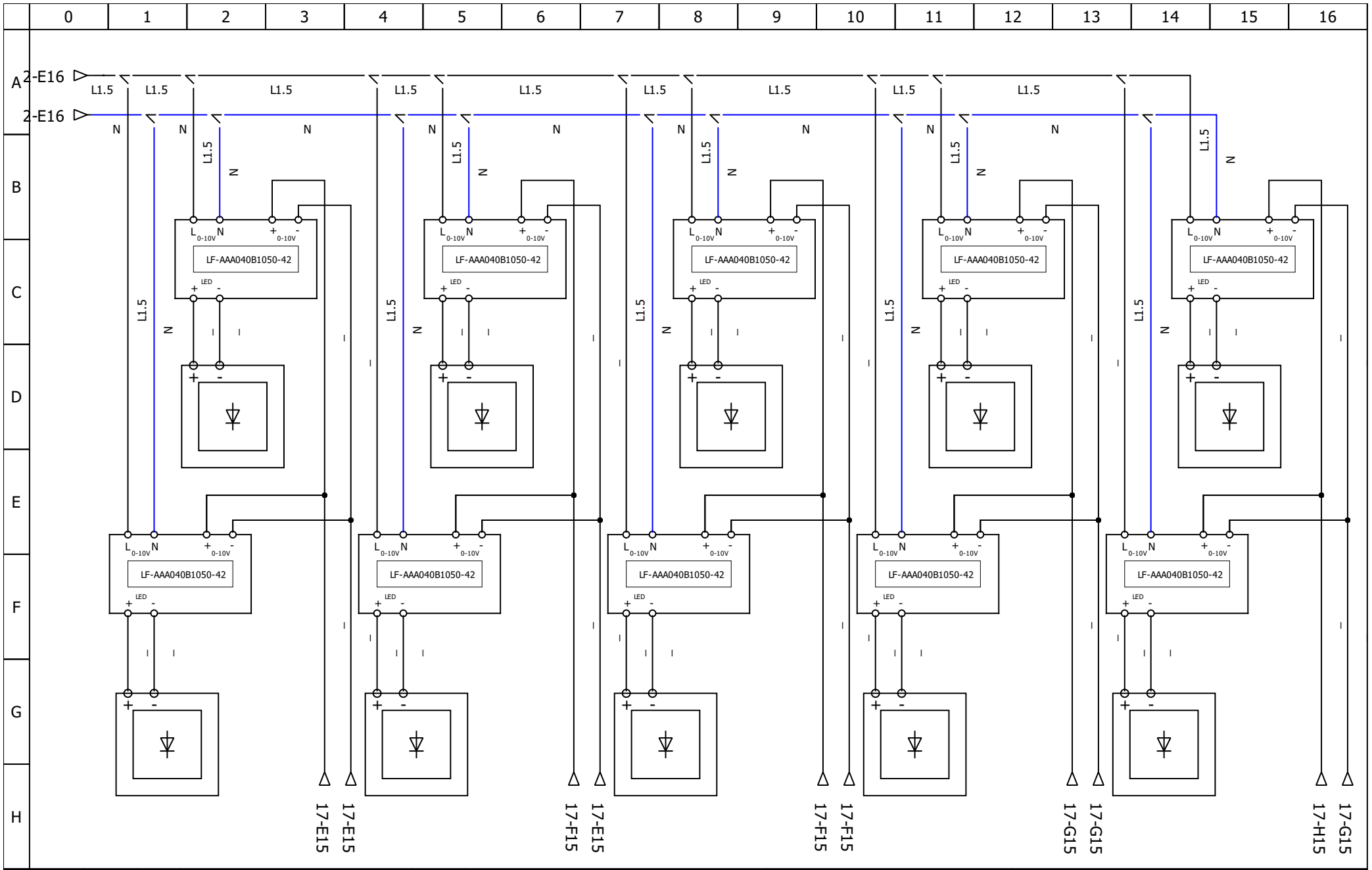

	Orlin Dimitrov			POLYGONTEAM LTD SOLUTIONS FOR EVERYONE	PROJET: %projet	CLIENT: %client
					OBJET: %objet	
					MODEL: %model	
	NAME	APPD	REVISION	%revision		
DESIGN:		CHKD	APPD	Title: Light 1.2		
File:				%label2	%label3	%label1 File: 18/21

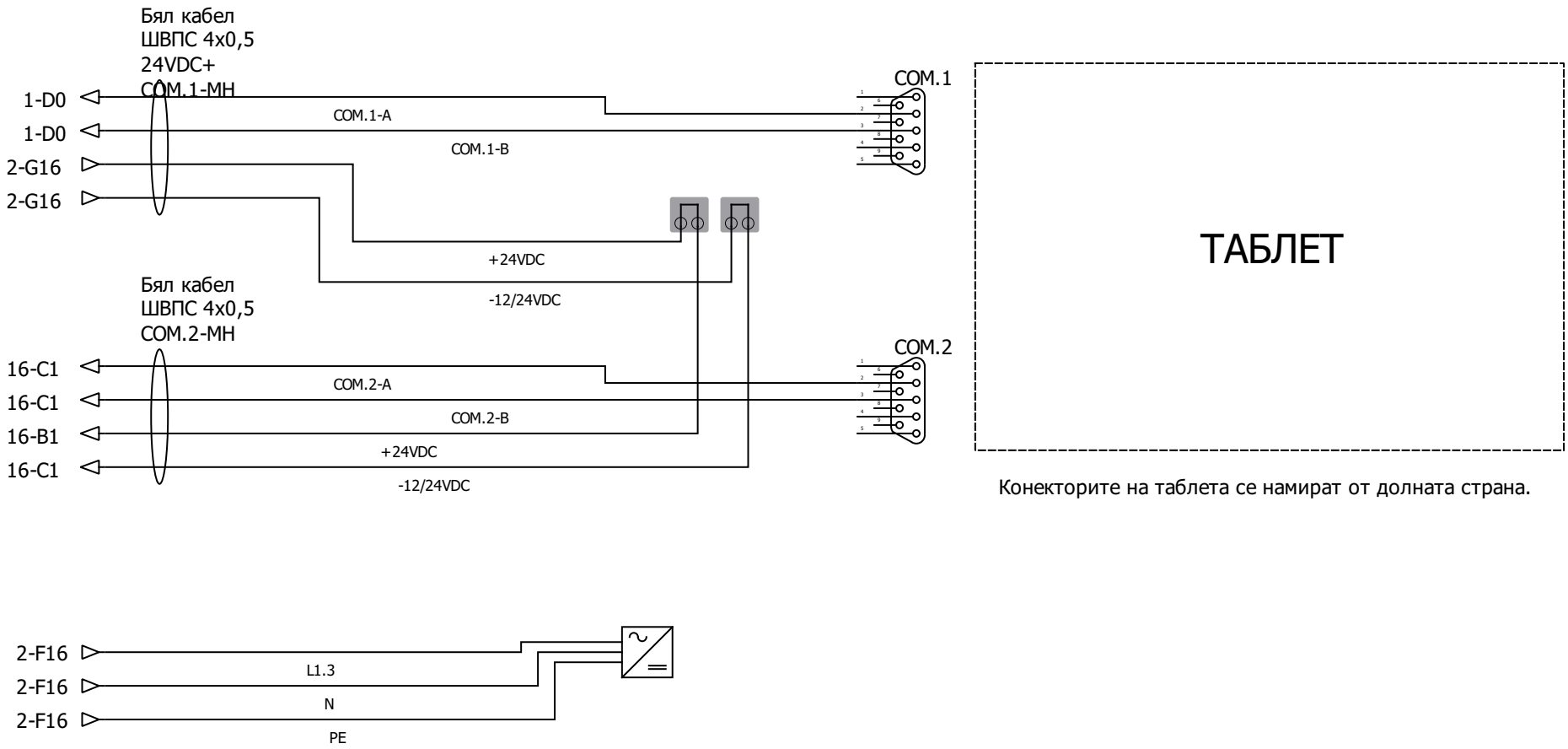

Конекторите на таблета се намират от долната страна.

	Orlin Dimitrov			POLYGONTEAM LTD SOLUTIONS FOR EVERYONE	PROJET: %projet	CLIENT: %client
					OBJET: %objet	
					MODEL: %model	
	NAME	APPD	REVISION	%revision	Title: Tablet	
DESIGN:		CHKD	APPD			%label1 File: 19/21
File:					%label2	%label3

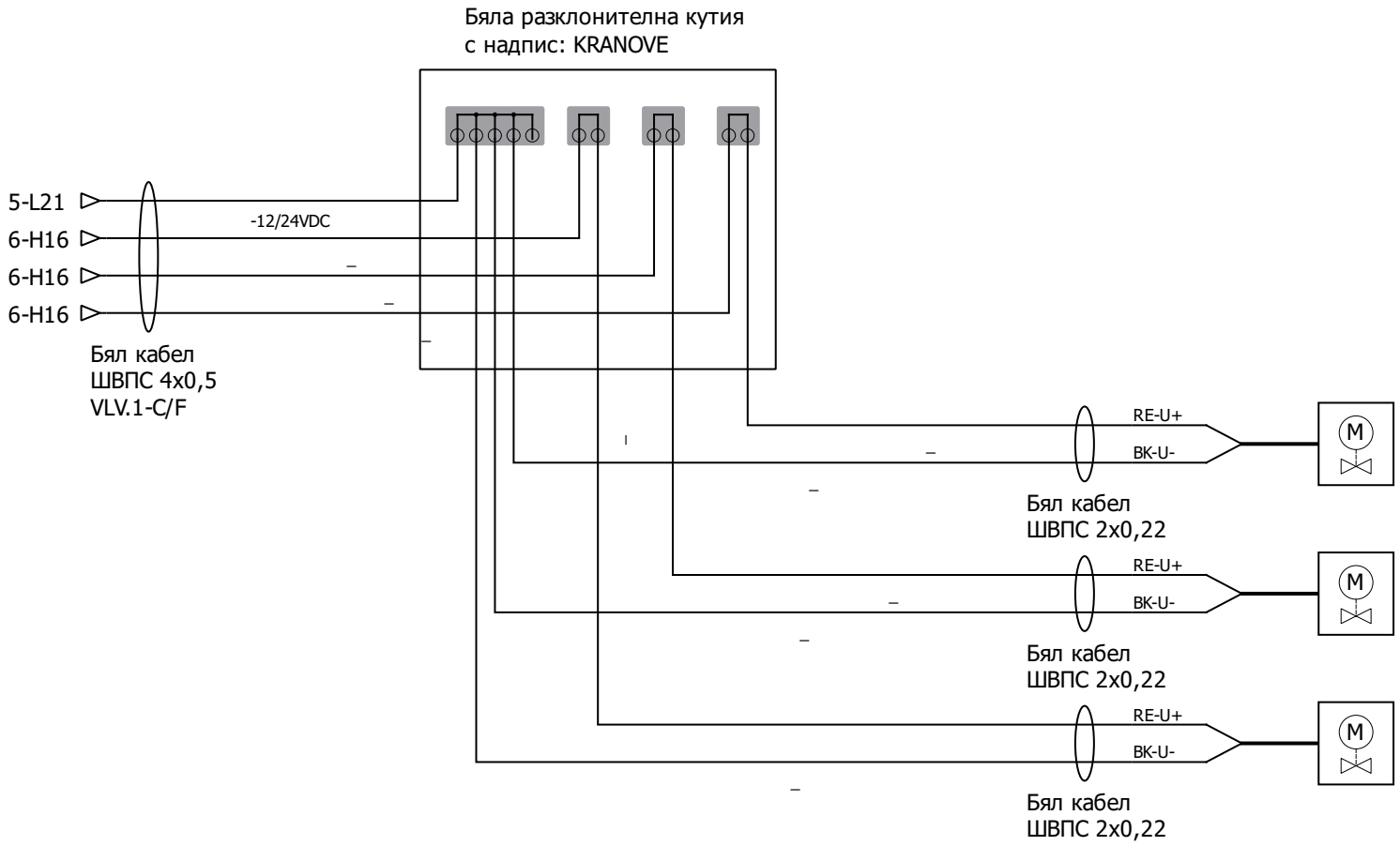

	Orlin Dimitrov				POLYGONTEAM LTD SOLUTIONS FOR EVERYONE	PROJET: %projet	CLIENT: %client
						OBJET: %objet	
						MODEL: %model	
	NAME	APPD	REVISION	%revision	Title: Floor		
DESIGN:		CHKD		APPD			%label1 File: 20/21
File:					%label2	%label3	

- Да се оправят топломерите.
- Да се опишат контактните системи на всички прозорци.
- Да се оправи схемата на електромера, защото в изпълнението, не се ползва нулевитя потенциал.