Тази схема показва принцип на свързване и компановка,
мощностите не са реалните.

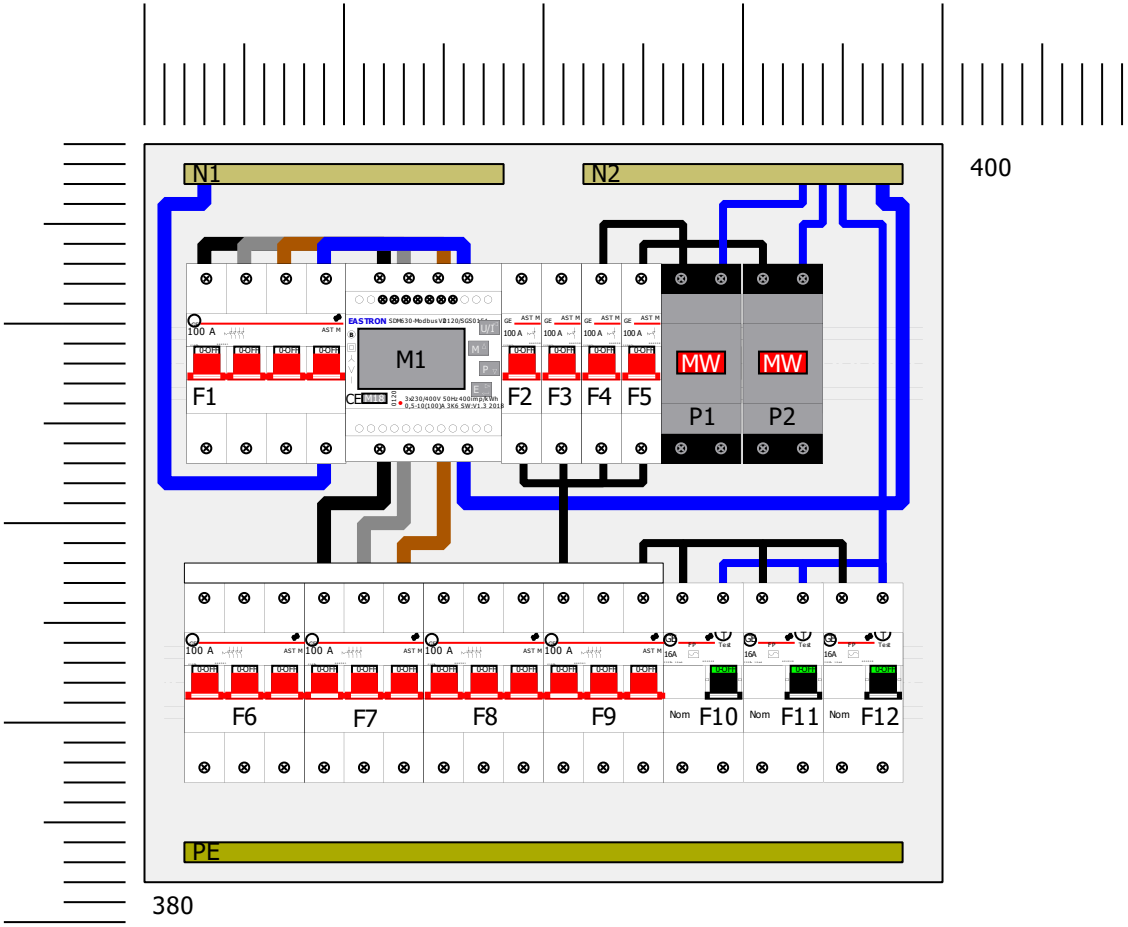

L1
L2
L3
N
PE

F1 - Главен предпазител
F2 - Осветление
F3 - Вентилация
F4 - Собствени нужди
F5 - Таблет
F6 - Машина 1
F7 - Машина 2
F8 - Машина 3
F9 - Машина 4
F10 - Линия 1 (с дефектно-токова)
F11 - Линия 2 (с дефектно-токова)
F12 - Линия 3 (с дефектно-токова)
P1 - Собствени нужди (24VDC)
P2 - Таблет
M1 - Електро анализатор

Референтен модел за размери:
https://vikiwat.com/apartamentno-tablo-practibox-s-135212-2x12-modula-legrand-za-vanshen-montazh-byal-tsvyat-1

BY-NC-ND

	POLYGON Team				
	NAME	APPD	REVISION	2	
DESIGN:		CHKD		APPD	
File:					

POLYGONTEAM LTD
SOLUTIONS FOR EVERYONE

Title: 3P Laboratory

PROJET: BCVT
OBJET: Laboratory
MODEL: 1

CLIENT: BCVT

File:

Тази схема показва принцип на свързване и компановка,
мощностите не са реалните.

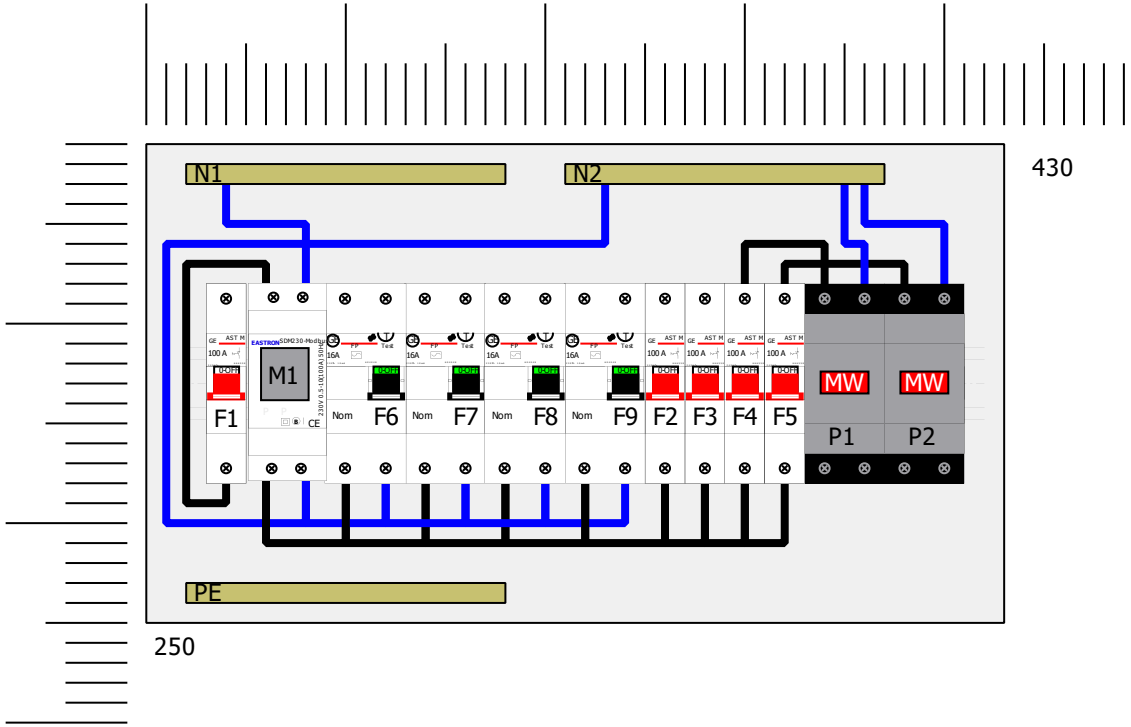

L1
L2
L3
N
PE

F1 - Главен предпазител
F2 - Осветление
F3 - Вентилация
F4 - Собствени нужди
F5 - Таблет
F6 - Линия 1 (с дефектно-токова)
F7 - Линия 2 (с дефектно-токова)
F8 - Линия 3 (с дефектно-токова)
F9 - Конферентна зала (с дефектно-токова)
P1 - Собствени нужди (24VDC)
P2 - Таблет
M1 - Електро анализатор

Референтен модел за размери:
https://vikiwat.com/apartamentno-tablo-18-easy9-za-vgrazhdane-byal

BY-NC-ND

	Orlin Dimitrov				
	NAME	APPD	REVISION	2	
DESIGN:		CHKD		APPD	
File:					

POLYGONTEAM LTD
SOLUTIONS FOR EVERYONE

Title: 1P Office

PROJET: BCVT
OBJET: Office
MODEL: 1

CLIENT: BCVT

File:

2/3

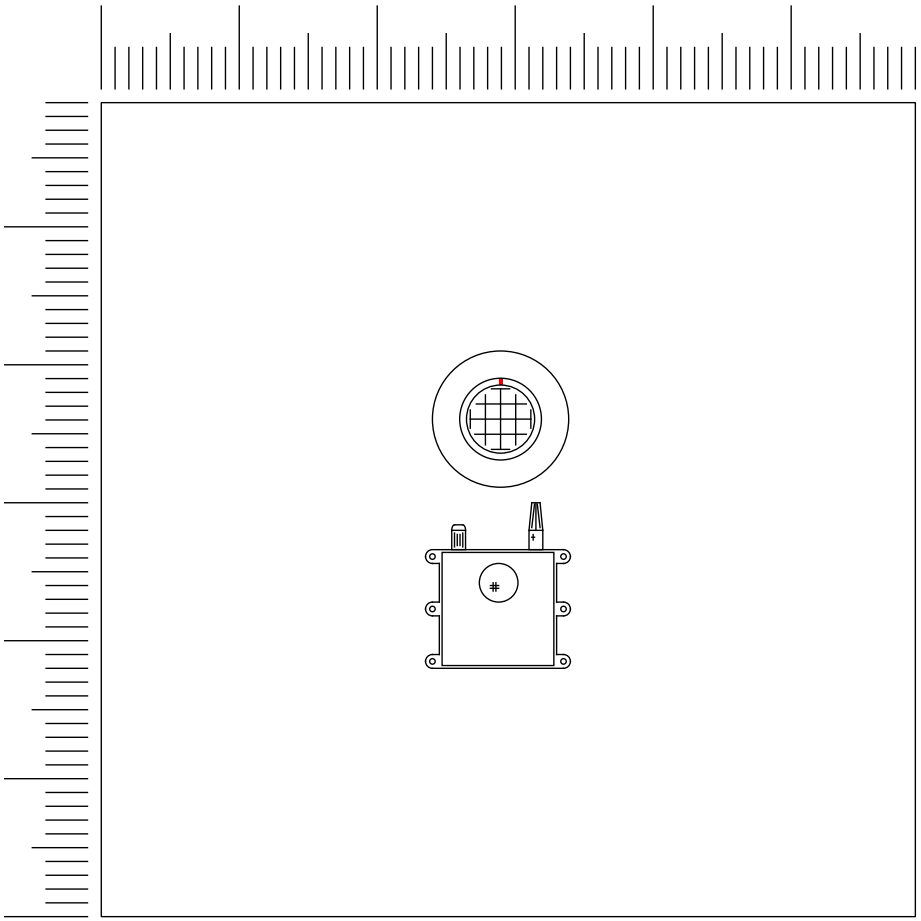

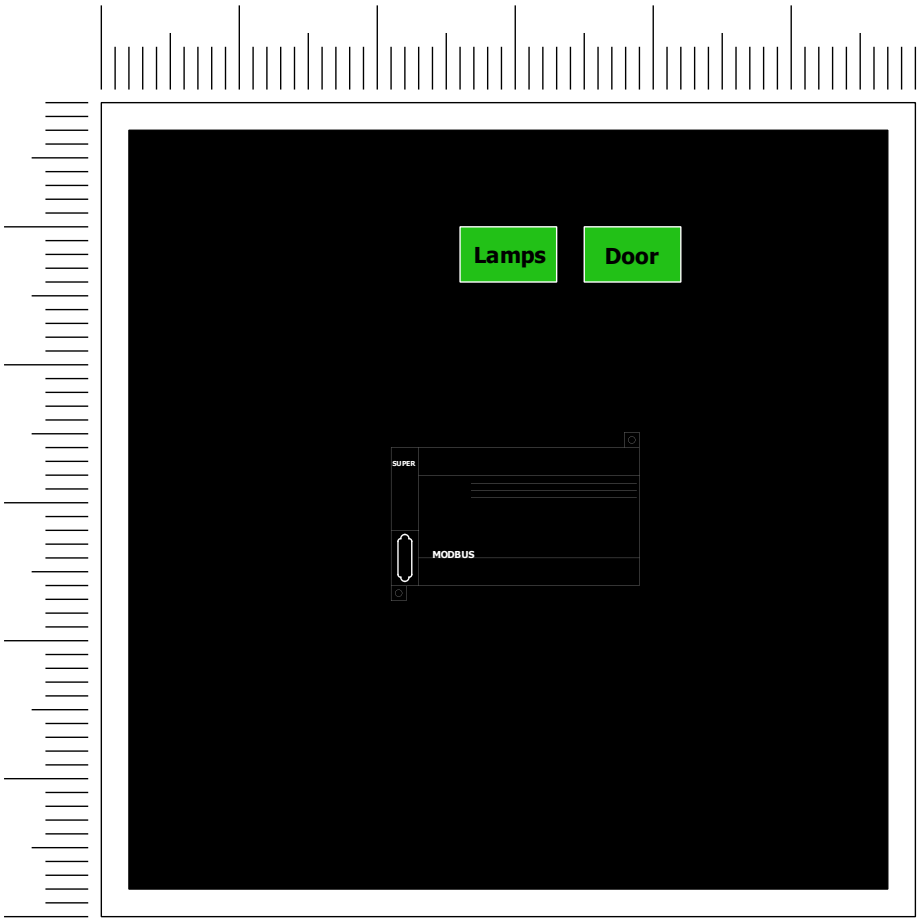

BY-NC-ND

	NAME	APPD	REVISION	1
DESIGN:		CHKD		APPD
File:				

POLYGONTEAM LTD
SOLUTIONS FOR EVERYONE

Title: Smart Panel

PROJET: BCVT
OBJET: Smart Panel
MODEL: 1

CLIENT: BCVT

File:

3/3