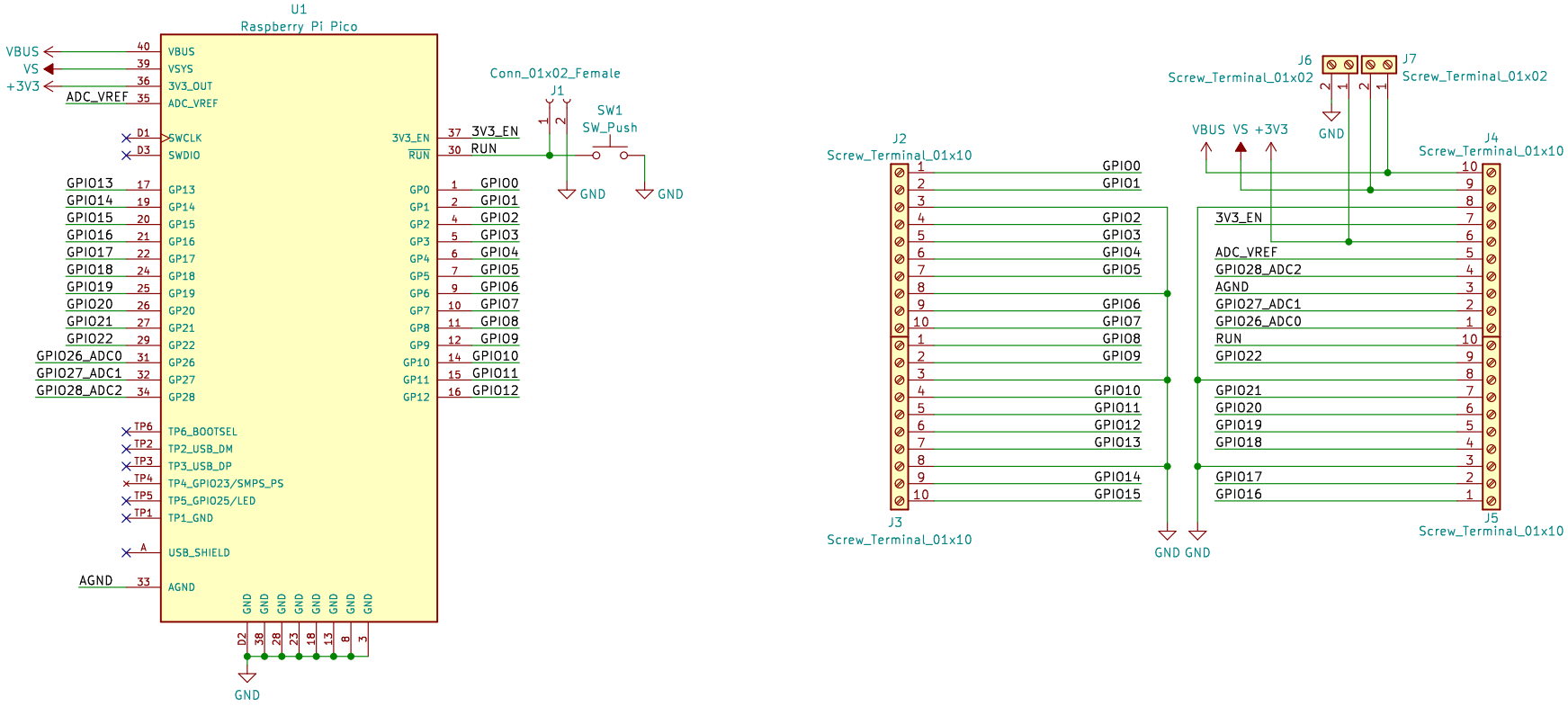

T-ODA
株式会社ビット・トレード・ワン

Sheet: /
File: AD2040ST.kicad_sch

Title: AD2040ST

Size: A4	Date: 2023-04-05	Rev: 1
KiCad E.D.A. kicad (6.0.4)		Id: 1/1