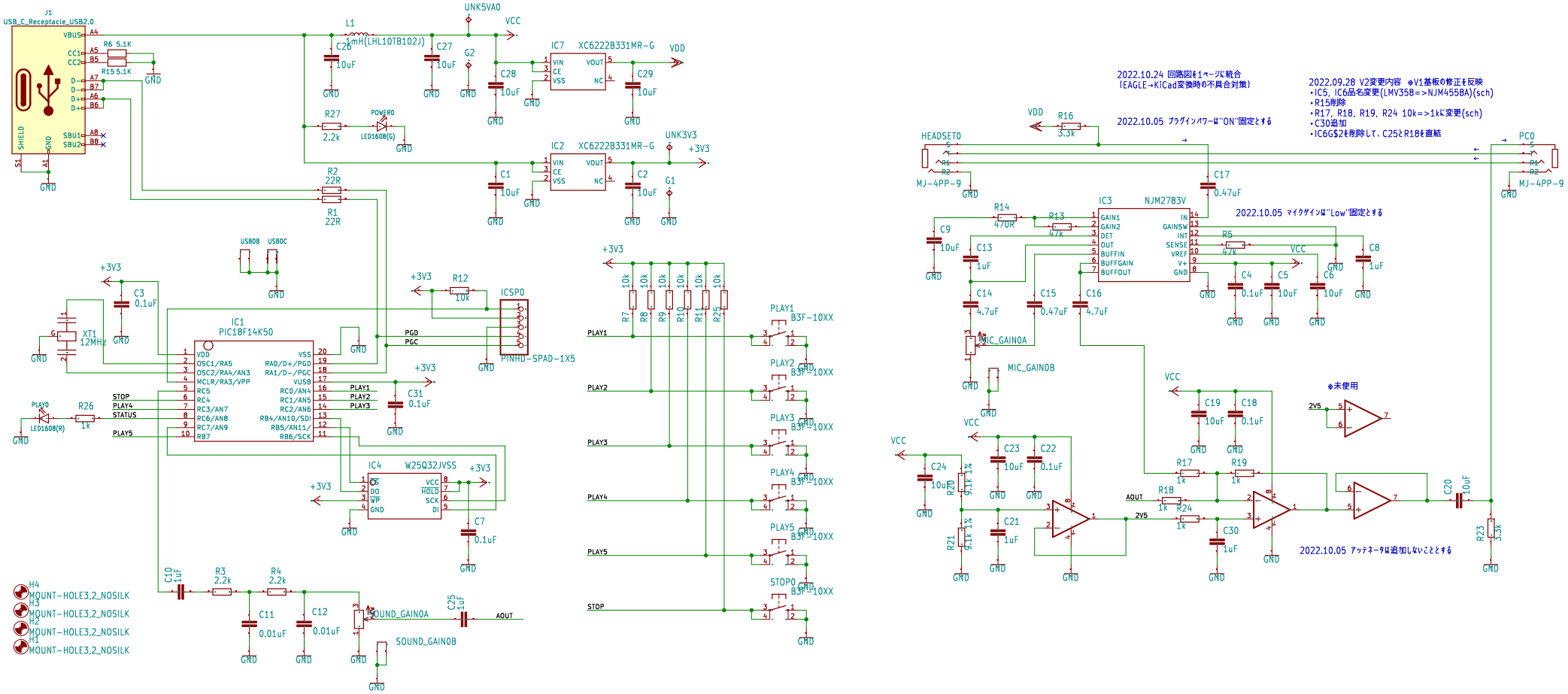
2022.10.24 回路図を1ページに統合
(EAGLE→KiCad変換時の不具合対策)
2022.10.05 プラグインパワーは"ON"固定とする
2022.09.28 V2変更内容 ※V1基板の修正を反映
・IC5, IC6品名変更(LMV358=>NJM4558A)(sch)
・R15削除
・R17, R18, R19, R24 10k=>1kに変更(sch)
・C30追加
・IC6G$2を削除して、C25とR18を直結
2022.10.05 マイクゲインは"Low"固定とする
※未使用
2022.10.05 アッテネータは追加しないこととする
J1
USB_C_Receptacle_USB2.0
IC1
PIC18F14K50
IC2
XC6222B331MR-G
IC3
NJM2783V
IC4
W25Q32JVSS
IC5
IC6
IC7
XC6222B331MR-G
ICSP0
PINHD-SPAD-1X5
HEADSET0
MJ-4PP-9
PC0
MJ-4PP-9
PLAY1
PLAY2
PLAY3
PLAY4
PLAY5
STOP0
B3F-10XX
MIC_GAIN0A
MIC_GAIN0B
SOUND_GAIN0A
SOUND_GAIN0B
H4
MOUNT-HOLE3,2_NOSILK
H3
MOUNT-HOLE3,2_NOSILK
H2
MOUNT-HOLE3,2_NOSILK
H1
MOUNT-HOLE3,2_NOSILK