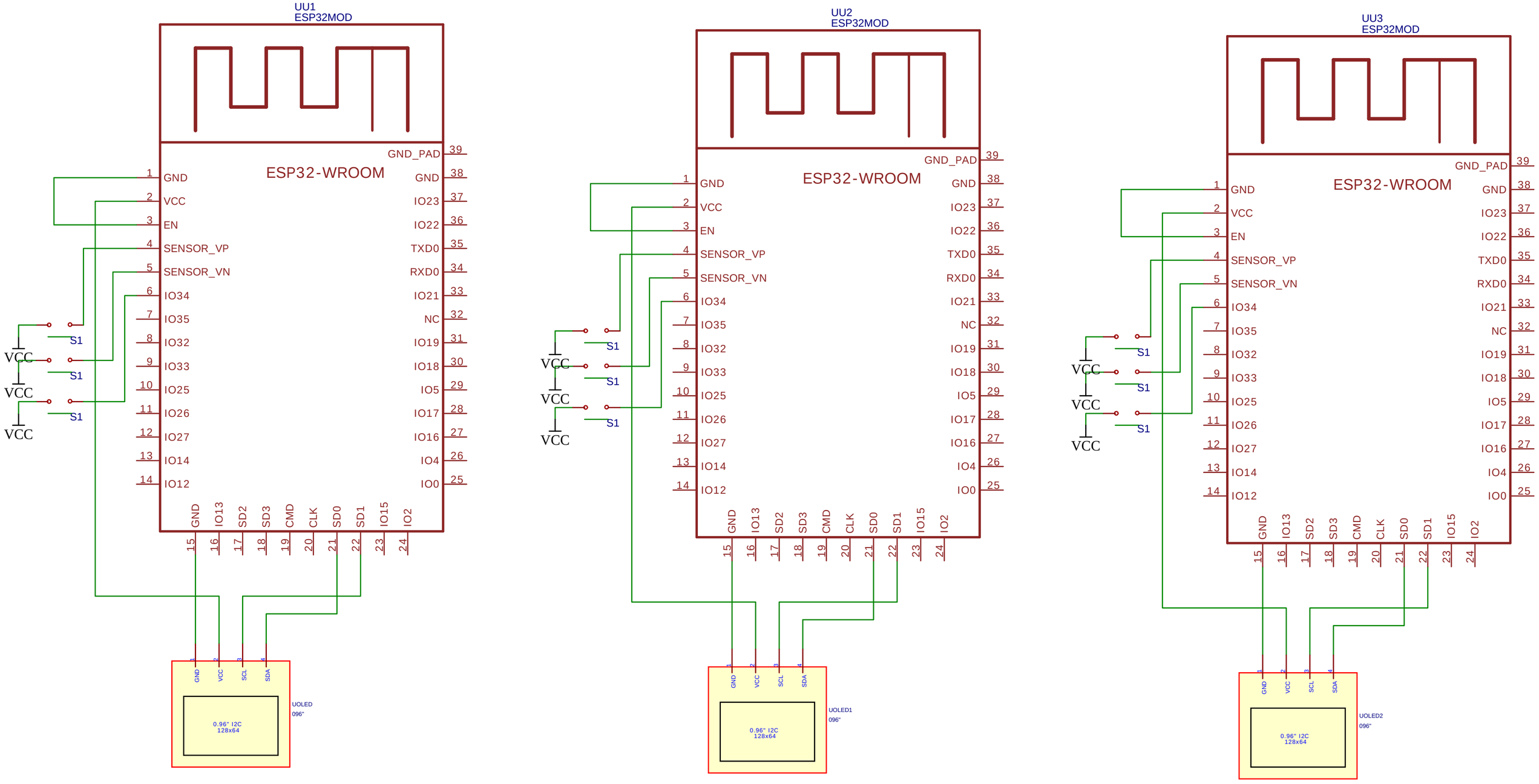
UU1
ESP32MOD
ESP32-WROOM
GND_PAD 39
1 GND
2 VCC
3 EN
4 SENSOR_VP
5 SENSOR_VN
6 IO34
7 IO35
8 IO32
9 IO33
10 IO25
11 IO26
12 IO27
13 IO14
14 IO12
GND 38
IO23 37
IO22 36
TXD0 35
RXD0 34
IO21 33
NC 32
IO19 31
IO18 30
IO5 29
IO17 28
IO16 27
IO4 26
IO0 25
GND IO13 SD2 SD3 CMD CLK SD0 SD1 IO15 IO2
15 16 17 18 19 20 21 22 23 24
VCC
S1
GND VCC SCL SDA
UOLED
096"
0.96" I2C
128x64
UU2
ESP32MOD
UOLED1
UU3
ESP32MOD
UOLED2