Бейдевинд

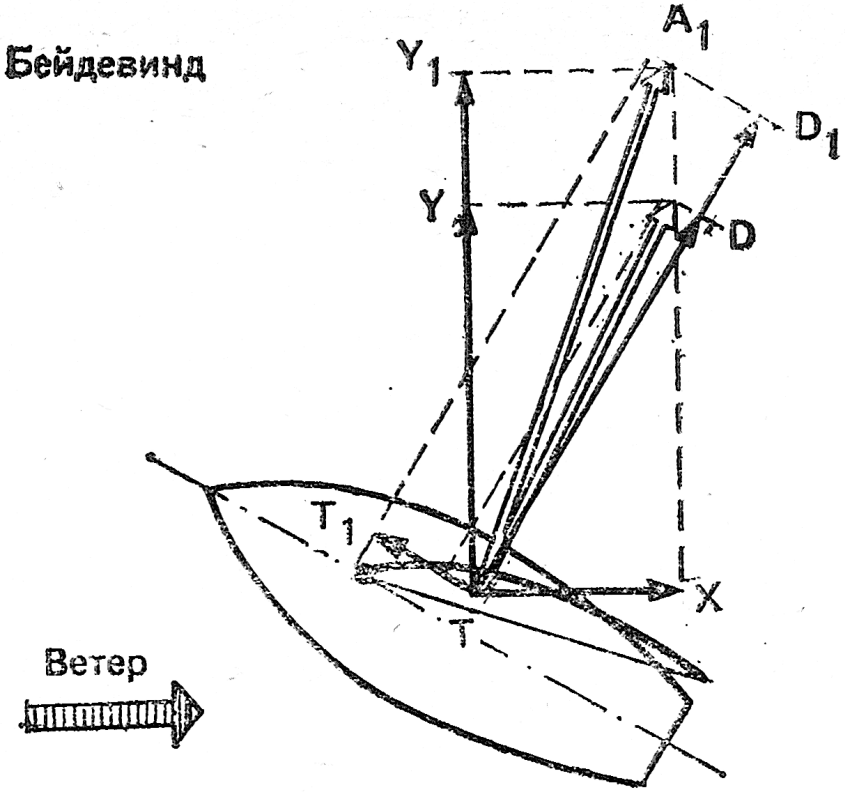

Галфвинд

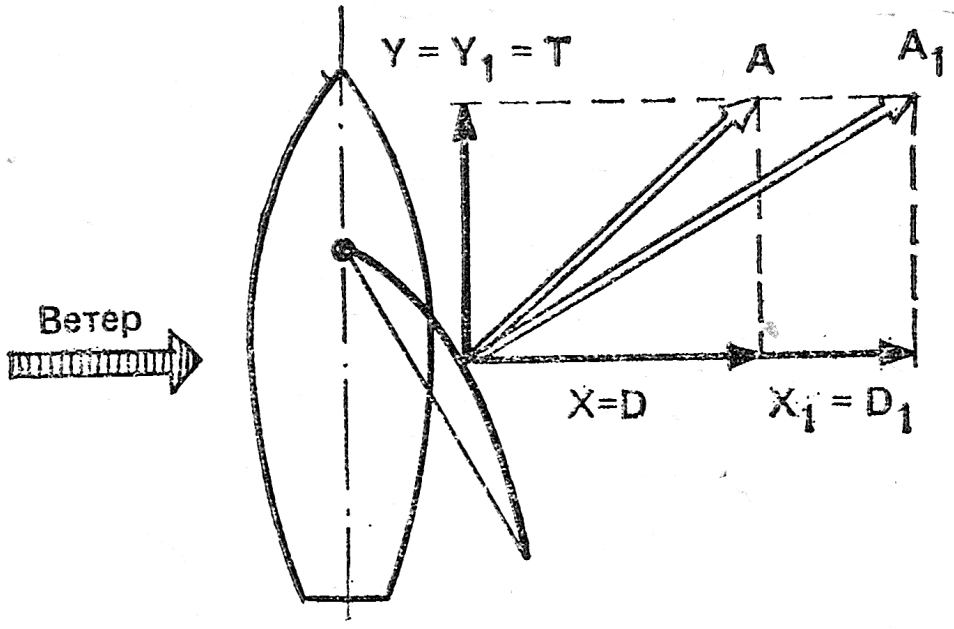
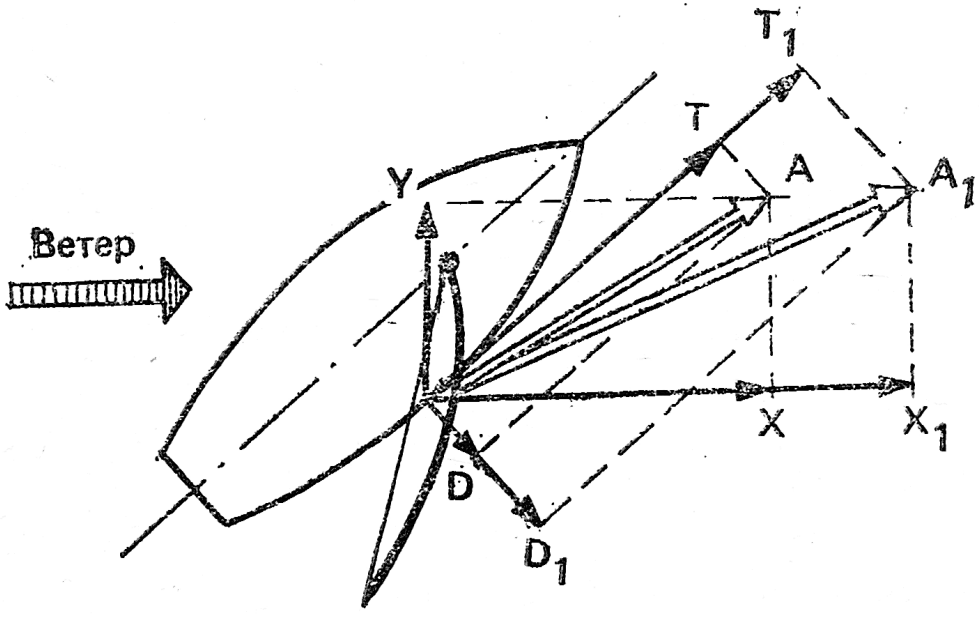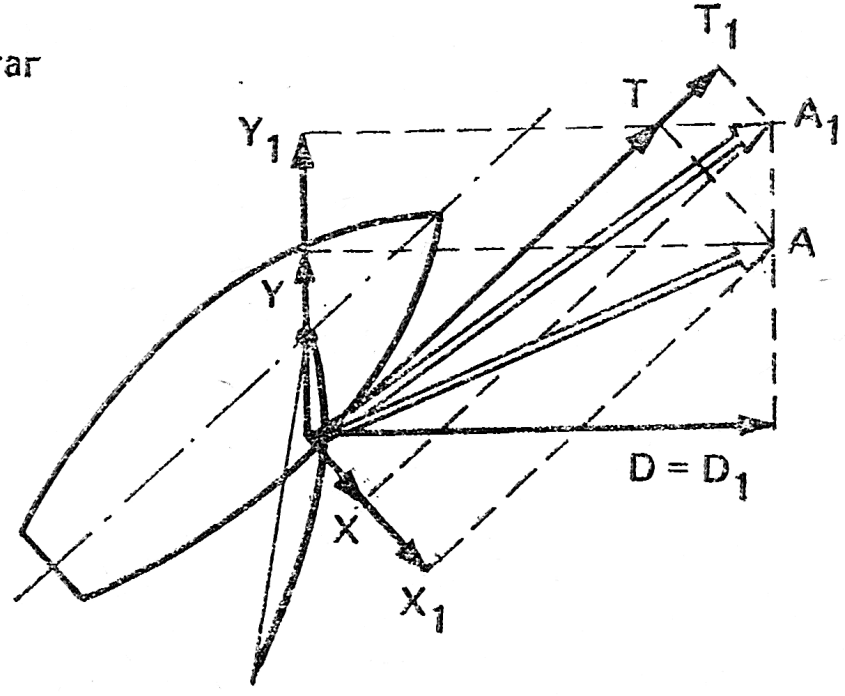
Бакштаг