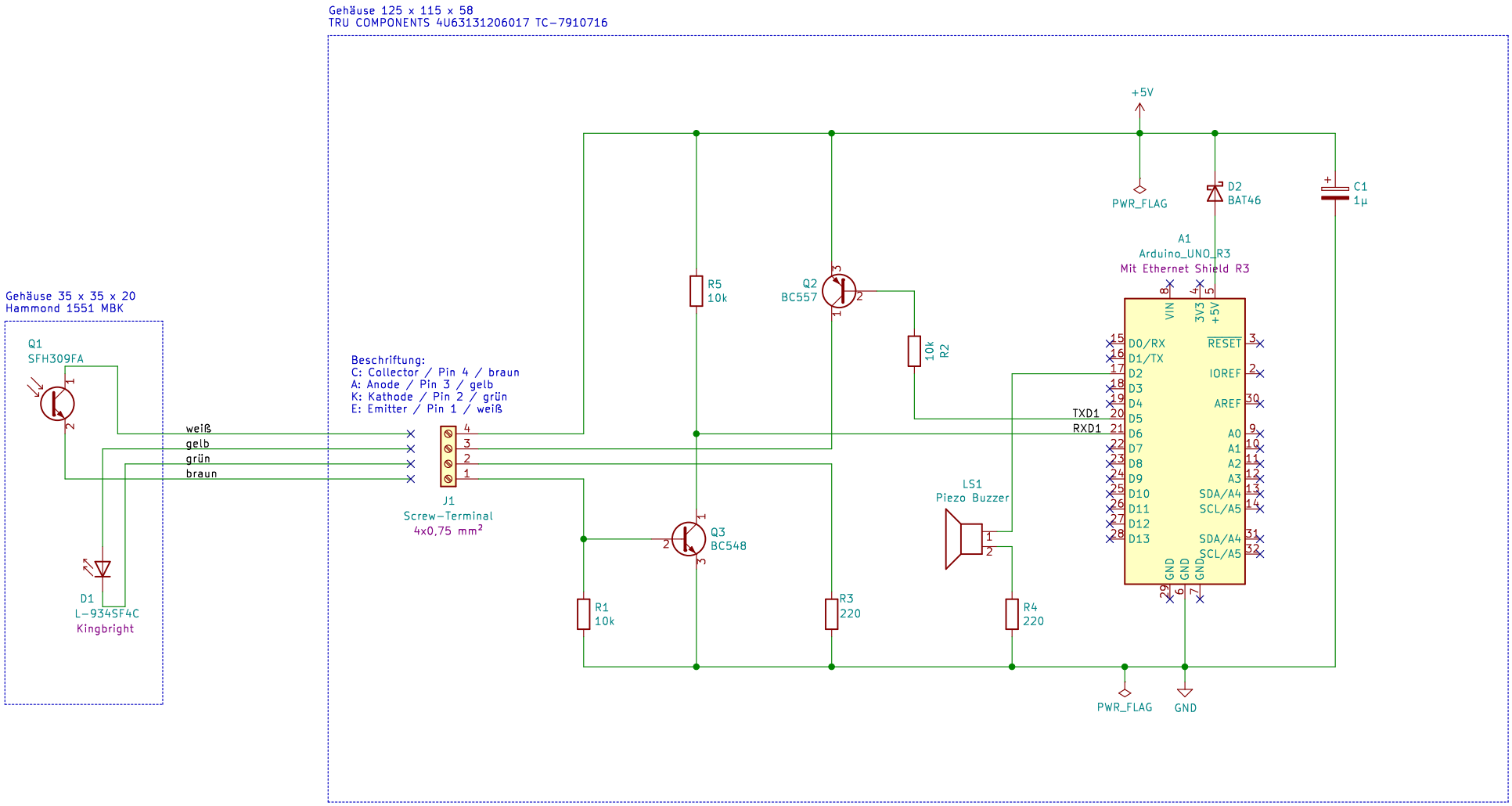

GitHub: e-cite/ehz-diag

Andreas Dolp

Sheet: /

File: ehz-diag.sch

Title: EHZ Diagnose-Tool 1-Kanal mit Buzzer

Size: A4	Date: 2021-08-29	**Rev: 1.0**
KiCad E.D.A. kicad (5.1.10)-1		Id: 1/1