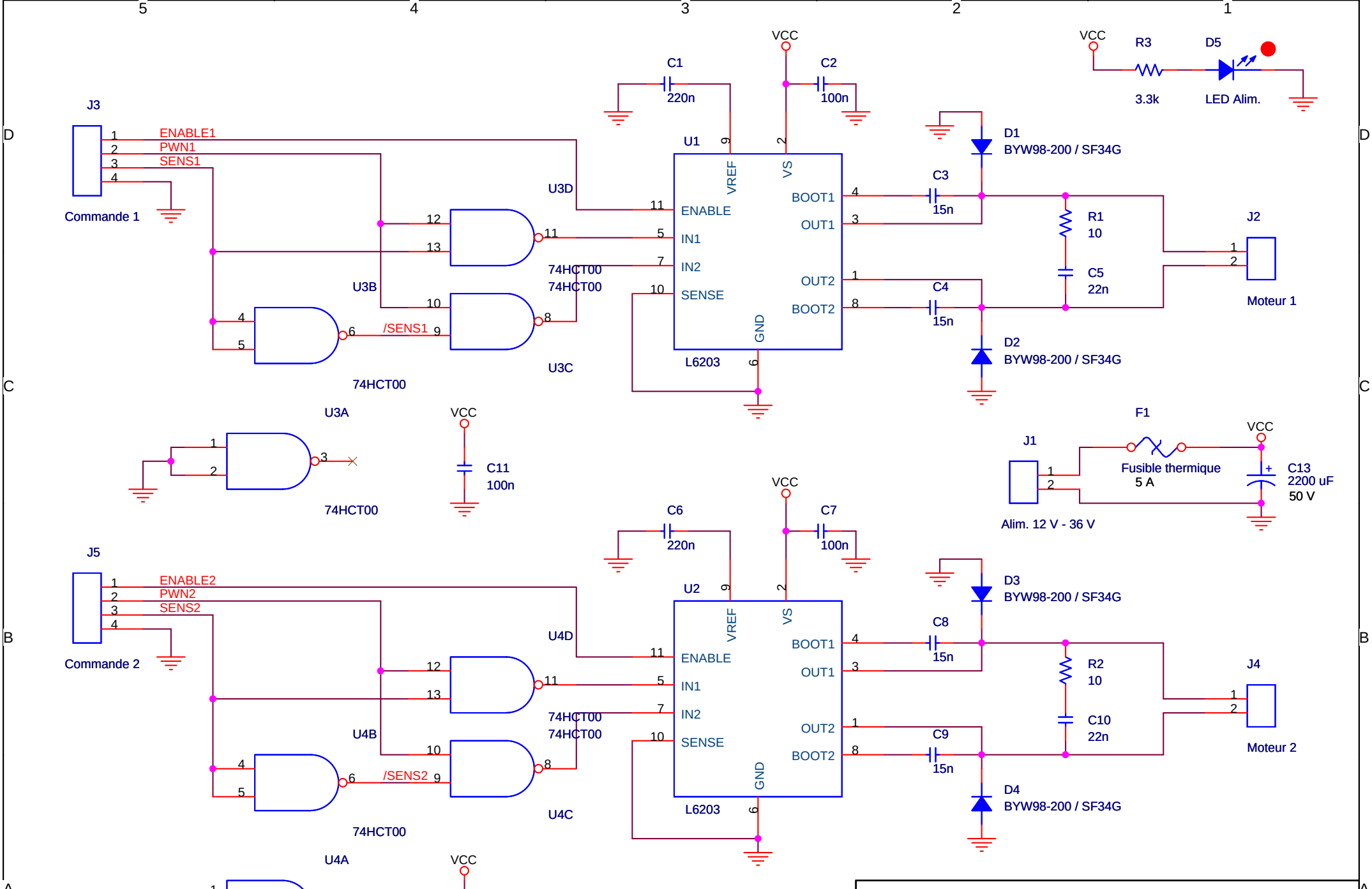

Title	Carte pont en H avec L6203	
Size A	Document Number <Doc>	Rev 1.0
Date: Saturday, May 16, 2009	Sheet 1 of 1	