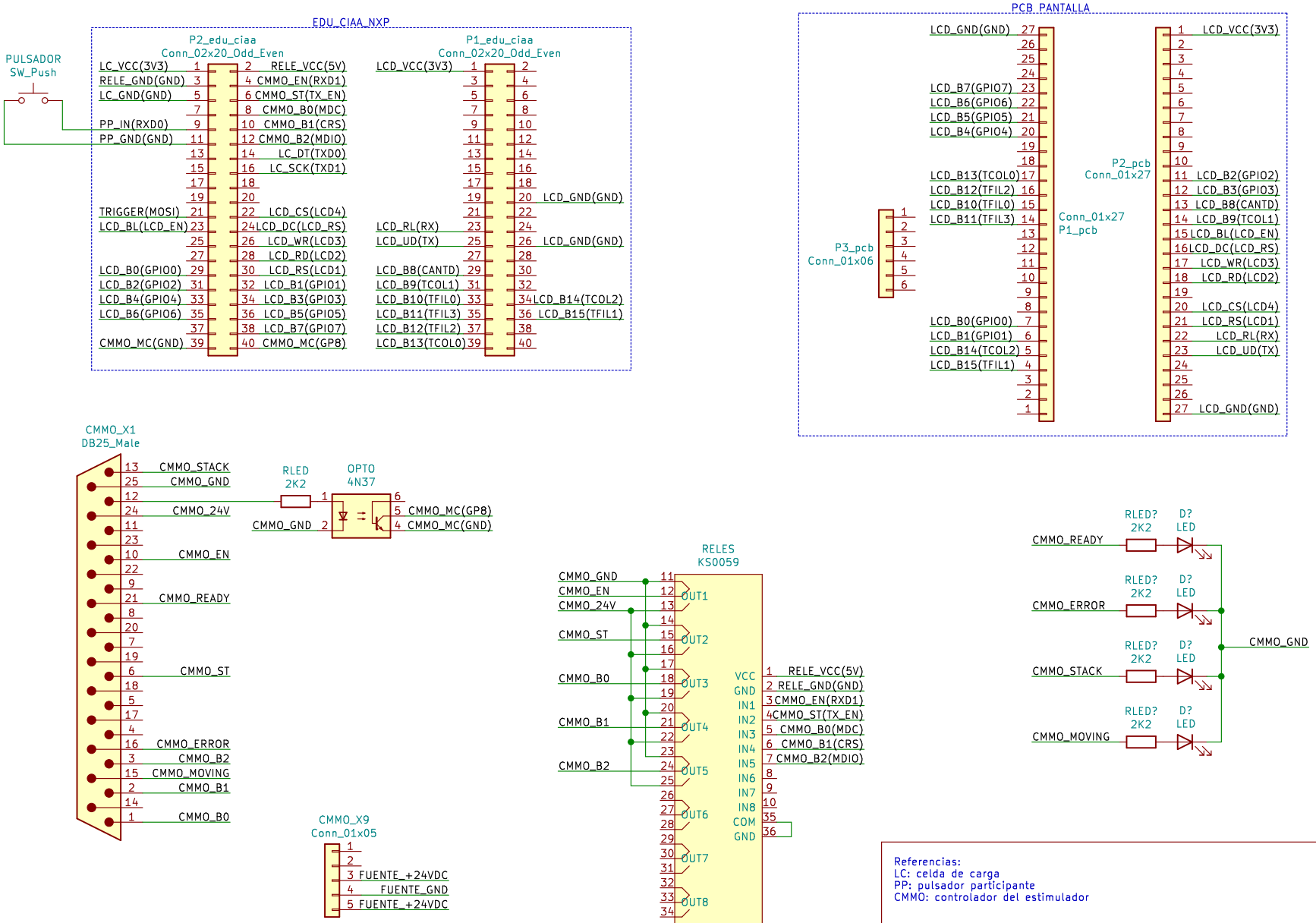

Referencias:
LC: celda de carga
PP: pulsador participante
CMMO: controlador del estimulador

Sheet: /
File: esquematico_algómetro.sch

Title:

Size: A4	Date:	Rev:
KiCad E.D.A. kicad (5.1.8)-1		Id: 1/1