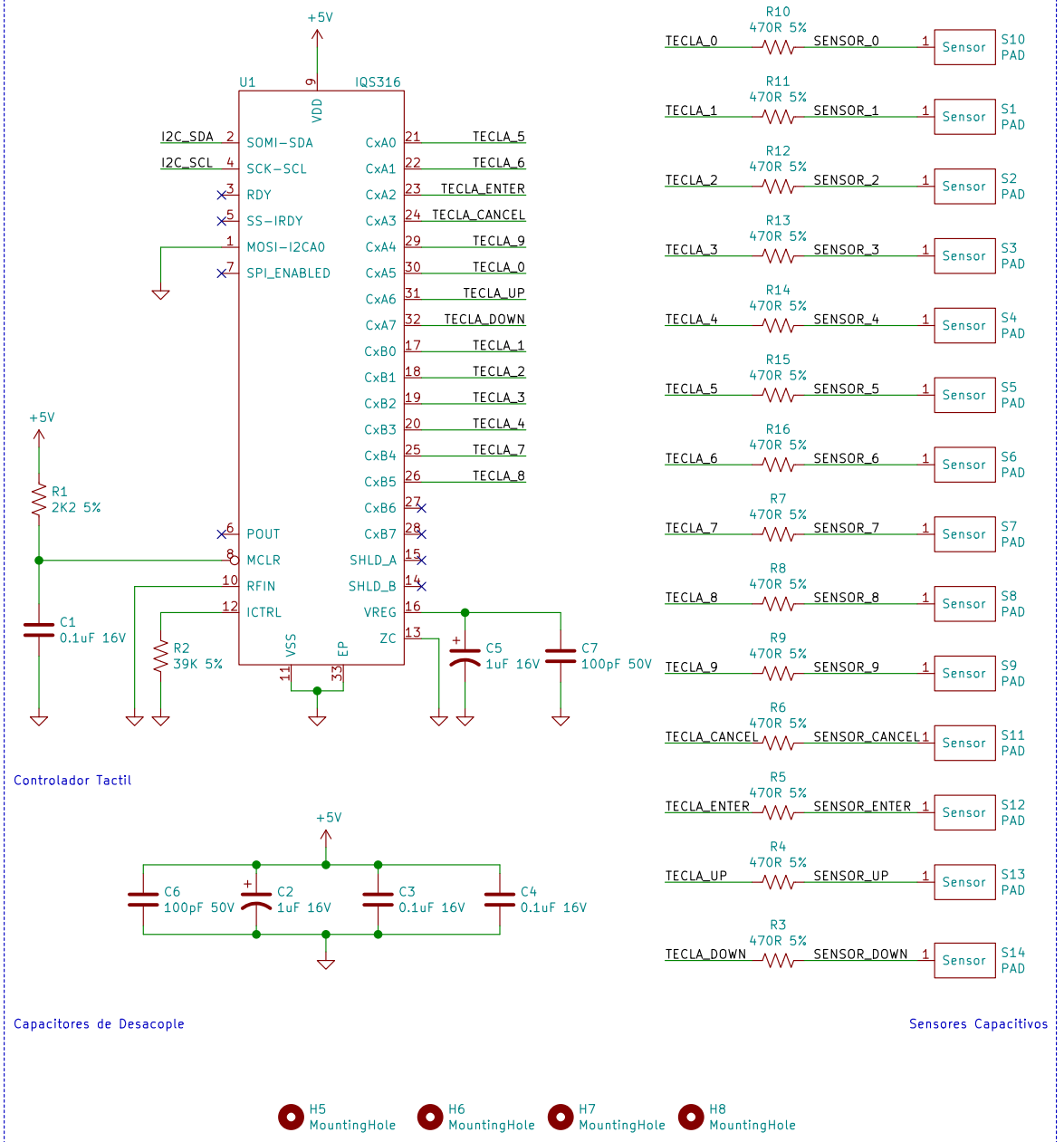

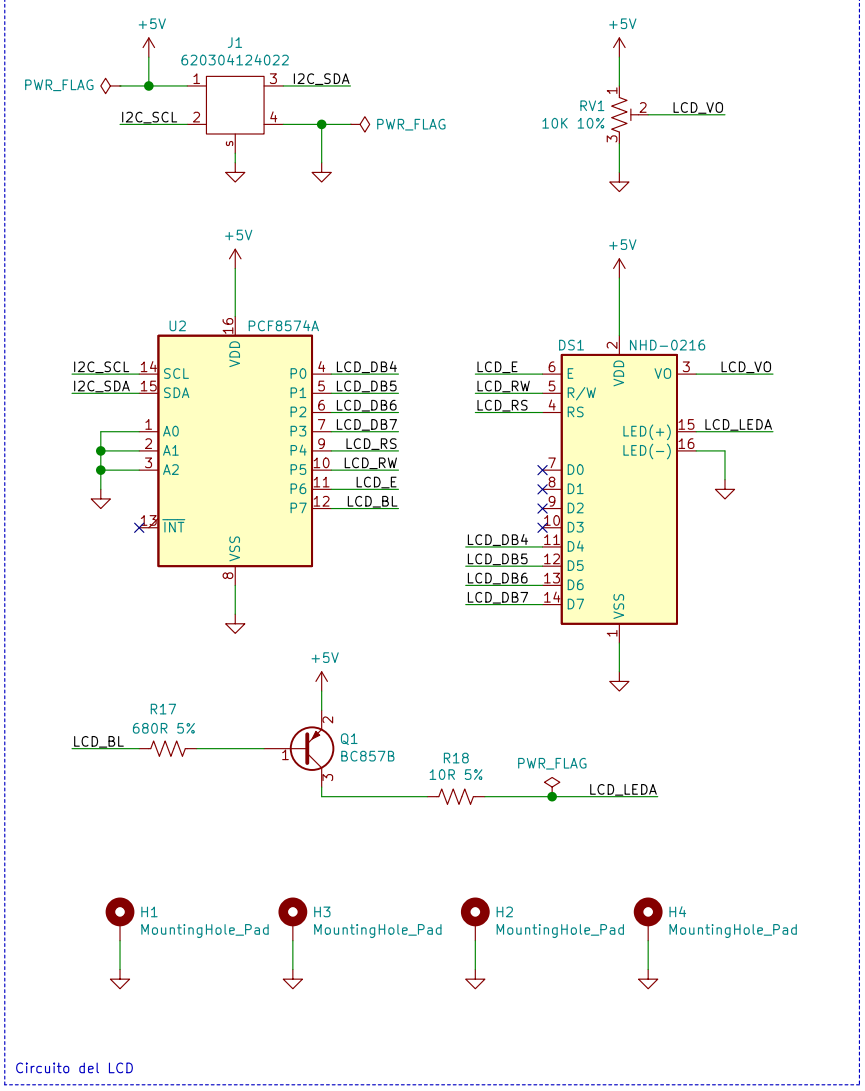

ALUMNO: Hernan Matias Travado
CURSO: R1031
DOCENTES: Fernando Aló / Francisco Dominguez / Lucas Liaño
Sistemas de Representacion UTN-FRBA

Sheet: /
File: PanelFrontal.sch

Title: HMI con STM32 - Panel Frontal

Size: A4	Date: 2020-10-16	**Rev: v1.0**
KiCad E.D.A. kicad (5.1.6)-1		Id: 1/1