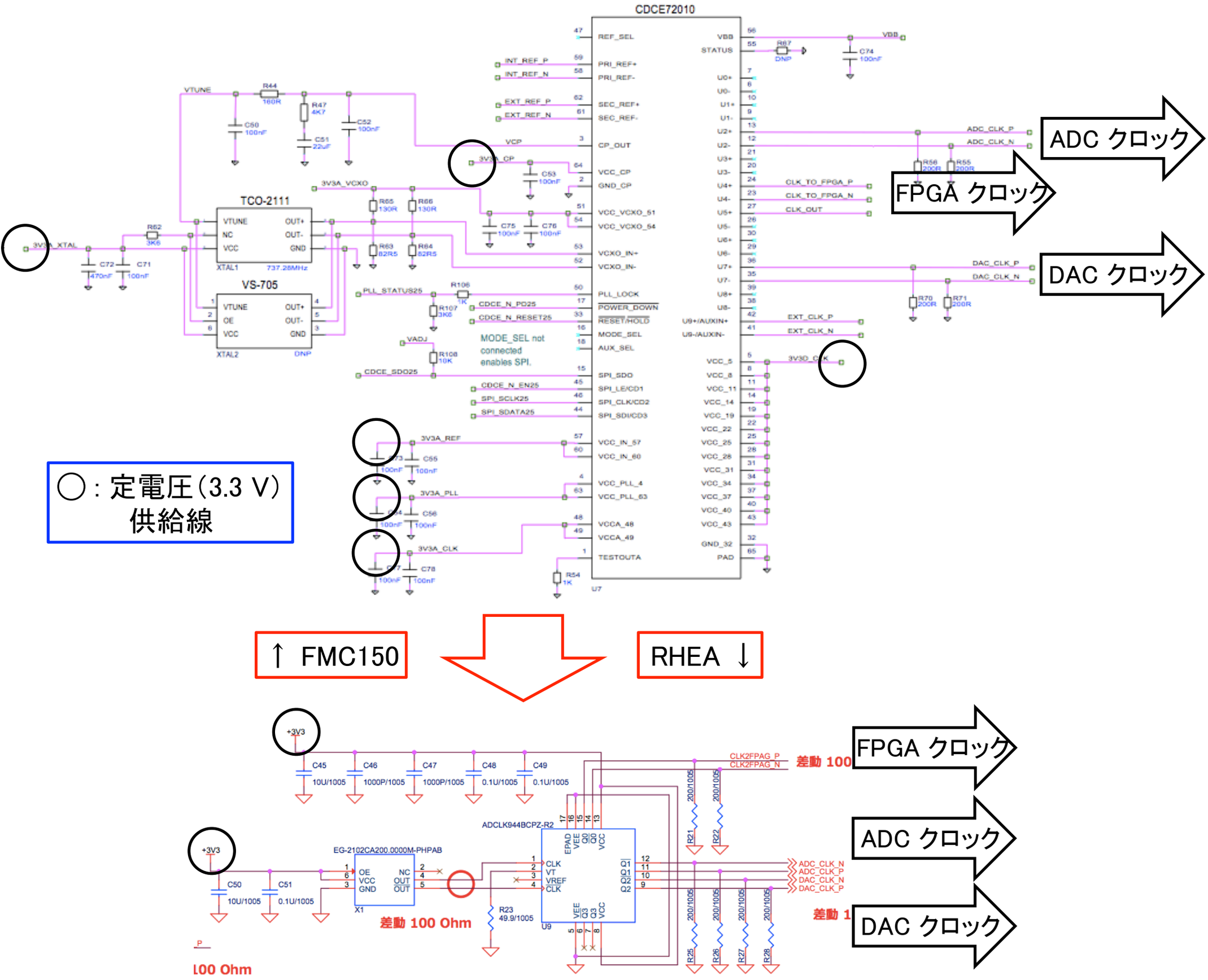
CDCE72010
TCO-2111
VS-705
ADC クロック
FPGA クロック
DAC クロック
○：定電圧（3.3 V）
供給線
↑ FMC150
RHEA ↓
FPGA クロック
ADC クロック
DAC クロック
ADCLK944BCPZ-R2
EG-2102CA200.0000M-PHPAB
差動 100 Ohm
差動 100
差動 1
100 Ohm