对本实用新型实施例中的技术方案进行
实用新型一部分实施例，而不是全部的
技术人员在没有做出创造性劳动前提下
的范围。

11和固定装置，笔盖1上设有圆规尖10，
插接、螺纹联接等可拆卸联接方式；由于
会影响握笔的舒适性。

与笔杆2联接，固定装置设置在滑槽11

，将滑槽11与笔杆2联接，取下圆规尖帽
接，两个滑槽11上均设有固定装置。通过
规尖10与笔芯3芯头的间距，从而画出所

块4与滑槽11滑动联接，铰接块5与滑块4
3穿过两个铰接块5的通孔7，在铰接块5
此螺钉6可伸入通孔7内与笔芯3接触联
铰接块5与滑块4铰接；因此，笔芯3相对
的圆。

因此，固定装置还可采用夹子，通过夹
装置，插块与滑槽11滑动联接，与笔芯3
。

多种结构实现，如：每个滑槽11均由两段
11后，两段滑槽11互相抵住，限制转动。
；凸起可从凹槽中拔出，通过上述结构
设置螺纹孔，滑槽11上设有螺柱，通过螺

出，并重新装入笔杆2中；将滑槽11折叠
取出，也可随滑槽11一并通过卡子8固

细说明，但是本实用新型并不限于上述
内，还可以在不脱离本实用新型宗旨的
型的保护范围之内。

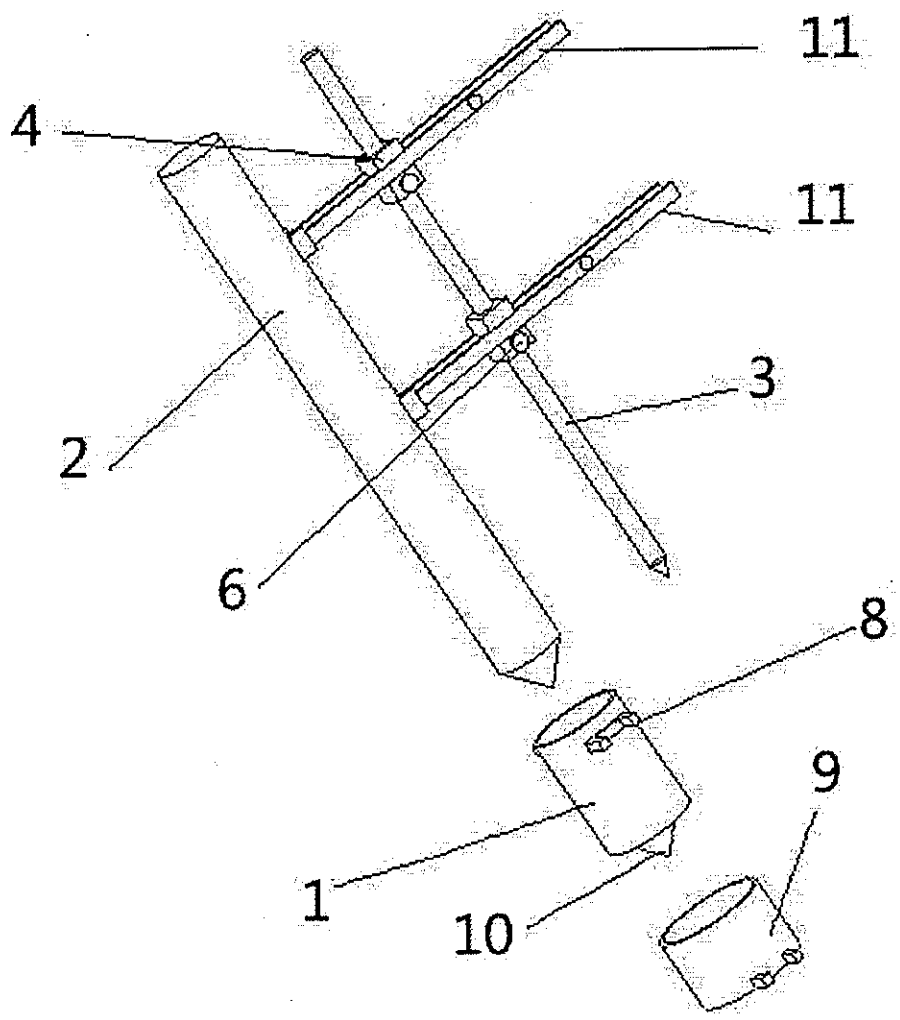

图1