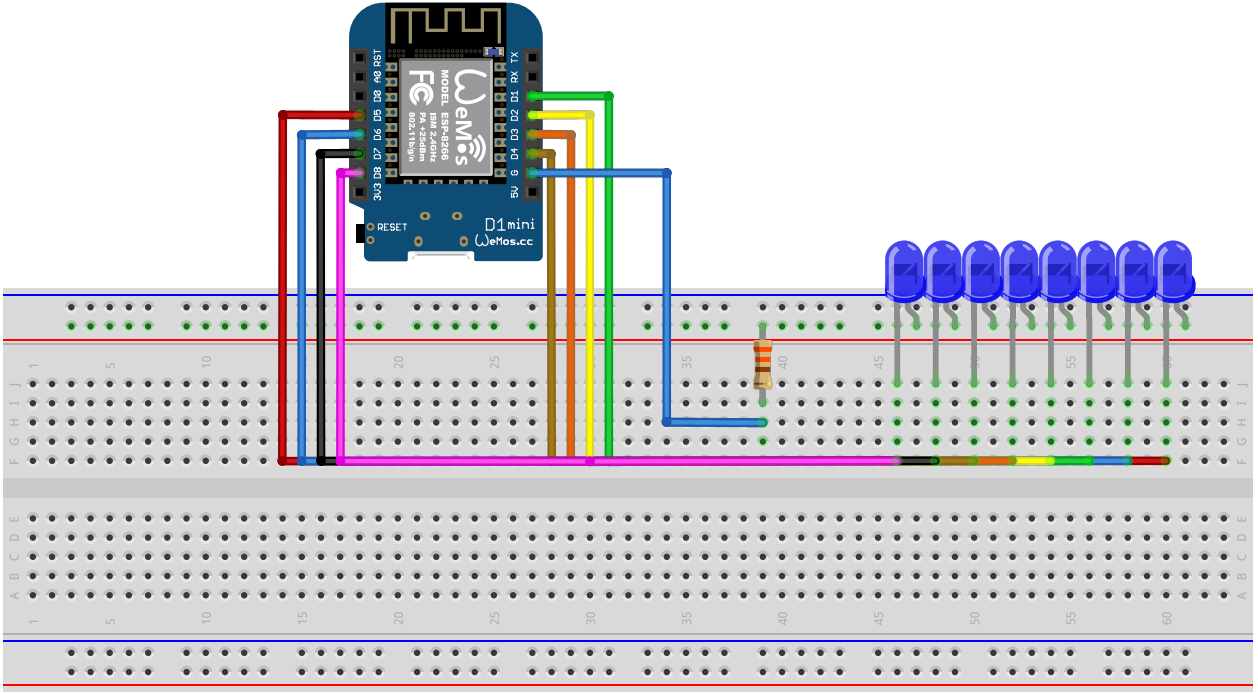
RST
A0
D0
D5
D6
D7
D8
3V3
TX
RX
D1
D2
D3
D4
G
5V
MODEL ESP-8266
ISM 2.4GHz
PA +20dBm
802.11b/g/n
RESET
D1mini
WeMos.cc
fritzing