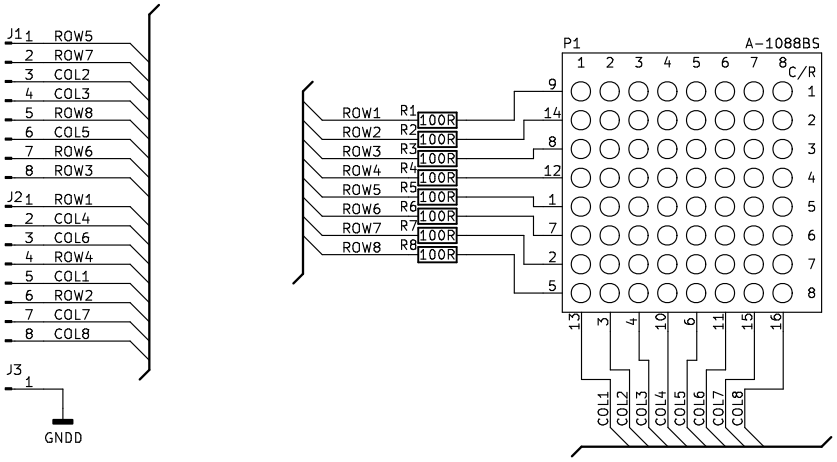

Spannungsversorgung: 5 V DC
Projekt: Matrixdisplay

Sheet: /
File: Matrix.sch

Title: Matrixmodul

Size: A4	Date: 2020-05-15	**Rev: 1**
KiCad E.D.A. kicad 5.1.2		Id: 1/1