THÂN TẶNG BẠN

TẬP 9

Chúc bạn thành công.

Nguyễn Hồng Nga
TYSU SHOP
Web: designfashionz.com
100 Từ Văn Tư-Phan Thiết-Bình Thuận
ĐT : 0945 378 679

801

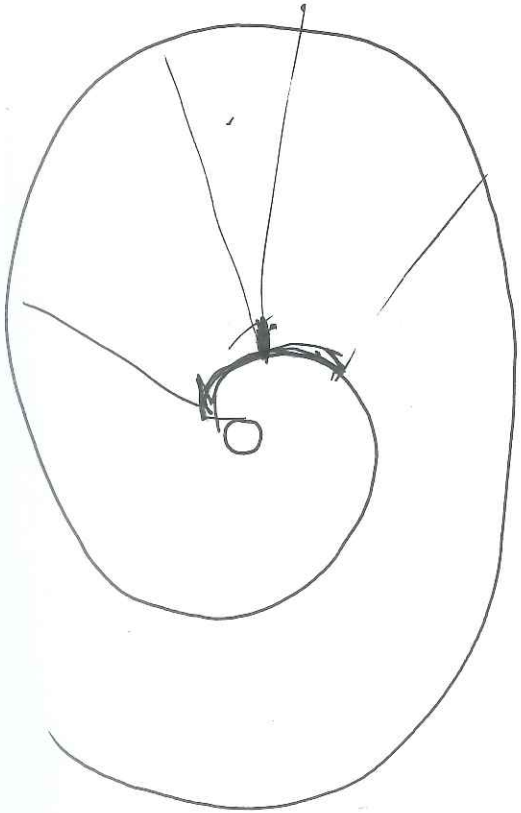

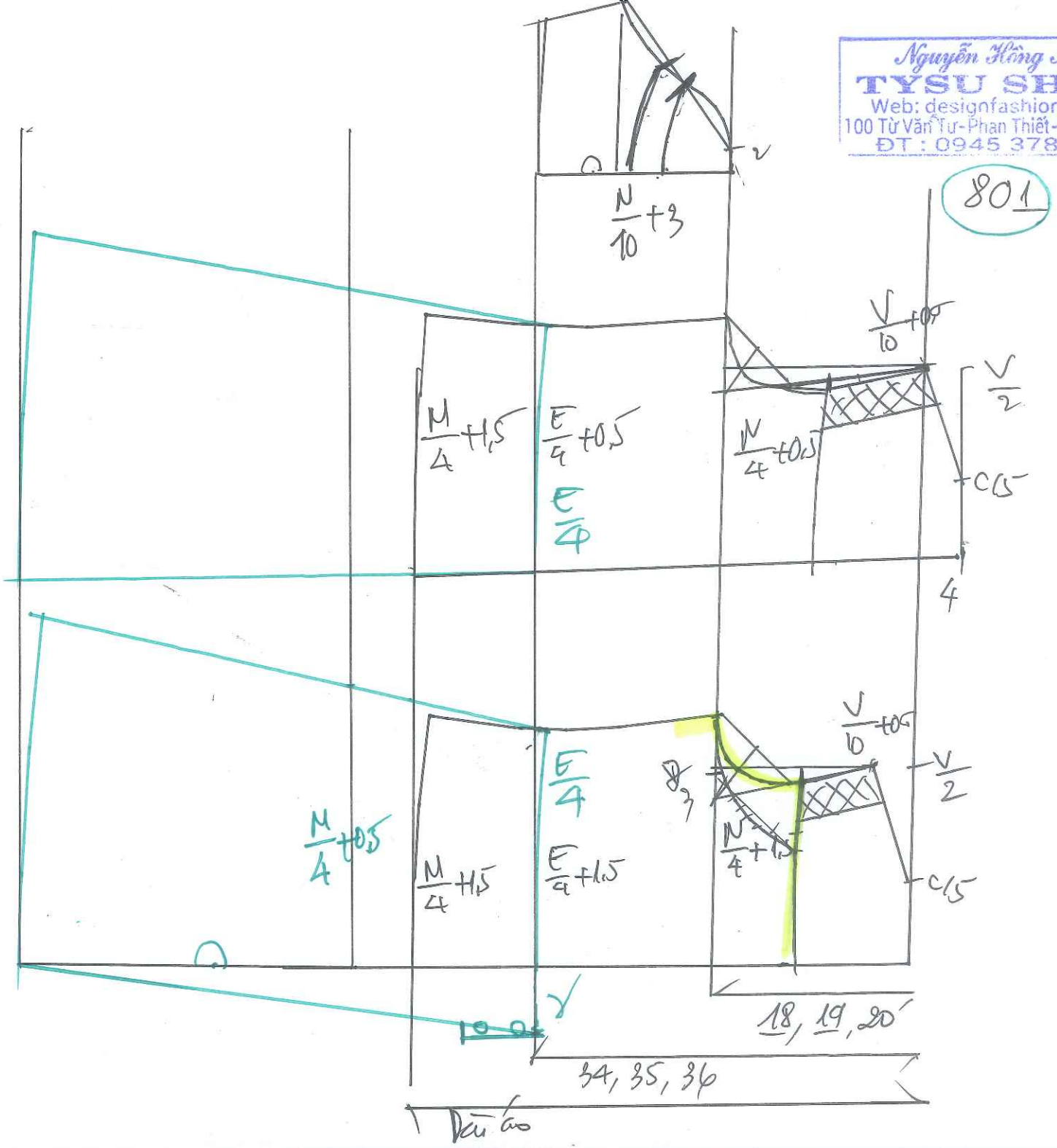

chiều dài áo
= + TT + k. cách V.
+ TS
+ Tay x2

Nguyễn Hồng Nga
TYSU SHOP
Web: designfashionz.com
100 Từ Văn Tư-Phan Thiết-Bình Thuận
ĐT: 0945 378 679

802

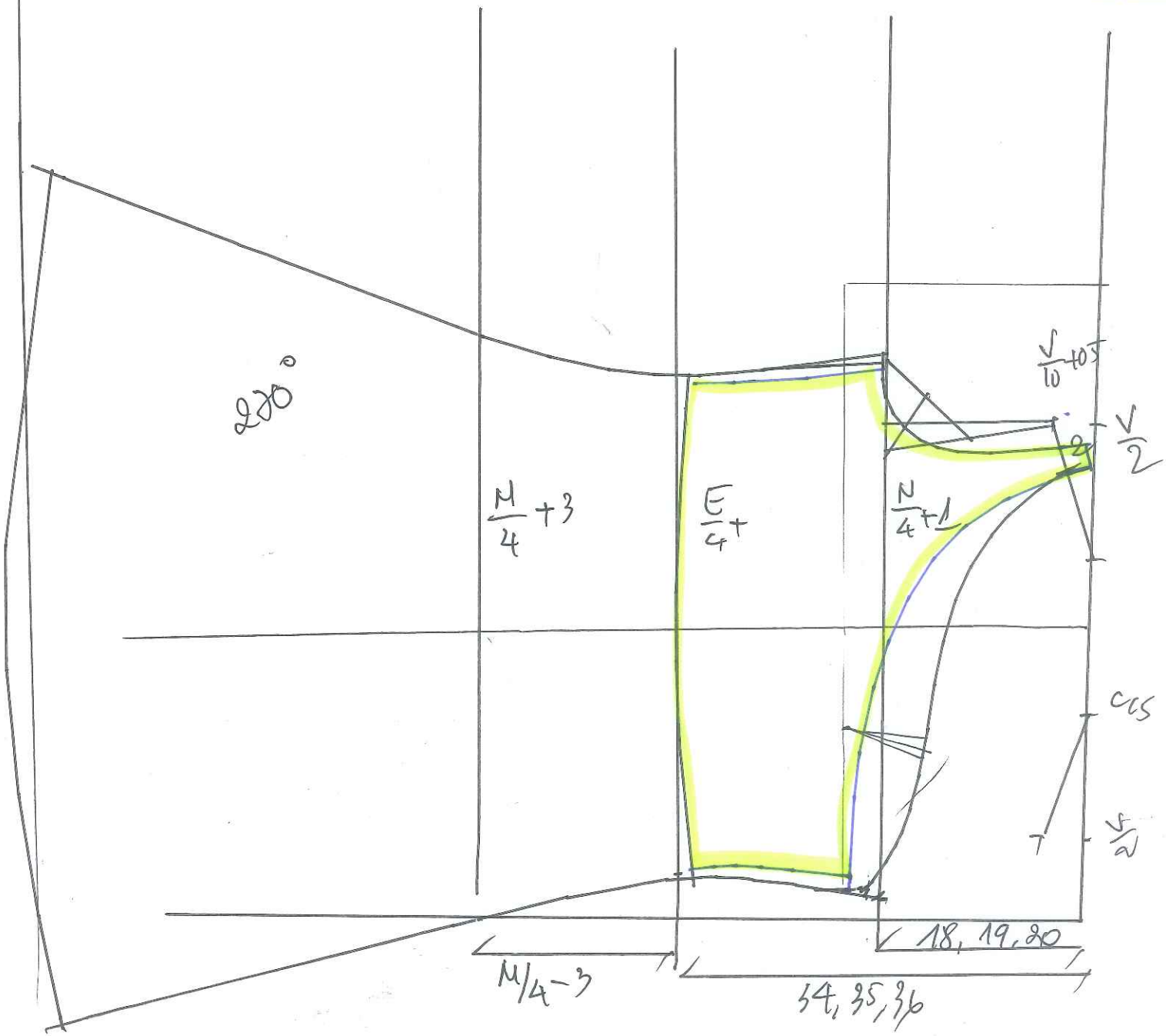

Nguyễn Hồng Nga
TYSU SHOP
Web: designfashionz.com
100 Từ Văn Tư-Phan Thiết-Bình Thuận
ĐT : 0945 378 679

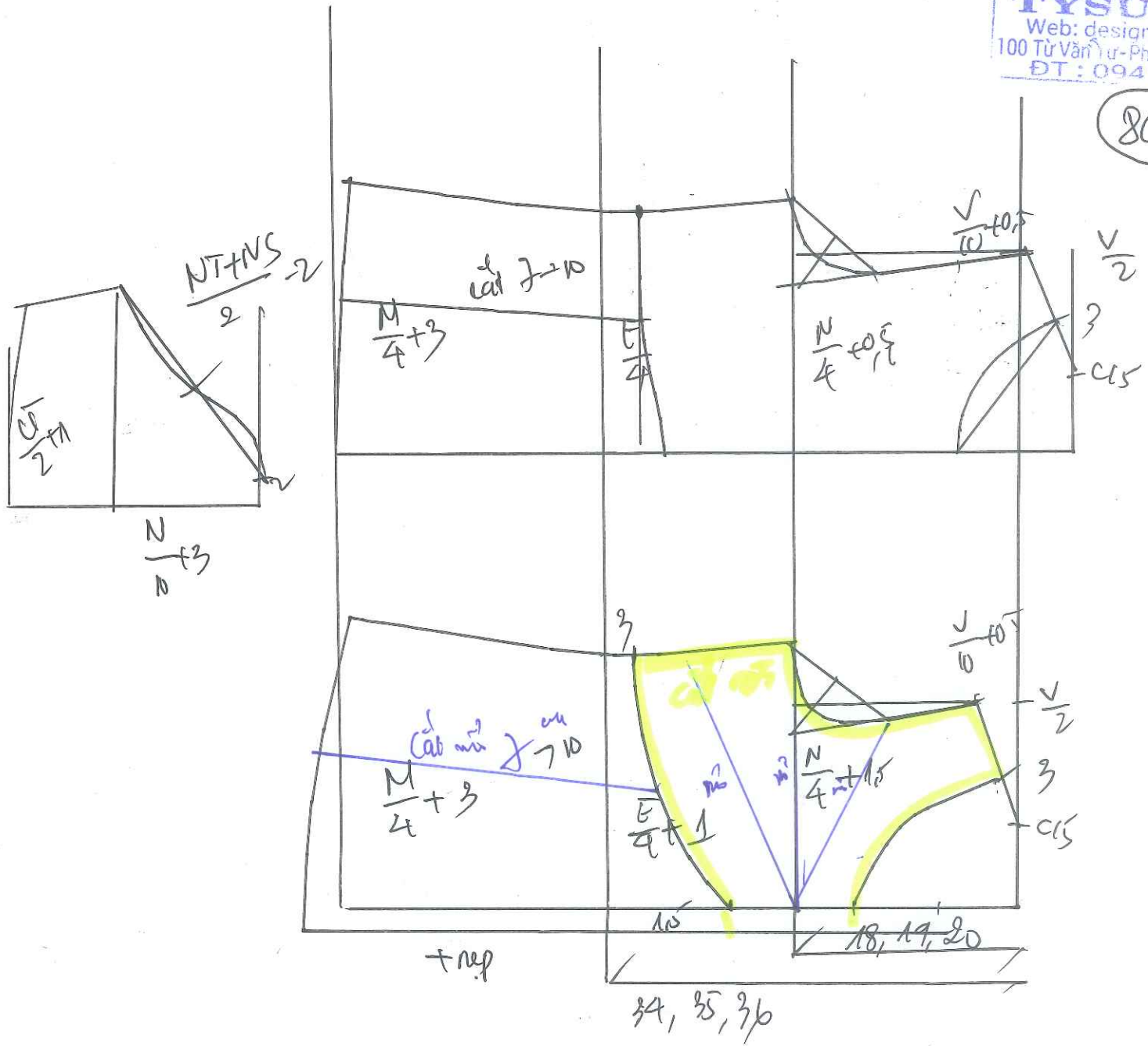

8024

DÀY CẮT MAY ÁO ĐẦM

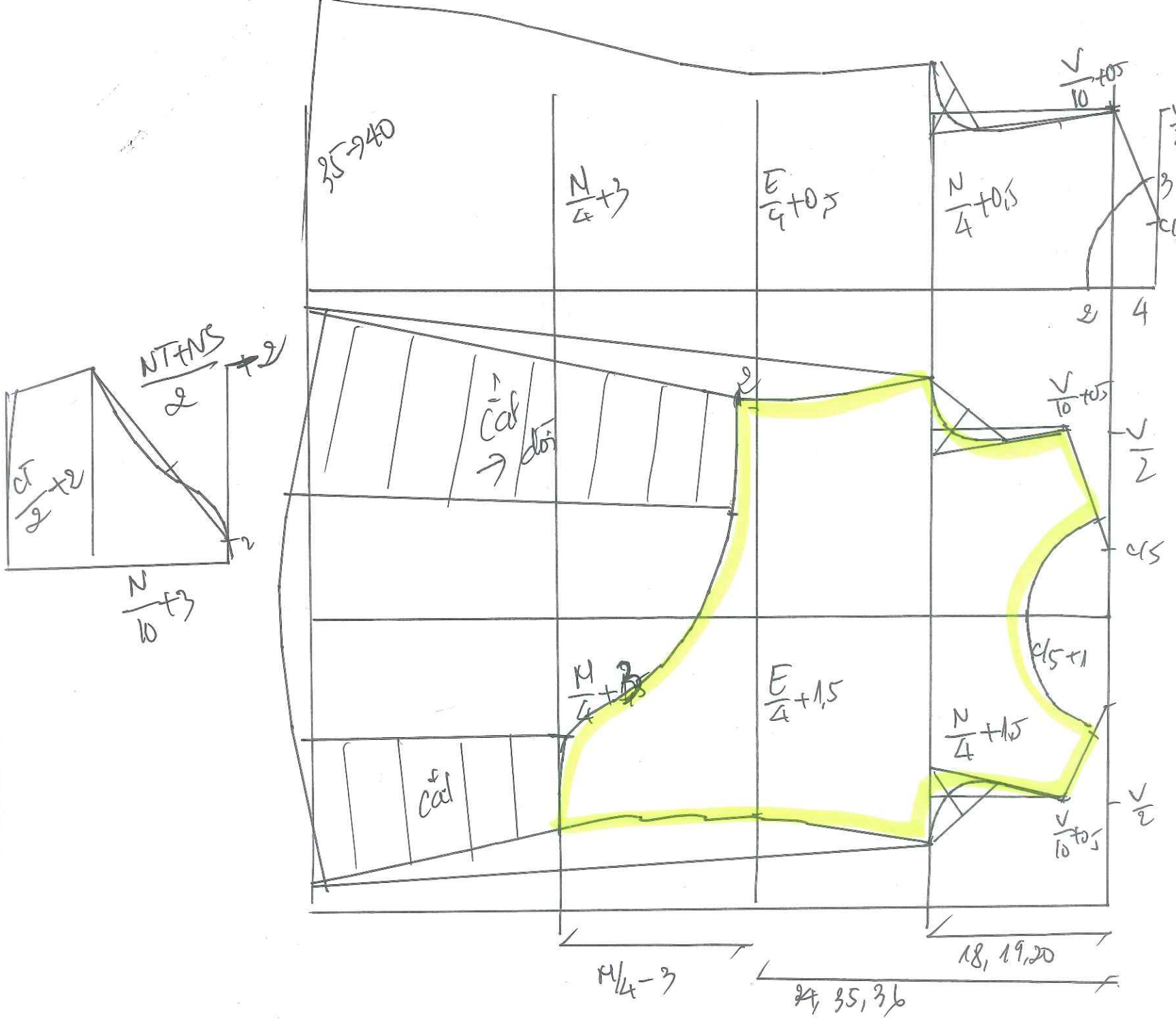

Nguyễn Hồng Nga
TYSU SHOP
Web: designfashionz.com
100 Từ Văn Tư-Phan Thiết-Bình Thuận
ĐT: 0945 378 679

805

DÀY CÁT ÁO CÁI LỆCH.

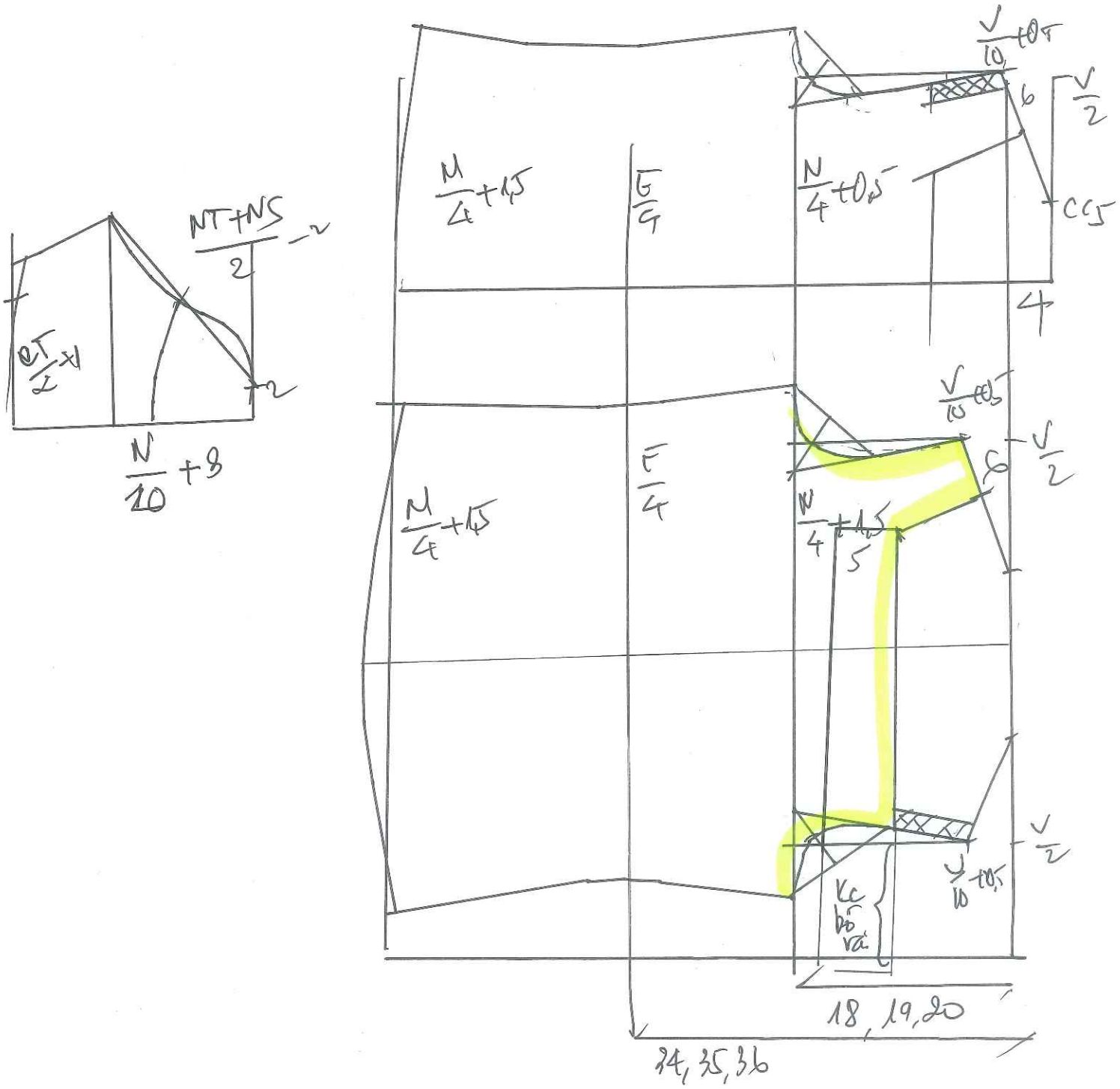

Nguyễn Hồng Nga
TYSU SHOP
Web: designfashionz.com
100 Từ Văn Tư - Phan Thiết - Bình Thuận
ĐT: 0945 378 679

806

ÁO CỔ NGỒI SAO

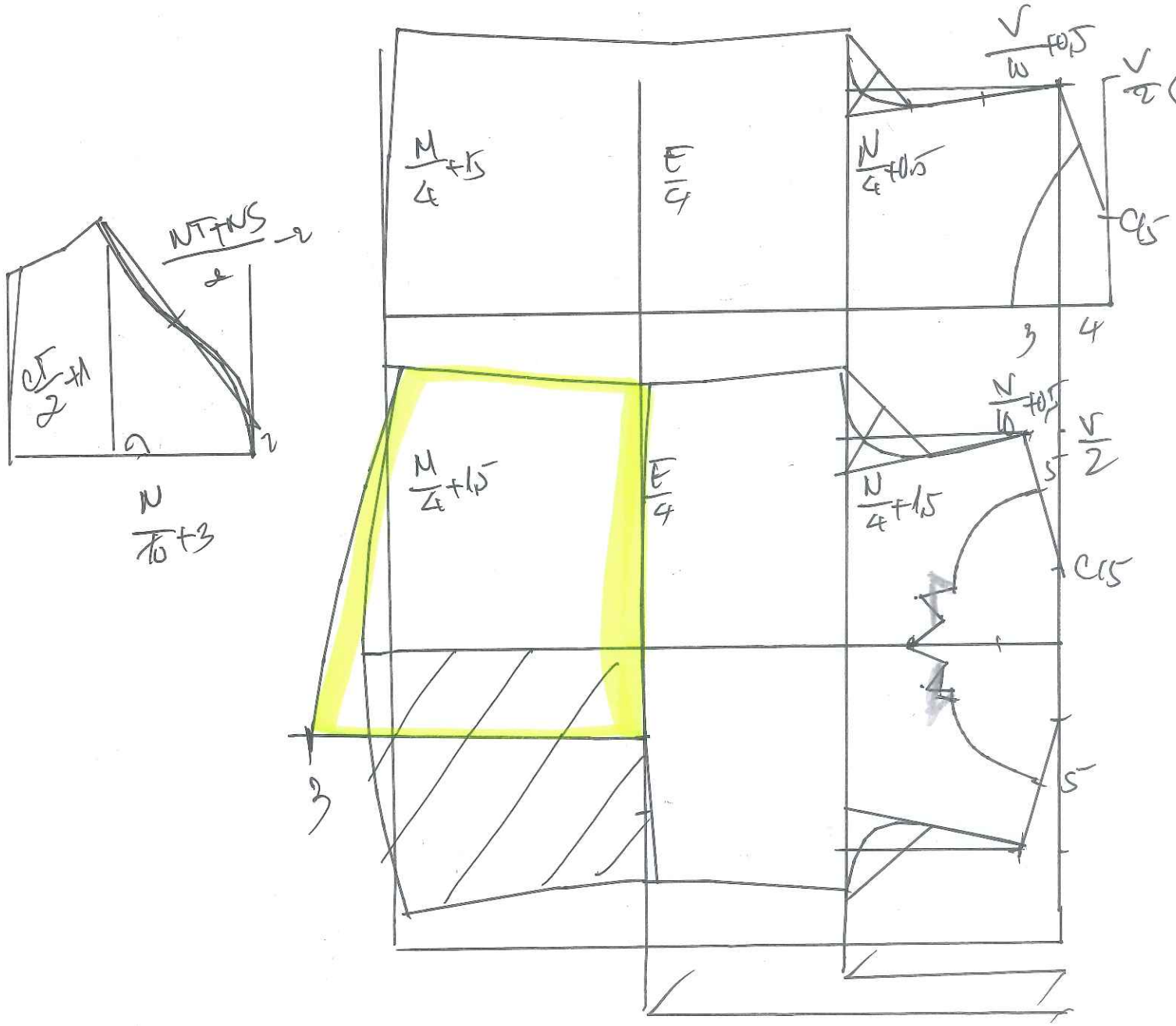

Nguyễn Thăng Ngân
TYSU SHOP
Web: designfashionz.com
100 Từ Văn Tư-Phan Thiết-Bình Thuận
ĐT: 0945 378 679

807

ÁO ĐẬM CỔ TIM

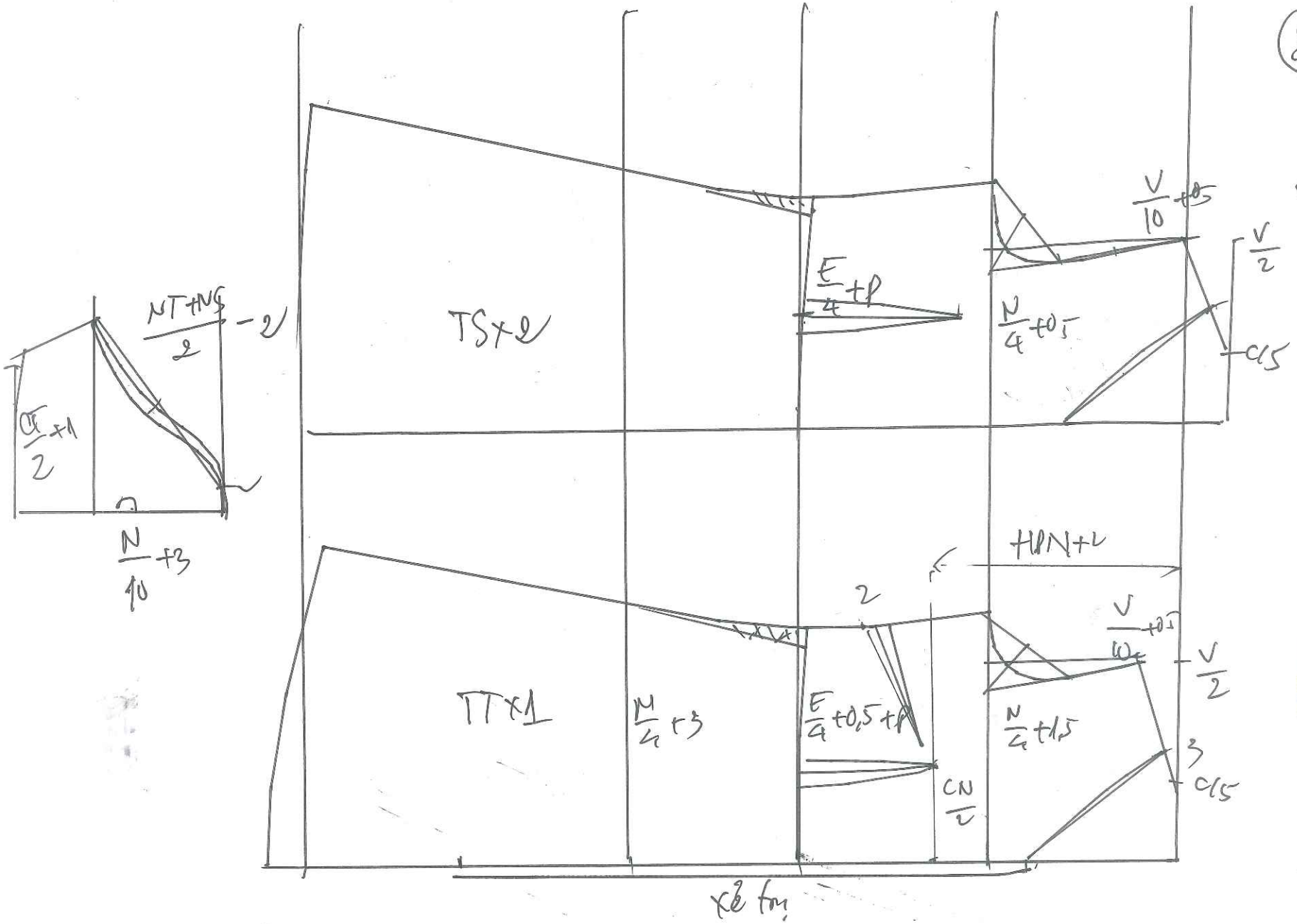

Nguyễn ... TYSI HOP
Web: design... .com
100 Từ Văn Tư - ... Việt - Bình Thuận
ĐT: ... 679

Nguyễn Hồng Nga
TYSU SHOP
Web: designfashionz.com
100 Từ Văn Tư - Phan Thiết - Bình Thuận
ĐT : 0945 378 679

808

ÁO CÁI CHỐM XẾP PLY

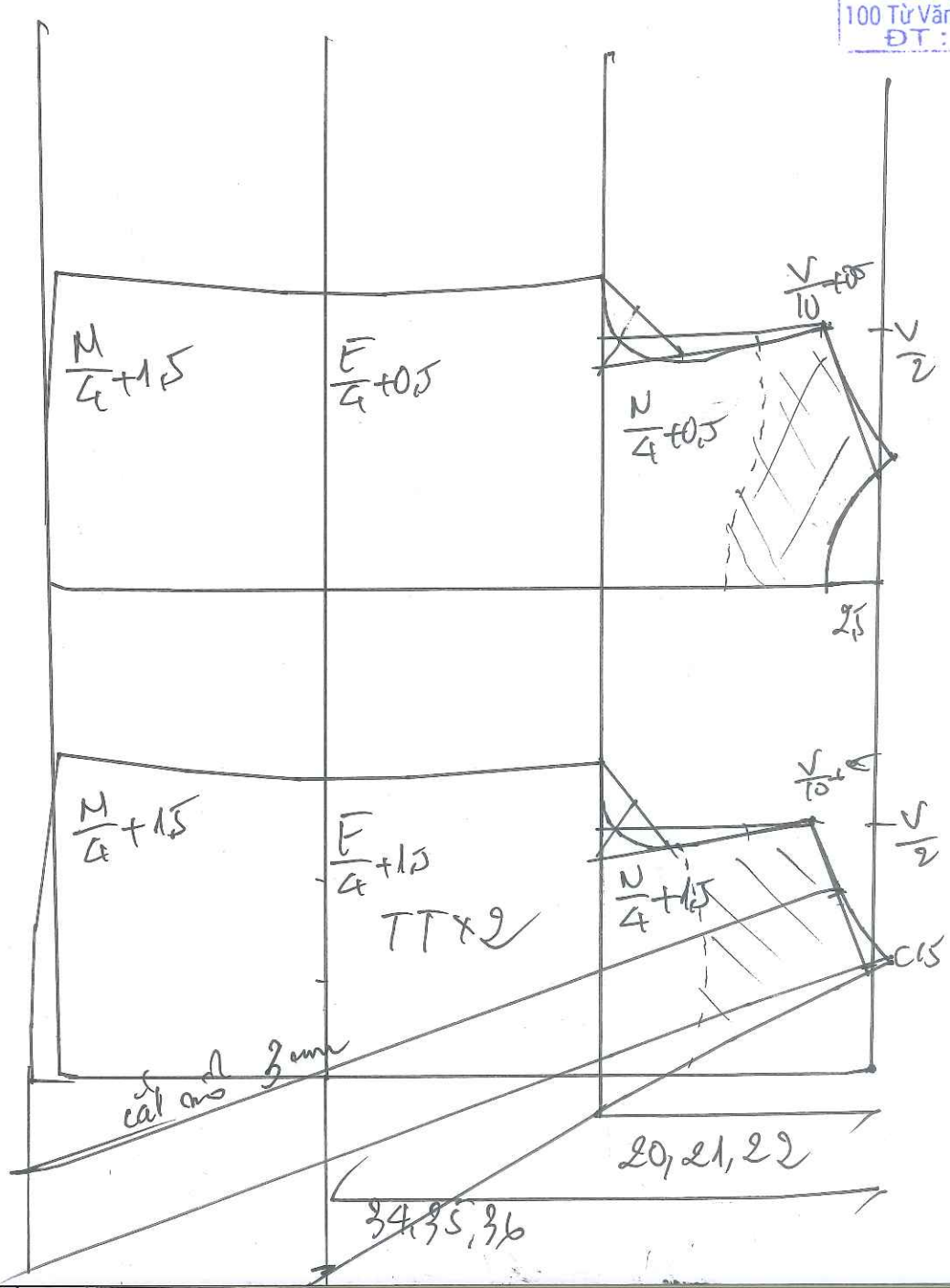

Nguyễn Hồng Nga
TYSU SHOP
Web: designfashionz.com
100 Từ Văn Ưu-Phan Thiết-Bình Thuận
ĐT: 0945 378 679

809

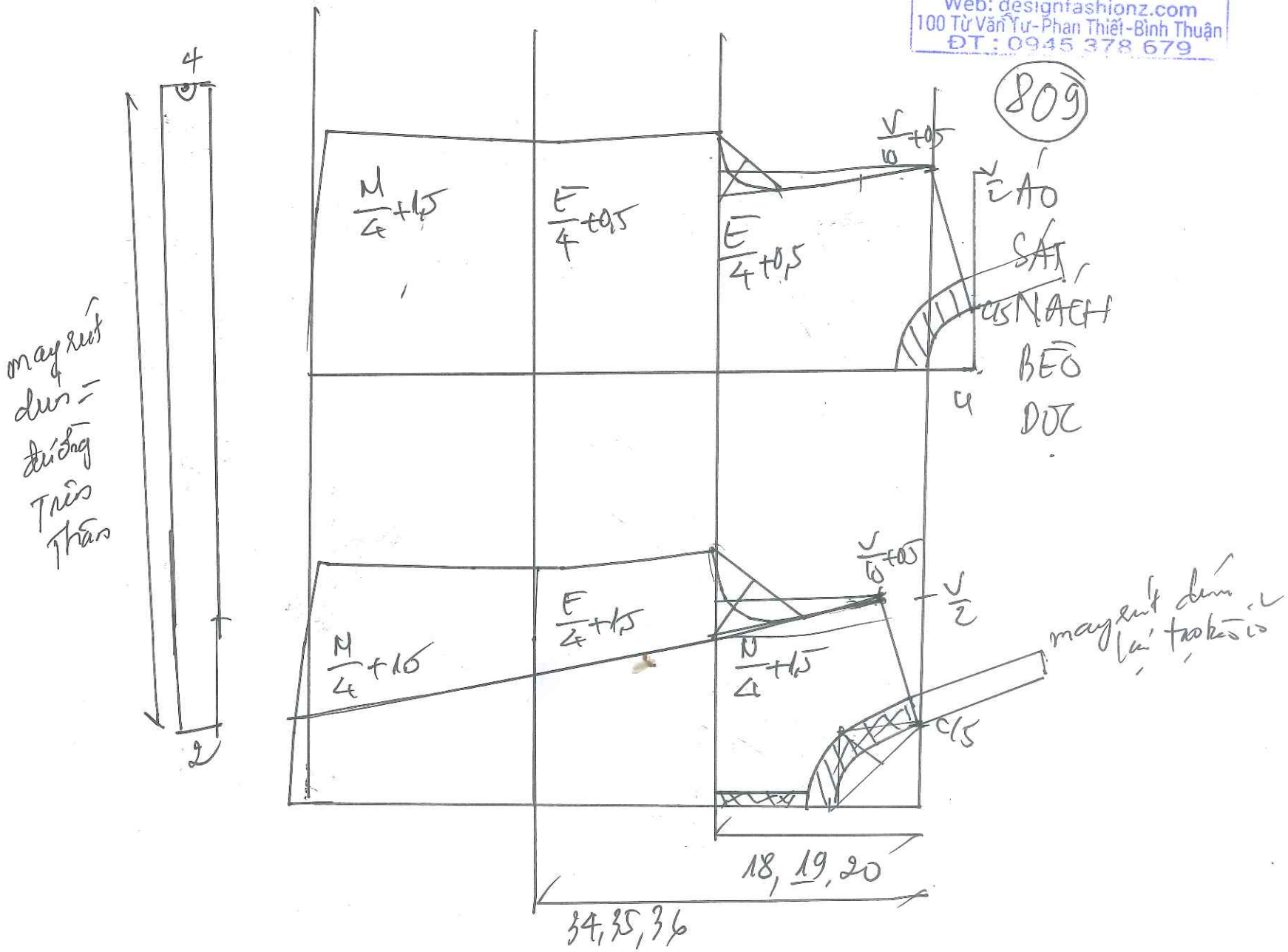

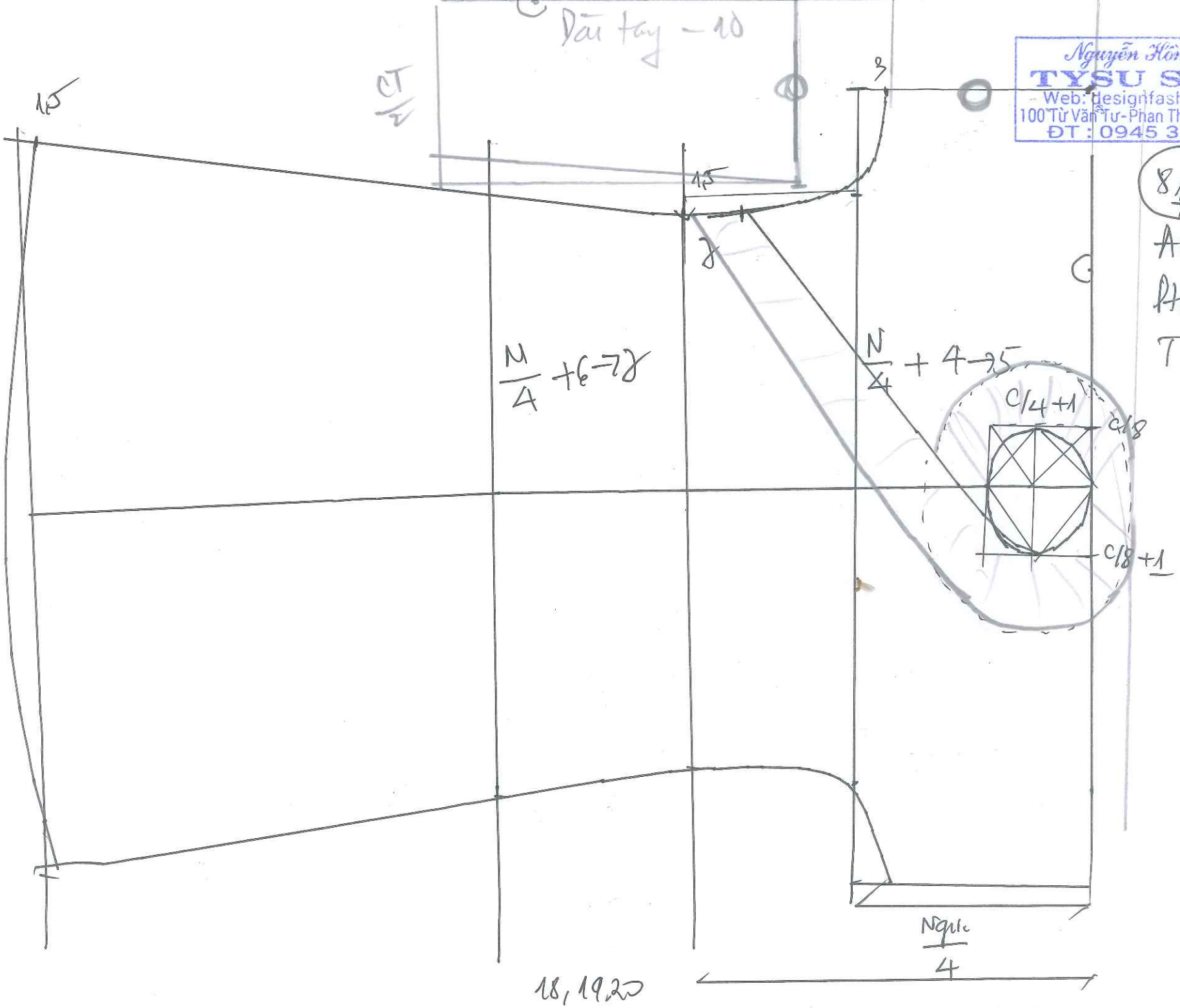

Nguyễn Hồng Nga
TYSU SHOP
Web: designfashionz.com
100 Từ Văn Tư - Phan Thiết - Bình Thuận
ĐT : 0945 378 679

8/10

AO PHÔNG TỪ 2.

Nguyễn Hồng Nga
TYSU SHOP
Web: designfashionz.com
100 Từ Văn Tự - Phan Thiết - Bình Thuận
ĐT : 0945 378 679

811

~~899~~

Áo 2 kiểu Hàn Quốc

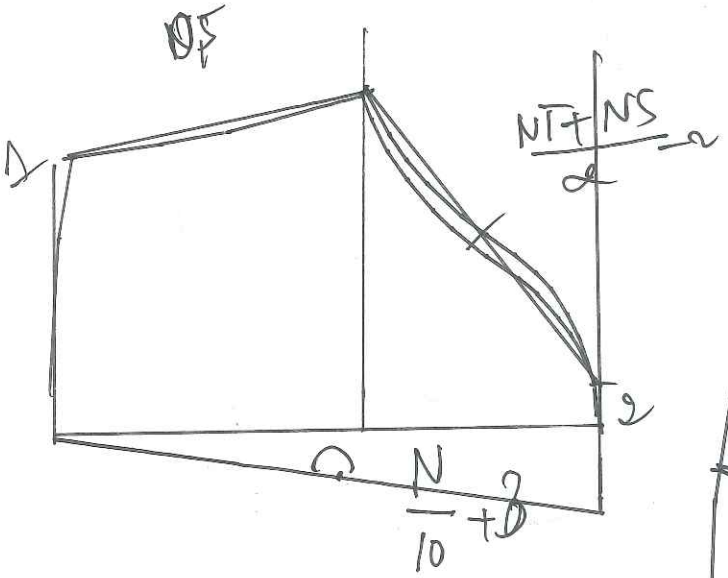

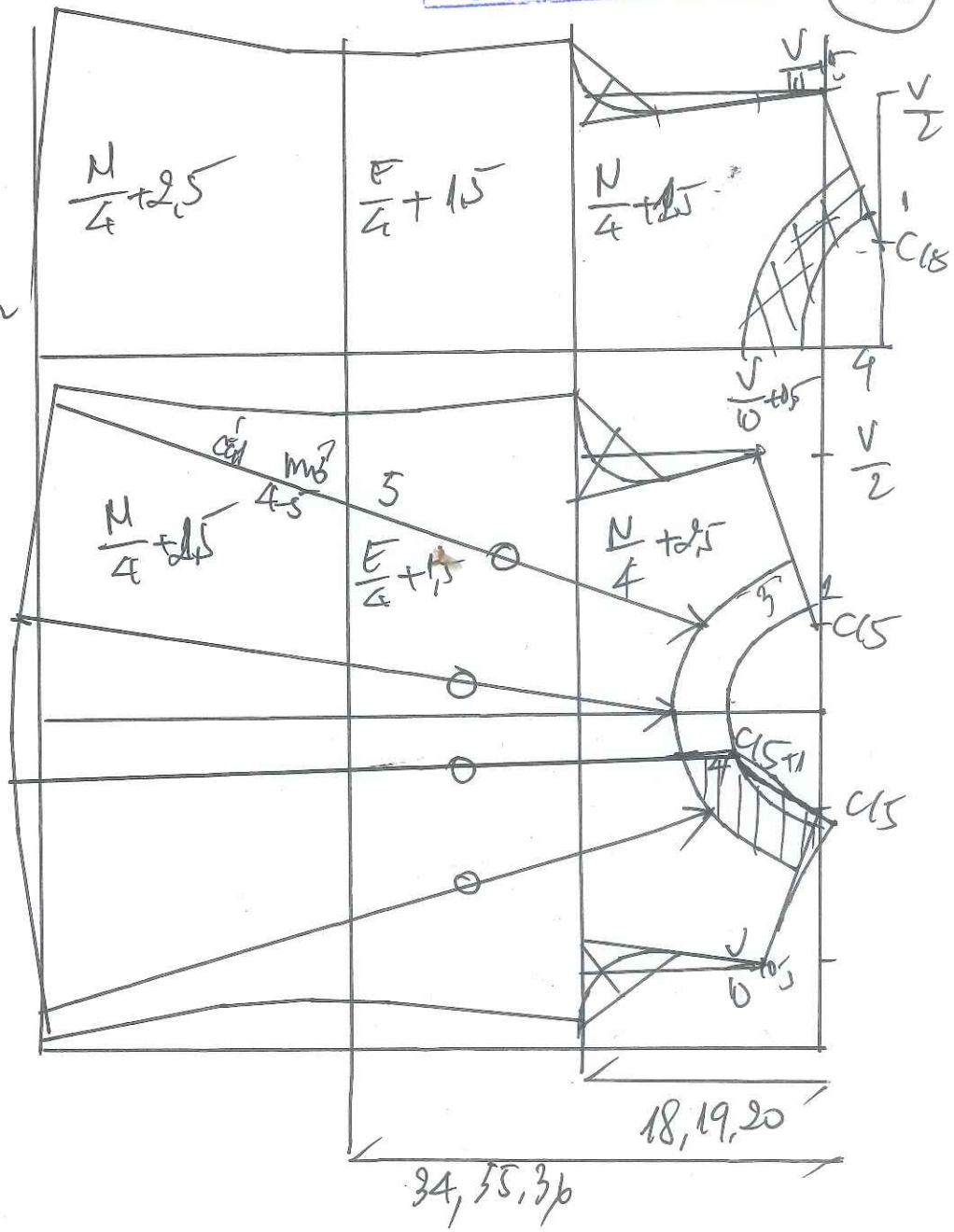

Nguyễn Hồng Nga
TYSU SHOP
Web: designfashionz.com
100 Từ Văn Tư-Phan Thiết-Bình Thuận
ĐT : 0915 378 679

812

ÁO DÀY

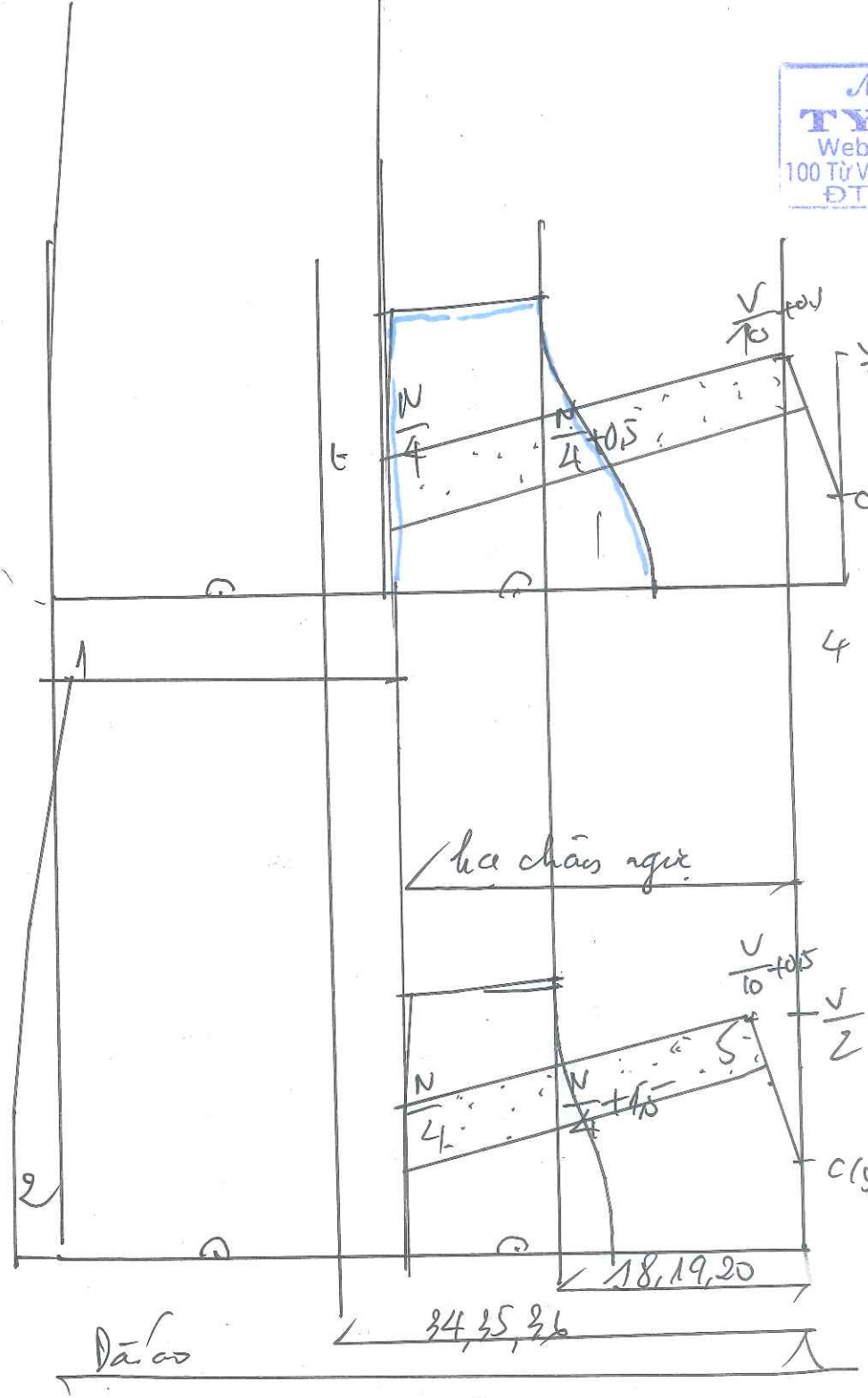

Nguyễn Hồng Nga
TYSU SHOP
Web: designfashionz.com
100 Từ Văn Tư - Phan Thiết - Bình Thuận
ĐT: 0945 378 679

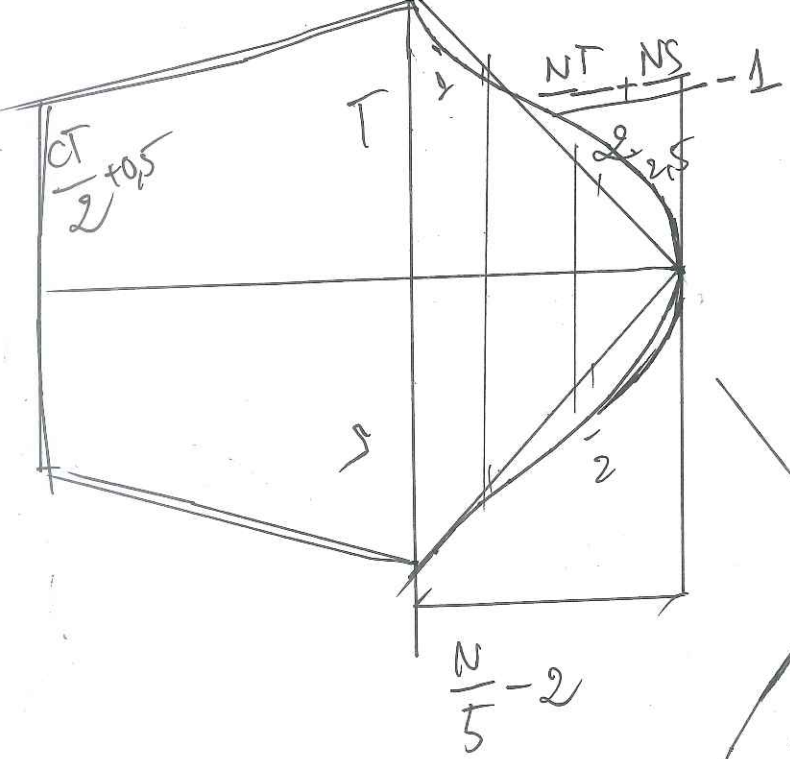

X

=

(TT x2 + TS x2)/8 - 0,5

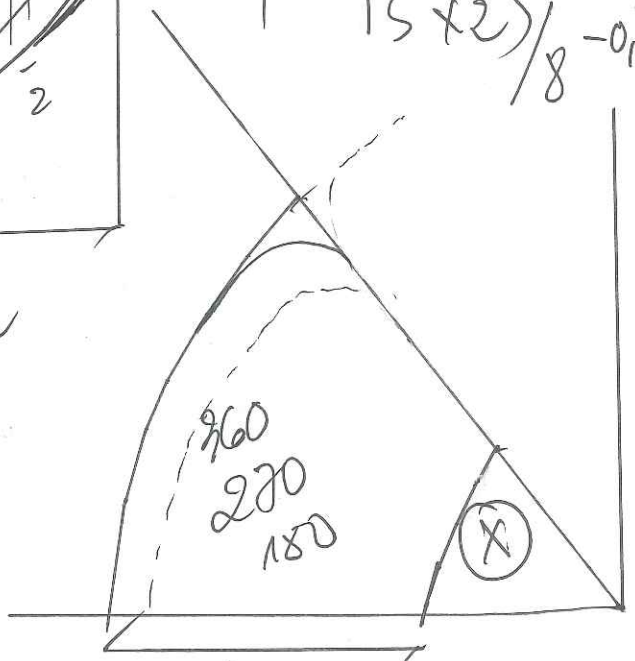

Đầu áo - hạ eo

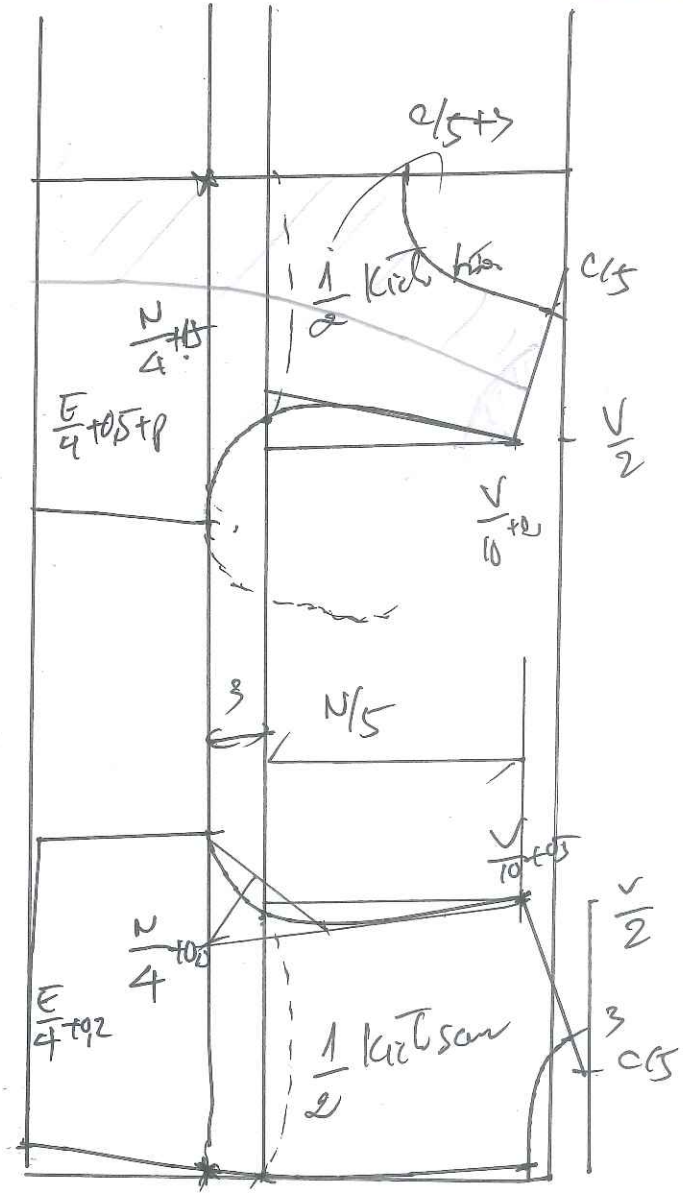

8/13
AO
2
GIÀ
VEST

Nguyễn Hồng Nga
TYSU SHOP
Web: designfashionz.com
100 Từ Văn Tư-Phan Thiết-Bình Thuận
ĐT: 0945 378 679

8/14
ÁO 2
KIỂU
HÀN
QUỐC

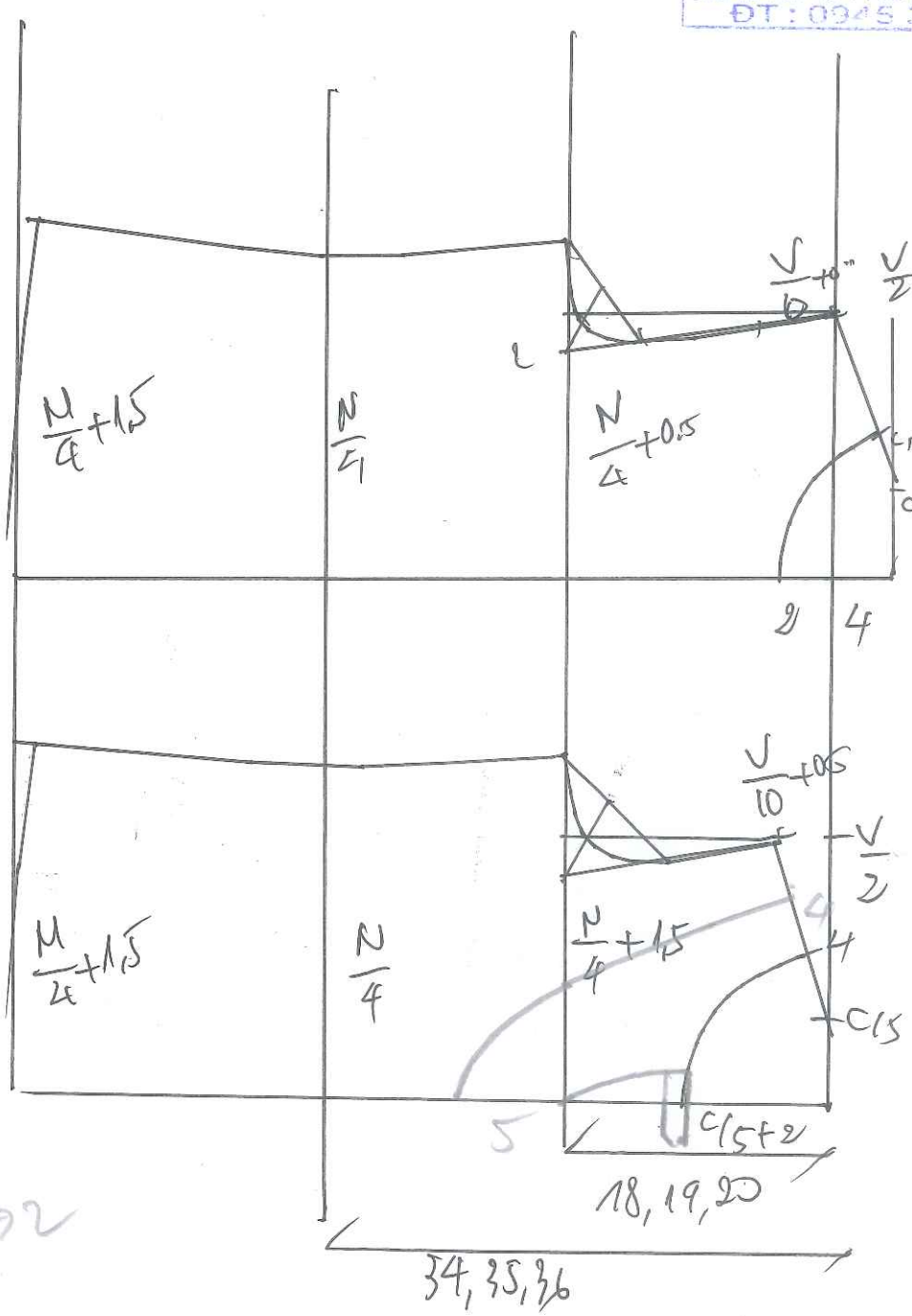

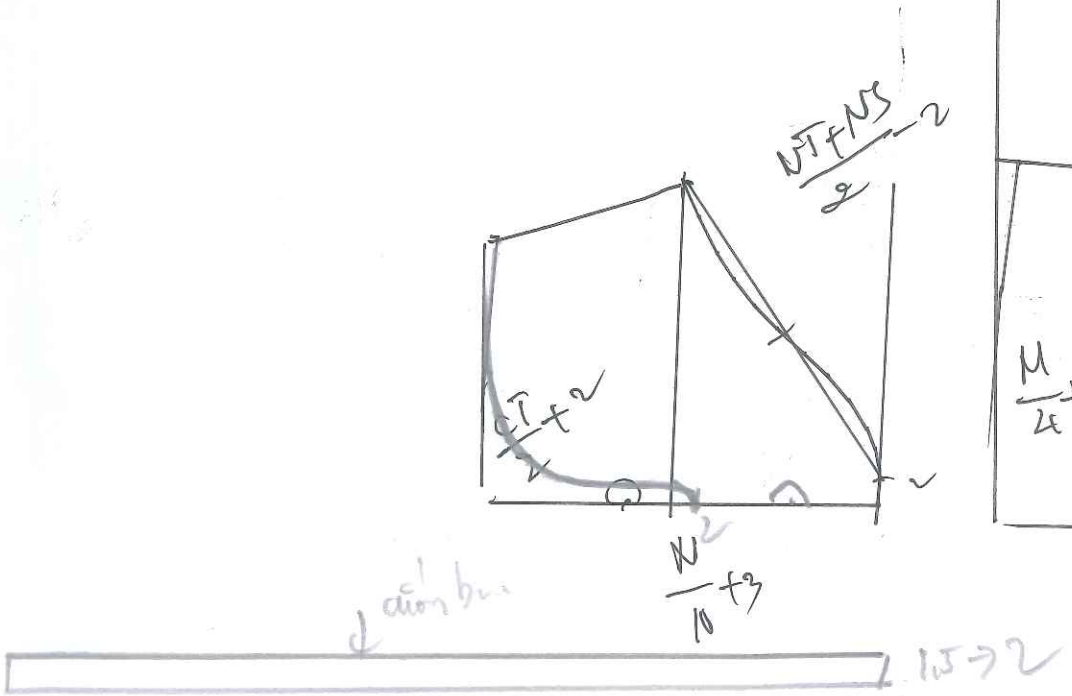

Nguyễn Hồng Nga
TYSU SHOP
Web: designfashionz.com
100 Từ Văn Tư-Phan Thiết-Bình Thuận
ĐT: 09 [illegible] 378 679

815

ÁO ĐẦM PHỐI NGỰC

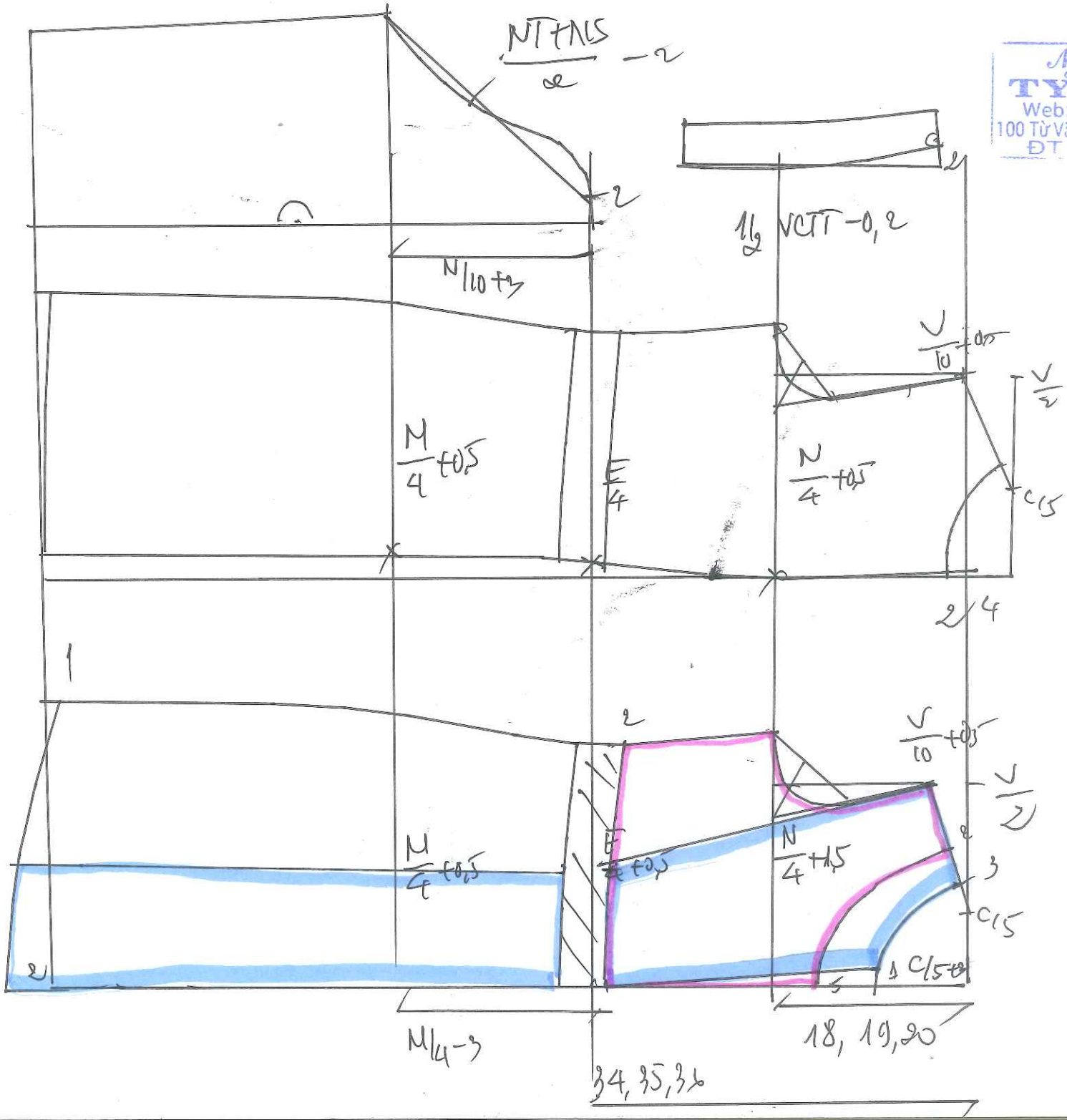

Nguyễn Hồng Nga
TYSU SHOP
Web: designfashionz.com
100 Từ Văn Tư-Phan Thiết-Bình Thuận
ĐT: 0918 378 679

816

ÁO ĐẦM TAY CÁNH DƠI

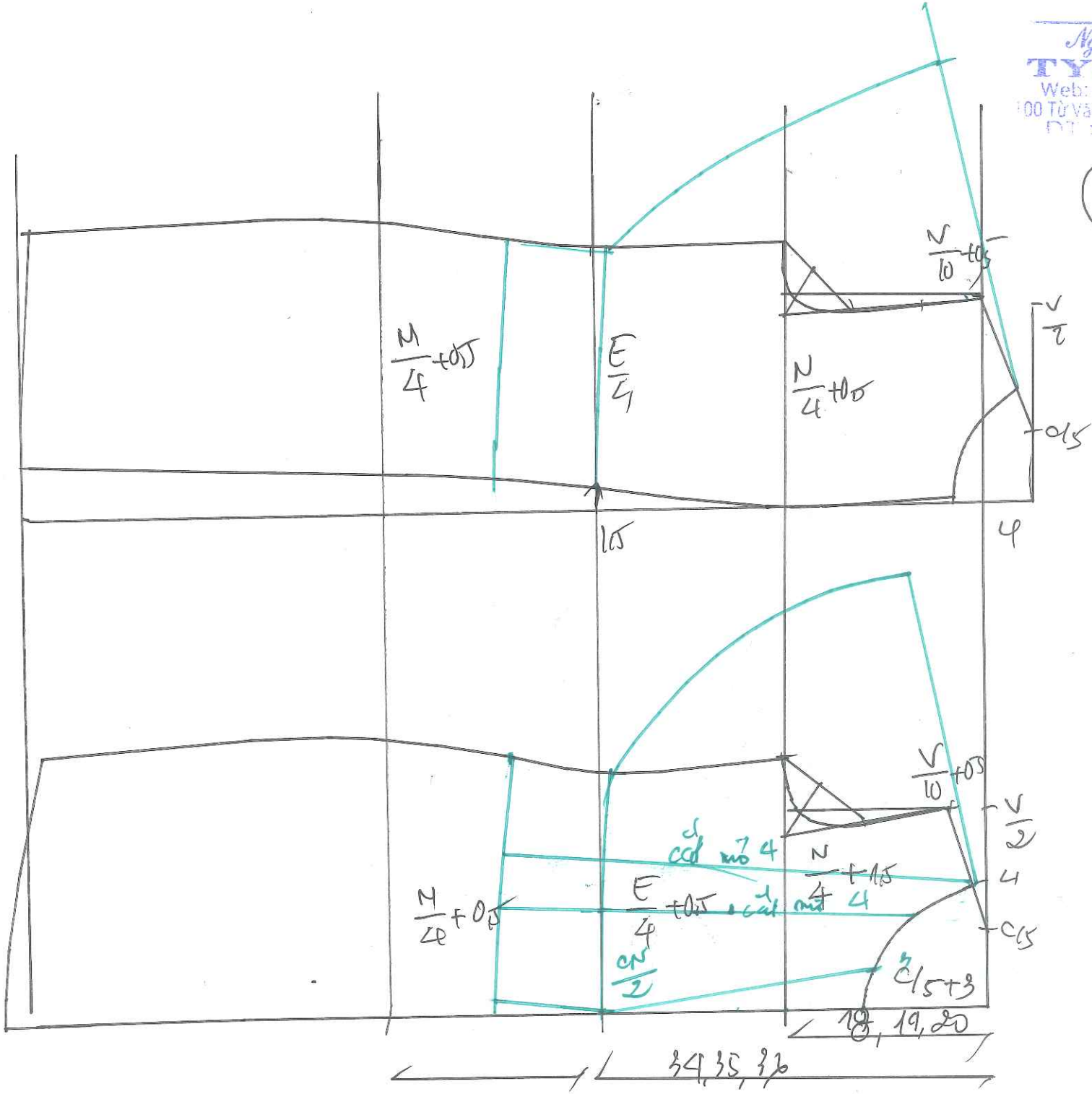

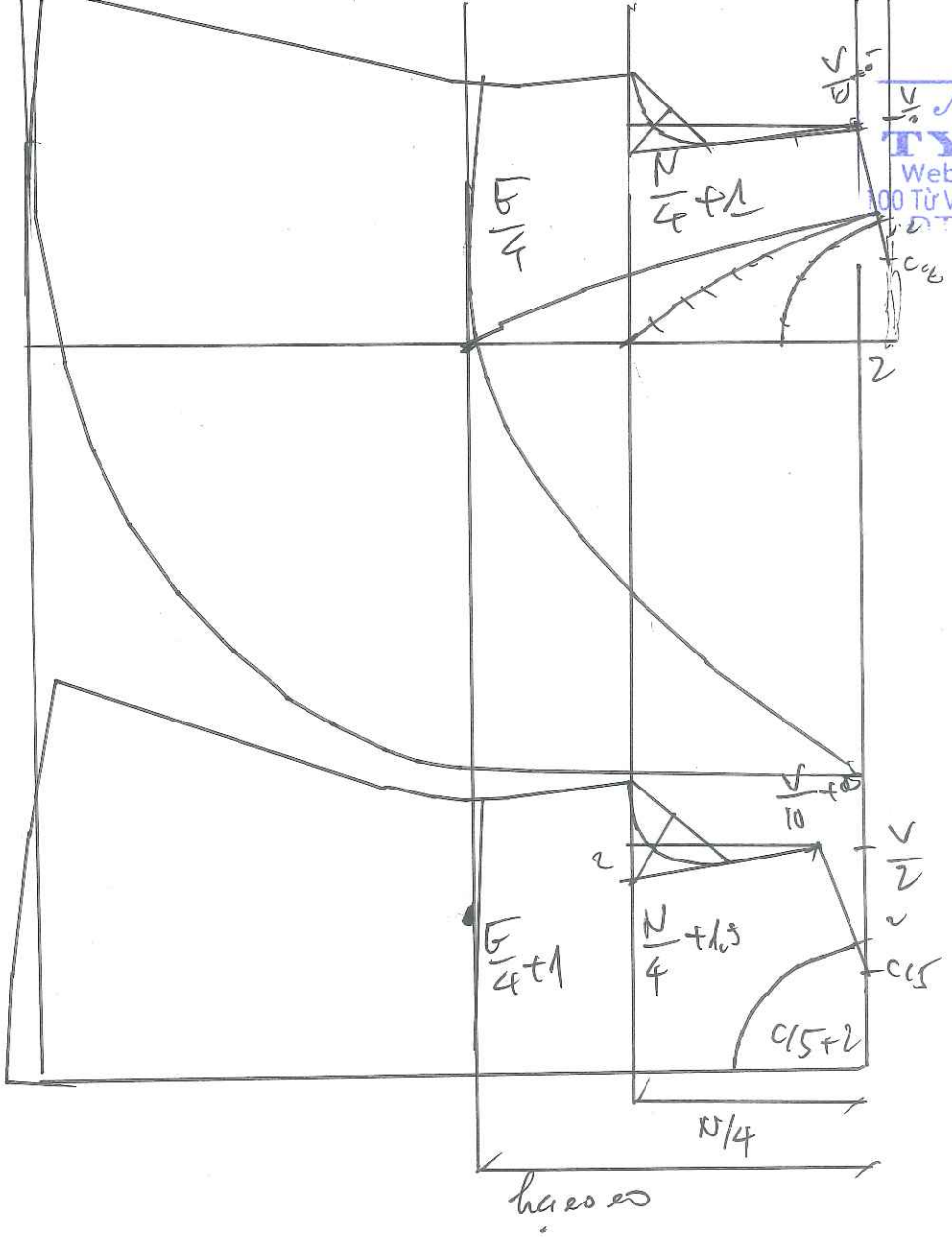

Nguyễn Hồng Nga
TYSU SHOP
Web: designfashionz.com
100 Từ Văn Lư-Phan Thiết-Bình Thuận
ĐT: 0[illegible]278 679

817

ÁO ĐẦM NỮ BƯỚM

Nguyễn Hồng Nga
TYSU SHOP
Web: designfashionz.com
100 Từ Văn Tư, Phan Thiết-Bình Thuận
ĐT: 0945 378 679

818

ÁO TAY LIỀN RỜI VAI

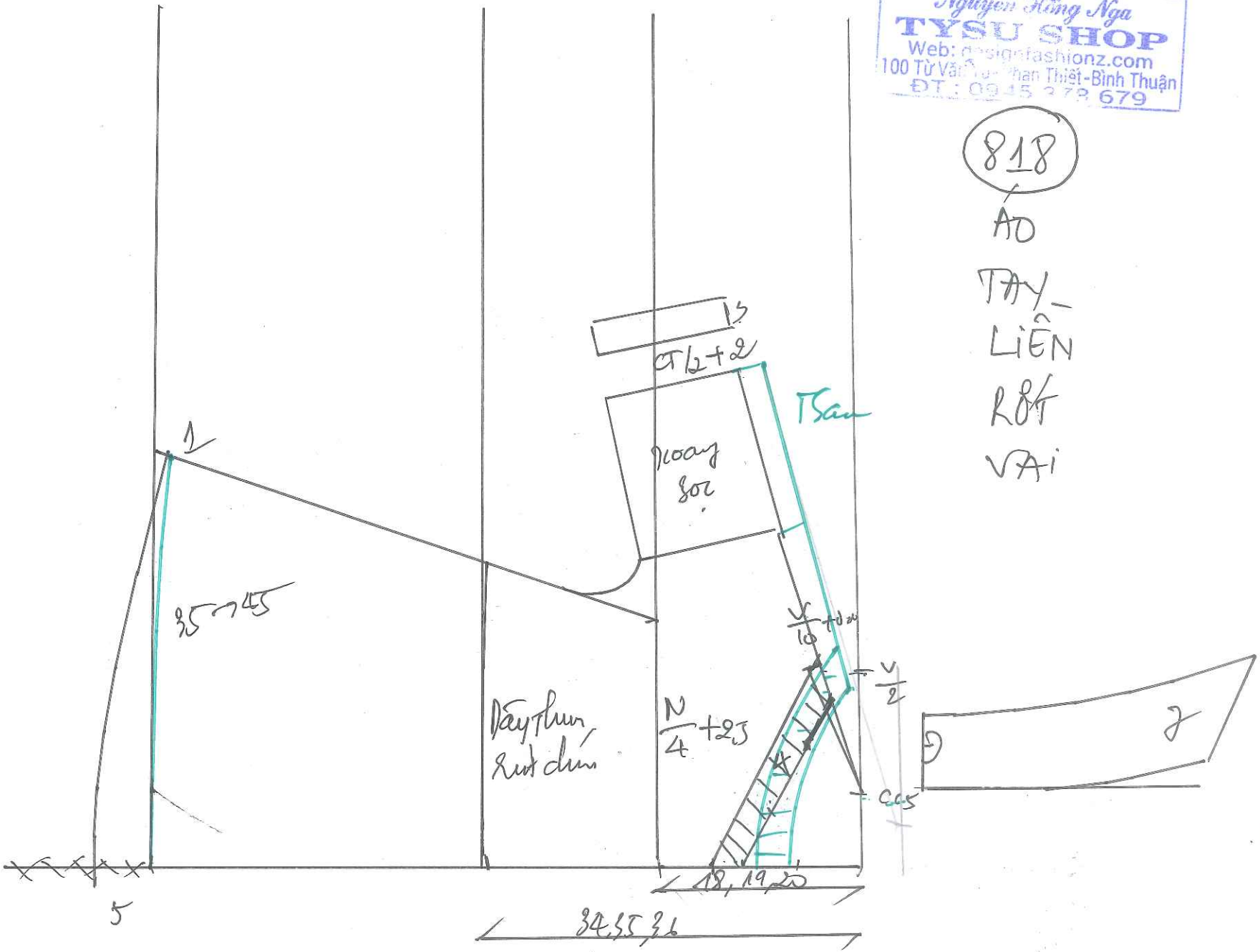

Nguyễn Hồng Nga
TYSU SHOP
Web: designfashionz.com
100 Từ Văn Tự - Phan Thiết - Bình Thuận
ĐT : 0945 378 679

819

Áo HAI DÂY CHỐM EO.

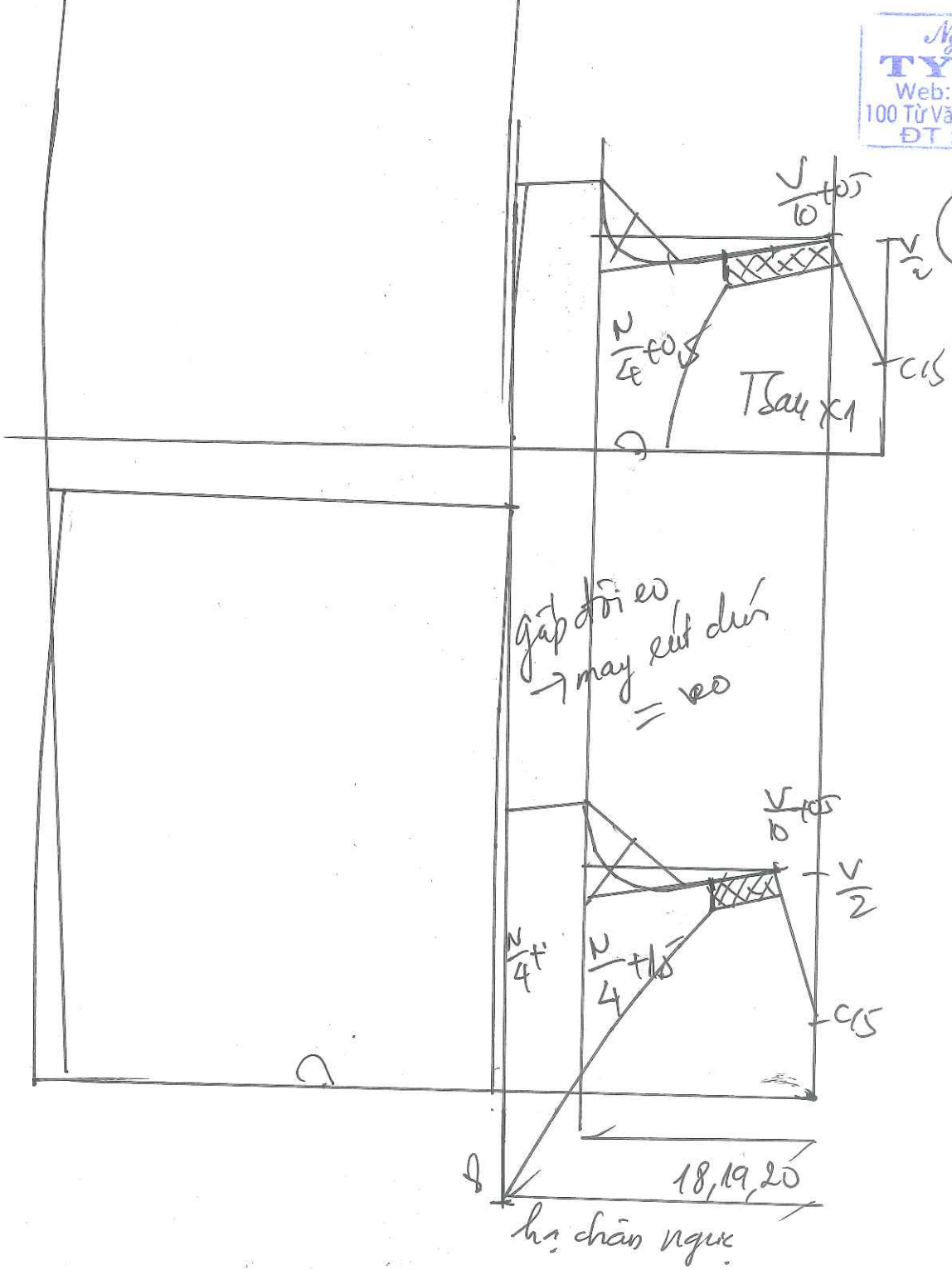

Nguyễn Hồng Nga
TYSU SHOP
Web: designfashionz.com
100 Từ Văn Tư-Phan Thiết-Bình Thuận
ĐT: 0945 378 679

820

áo KIỂU BÉO CÔ.

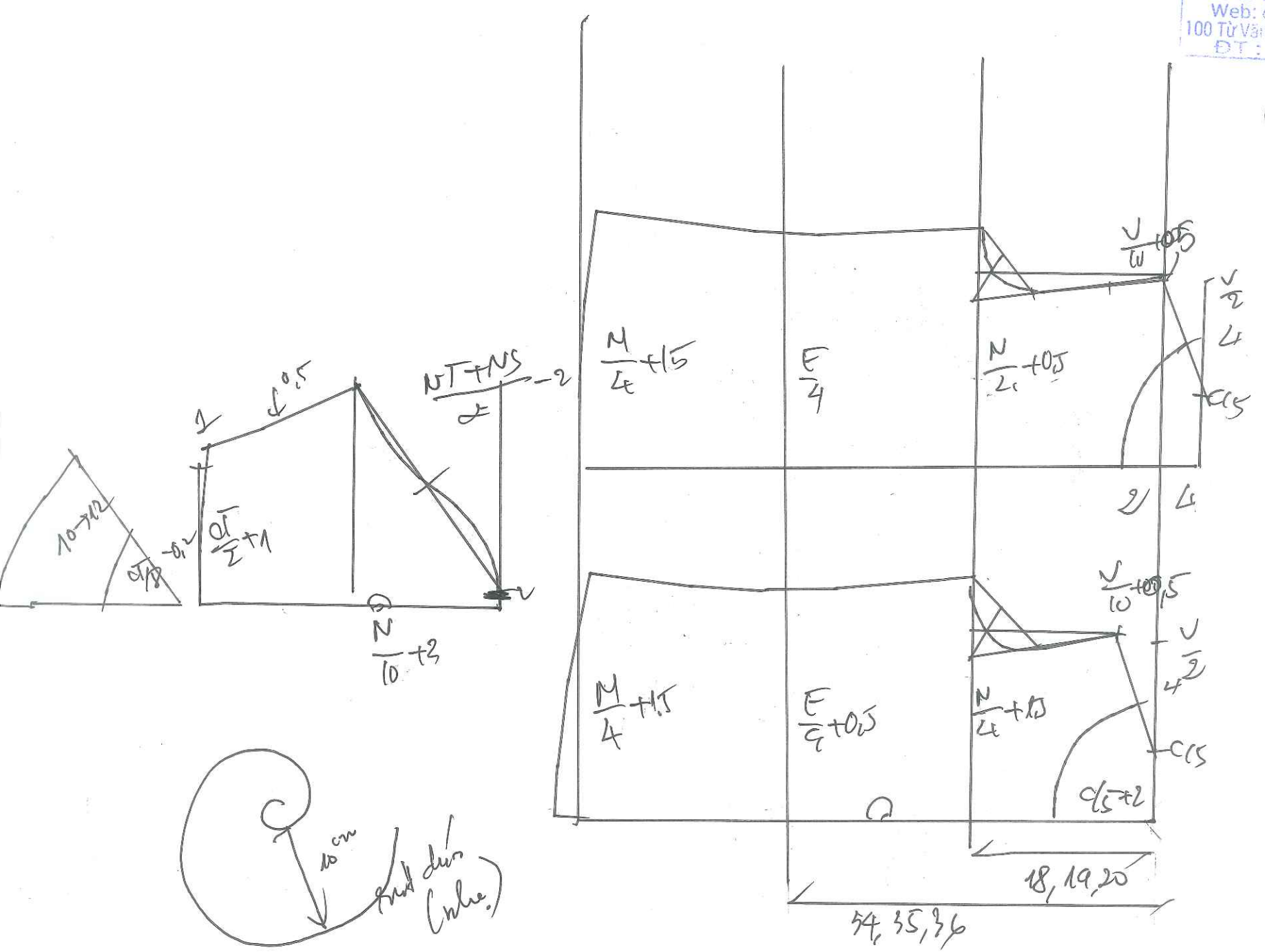

82 1

ÁO TAY LIỀN CỔ TRÒN

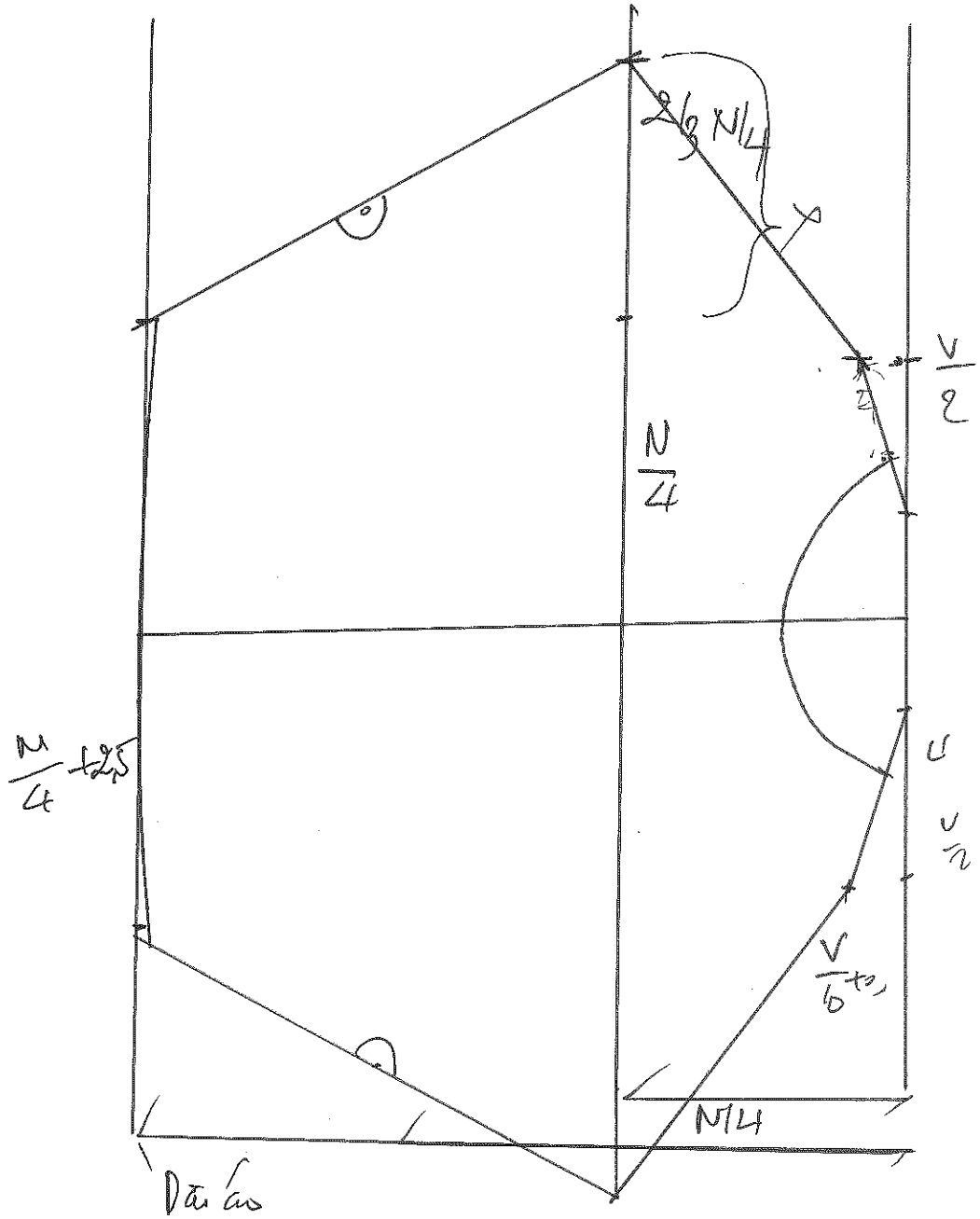

822

ĐÀM BÉO, XÉO

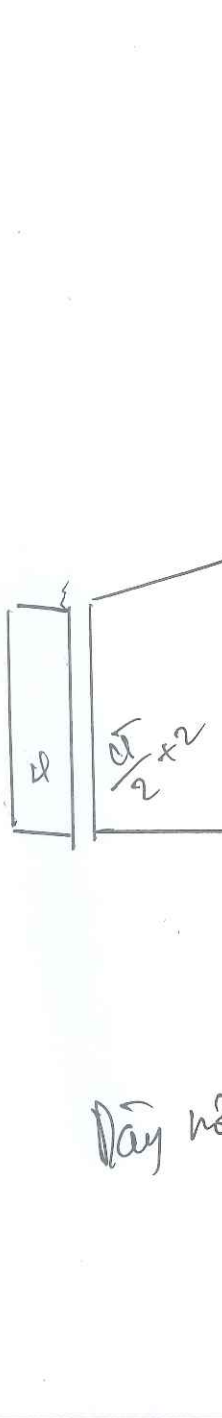

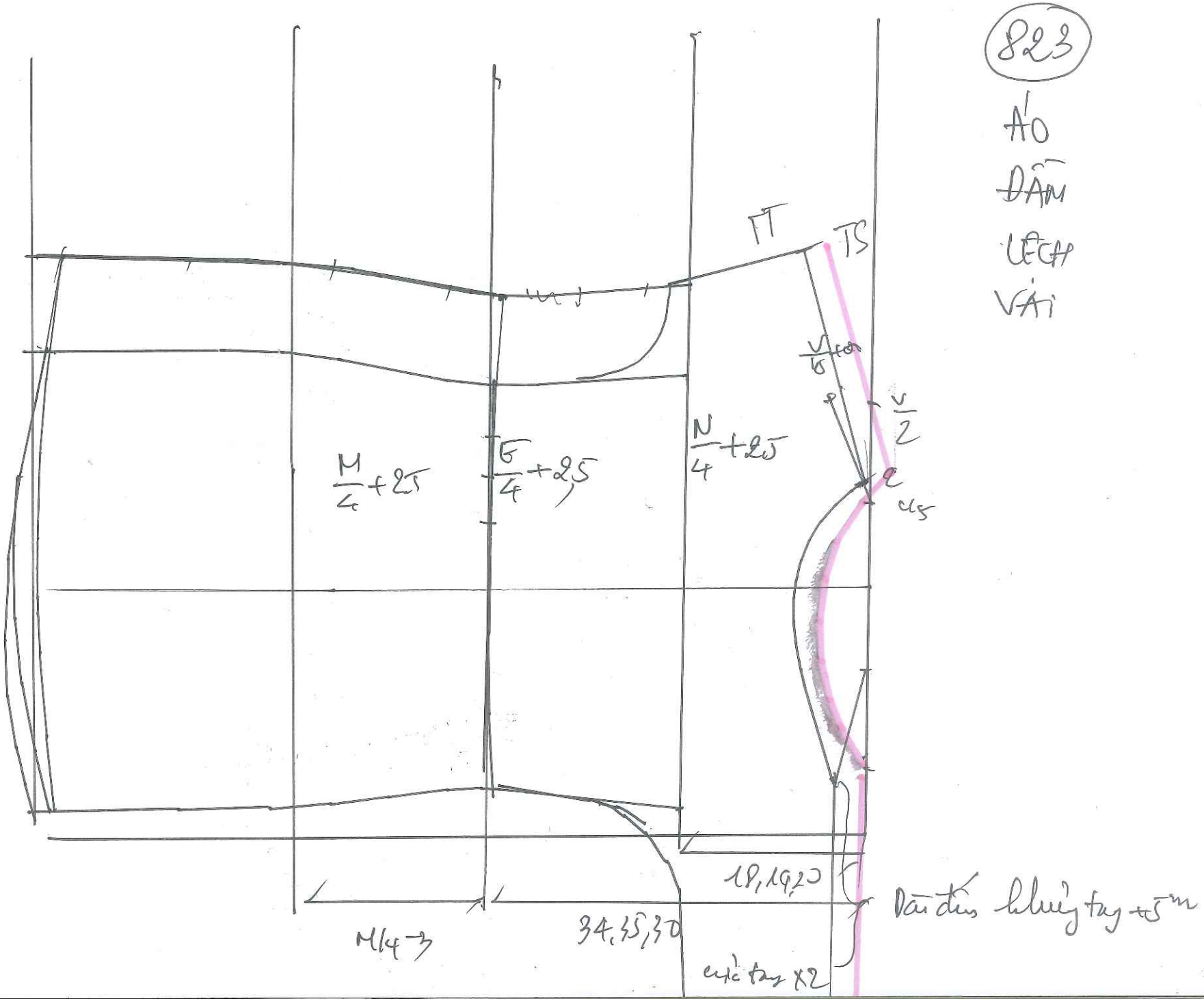
823
ÁO
ĐẦM
LỆCH
VÁI
FT
TS
V/6+0,5
V/2
M/4+2,5
G/4+2,5
N/4+2,5
18,19,20
34,35,30
M/4-3
cách tay x2
Đầu đầu khuỷu tay +5cm

Nguyễn Hồng Nga
TYSU SHOP
Web: designfashionz.com
100 Từ Văn Tư-Phan Thiết-Bình Thuận
ĐT : 0945 378 679

824

VÁY BÈO

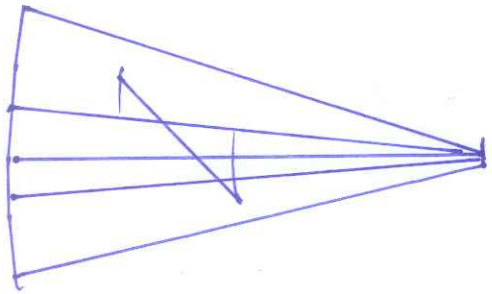

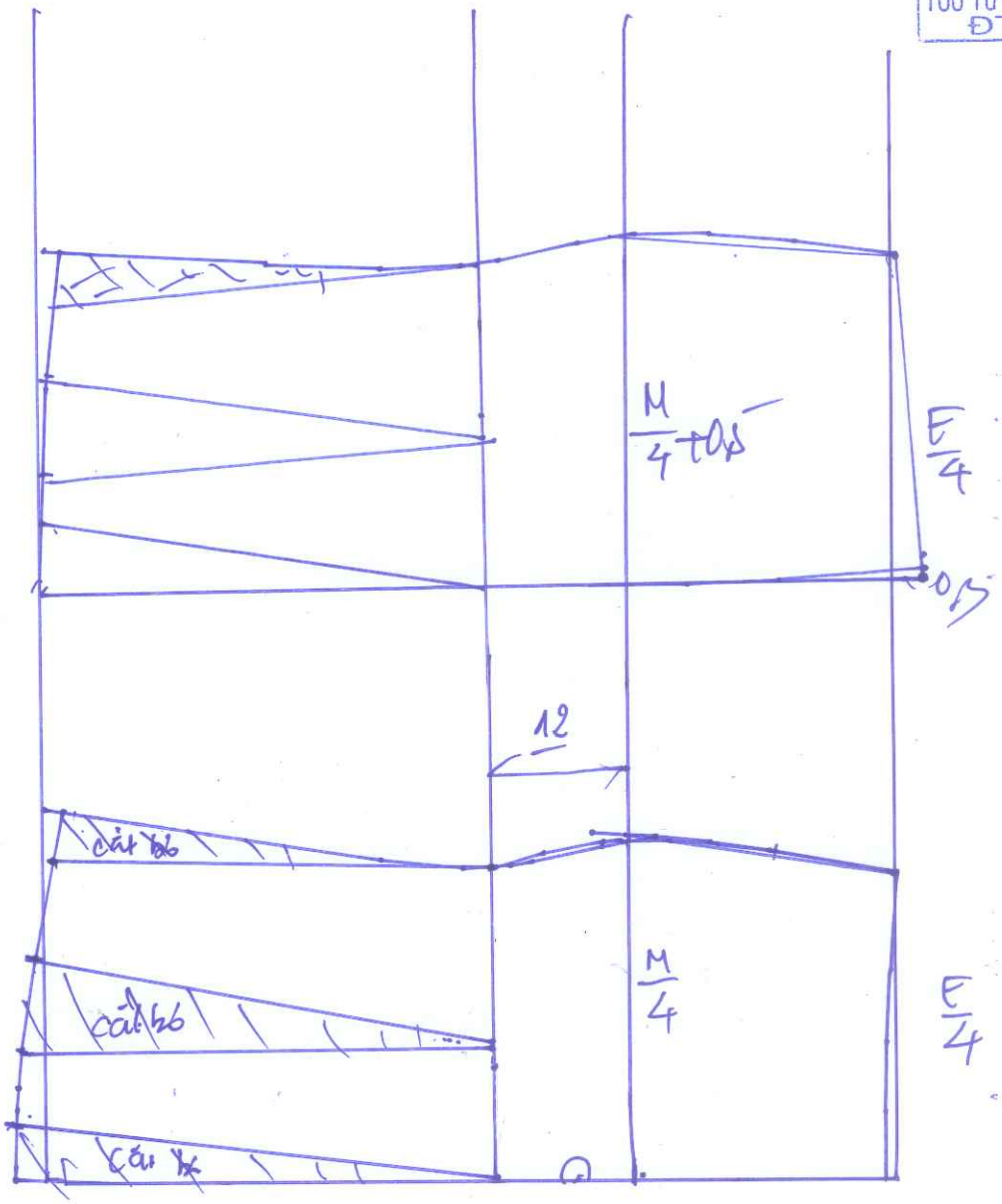

Nguyễn Hồng Nga
TYSU SHOP
Web: designfashionz.com
100 Từ Văn Tư-Phan Thiết-Bình Thuận
ĐT : 0945 378 679

825

ÁO YẾM XẾP PLY

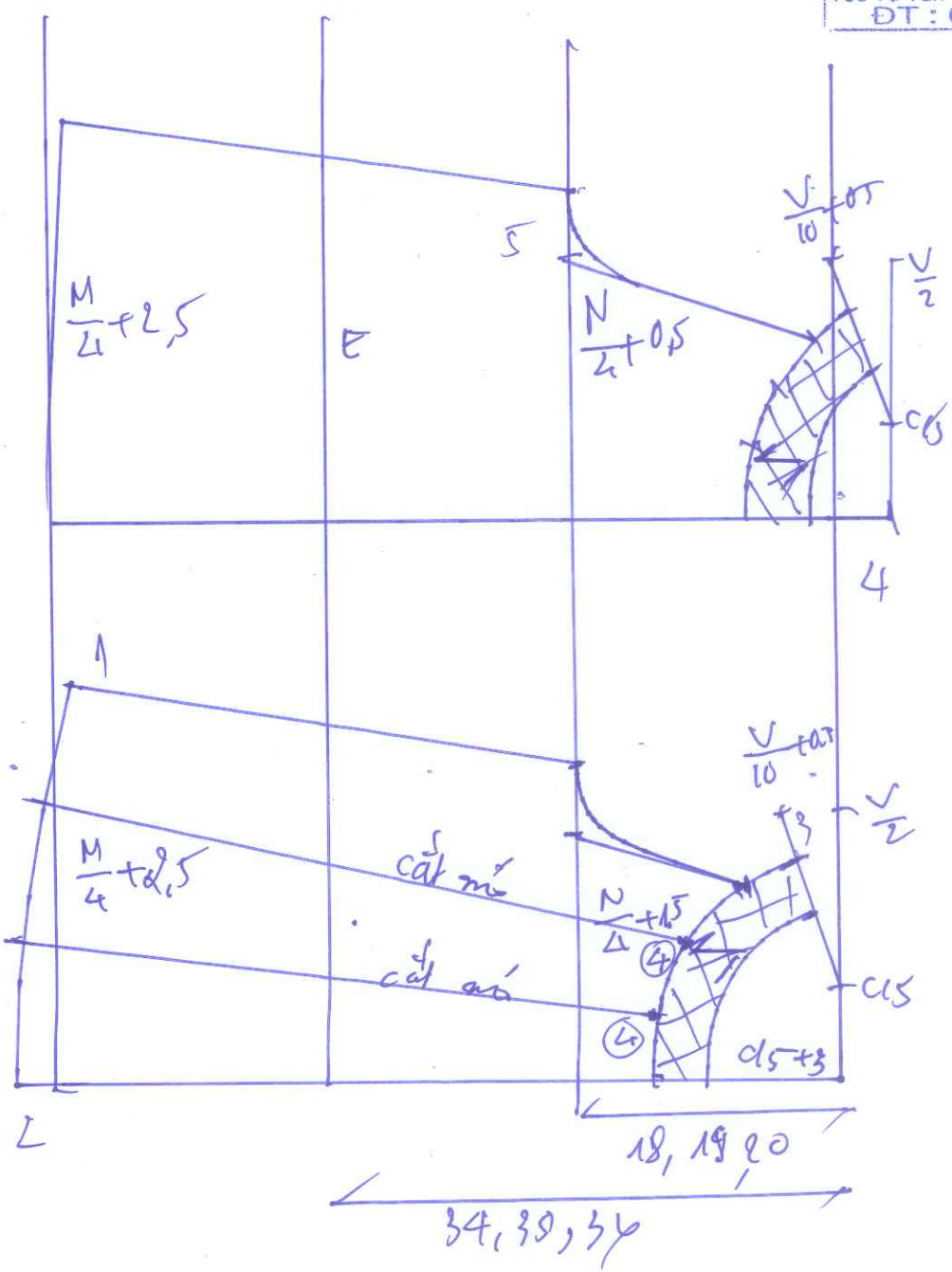

Nguyễn Hồng Nga
TYSU SHOP
Web: designfashionz.com
100 Từ Văn Tư-Phan Thiết-Bình Thuận
ĐT : 0945 378 679

826

AO BỘI LIÊN QUÂN

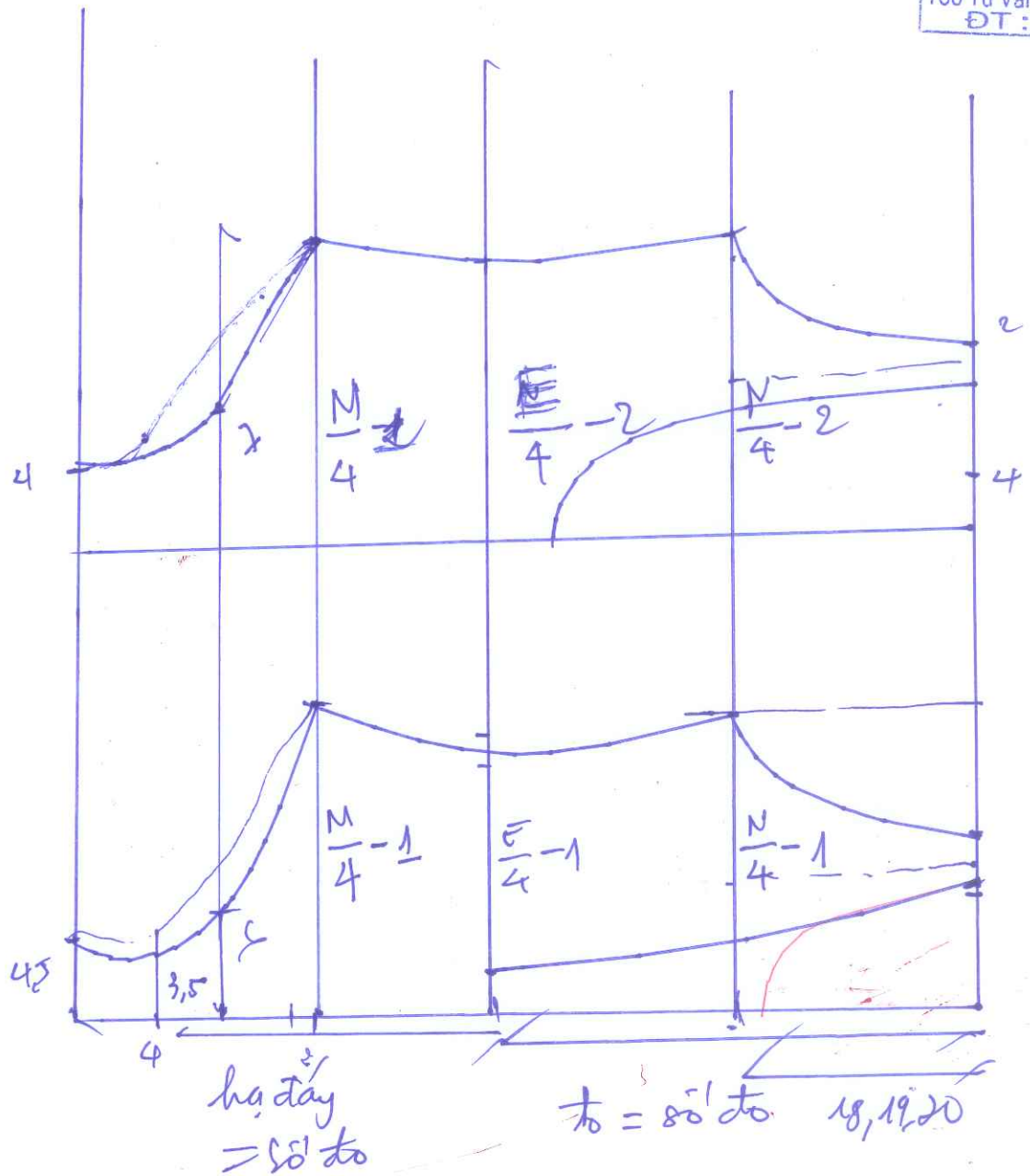

Nguyễn Hồng Nga
TYSU SHOP
Web: designfashionz.com
100 Từ Văn Tư-Phan Thiết-Bình Thuận
ĐT: 0946 378 679

P27

QUẦN SHORT VÁY

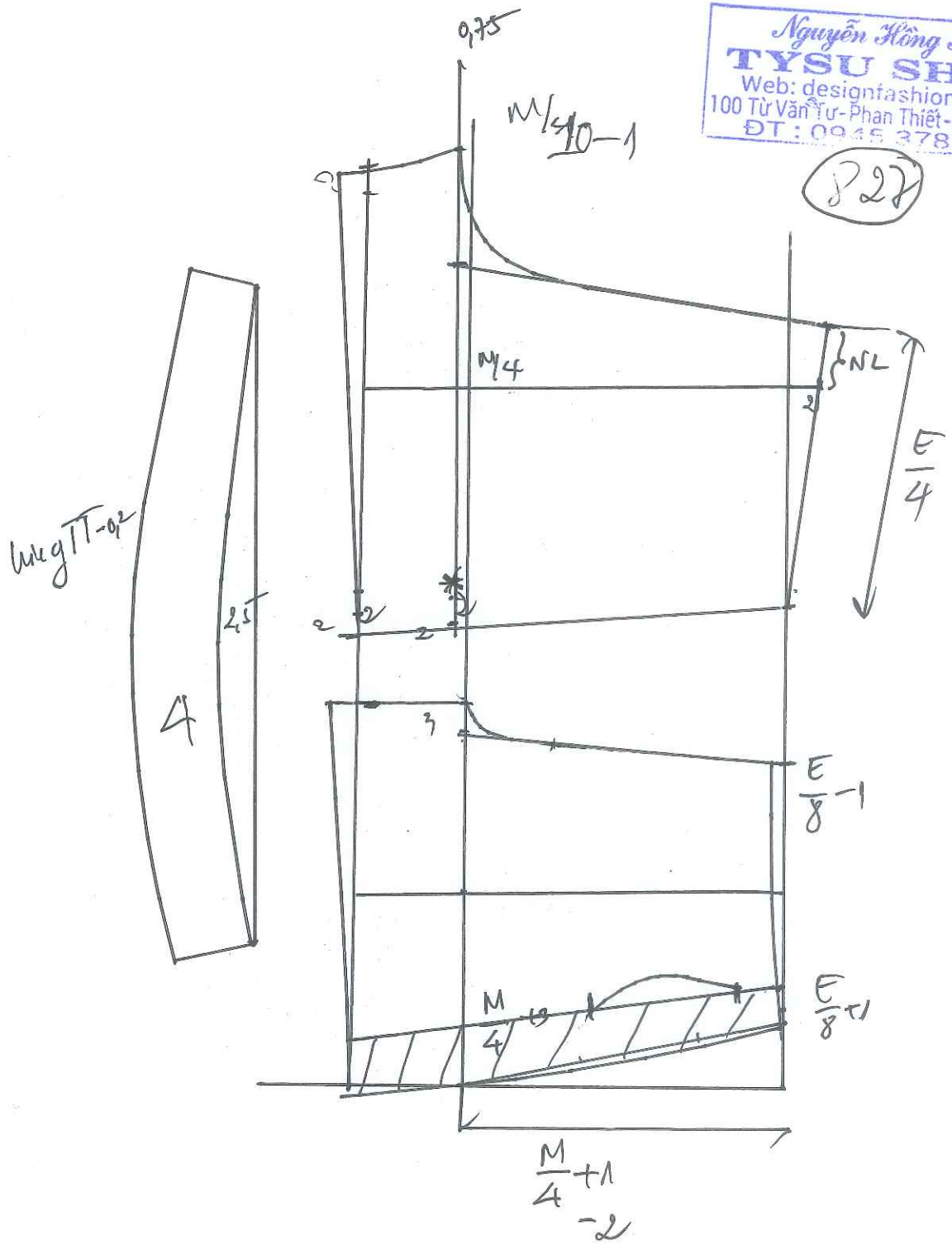

Nguyễn Hồng Nga
TYSU SHOP
Web: designfashionz.com
100 Từ Văn Tư-Phan Thiết-Bình Thuận
ĐT : 0945 378 679

828

AO
SB
MI
BÉ
TRAI

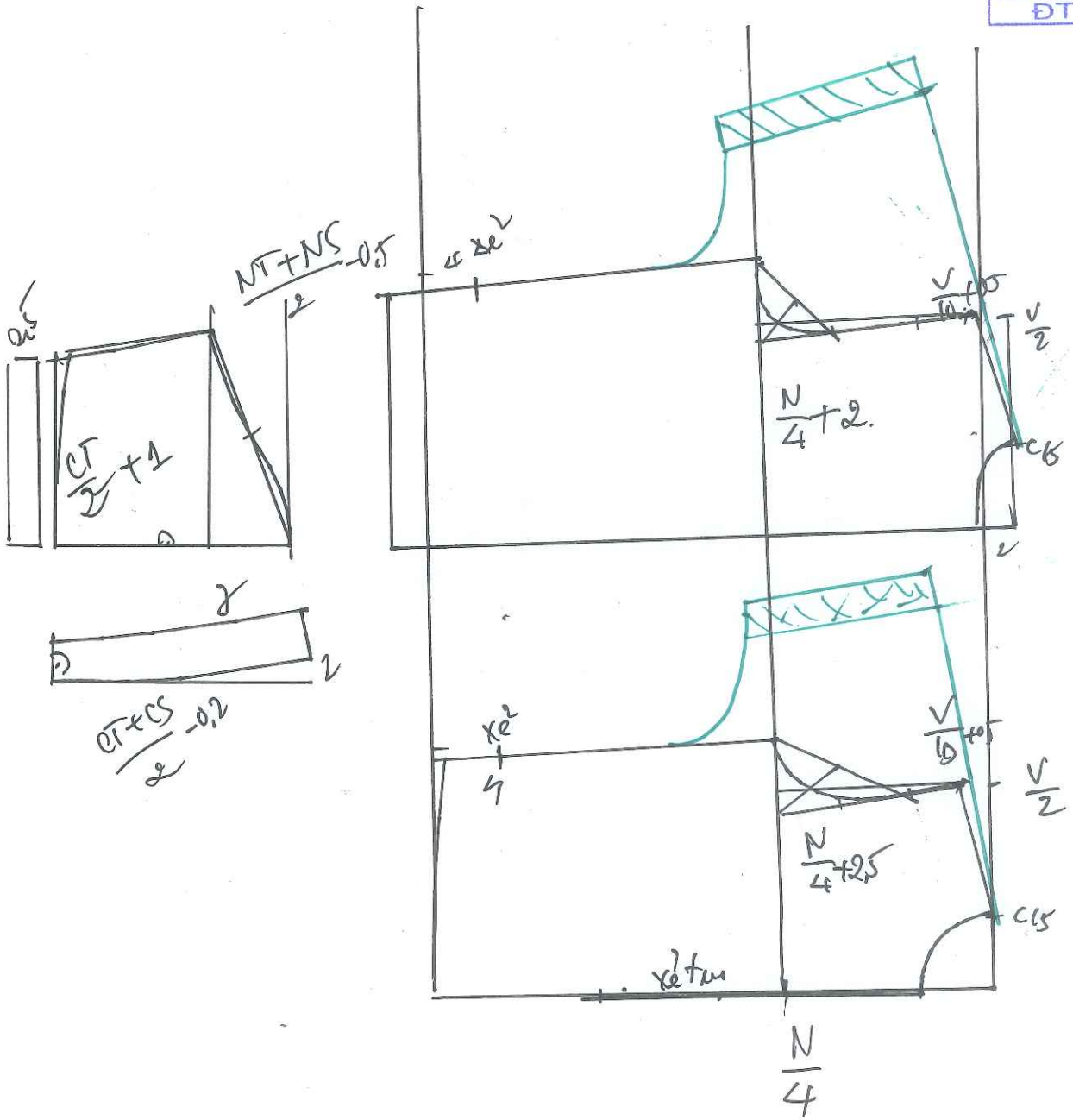

Nguyễn Hồng Nga
TYSU SHOP
Web: designfashionz.com
100 Từ Văn Tư-Phan Thiết-Bình Thuận
ĐT: 0945 378 679

829

ÁO YẾM CHO BÉ GÁI

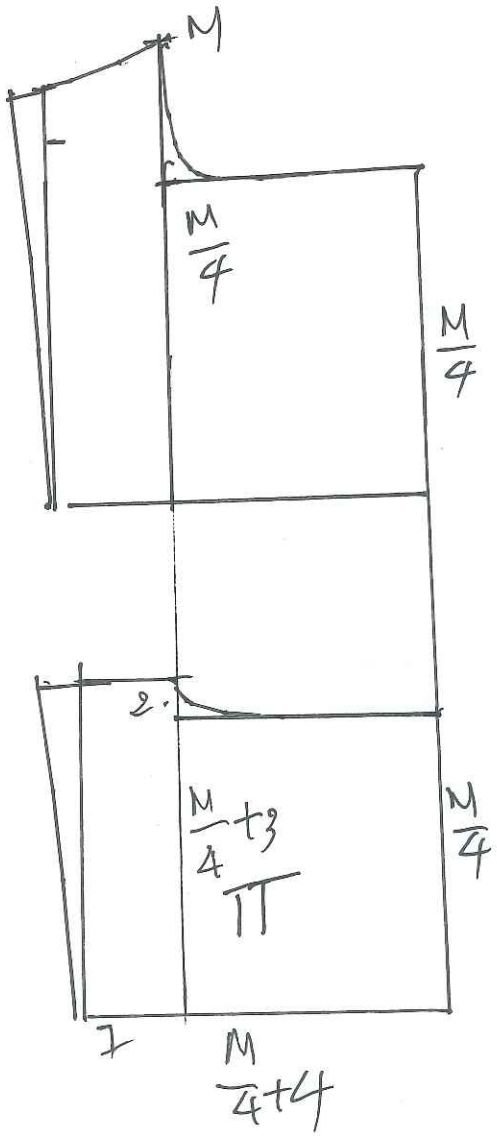

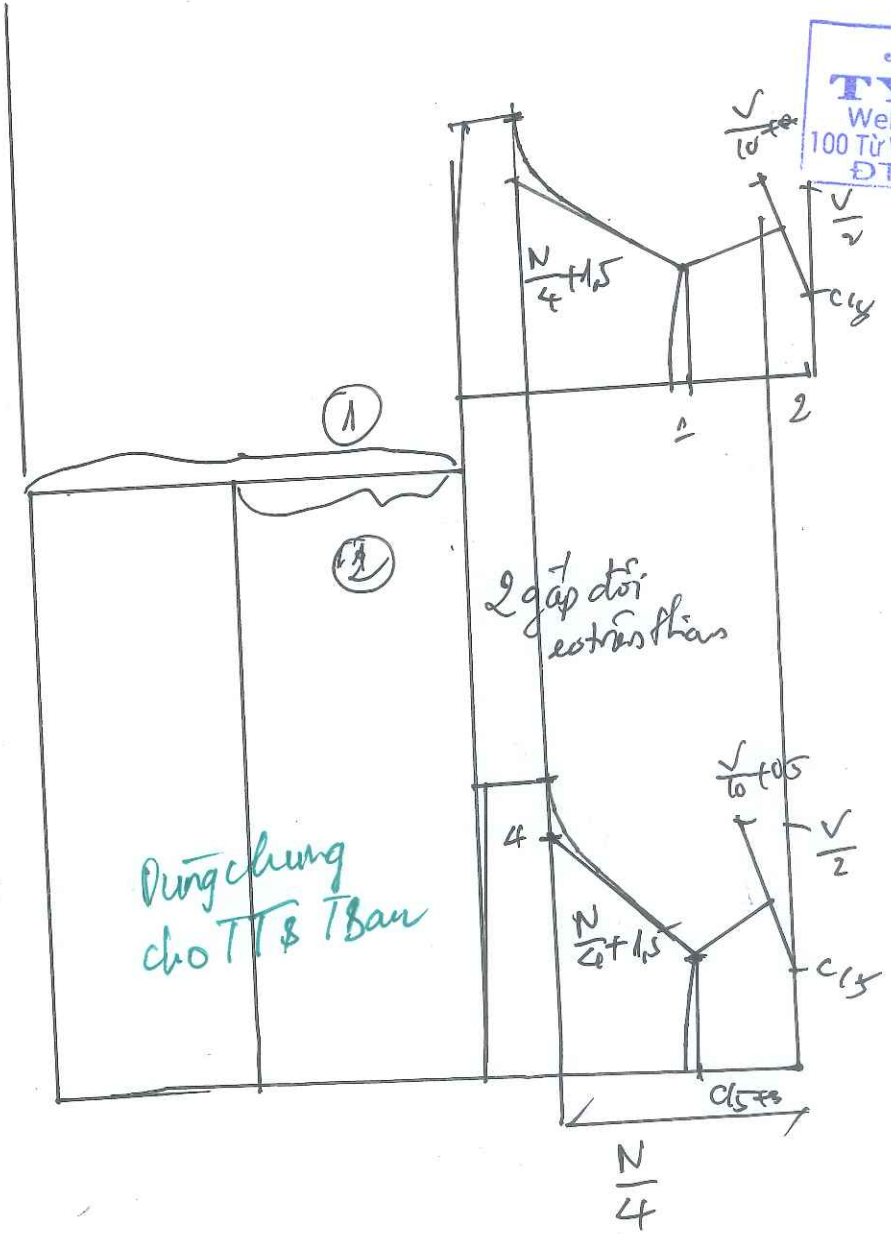

Nguyễn Hồng Nga
TYSU SHOP
Web: designfashionz.com
100 Từ Văn Tư - Phan Thiết - Bình Thuận
ĐT : 0945 378 679

830

ÁO ĐẦM

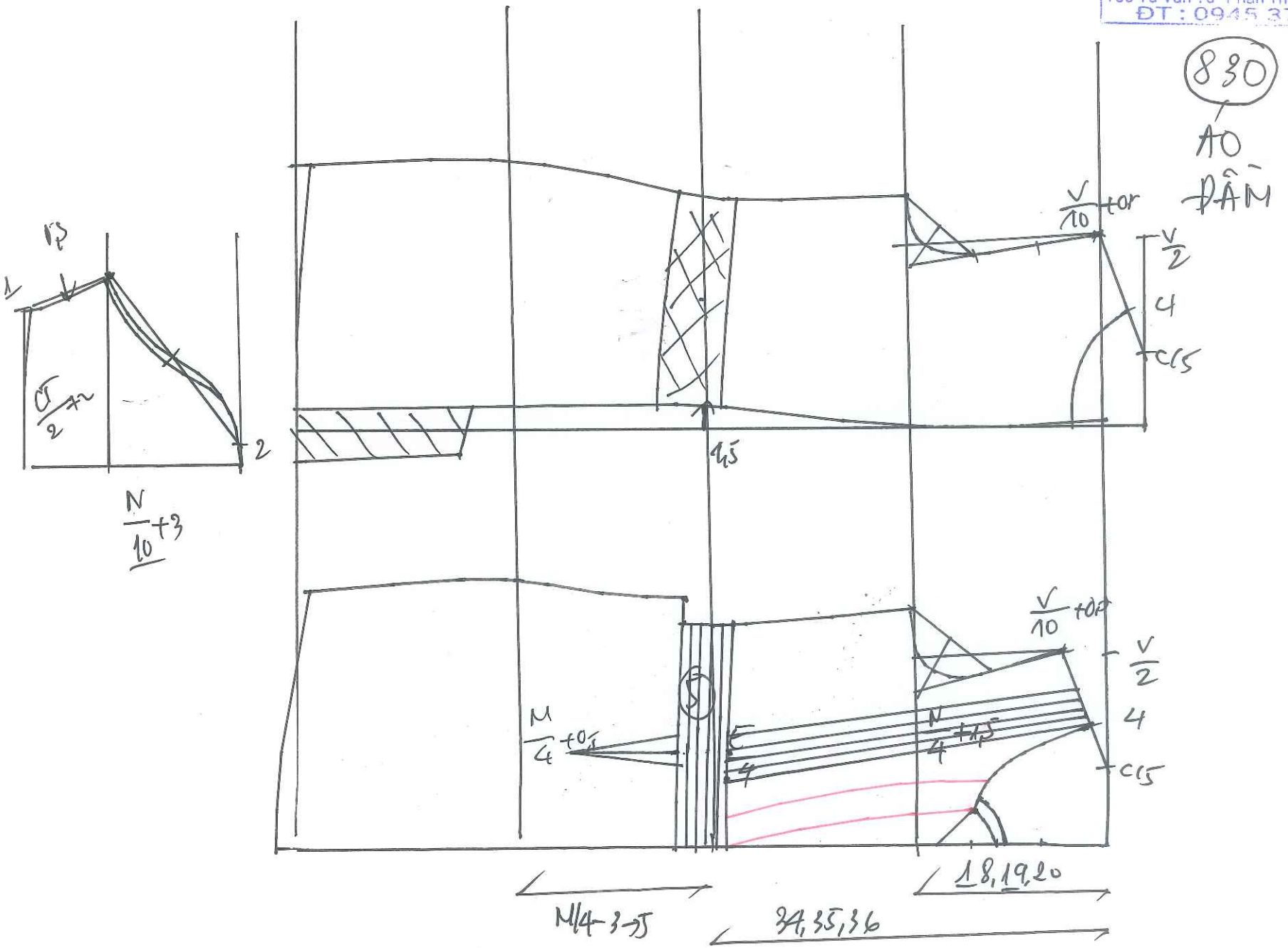

Nguyễn Hồng Nga
TYSU SHOP
Web: designfashionz.com
100 Từ Văn Tư-Phan Thiết-Bình Thuận
ĐT : 0945 378 679

831

ÁO KHOÁC

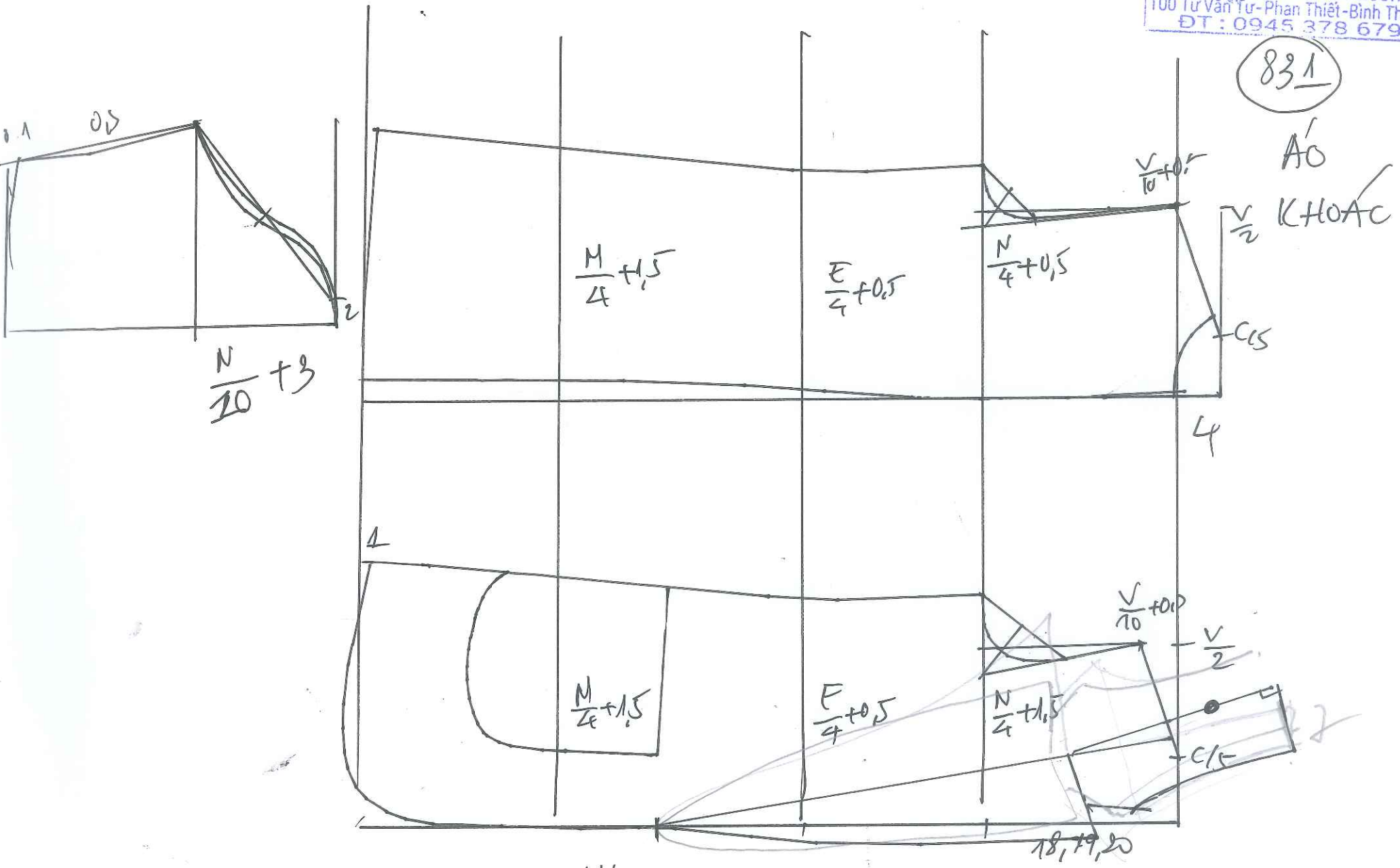

Nguyễn Hồng Nga
TYSU SHOP
Web: designfashionz.com
100 Từ Văn Tư-Phan Thiết-Bình Thuận
ĐT : 0945 378 679

832

ÁO ĐẦM YẾM BÉ GÁI

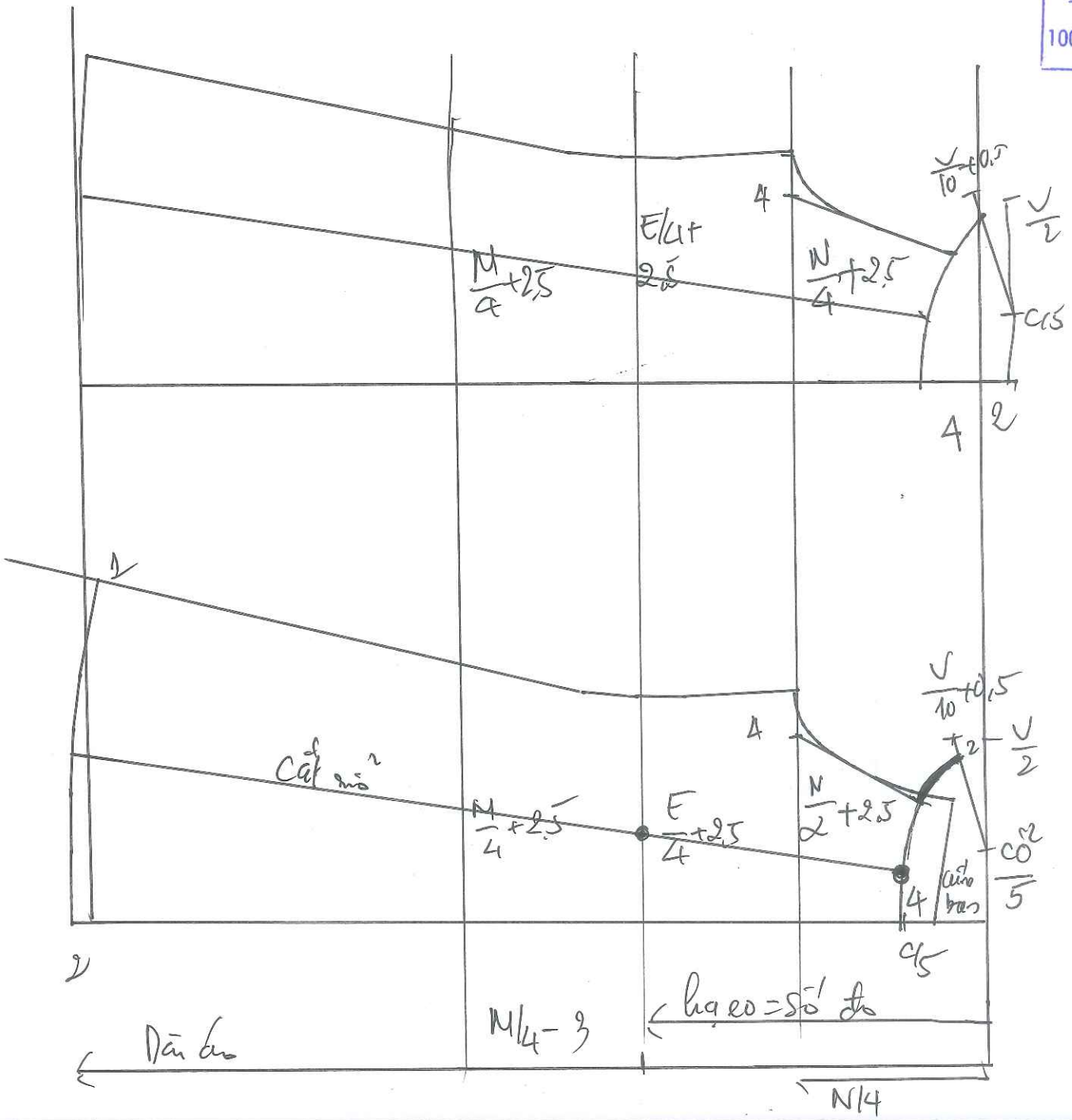

Nguyễn Hồng Nga
TYSU SHOP
Web: designfashionz.com
100 Từ Văn Tư - Phan Thiết - Bình Thuận
ĐT : 0345 378 679

833

ÁO TAY LIỀN RÚT DUN

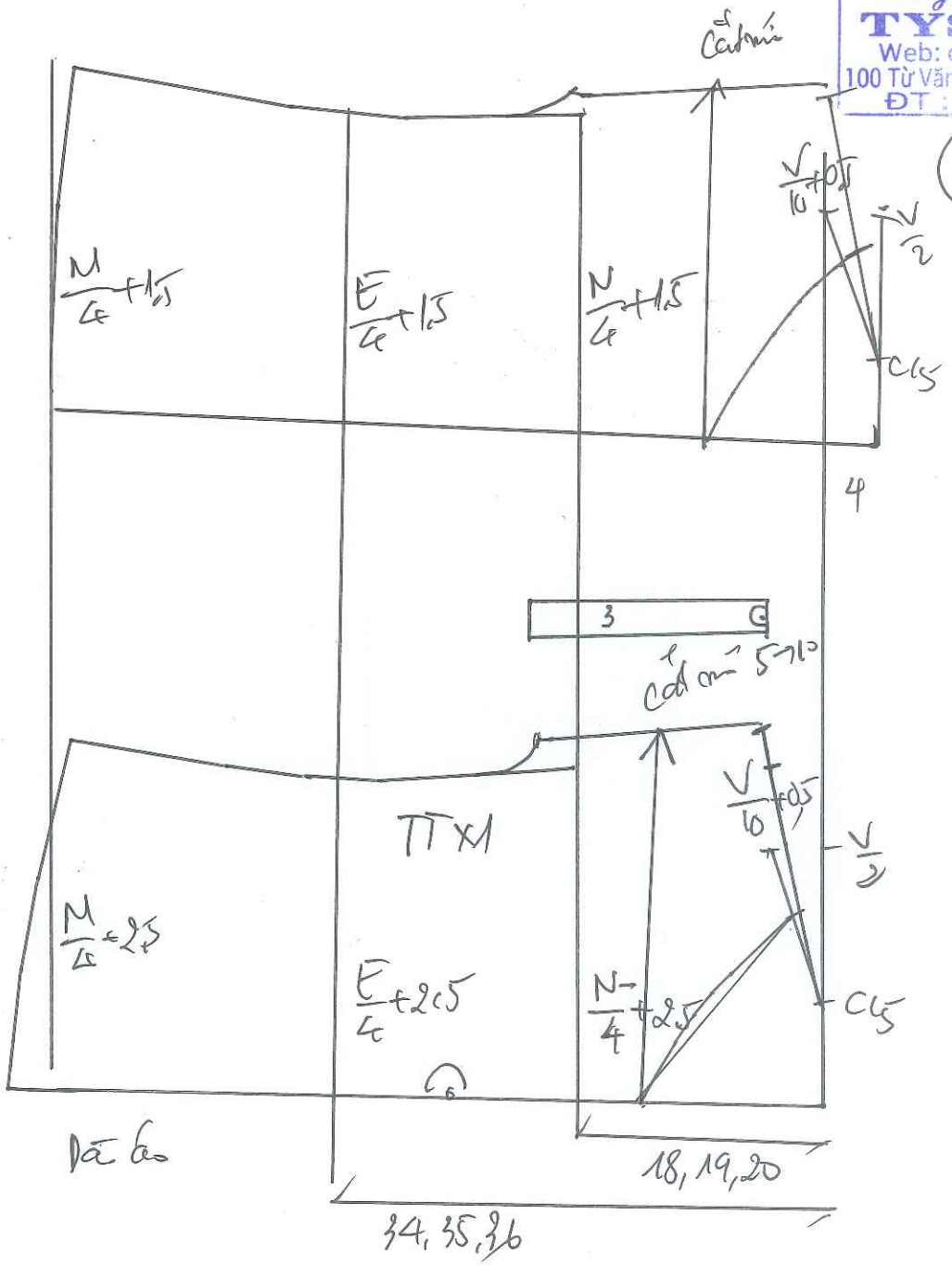

Nguyễn Hồng Nga
TYSU SHOP
Web: designtashionz.com
100 Từ Văn Sư-Phan Thiết-Bình Thuận
ĐT: 0945 278 679

834

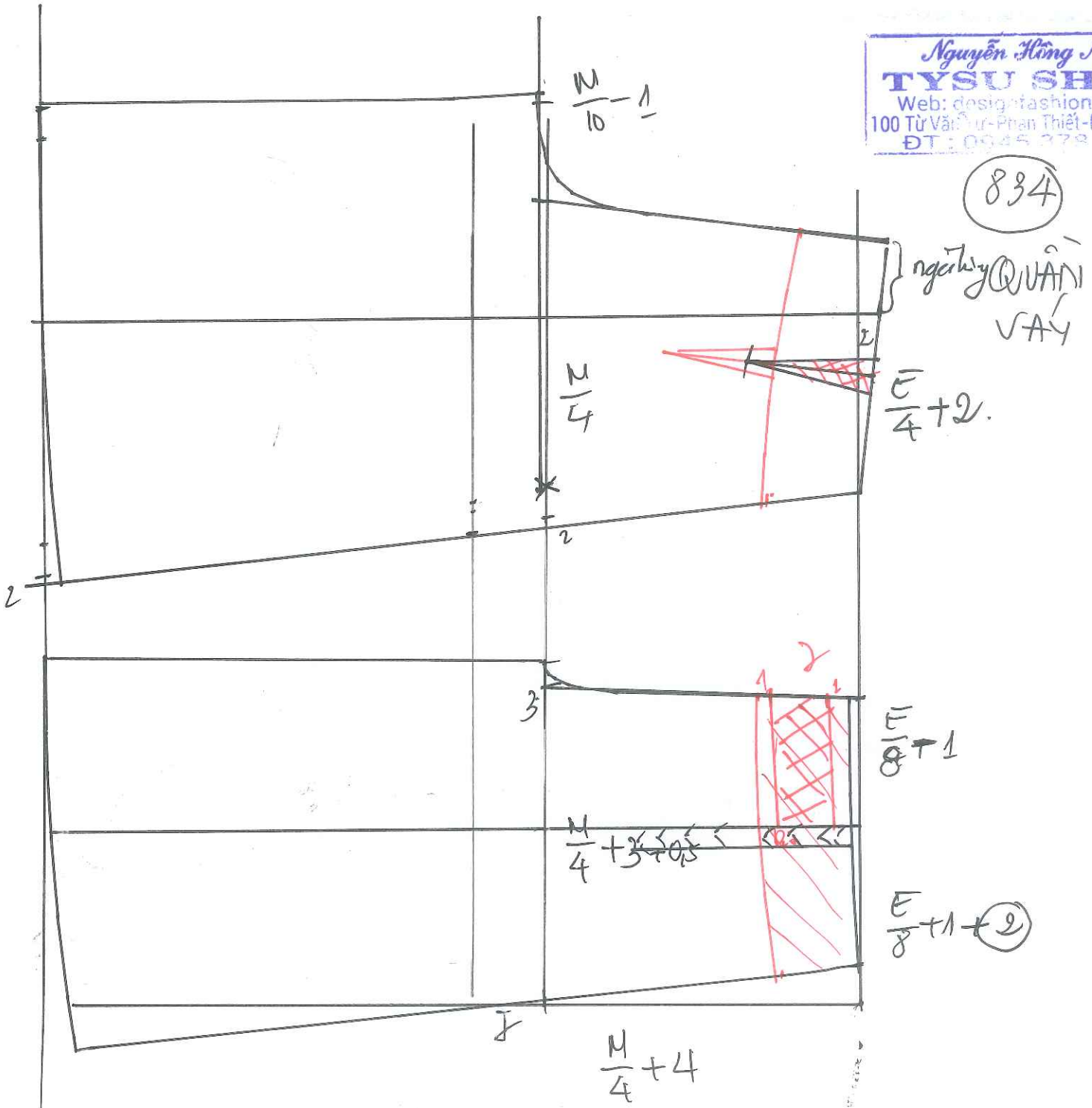

Nguyễn Hồng Nga
TYSU SHOP
Web: designfashionz.com
100 Từ Văn Tư-Phan Thiết-Bình Thuận
ĐT : 0945 378 679

835

ÁO TAY LIỀN

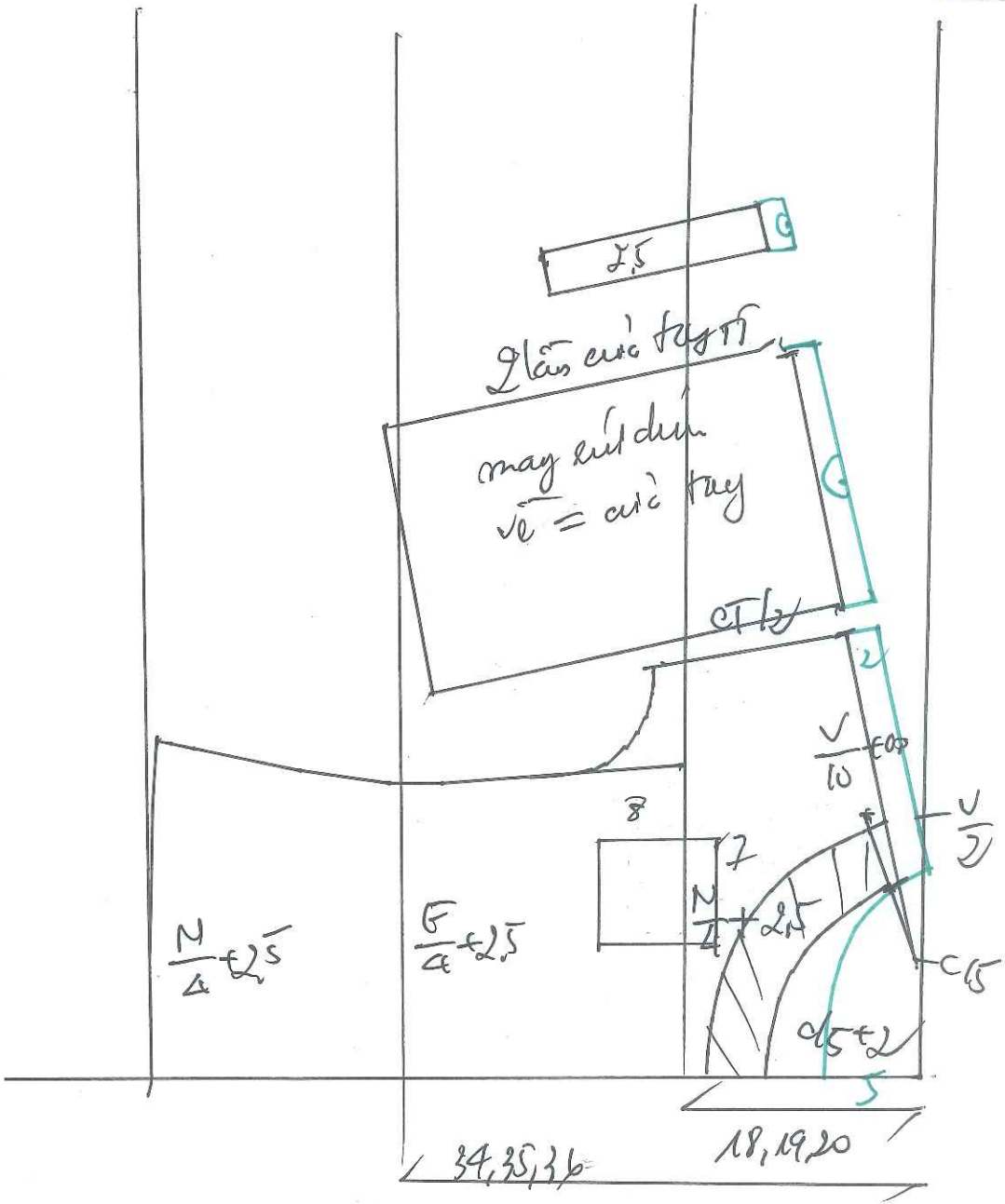

Nguyễn Hồng Nga
TYSU SHOP
Web: designfashionz.com
100 Từ Văn Tư - Phan Thiết - Bình Thuận
ĐT : 0945 378 679

836

ÁO ĐẦM XÈ TÀ

Vải vàng 20 x 20 cm

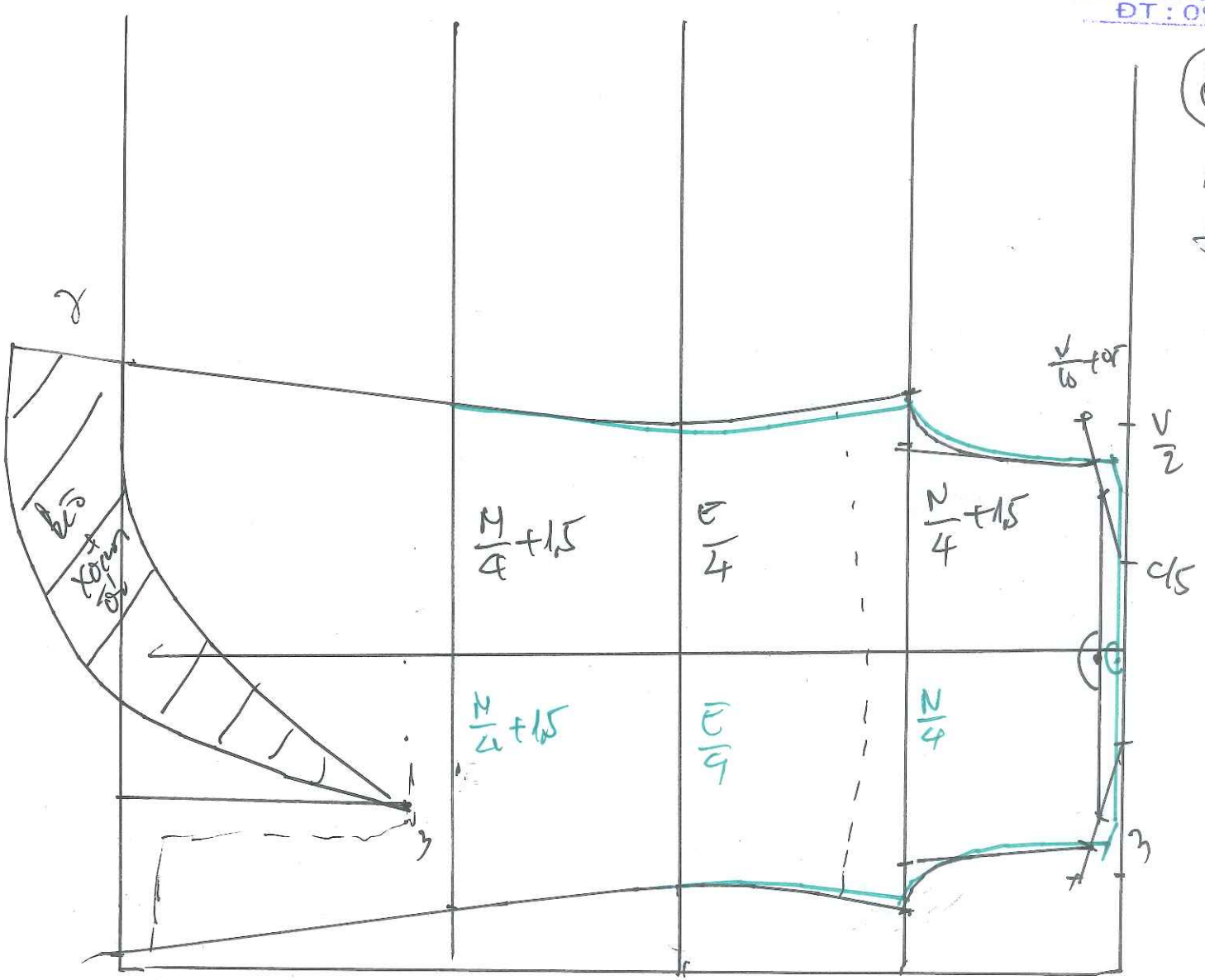

Nguyễn Hồng Nga
TYSU SHOP
Web: designfashionz.com
100 Từ Văn Tư - Phan Thiết - Bình Thuận
ĐT : 0945 378 679

837

ÁO ĐẦM CHÉO EO

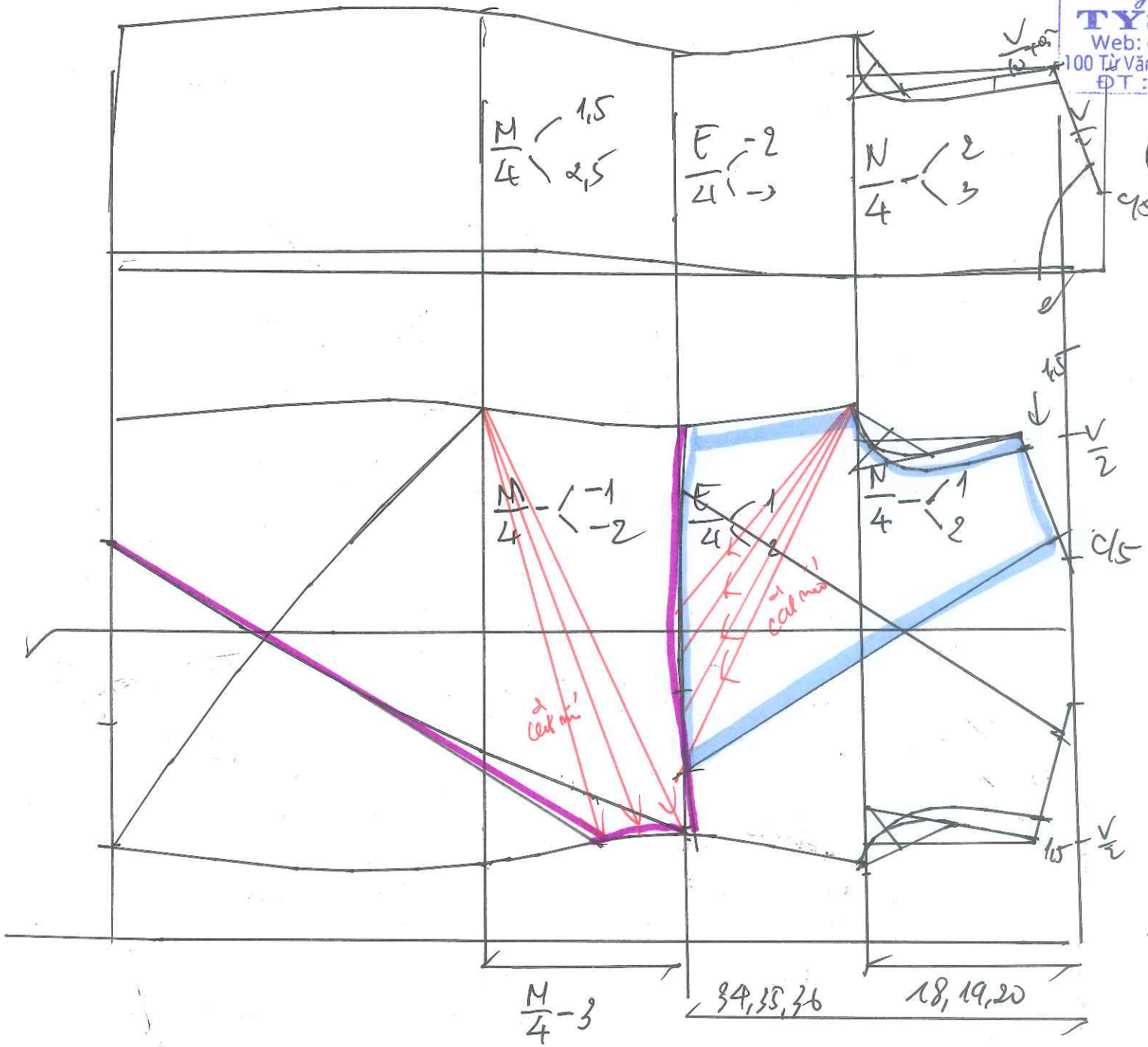

Nguyễn Hồng Nga
TYSU SHOP
Web: designfashionz.com
100 Từ Văn Tư-Phan Thiết-Bình Thuận
ĐT : 0945 378 679

838

ÁO BẦU

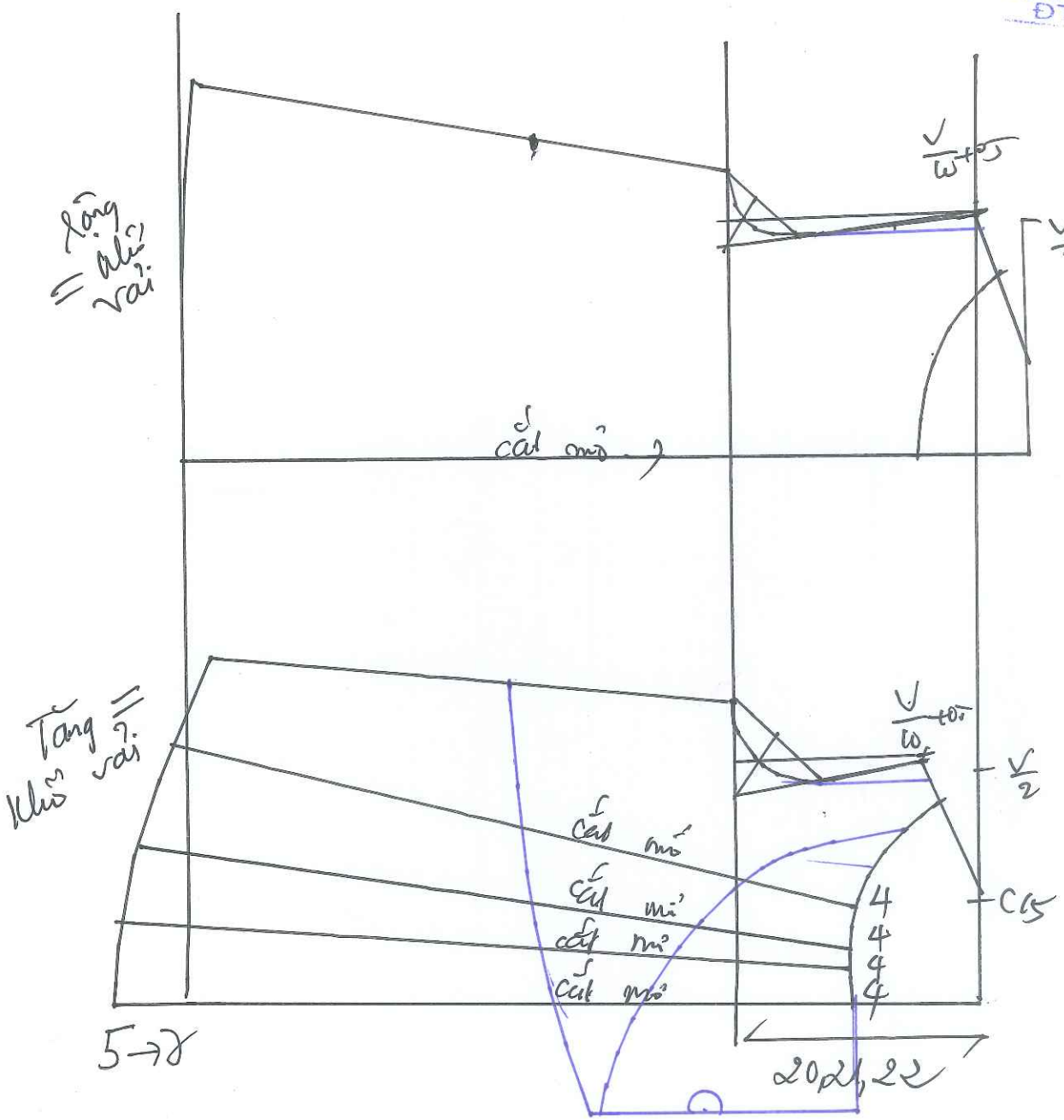

Nguyễn Hồng Nga
TYSU SHOP
Web: designfashionz.com
100 Từ Văn Tư-Phan Thiết-Bình Thuận
ĐT: 0945 378 679

839

ÁO ĐẦM

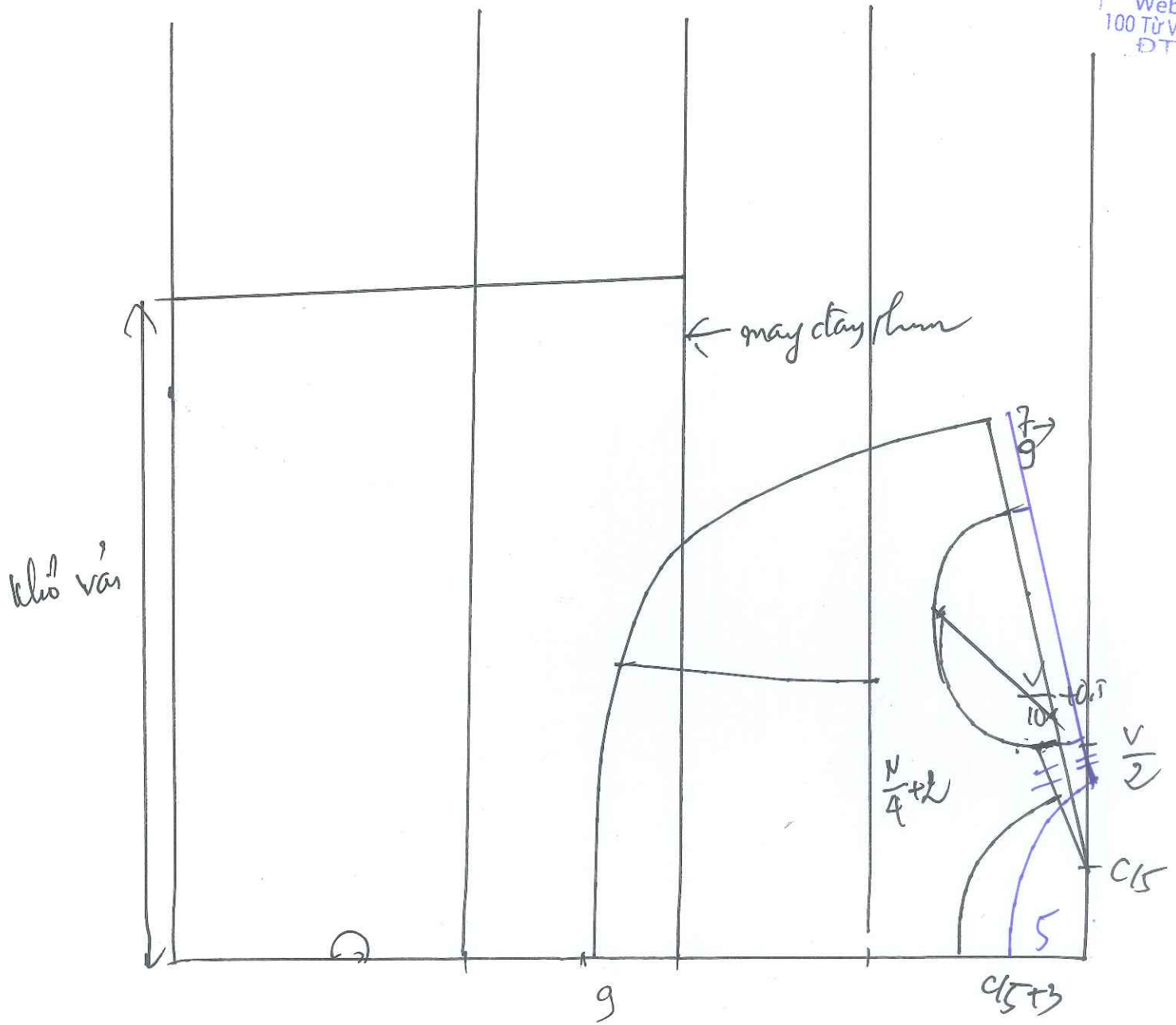

Nguyễn Hồng Nga
TYSU SHOP
Web: designfashionz.com
100 Từ Văn Tư - Phan Thiết - Bình Thuận
ĐT : 0945 378 679

840

ÁO_ĐẦM

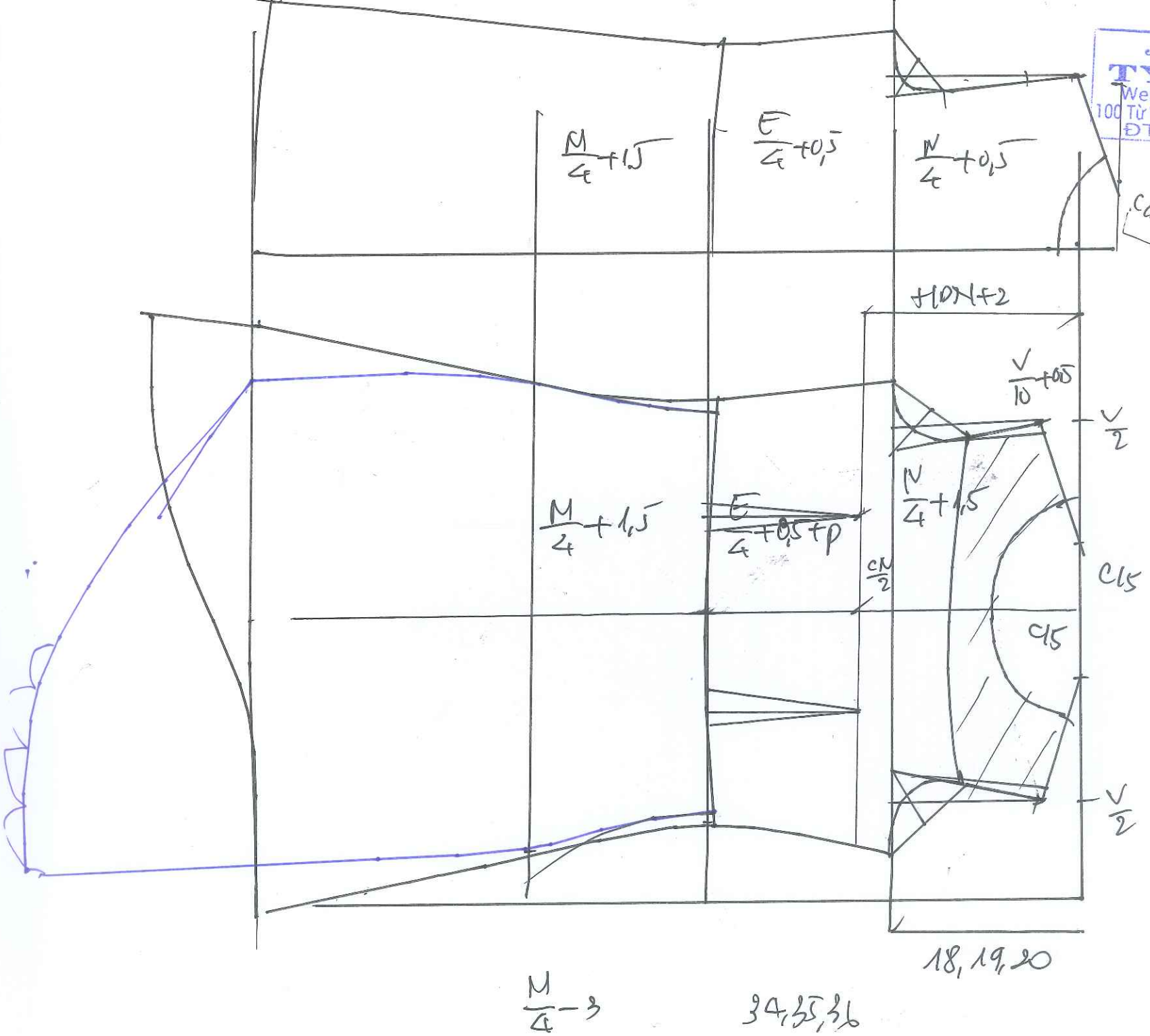

Nguyễn Hồng Nga
TYSU SHOP
Web: designfashionz.com
700 Từ Văn Tư - Phan Thiết - Bình Thuận
ĐT: 0945 378 679

841

ÁO TAY LIỀN

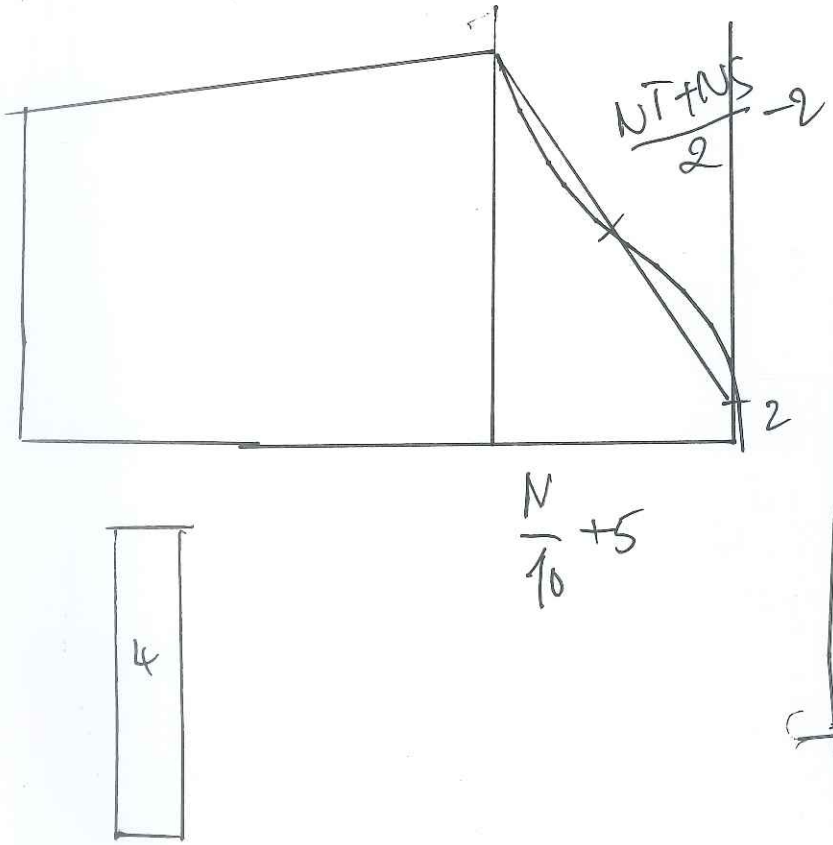

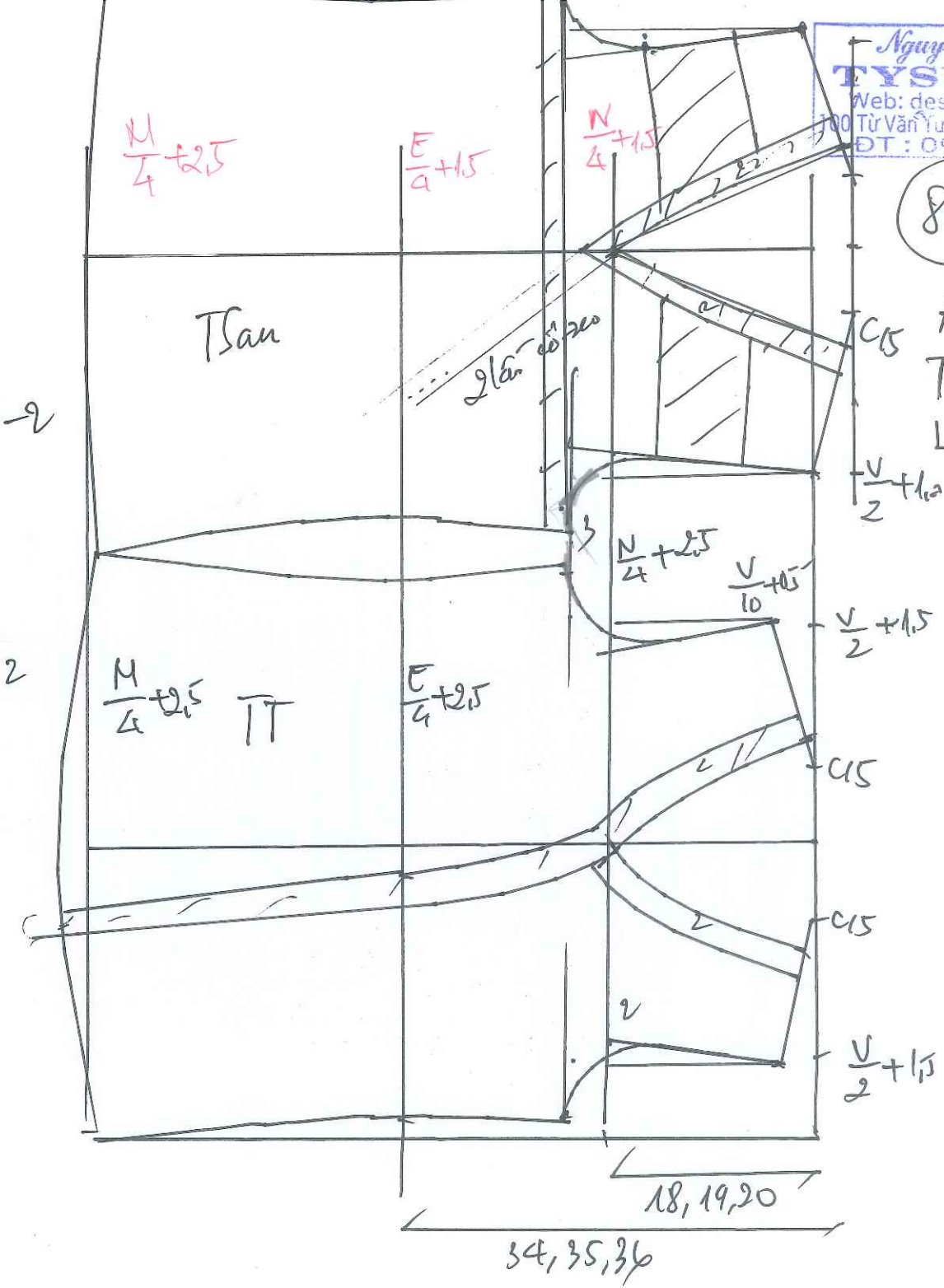

Nguyễn Hồng Nga
TYSU SHOP
Web: designfashionz.com
100 Từ Văn Tư- Phan Thiết-Bình Thuận
ĐT: 0945 378 679

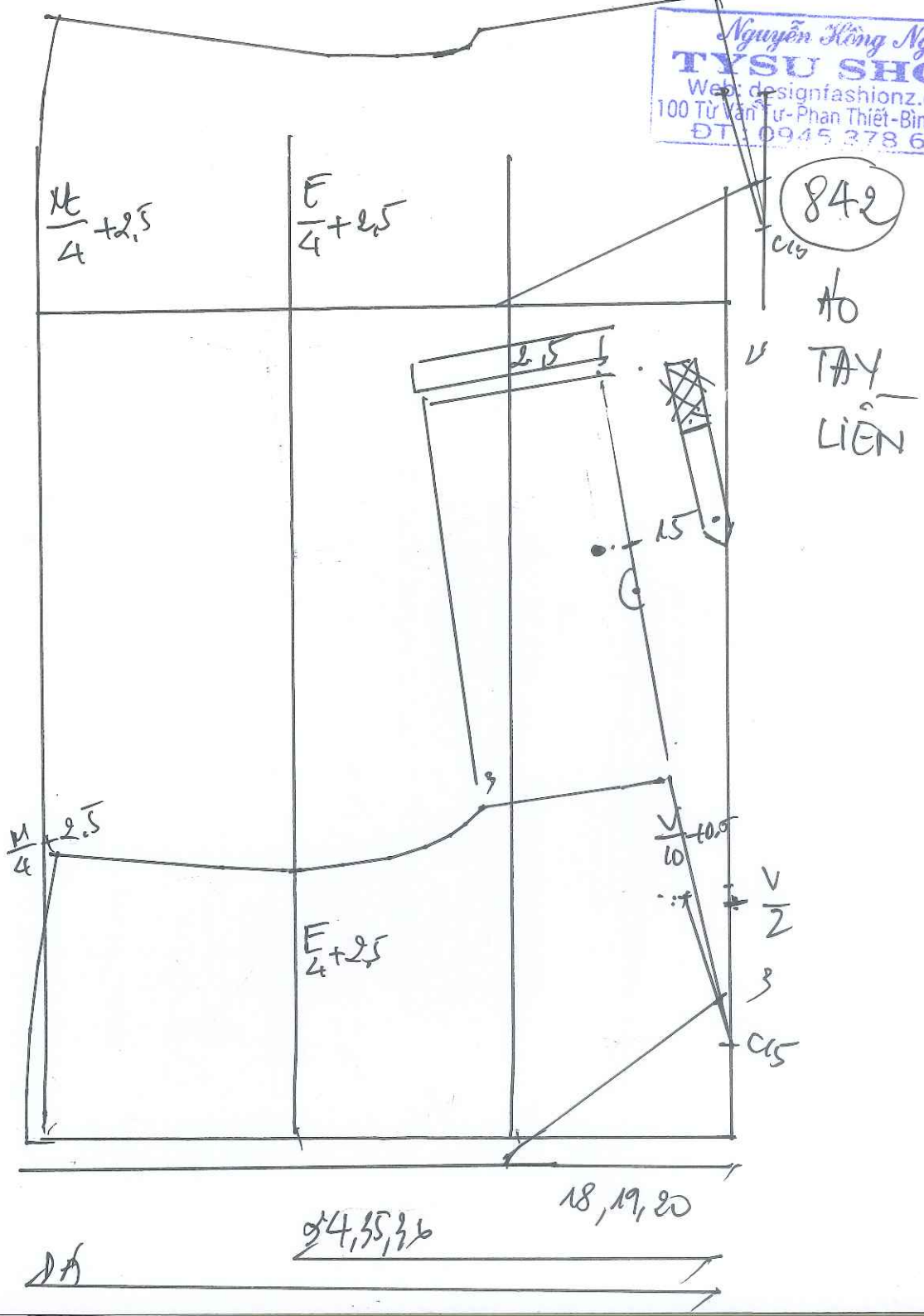

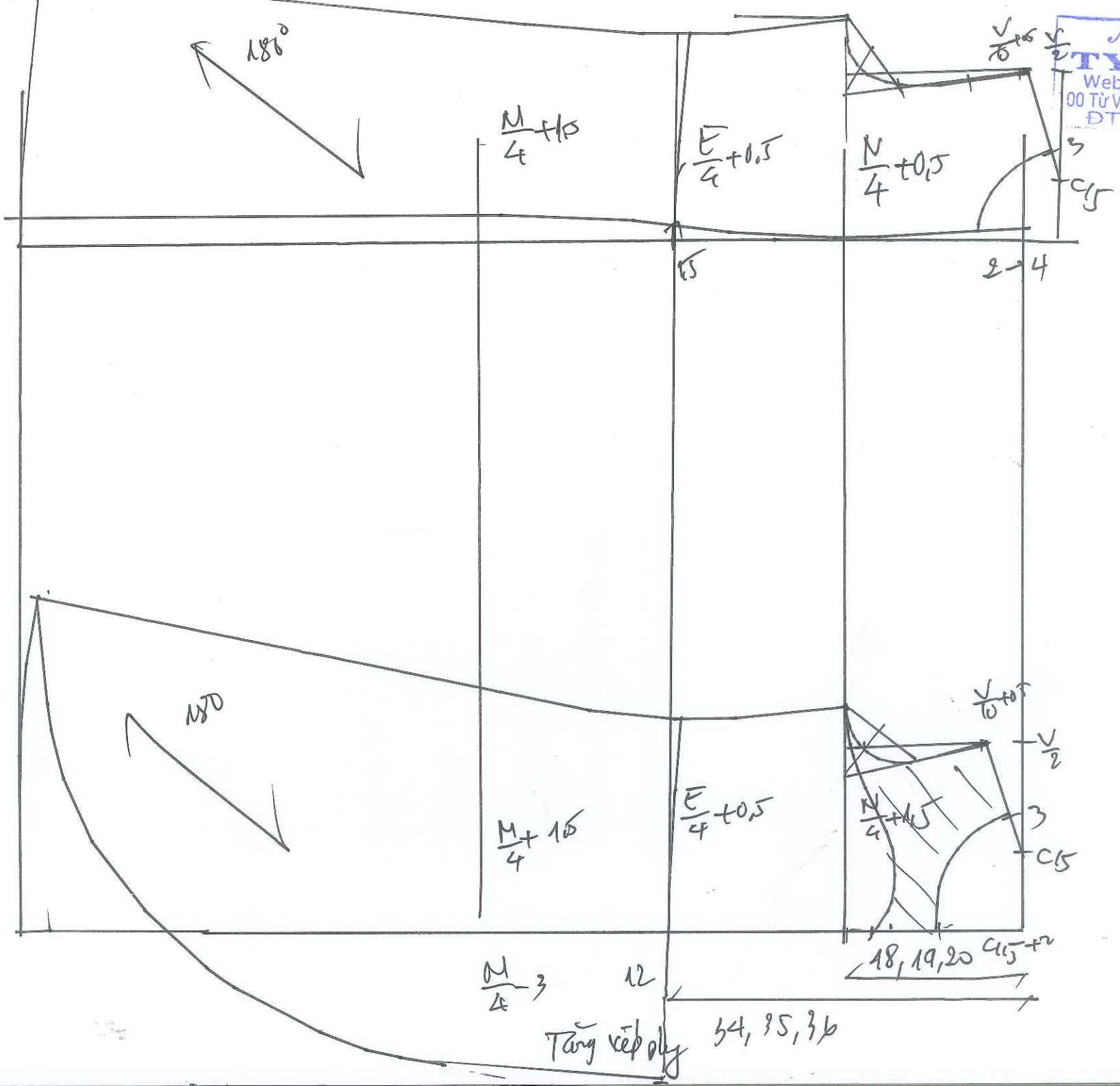

Nguyễn Hồng Nga
TYSU SHOP
Web: designfashionz.com
00 Từ Văn Tư-Phan Thiết-Bình Thuận
ĐT : 0945 378 679

843

ÁO
ĐẦM

Nguyễn Hồng Nga
TYSU SHOP
Web: designfashionz.com
100 Từ Văn Tư - Phan Thiết - Bình Thuận
ĐT : 0945 378 679

844

ÁO CỔ TRỤ HÀN QUỐC

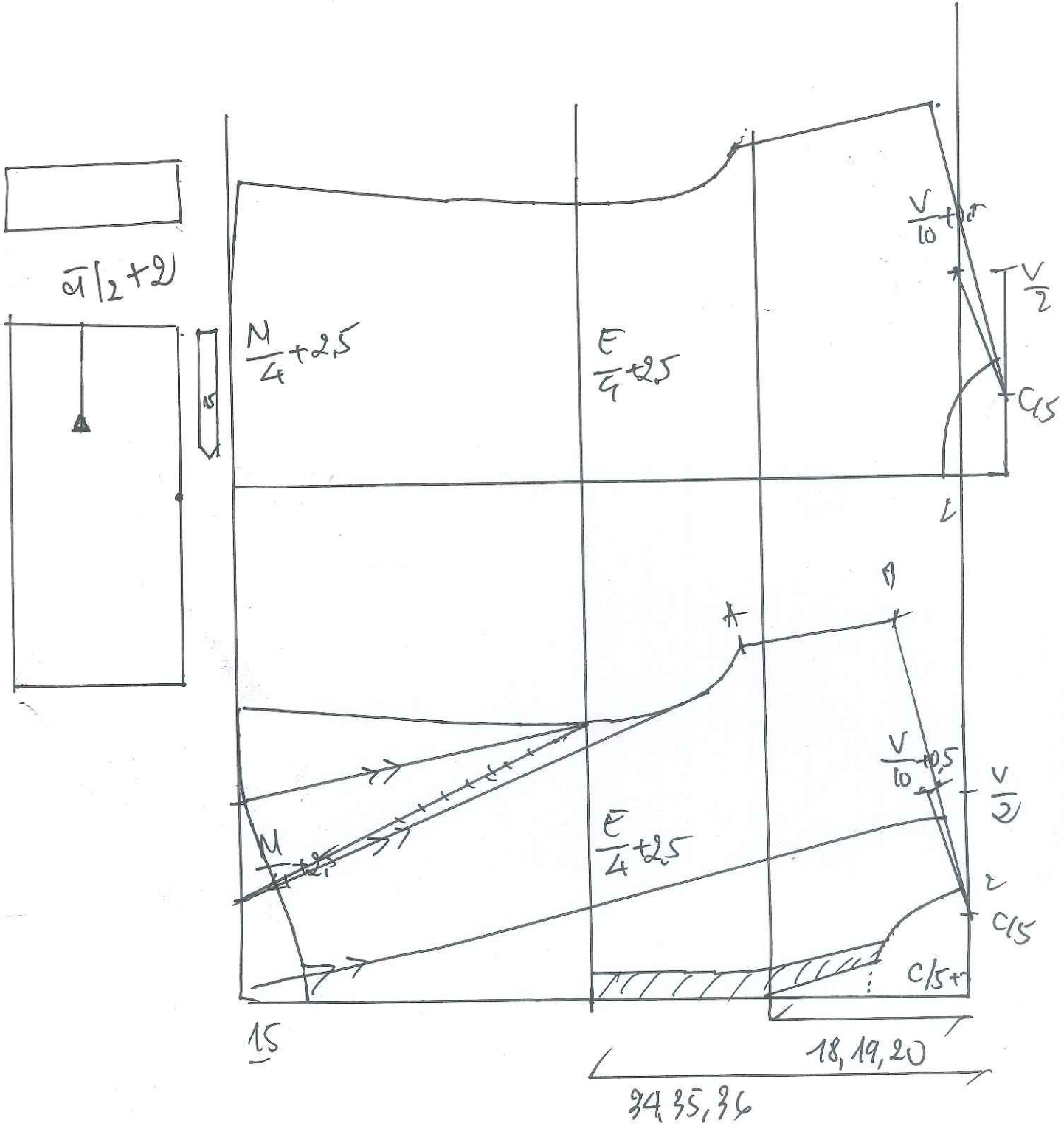

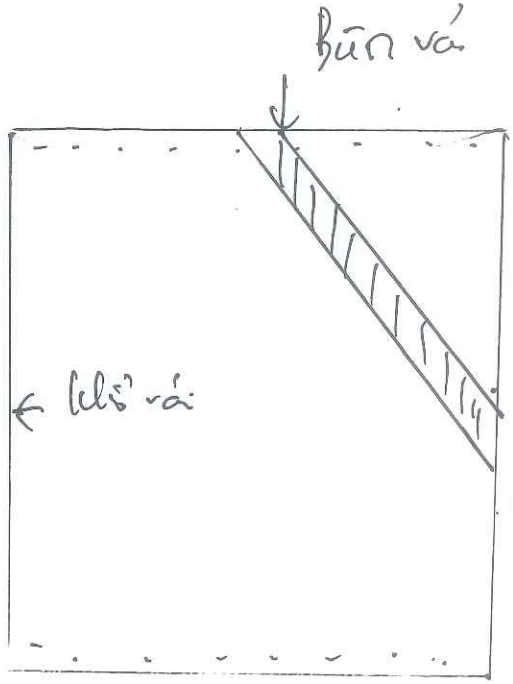

Nguyễn Hồng Nga
TYSU SHOP
Web: designfashionz.com
100 Từ Văn Tư - Phan Thiết - Bình Thuận
ĐT : 0945 378 679

845

ÁO DÂM ĐUÔI CÁ

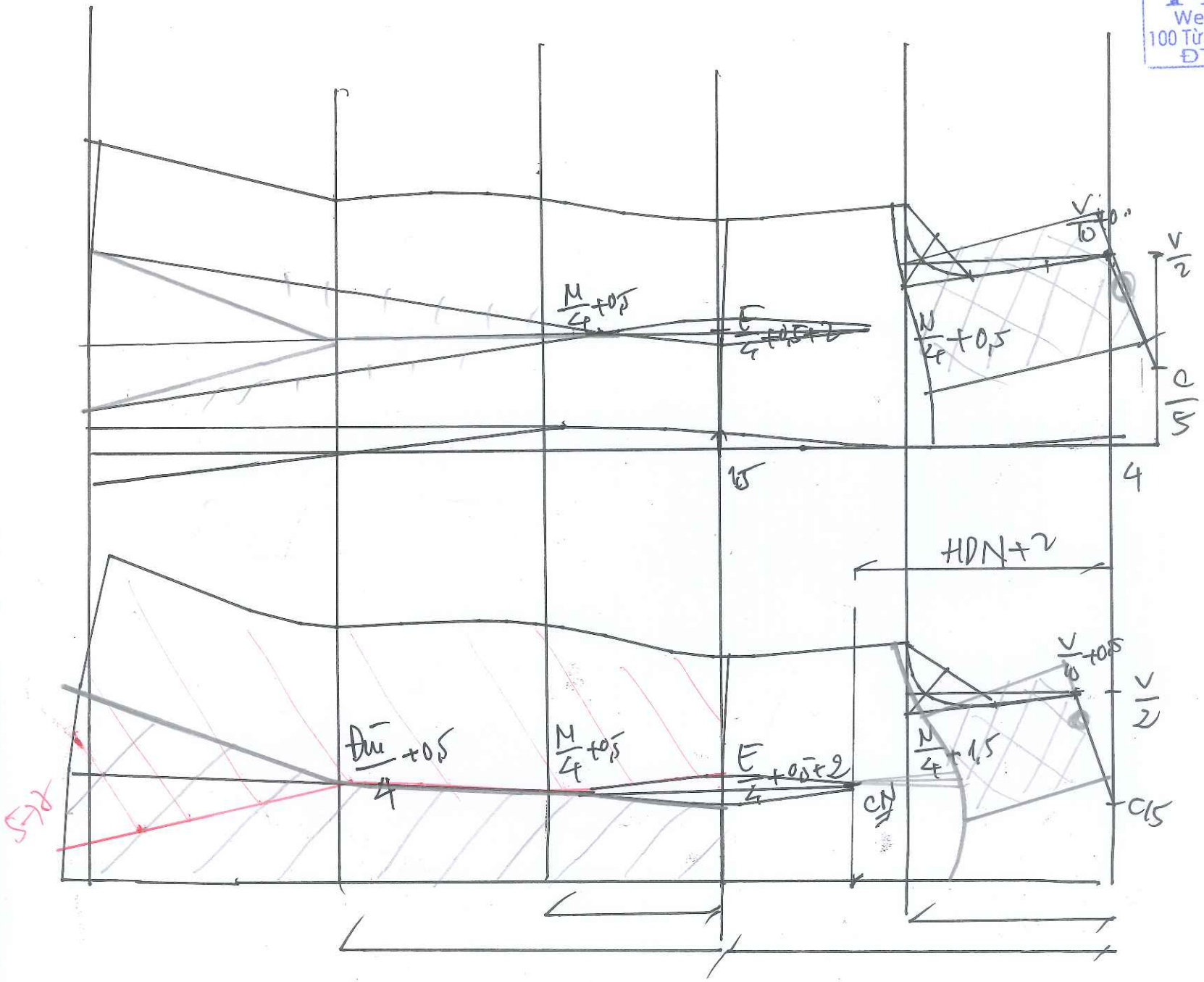

Nguyễn Hồng Nga
TYSU SHOP
Web: designfashionz.com
100 Từ Văn Tư-Phan Thiết-Bình Thuận
ĐT : 0945 378 679

846

ÁO ĐẦM HÀN QUỐC

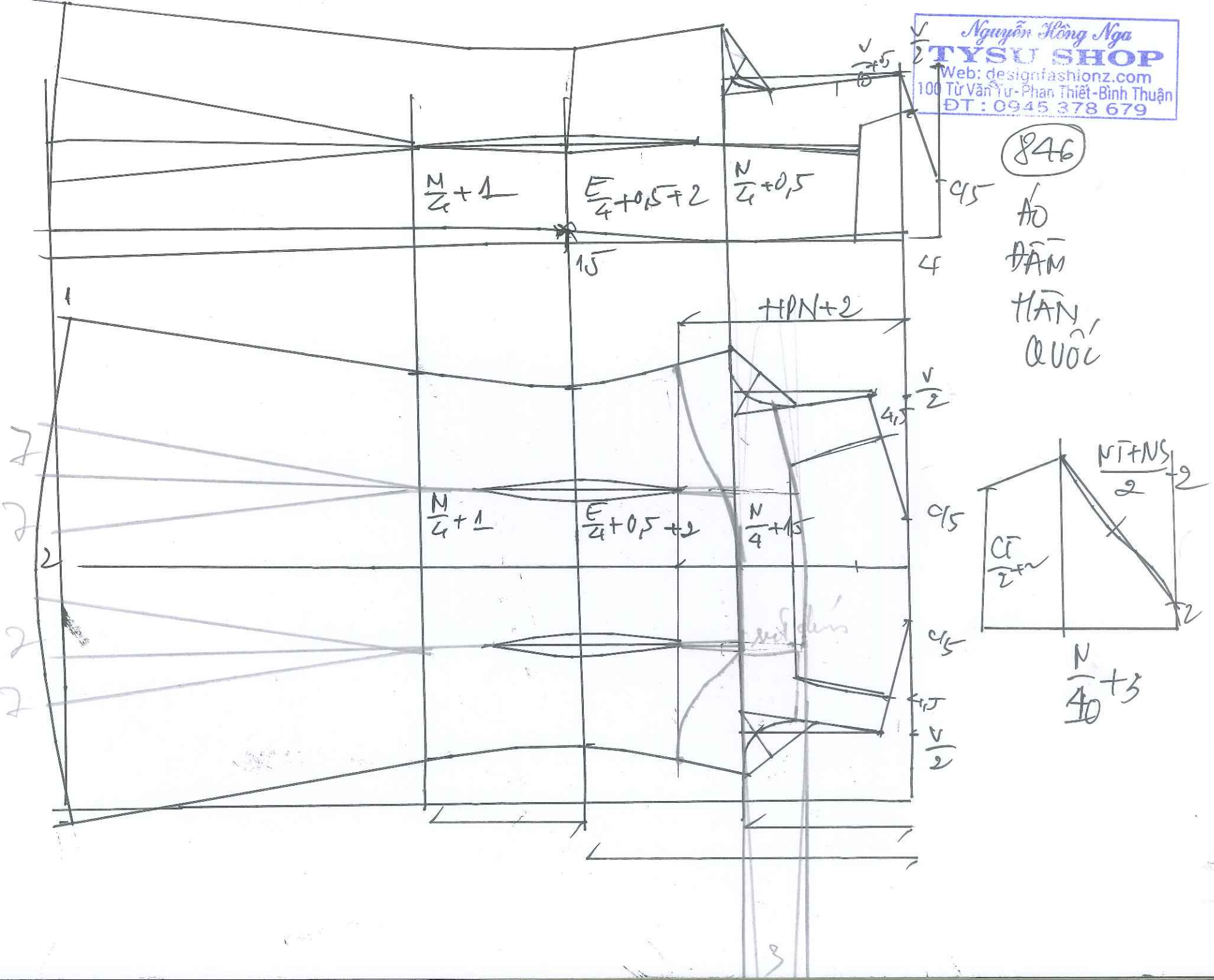

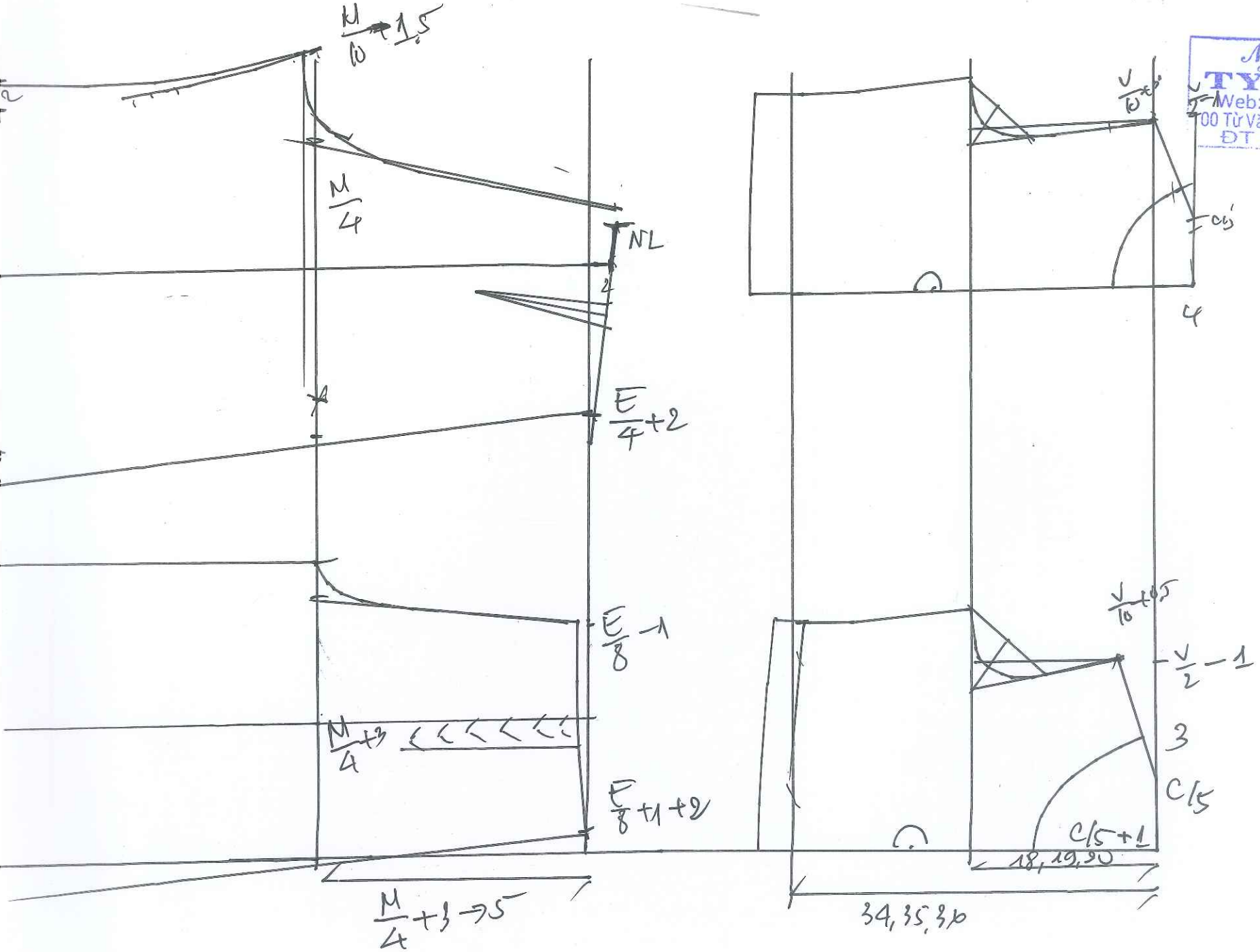

Nguyễn Hồng Nga
TYSU SHOP
Web: designfashionz.com
00 Từ Văn Tư-Phan Thiết-Bình Thuận
ĐT: 0945 378 679

847

ĐỒ BAY HÀN QUỐC

Nguyễn Hồng Nga
TYSU SHOP
Web: designfashionz.com
100 Từ Văn Tư-Phan Thiết-Bình Thuận
ĐT : 0945 378 679

848

HARIVON

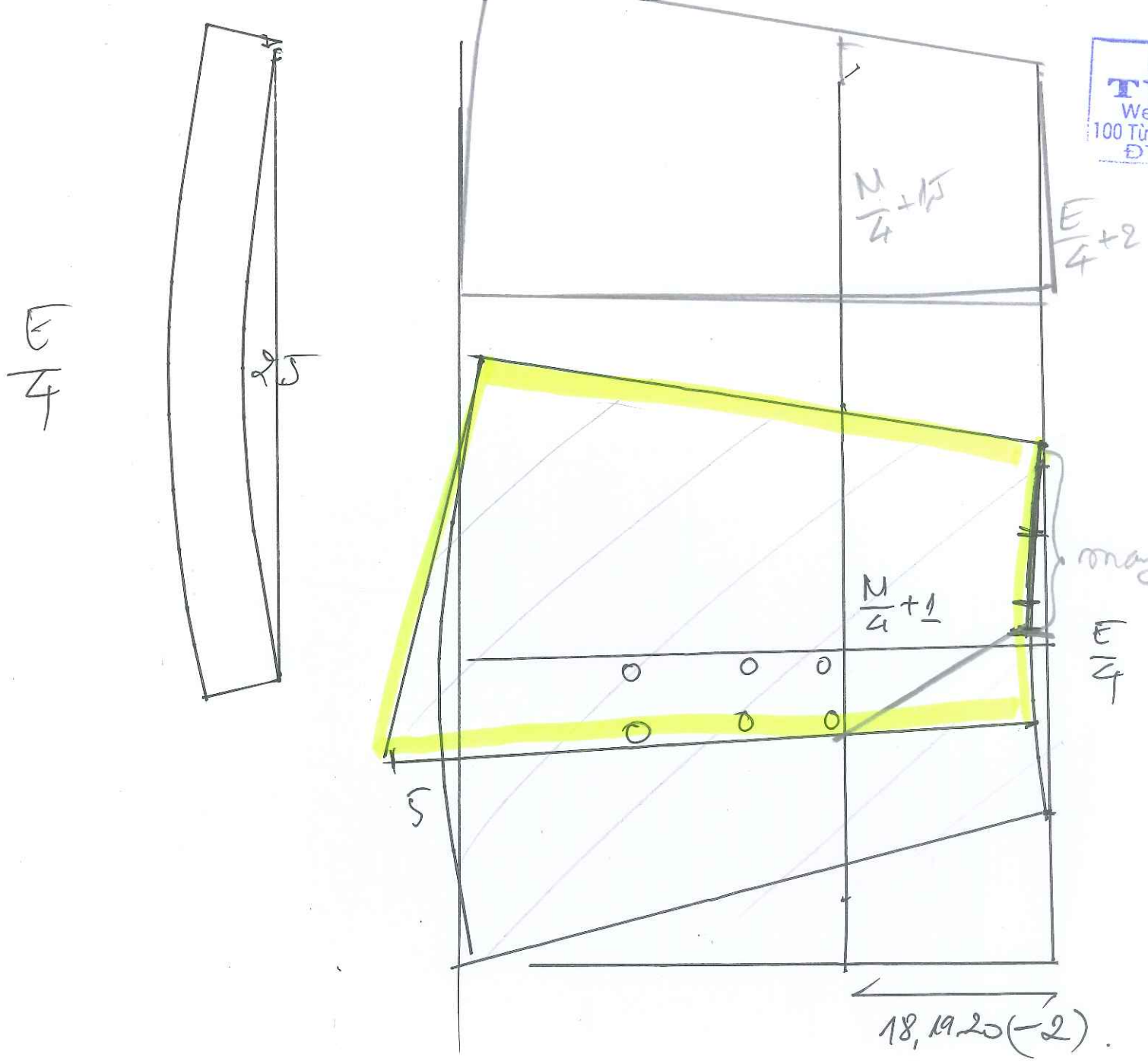

Nguyễn Hồng Nga
TYSU SHOP
Web: designfashionz.com
100 Từ Văn Tư-Phan Thiết-Bình Thuận
ĐT: 0945 278 679

849

ÁO REN NHÍA PHI BÓNG

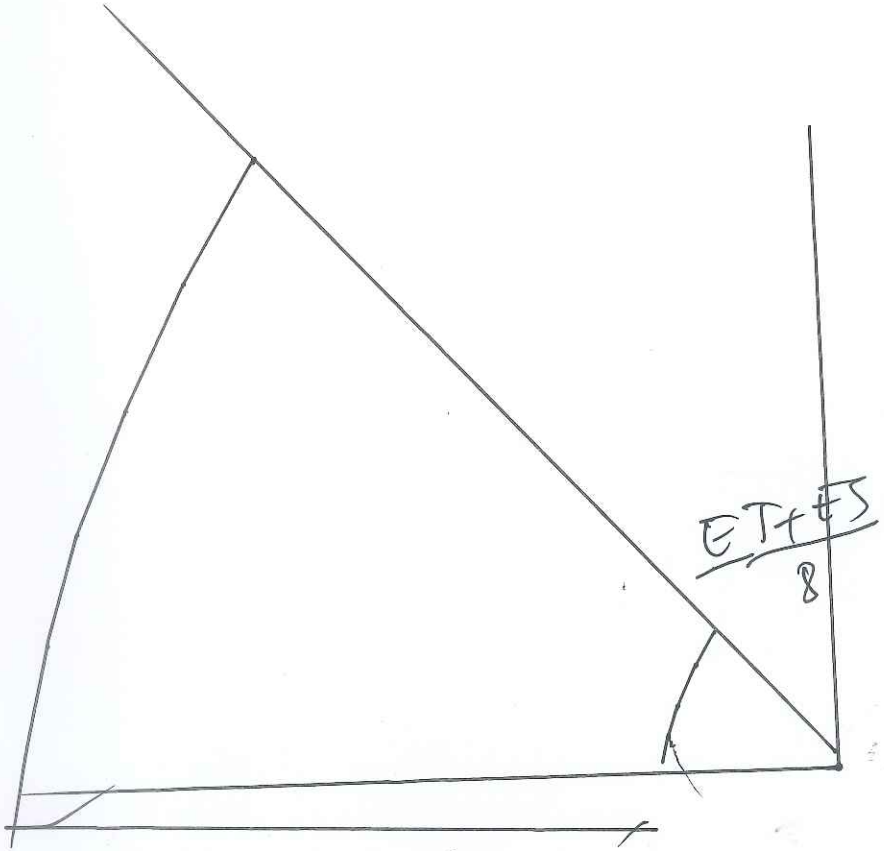

Dân vòng

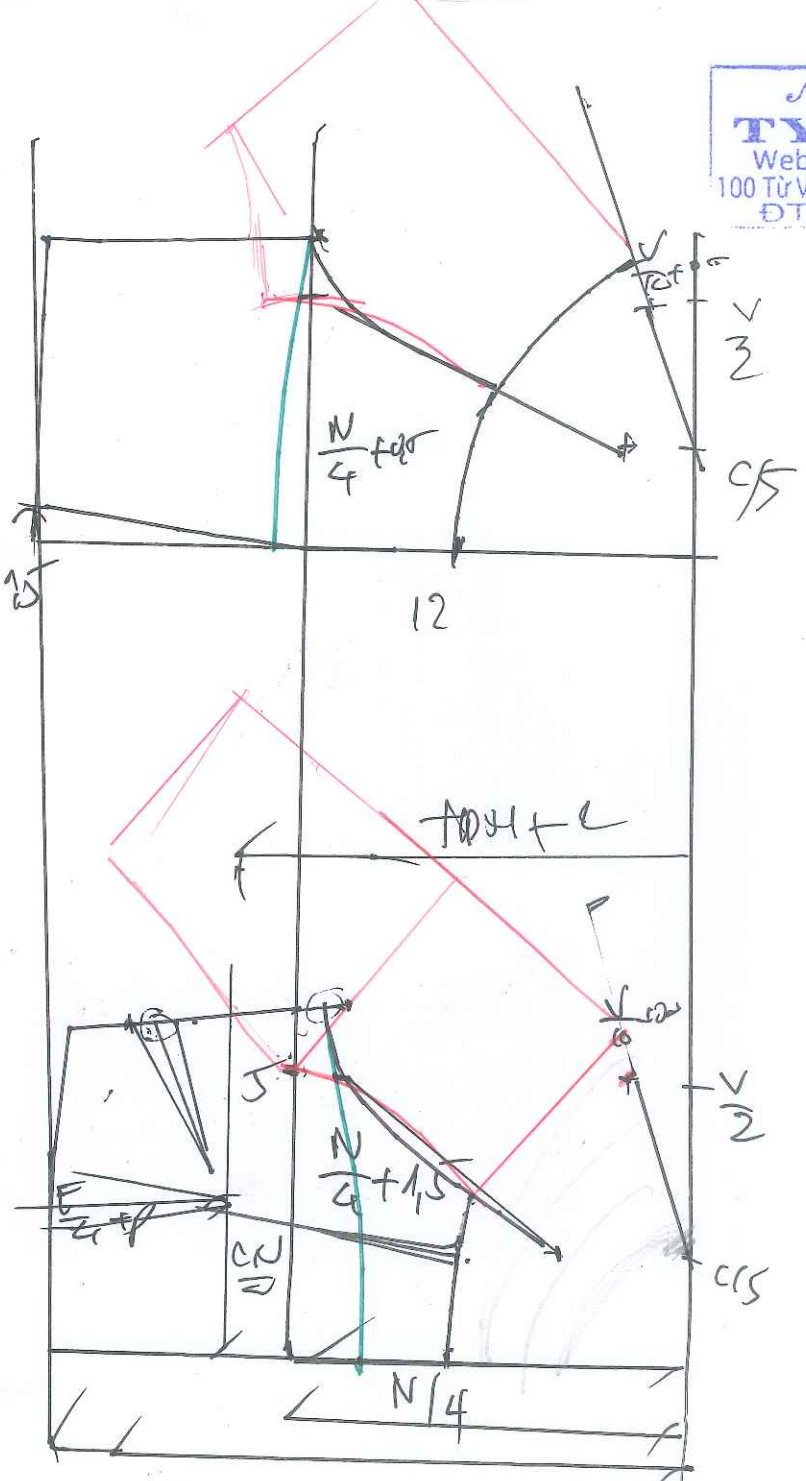

Thân