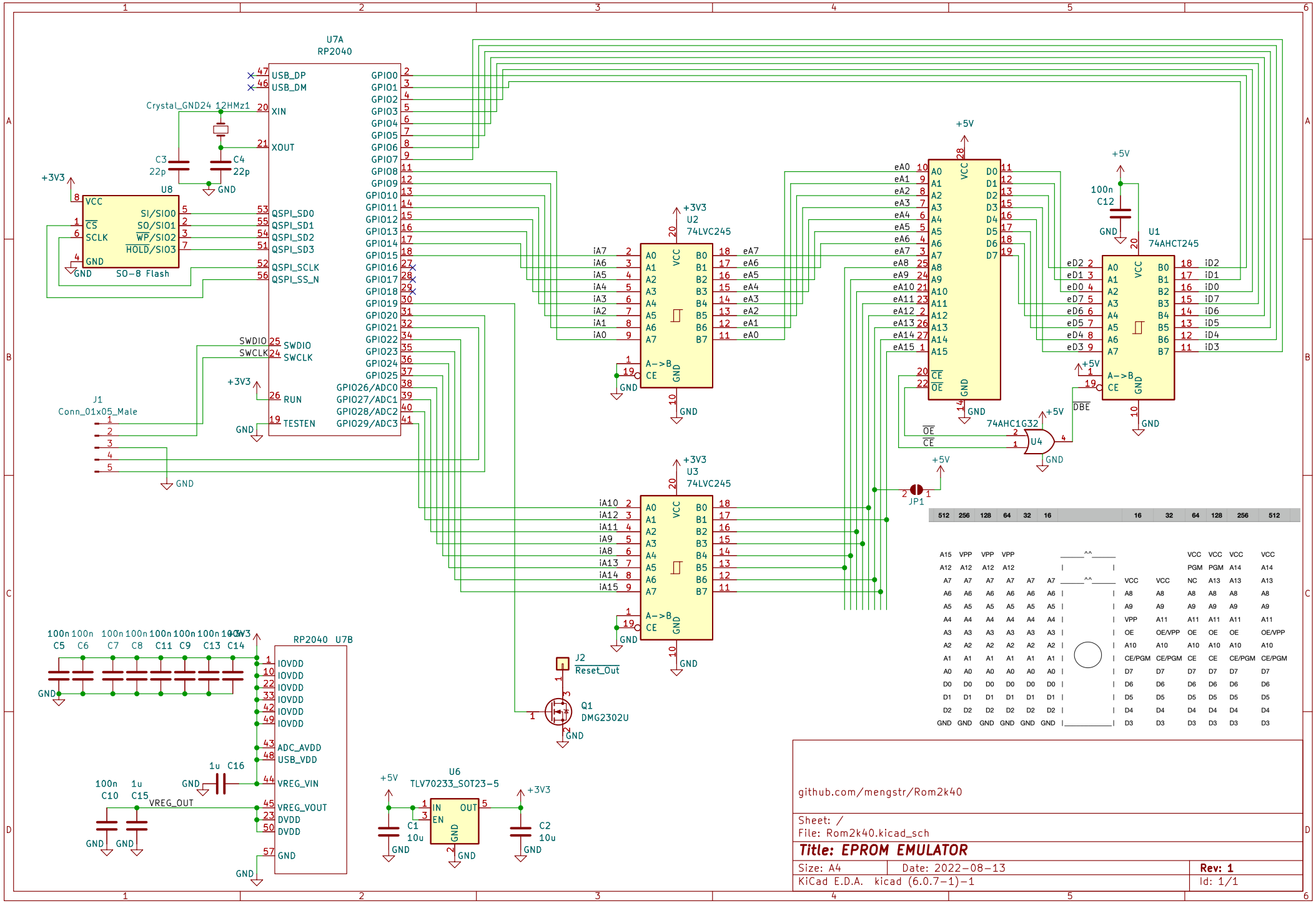

512	256	128	64	32	16		16	32	64	128	256	512
A15	VPP	VPP	VPP			_____^^_____			VCC	VCC	VCC	VCC
A12	A12	A12	A12			| |			PGM	PGM	A14	A14
A7	A7	A7	A7	A7	A7	_____^^_____	VCC	VCC	NC	A13	A13	A13
A6	A6	A6	A6	A6	A6	| |	A8	A8	A8	A8	A8	A8
A5	A5	A5	A5	A5	A5	| |	A9	A9	A9	A9	A9	A9
A4	A4	A4	A4	A4	A4	| |	VPP	A11	A11	A11	A11	A11
A3	A3	A3	A3	A3	A3	| |	OE	OE/VPP	OE	OE	OE	OE/VPP
A2	A2	A2	A2	A2	A2	| |	A10	A10	A10	A10	A10	A10
A1	A1	A1	A1	A1	A1	| |	CE/PGM	CE/PGM	CE	CE	CE/PGM	CE/PGM
A0	A0	A0	A0	A0	A0	| |	D7	D7	D7	D7	D7	D7
D0	D0	D0	D0	D0	D0	| |	D6	D6	D6	D6	D6	D6
D1	D1	D1	D1	D1	D1	| |	D5	D5	D5	D5	D5	D5
D2	D2	D2	D2	D2	D2	| |	D4	D4	D4	D4	D4	D4
GND	GND	GND	GND	GND	GND	|_____|	D3	D3	D3	D3	D3	D3

github.com/mengstr/Rom2k40

Sheet: /
File: Rom2k40.kicad_sch

Title: EPROM EMULATOR

Size: A4	Date: 2022-08-13	Rev: 1
KiCad E.D.A. kicad (6.0.7-1)-1		Id: 1/1