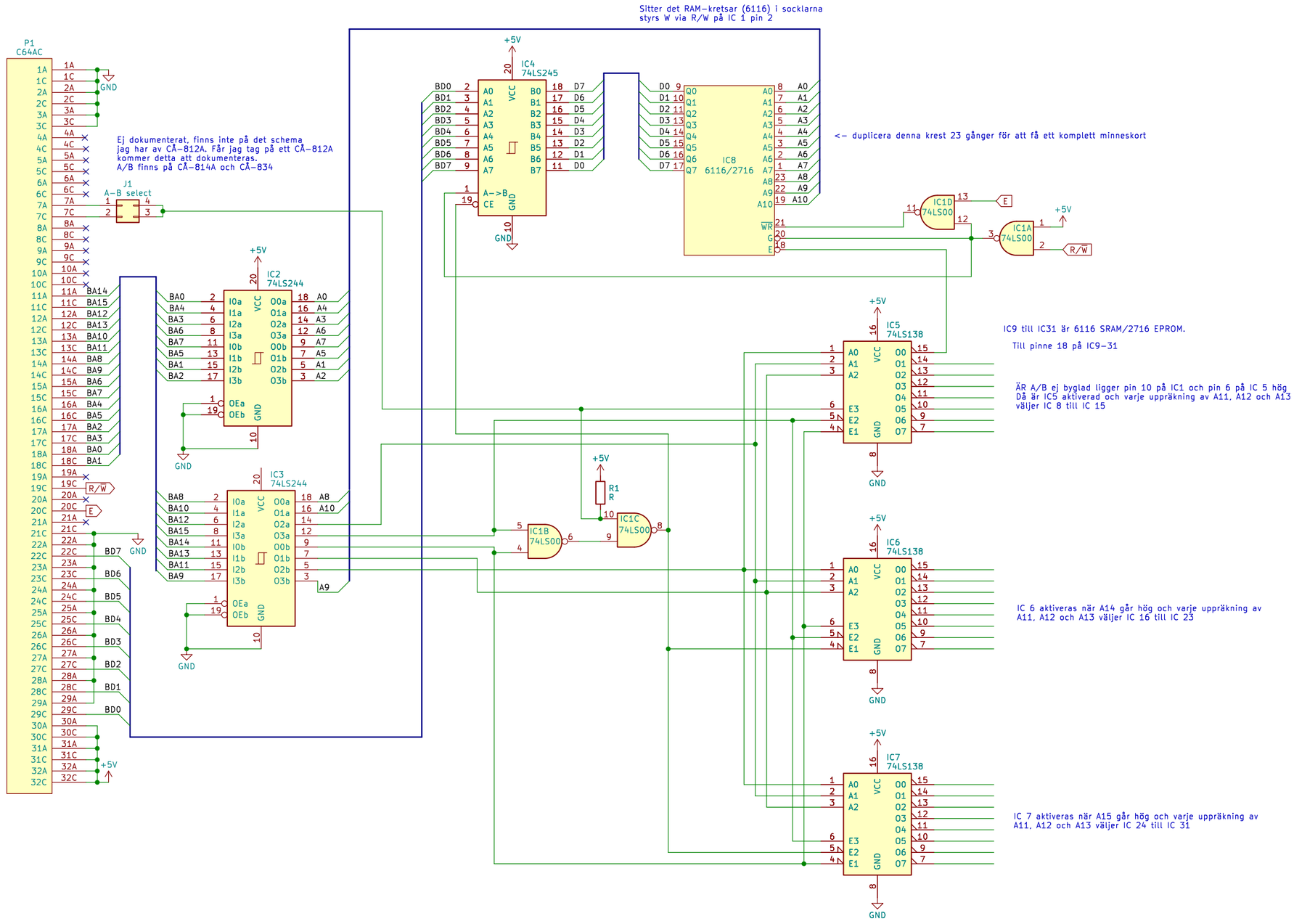

Minneskort till nya RT-dator, plats för EPROM eller RAM

Åke Holm CÅ-elektronik

Sheet: /

File: CA-834.kicad_sch

Title: CÅ-834

Size: A3	Date: 2023-06-09	**Rev: 0.1**
KiCad E.D.A. kicad 7.0.5		Id: 1/1