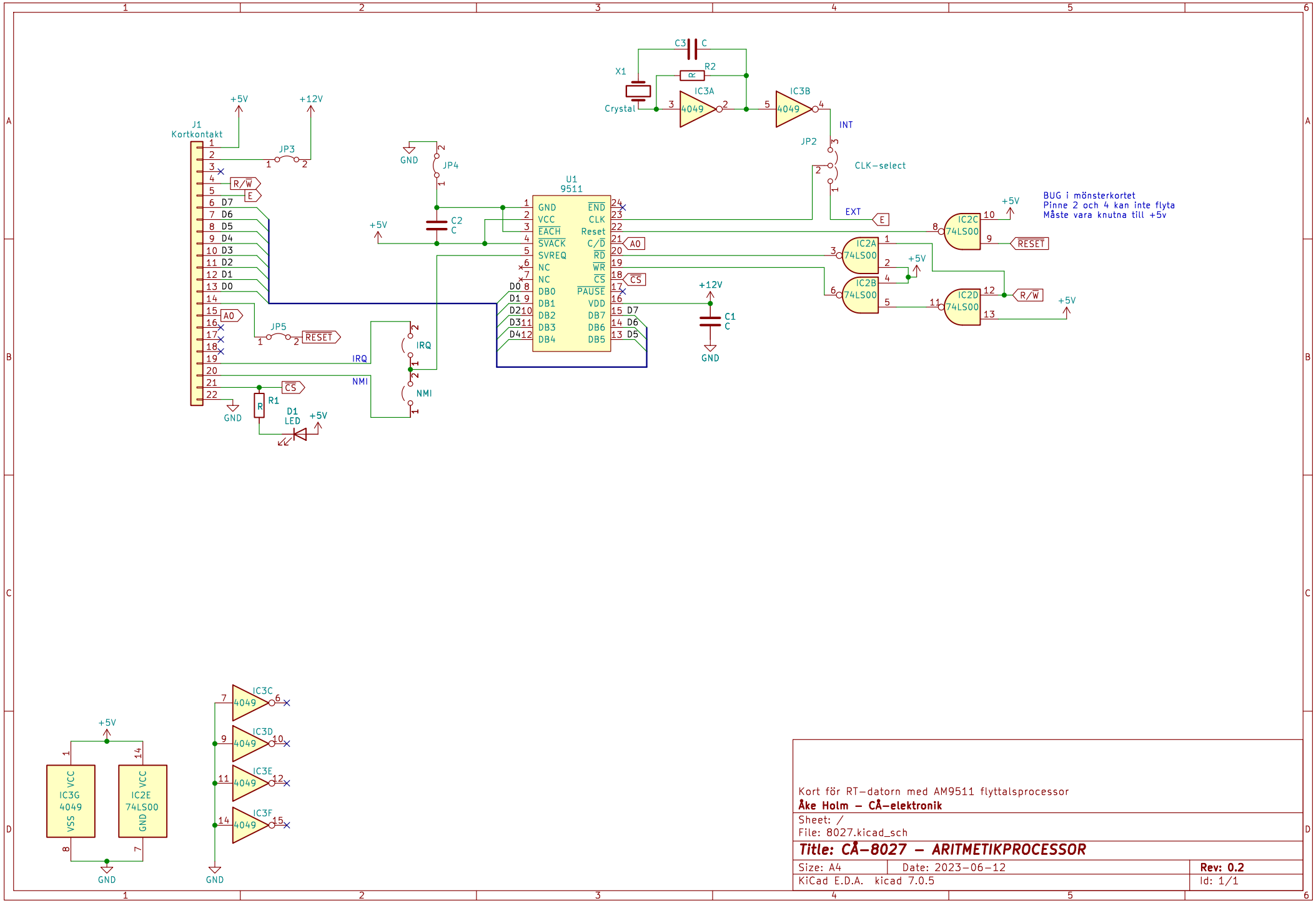

Kort för RT-datorn med AM9511 flyttalsprocessor

Åke Holm – CÅ-elektronik

Sheet: /

File: 8027.kicad_sch

Title: CÅ-8027 – ARITMETIKPROCESSOR

Size: A4	Date: 2023-06-12	**Rev: 0.2**
KiCad E.D.A. kicad 7.0.5		Id: 1/1