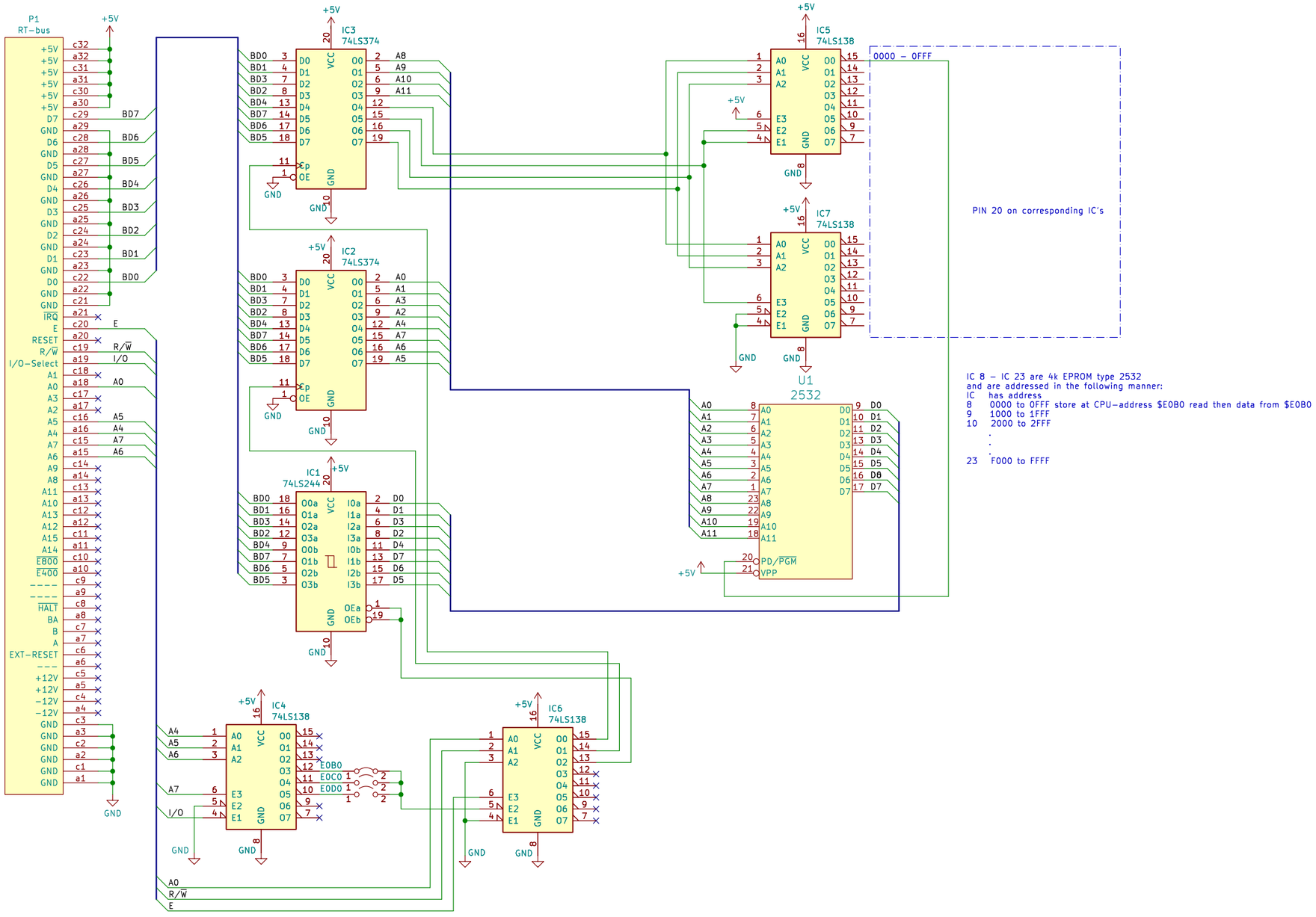

Schemat skapat av Mikael Karlsson 2024
Åke Holm (CÅ-Elektronik)

Sheet: /
File: CÅ-816.kicad_sch

Title: CÅ-816 - EPROM-kort

Size: A3	Date: 2024-06-23	Rev: 0.2
KiCad E.D.A. kicad 7.0.10		Id: 1/1