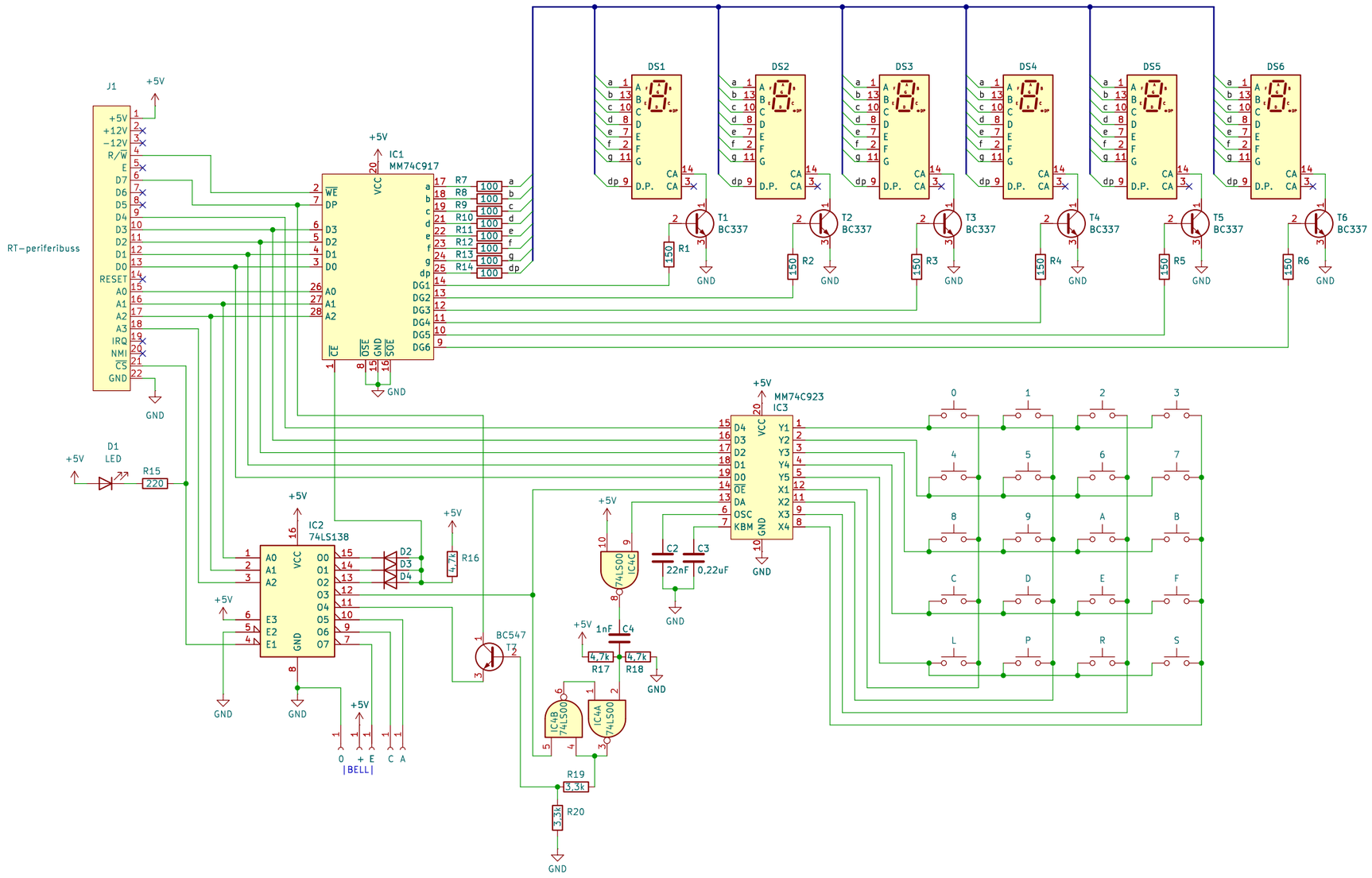

Schemat skapat av Mikael Karlsson 2024
Åke Holm (CÅ–elektronik)

Sheet: /
File: CÅ–8006.kicad_sch

Title: CÅ–8006 – Hexadecimal terminal

Size: A3	Date: 2025–07–04	**Rev: 0.2**
KiCad E.D.A. 9.0.2		Id: 1/1