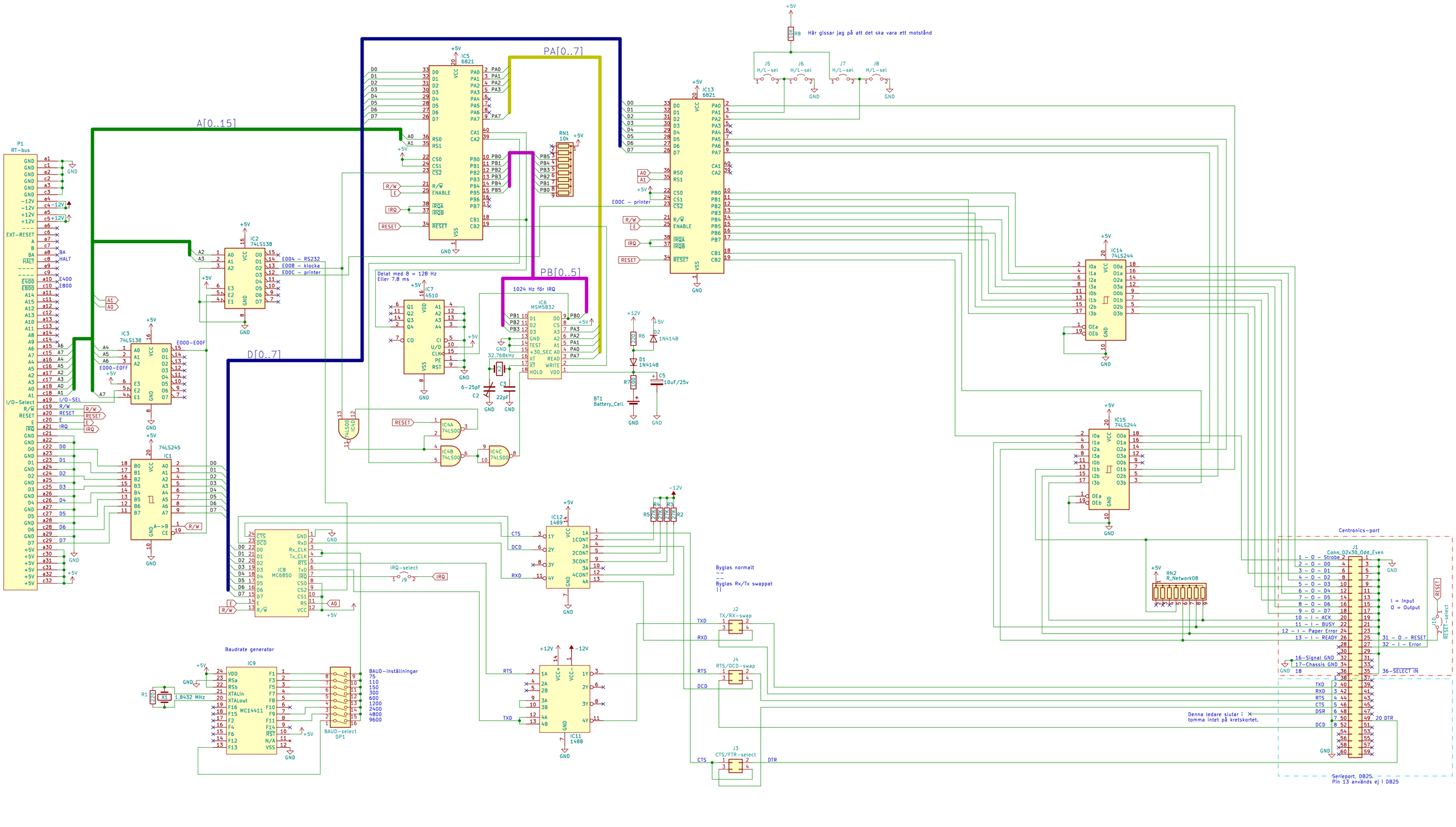

Schemat skapat från kretskort av Mikael Karlsson

Åke Holm, CÅ-elektronik

Sheet: /

File: CÅ-833.kicad_sch

Title: CÅ-833 – Centronics, RS232, RTC

Size: A2	Date: 2024-01-31	**Rev: 0.9**
KiCad E.D.A. kicad 7.0.9		Id: 1/1