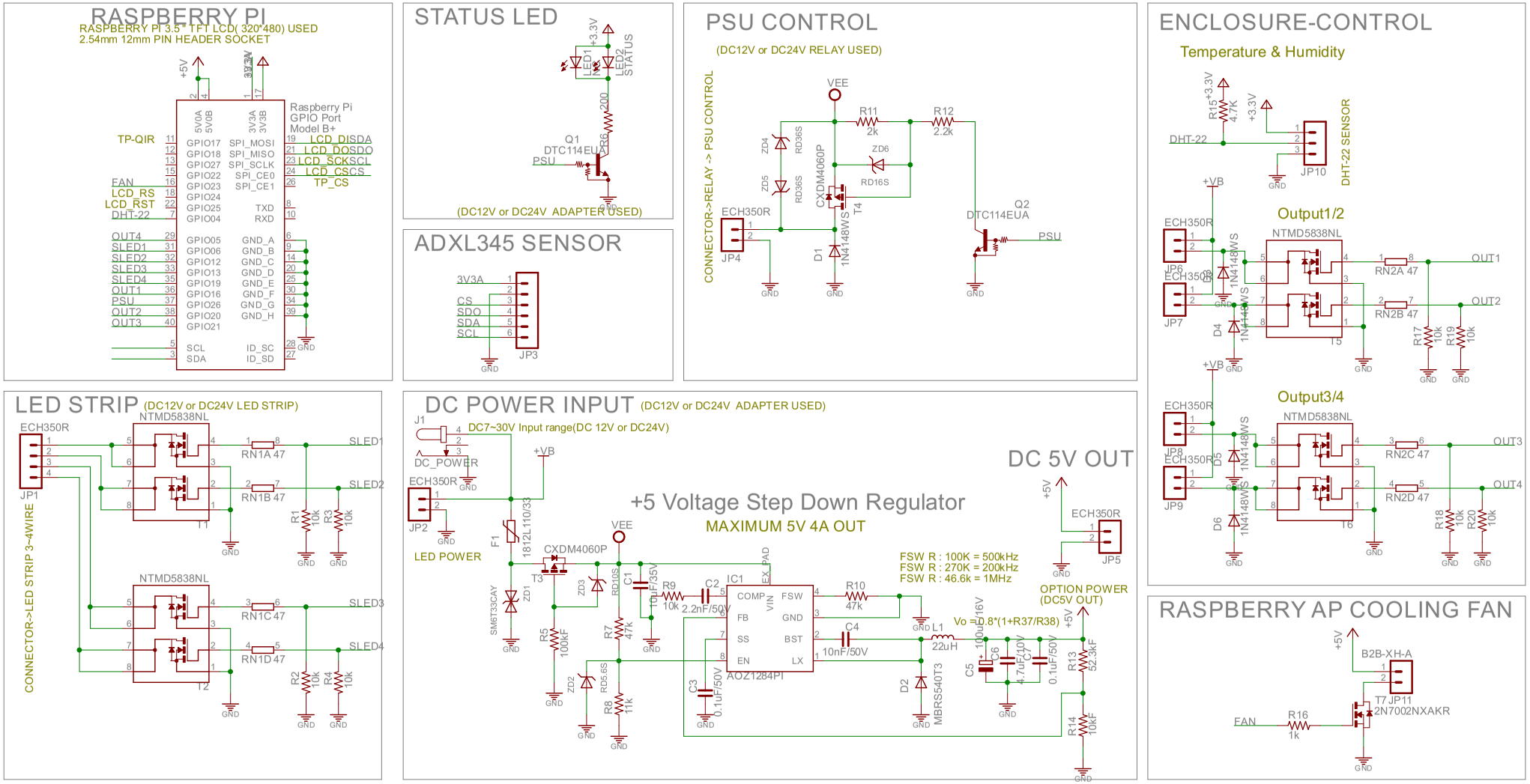OCTO PRINTER & KLIPPER CONTROLER V1.4