переключает две фиксированные частоты
1 МГц и 2 МГц между выходами clk0 и clk1
регистры посчитаны заранее

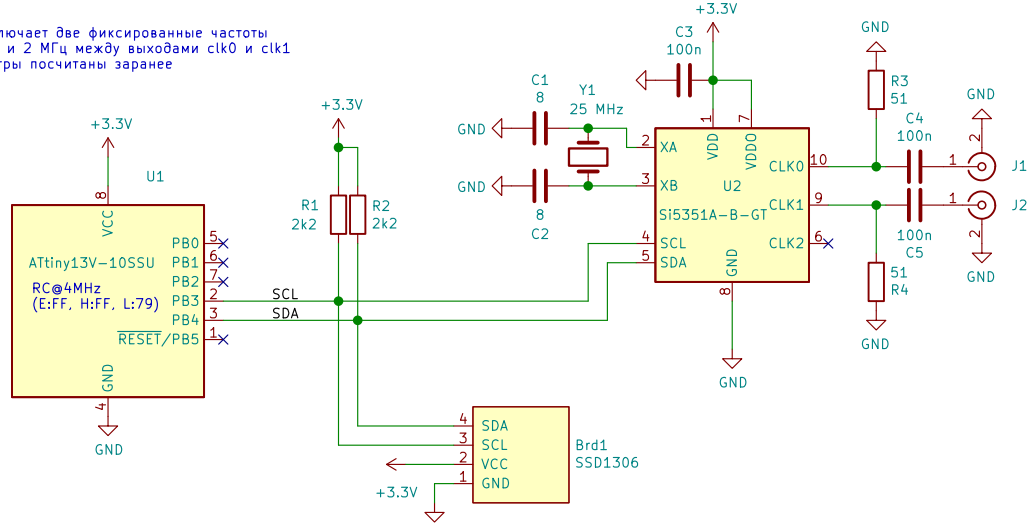

just a lab of
ozforester

Sheet: /
File: verysimplesynth.sch

Title: swapping 2 frequency between clk0 and clk1

Size: A4	Date: 2021-10-02	**Rev: 1.0**
KiCad E.D.A. eeschema 5.1.12		Id: 1/1