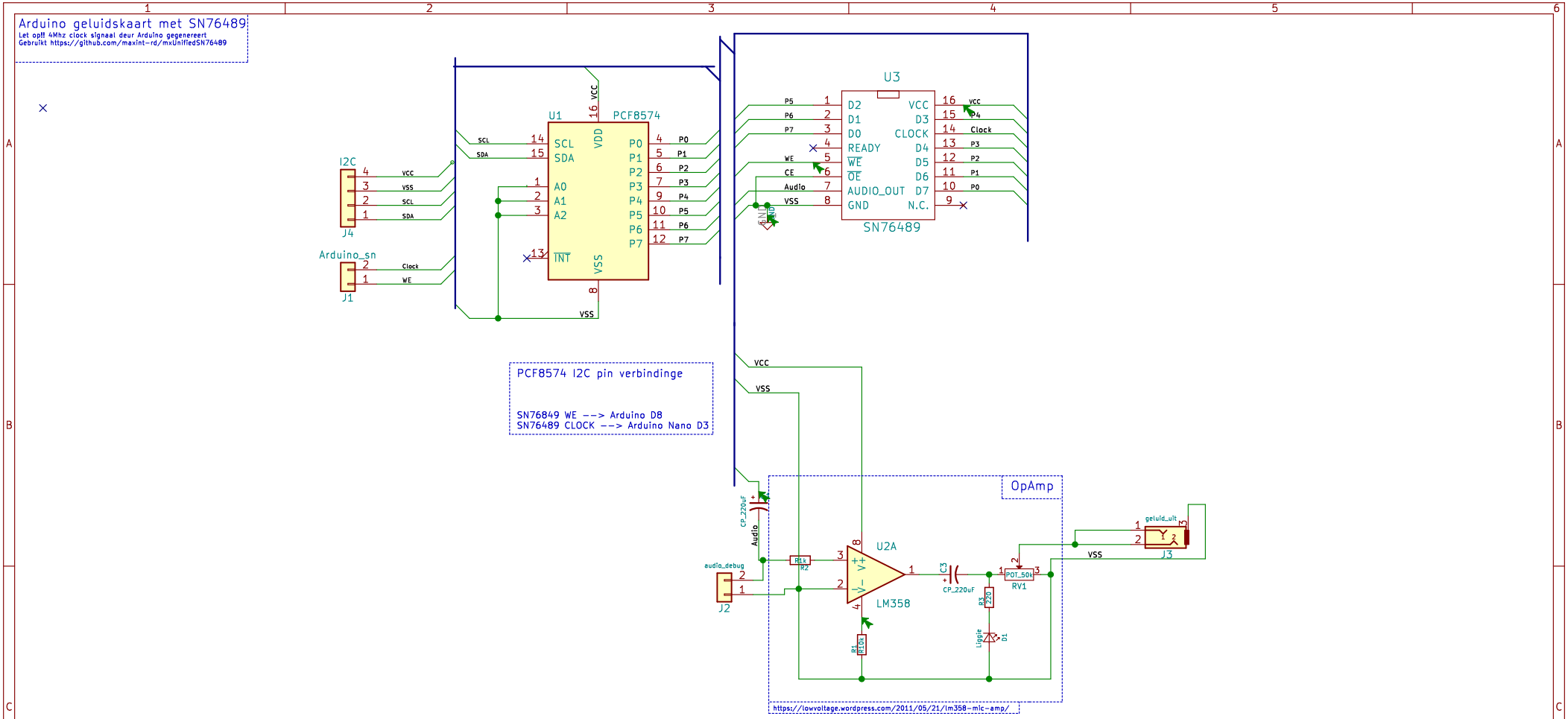

Geluidskaart vir Arduino met Sega Genisis geluidskaart
gebruik mxUnifiedSN76489 en Arduino as clock
Webwerf: https://www.facebook.com/EasyBlocks4Kids/
Ontwerp: Michiel Erasmus
EasyLab4Kids

Sheet: /
File: SN76849 Arduino nano shield.sch

Title: SN76489 geluid shield vir Arduino Nano

Size: A4	Date: 2018-06-17	**Rev: 20180617 0.7**
KiCad E.D.A. kicad 4.0.7		Id: 1/1