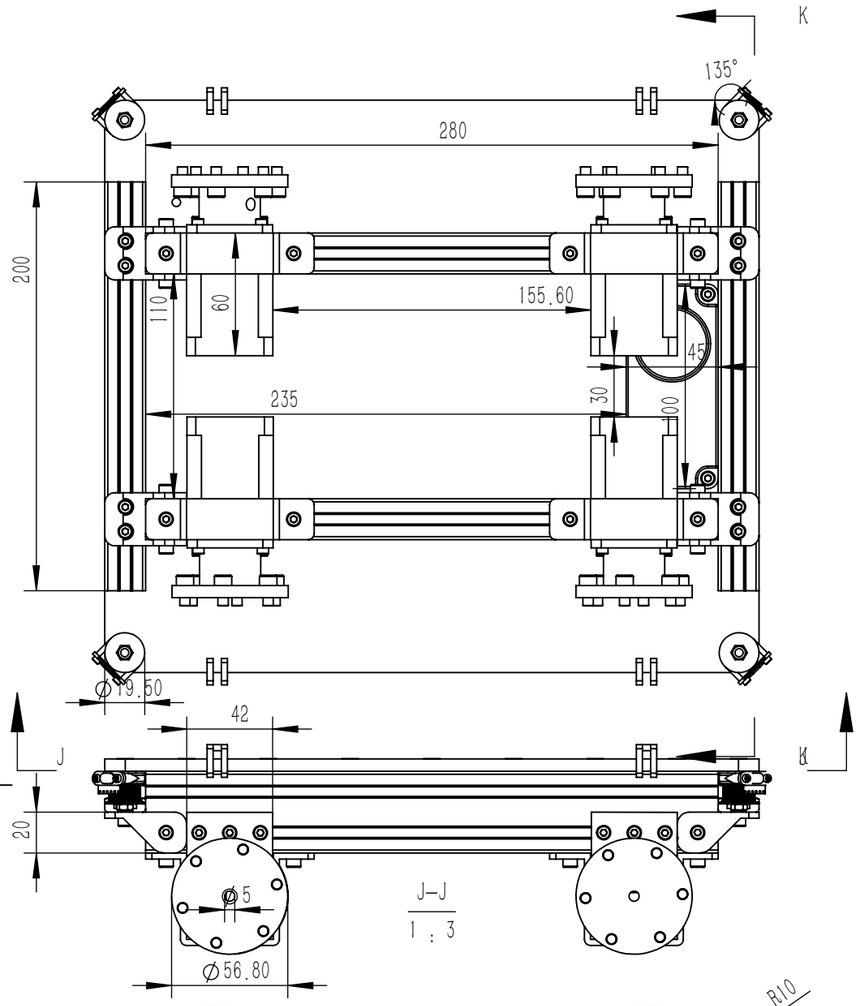


J–J
1 : 3

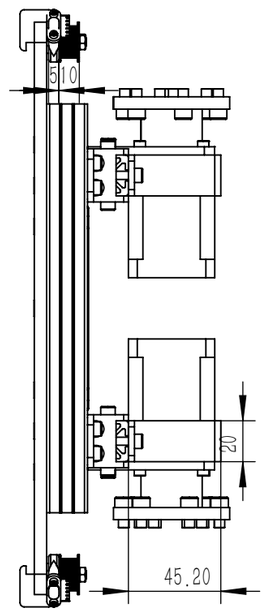


K–K
1 : 3

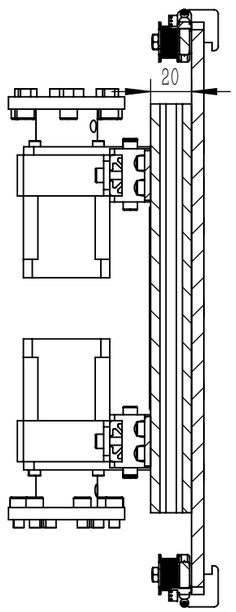


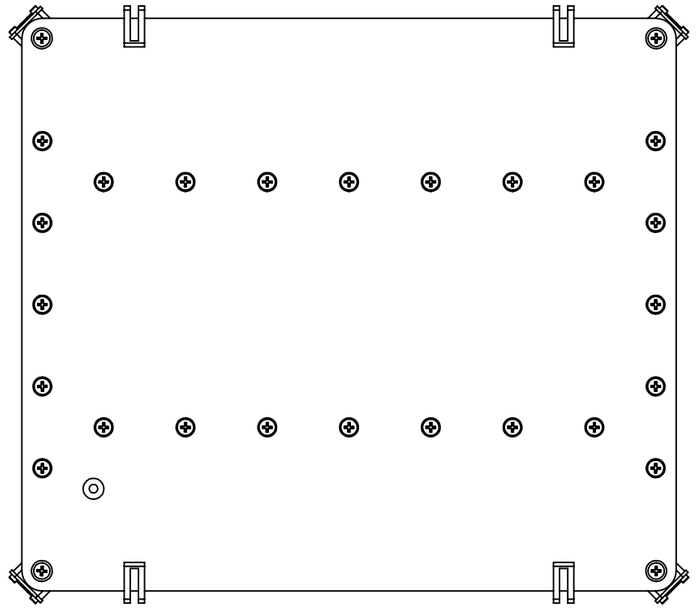

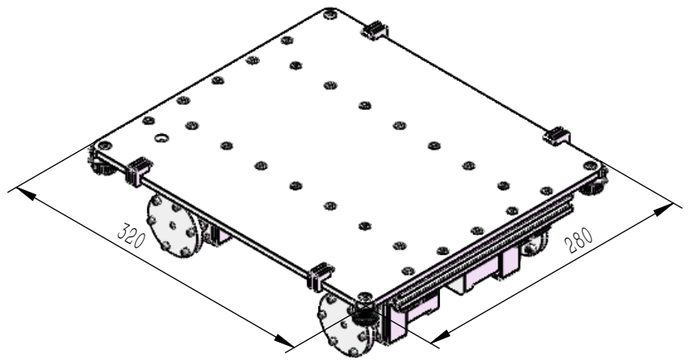


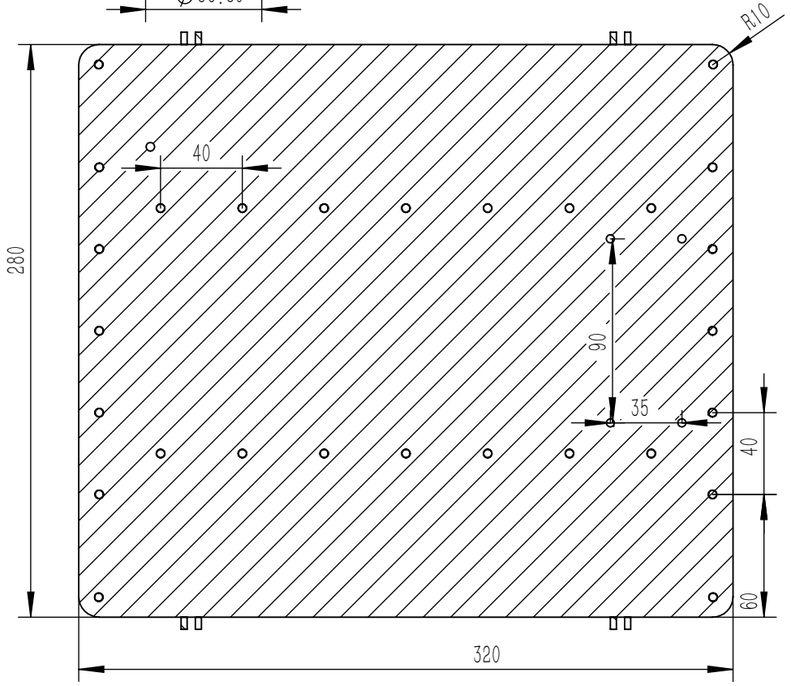


| 零件代号 |
|---|
| |
| 借(通)用件登记 |
| |
| 描图 |
| |
| 描校 |
| |
| 旧底图总号 |
| |
| 底图总号 |
| |
| 签字 |
| |
| 日期 |

| | | | | | | | | |
|---|---|---|---|---|---|---|---|---|
| | | | | | | | | ICT-CAR |
| 标记 | 处数 | 分区 | 更改文件号 | 签名 | 年月日 | 阶段标记 | 重量 | 比例 |
| 设计 | 童浩然 | | 标准化 | | | | 3.501 | 1:5 |
| 校核 | | | 工艺 | | | | | “图样名称” |
| 主管设计 | | | 审核 | | | | | “图样代号” |
| | | | 批准 | | | 共1张 第1张 | 版本 | 替代 |