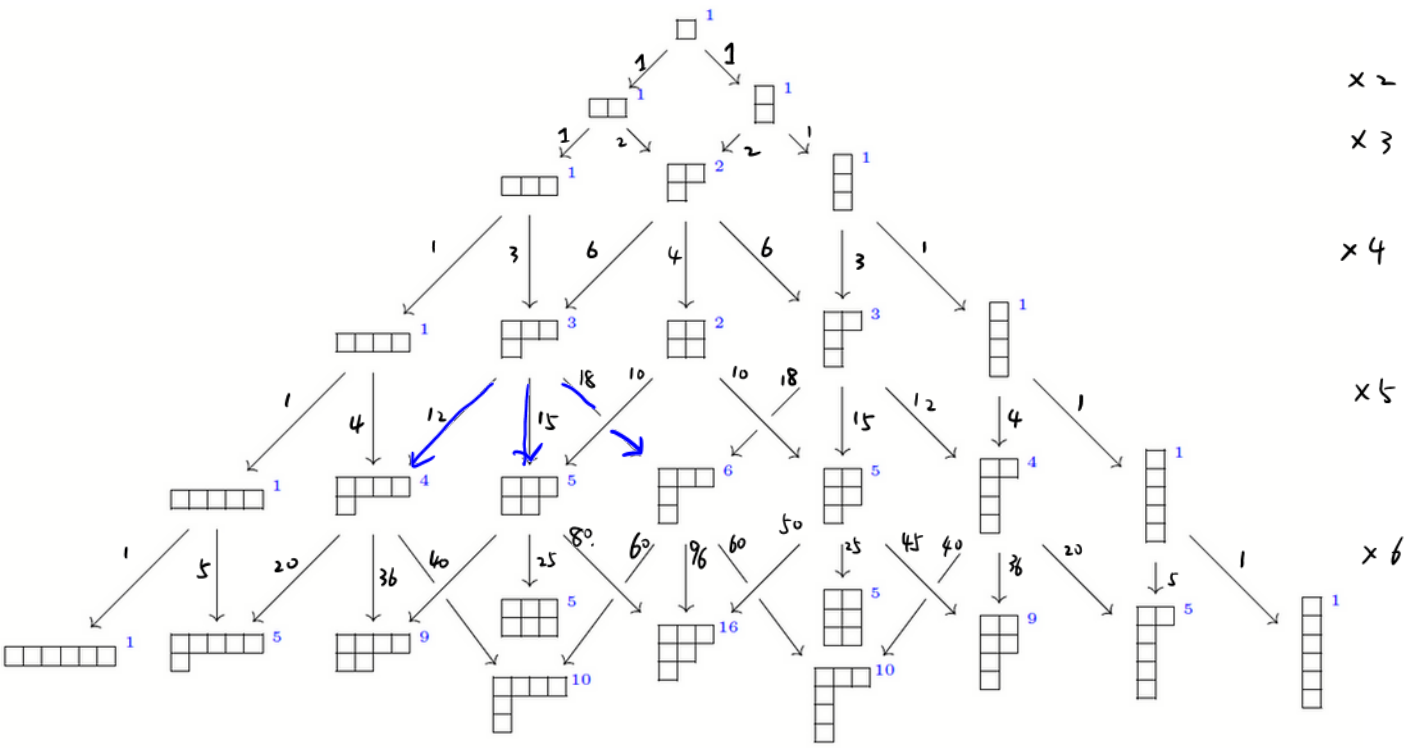

	$\begin{array}{\|c\|c\|c\|}\hline 1 & 2 & 3 \\ \hline 4 \\ \cline{1-1}\end{array}$	$\begin{array}{\|c\|c\|c\|}\hline 1 & 2 & 4 \\ \hline 3 \\ \cline{1-1}\end{array}$	$\begin{array}{\|c\|c\|c\|}\hline 1 & 3 & 4 \\ \hline 2 \\ \cline{1-1}\end{array}$	
	2	1	1	4
	0	2	3	5
	3	2	1	6
	5	5	5	15

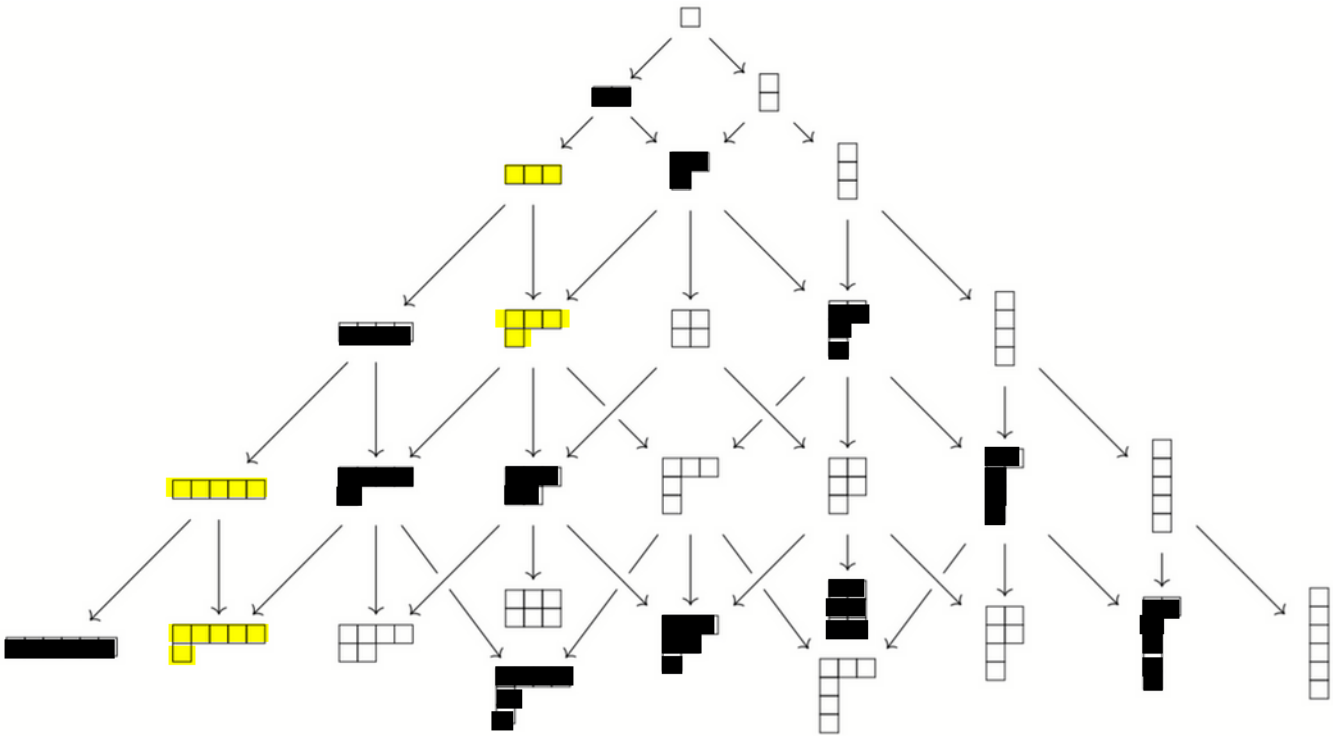

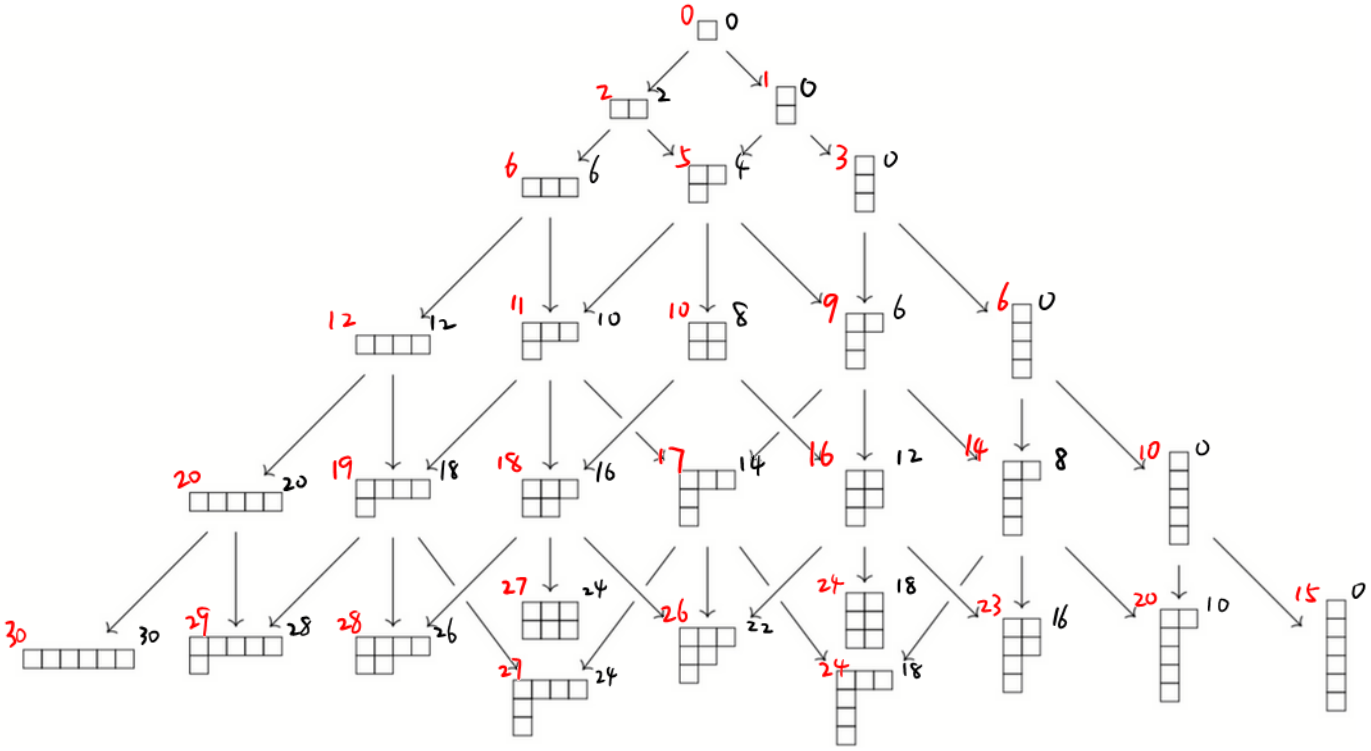
0 0
2 2
1 0
6 6
5 4
3 0
12 12
11 10
10 8
9 6
6 0
20 20
19 18
18 16
17 14
16 12
14 8
10 0
30 30
29 28
28 26
27 24
27 24
26 22
24 18
24 18
23 16
20 10
15 0